Sven Wimnell 16 maj 2012:
Politik i maj 2012 och socialdemokraternas möjligheter att vinna valet 2014.

http://wimnell.com/omr36-39zq.pdf

Sven Wimnell 16 maj 2012:
Politik i maj 2012 och socialdemokraternas möjligheter att vinna valet 2014.
http://wimnell.com/omr36-39zq.pdf

Innehåll:

Sid

7 **Samhällsplaneringens problem.**
Hur ska man kunna förättra världen?
En planeringsfilosofi med ett klassifikationssystem för mänskliga verksamheter

Samhällsplaneringens problem. Hur ska man kunna förbättra världen? Det är människornas verksamheter som avgör världens framtid. För framtidsplaneringen har arbetats fram en planeringsfilosofi och ett klassifikationssystem för mänskliga verksamheter som ska ge bättre underlag för kunskaper om verksamheterna och deras samband - för bättre demokrati och bättre framtid i en gemensam värld.
(Se även Sven Wimnells hemsida http://wimnell.com)

8 Systemets avdelningar på högsta nivån.
8 Människornas levnadsvillkor beror av fyra föränderbara faktorer.
8 Förändringsprocesserna i världen hålls i de mest väsentliga avseendena igång av människornas verksamheter.
8 Människorna påverkar genom verksamheter i fyra olika roller.
8 Individer och samhällen planerar framtiden.
10 De nio verksamhetsområdena har delats upp så att det blir 129 verksamhetsområden.
11 Två sidor med de 129 områdena. Klassifikationssystem för verksamheter.
13 Människorna har olika behov av information i de olika rollerna.
13 Bilder med samband mellan områdena 1-9.
15 Den fundamentala påverkanskedjan.
16 Schema med politiska och opolitiska planeringar.
17 Schema över påverkans -och förändringdproblem.
18 Bild med pilar för påverkan mellan olika områden.
19 Klassifikationssystemet för verksamheter och bibliotekssystem
20 Kort om skillnader mellan klassifikationssystemet för verksamheter och bibliotekssystemen DC, DK och SAB.
21 Forskningen om Samhällsplaneringens problem.

Inledning om skatter, bidrag, hushållskostnader, löner od.
22 De senaste utredningarna..
24 Innehållet i omr36-39zo.pdf.
30 Något om skatte- och bidragshistoria.
33 Konsumentverkets hushållsbudgetar för 2012 + bostadskostnader mm.
36 Månadskostnader år 2012, förvärvsarbetande icke-pensionärer.
36 Årskostnader år 2012, förvärvsarbetande icke-pensionärer.
37 Pensionärer 2012.
37 Statistik om löner.
38 2012. Förvärvsarbetande icke-pensionärer utan barn.
38 2011. Förvärvsarbetande icke-pensionärer utan barn.
39 2006. Förvärvsarbetande icke-pensionärer utan barn.
39 2010. Förvärvsarbetande icke-pensionärer utan barn.
40 Sammanräknad förvärvsinkomst 2010. SCB.
41 Kvinnor och män 20-64 år. 2010.
41 Underskott och överskott för ensamma icke-pensionärer.
42 Från Skatteverkets: "Skatter i Sverige. Skattestatistisk årsbok 2010."
43 Från LOs lönerapport 2011.
44 M:s ekonomiska politik gynnar höginkomsttagare.

Politikerna, isynnerhet regeringen och socialdemokraterna.
46 Dämpa dogmatismen.
47 Socialdemokraternas partiprogram 2001.
48 Det socialdemokratiska partiet.
50 Förslag till socialdemokratisk skuggregering. Sammanfattning.
51 Om några politiska problem.
54 Skuggregeringens första uppgifter.
55 Utrikespolitik. Världsplanering.
56 Demokratin.
60 Innehållet i omr40zh.pdf.
67 Kvaliteten på 189 högskoleutbildningar utvärderad.
69 Utbildningarna i företagsekonomi granskade.
70 Områdena 1-4 och 11-19.

71 Skuggregeringens nästa uppgifter.
71 Grunderna för välfärden: hälso- och sjukvård och utbildning.
76 Teknologiska / Ekonomiska verksamheter.
76 Kulturella verksamheter.
79 Innehåll i omr36-39zp.pdf.
84 2012 års ekonomiska vårproposition.
85 Riksdagens snabbprotokoll 2011/12:97 Måndagen 16/4 2012.

Förbättringar för låginkomster.
93 Skatteförslag. Förbättring för låginkomster.
93 * TV-avgiften avskaffas för privathushåll .
93 * Bostadsbidrag införs för barnlösa icke-pensionärer som inte kan få ungdoms-bostadsbidragen..
95 * Förbättringar för pensionärer med låga inkomster införs.
96 Bostadstillägg för pensionärer.
96 I samband med småhus finns två sätt att bo. (8 april 2004).
97 Viktiga händelser i bostadstilläggens historia. (8 april 2004).
105 Ingen i regeringen eller riksdagen har visat tillräckligt intresse för de lägsta inkomsterna.

Något om grundläggande värderingar - ideologier.

106 Och fram ur röken susade ett uppstajlat konservativt parti
107 Ingen kommer undan Olof Palme.
109 Även konservatismen läcker.
111 Konservatismen.
112 Konservatismens auktoritära sida.

Socialdemokraterna har vänt blad. Något om deras problem.

115 Socialdemokraterna har vänt blad.
115 Sysselsättning handlar om människans frihet.
117 Bygg Sverige modernt.
119 Utbildningskontrakt för unga.
120 Stärkt välfärd ger fler jobb.
121 Debatten om sjuka och arbetslösa har tagit fart igen.
122 Som man ropar ...
124 Försäkringskassan.
125 2012. Förvärvsarbetande icke-pensionärer utan barn.
125 Pensionärernas inkomster.
126 Arbetsförmedlingens platsbank 17 april 2012.
135 Definitioner inom AMV:s statistik. Historik över ett urval av våra begrepp.
145 Under rubriken definitioner har till hit visats hur det ser ut på två AMS-sidor.
147 Yrken. Källa: SCB Lönestrukturstatistiken (LSS).
154 Yrken i klassifikationssystemet för verksamheter.
156 LO: Så skapar vi full sysselsättning.
158 Svenskt Näringsliv: Missade möjligheter - Rekryteringsenkäten 2012.
160 Företagarna kommenterar regeringens vårbudgetproposition.

Världen

161 Världen utanför Sverige.
162 Mot en fredligare värld.
164 Steven Pinker: ”The better angels of our nature.
166 Om Exportrådet.
171 Mänskliga rättigheter.
176 Utrikes födda anställda är bra för Sveriges affärer.
178 Långtidsutredningar.
178 Långtidsutredningen 2011 - LU 2011.
184 Långtidsutredningen 2008 - LU 2008.
190 Om EU:Krisen handlar om demokrati.
191 EU:s år för medborgarna riskerar bli nytt jippo.
192 Det går utför med vårt Europa.
194 Sverige och EU.
195 Internationellt samarbete: Sverige och FN.
196 El-, gas-, värme-, vatten- hygienförsörjning.
196 Millenniemålen

Den socialdemokratiska partiledarens förstamajtal och partiets vårbudgetmotion.

199 Anförande vid 1 maj 2012. Stefan Löfvens tal vid Götaplatsen i Göteborg 1 maj 2012.
206 Stefan Löfvens förstamajtal med globala perspektivet flyttat till början av talet.
213 Kunskap och arbete bygger Sverige. 2012 års ekonomiska s-vårmotion.
245 S- Stockholm 2011-10-05 På väg mot en kunskapsbaserad ekonomi.

Partiledardebatten om vårbudgeten och kommentarer till den o d.

247 Partiledardebatt i TV2 6 maj 2012.
249 Hollande ger hopp och Löfven gör intryck.
250 Ska de äldre behöva nöja sig med smulor?
251 A-kassan: Reinfeldt svävar på målet.
252 Tala om kärnkraften.
253 Skandal att myndigheterna struntar i människors oro.
256 Delade meningar om jobbskatteavdrag.
257 Vi vill att fler ska kunna få a-kassa.
259 MP:s förslag riskerar att skapa otryggare anställningar.
260 Förslag om nya myndigheter inom vård- och omsorgsområdet
260 Gör det enklare!

Kommunalpamparna, information och politisk planering.

261 Kommuner, landsting och regioner.
262 Kommunpolitikerna tvivlar på klimathotet.
263 Socialdemokraternas okunniga kommunalpolitiker och partiets information om politiken.
263 Socialdemokraternas hemsida på Internet.
268 Klassifikationssystem för verksamheter.
270 Omvärldsanalys.
271 Det socialdemokratiska partiet.
271 Förslag till socialdemokratisk skuggregering.

Kärnkraften

278 Kärnkraften.
278 Olönsam vindkraft i 110 kommuner.
279 forskning.se: Tema Kärnkraft .
280 Kopparkapslarna inte hela sanningen.
281 Morgondagens reaktor löser kärnavfallsfrågan.
282 Blir det mindre kärnavfall nu?
283 Ska avfallet begravas eller användas igen?
284 Vad är kärnkraft?
301 Indisk reaktor för toriumkärnkraft snart klar.
302 Förhoppningar och oro inför Indiens kärnkraftssatsning.
305 Kärnkraftens framtid står och väger.
307 Nu ska Japan klara sig utan kärnkraft.
307 Svenska forskare planerar kärnkraftsreaktor som drivs på återvunnet kärnbränsle.
310 Tysk kärnkraft avvecklad till 2022.

Skogen

314 Skogen.
315 Sveriges nya miljonprogram.
320 Lagen är en rökridå.
326 Motorsågsmassakern. Det finns alternativ, men lagen kräver kalhyggen.
332 Skogens maffia. Så tog de makten över träden.
340 Skönheten och odjuren. Så drivs människan ut ur skogen.
348 Nej, Zaremba, varken lagen eller vi kräver kalhyggen.
350 Därför behövs en ny skogspolitik.
352 Besluten om skogen måste beakta alla dess värden.
354 Skogen är vårt levebröd.

Socialdemokraternas utrikesdeklaration 2012.

356- 367 Socialdemokraternas utrikesdeklaration 2012.

368 **Tillägg om planering av fysiska miljöer.**

Tillägg om verklighetsbilder, politiska kunskaper, information, medier och demokrati.

369 Därför måste vi tala mer om hur medierna utvecklas

Tillägg om fattigdom.

371 Jag vet vad fattigdom kostar för den som ska bli människa.

376 Förvärvsarbetande icke-pensionärer utan barn. Underskotten i hushållsbudgeterna uppstår i hög grad till följd av skatterna. Lämpliga bostadsbidrag bör införas.
För barnfamiljer finns vid låga inkomster bostadsbidrag m m som bör anpassas efter levnadskostader hos olika familjetyper. Politikerna bör vartefter justera beloppen efterhushållskostnadernas ökning

Tillägg om skogen

378 Stärk skyddet av skogen vi ärvde
379 Sverige har redan en bra skogspolitik
380 Ministern: Vi behöver hugga ner mer skog
381 Maciej Zaremba: I rörelsernas Sverige har skogen ingen talan

Samhällsplaneringens problem.
Hur ska man kunna förbättra världen?

Det är människornas verksamheter som avgör världens framtid. För framtidsplaneringen har forskats fram en planeringsfilosofi och ett klassifikationssystem för mänskliga verksamheter som ska ge bättre underlag för kunskaper om verksamheterna och deras samband - för bättre demokrati och bättre framtid i en gemensam värld. (Se även Sven Wimnells hemsida http://wimnell.com)

När man ser ut över världen finner man lätt på både nära och långt håll kriser och elände som leder till olycka för många. Människorna försöker alltid lösa sina problem, med deras olika grader av komplexitet, olika rumsliga dimensioner (lokala - nationella- globala), olika tidsperspektiv (kortsiktiga -långsiktiga), mer eller mindre välinformerade om verkligheten som omger dem. Ofta med oförändrade förhållanden som resultat och inte sällan till det sämre.

Några frågor i samband med mänskliga verksamheter:

* Hur kan man undvika svåra konflikter mellan grupper av människor och mellan individer?
* Hur kan man göra det lättare för människor med olika bakgrund och olika yrken att kommunicera?
* Hur kan man lösa detaljerna utan att förlora de stora sammanhangen ?
* Hur kan man minska informationsstressen, en ny svensk folksjukdom?
* Hur kan man bli litet mer förutseende så att man undviker sorgligheterna?
* Kan man inte planera och styra utvecklingen på ett förnuftigt sätt så att man når lyckligare förhållanden?

För att få svar på sådant har forskningsarbetet gått efter fyra vägar :

1. Undersökningar och beskrivningar om världen och alla dess problem med tillstånd och förändringar.
2. Konstruktion och beskrivning av ett beskrivningssystem eller ett klassifikationssystem som på ett systematiskt sätt redovisar eller ger en bild av världen och dess problem. I systemet klassificeras problemen in så att de och deras samband kan förstås och så att systemet kan bli ett hjälpmedel för styrningar mot framtiden.
3. Undersökningar och beskrivningar om planeringar som medel att förbättra världen och om beskrivningssystemet - klassifikationssystemet som ett hjälpmedel för planeringar.
4. Förslag om slutsatser och åtgärder som kan förbättra utvecklingen. Några påpekanden och förslag som är särskilt viktiga och av grundläggande betydelse.

Det finns ett behov av att sortera upp all information så att den blir hanterlig och så att man får hjälp att forma framtiden på bra sätt.

En sådan sortering görs i det här redovisade klassifikationssystemet. Systemet är uppbyggt med utgångspunkt från världens största system för klassifikation av dokument, det mer än 100 år gamla amerikanska biblioteksystemet DC, Dewey Classification, och det på det systemet senare byggda DK, eller som det ockå heter UDK, Universella Decimalklassifikationen.

Men det uppgjorda klassifikationssystemet är i första hand ett system för klassifikation av mänskliga verksamheter, och är uppgjort med tanke på att utvecklingen i världen huvudsakligen beror av dessa verksamheter. Till verksamheter räknas tankeverksamheter o d i människors inre.

Systemet har följande avdelningar på högsta nivån:

1. **Psykologiska och filosofiska verksamheter.**
2. **Religiösa verksamheter o d.**
3. **Politikvetenskaper och politiska verksamheter.**
4. **Sambandsforskningsverksamheter. Infostruktur.**
5. **Naturforsknings- och matematikverksamheter.**
6. **Teknologiska / Ekonomiska verksamheter.**
7. **Formgivning av fysiska och sociala miljöer.**
8. **Språkvetenskap. Litteraturvetenskap. Skönlitteratur.**
9. **Blandade saklitterära verksamheter. Tidningar. Allmän geografi. Biografi. Allmän historia.**

Människornas levnadsvillkor beror av fyra föränderbara faktorer :

Individens kroppsliga förhållanden, dvs individens kroppsliga status och personliga hjälpmedel för de kroppsliga behoven.
Individens psykiska förhållanden, dvs individens olika psykiska tillstånd och aktiviteter, individens inre verklighet.
Individens fysiska miljö - fysiska samhälle. De fysiska miljöerna gäller det fysiska i omgivningarna. De fysiska miljöerna kan gälla:
* De fysiska miljöerna som estetiska objekt med kulturella värden och funktioner.
* De fysiska miljöerna som materiella objekt med ekonomiska värden och teknologiska funktioner.
Individens sociala miljö - sociala samhälle, dvs människornas psykiska samspel, de sociala miljöerna.

Förändringsprocesserna i världen hålls i de mest väsentliga avseendena igång av människornas verksamheter :

Individernas viljor.
Kollektiva viljor. (Politik).
Handlingar för kroppen (ekonomiska- teknologiska handlingar).
Handlingar för psyket (informationshandlingar- kulturella handlingar).
Verksamheterna påverkar varandra i en påverkanskedja utan slut.

Människorna påverkar genom verksamheter i fyra olika roller i livet:

A.Huvudroll: allmän levnadsroll lekmannaroll-fritidsroll.

A1: att i största allmänhet leva med kropp och psyke i de fysiska och sociala miljöerna med de möjligheter och innanför de ramar som ges av de politiska styrningarna.

A2: att påverka de politiska styrningarna som direkt eller indirekt styr individernas levnadsförhållanden, som beror av de fyra ovan nämnda faktorerna.

B. Biroll: förvärvslivsroll-expertroll-yrkesroll.

B1: att hitta lämplig plats i de gemensamma förvärvslivssystemen och göra arbetet med hänsyn till egna egoistiska krav.

B2: att sköta arbetsuppgifterna i förvärvsarbetet med hänsyn till vad de övriga samhällsmedlemmarna kan begära att få uträttat i den gemensamma arbetsfördelningen.

Individer och samhällen planerar framtiden.

Planeringar går ut på att finna vad man bör vilja och innehåller fyra planeringsmoment som kan redovisas på många olika sätt alltefter omständigheterna i varje planeringsfall :

Hur var det ? Kunskaper och erfarenheter från det förgångna.
Hur är det ? Riktiga kunskaper om rådande örhållanden.
Hur kan det bli ? Vilka alternativ är möjliga i framtiden ?
Hur bör det bli ? Vilket eller vilka alternativ bör man välja ?

Dessa frågor bör ställas ifråga om alla mänskliga verksamheter. Man bör utforma svaren på frågorna om hur det bör bli med hänsyn till effekterna, sedda i jämlikhetsperspektiv, på individernas levnadsvillkor, som ges av

psykiska och
kroppsliga förhållanden och av deras
fysiska och
sociala miljöer.

Vill man förbättra världen - göra världen till en bättre plats - måste man arbeta på alla de fyra områdena om psykiska och kroppsliga förhållanden och fysiska och sociala miljöer. De fyra områdena påverkar varandra och direkt eller indirekt slutmålet: tillfredsställelse för individen.

Ska man gemensamt kunna åstadkomma en bättre framtid i världen måste man ha gemensamma framtidsvisioner, det kräver gemensamma viljor och gemensamma planeringar. I en demokrati är alla medansvariga för utvecklingen och får försöka bilda sig uppfattningar och ta ställning och försöka påverka verksamheterna inklusive samverkansverksamheterna i lämplig riktning. I en demokrati är det viktigt att alla medborgare är så väl informerade att de kan delta i styrningarna mot framtiden. Det ställer stora krav på informationssystemen.

Resonemangen leder till att man bör göra allt som är möjligt för att till alla genom utbildning och information sprida ut kunskaper om världsförbättringsproblemen, dvs kunskaper om hur det var och är, kan bli och bör bli. För att ha något att sprida ut måste man hålla igång forskningar, utredningar och planeringar. För att hålla ihop allt detta måste man hålla igång även kontinuerliga planeringar om forskning, utredning, utbildning, information och planeringar.

Planeringar bör finnas dels för en mängd ämnesområden-verksamhetsområden, dels för geografiska områden av olika storlekar. För alla planeringar bör finnas flera framtida tidshorisonter. Både tillstånd och framför allt processer bör planeras. Man bör alltså ha planeringar för tillstånd i rummet vid olika tidpunkter och planeringar för processer som fördelar i rummet och förändrar med tiden.

Man bör noga skilja mellan planeringar och beslut. Planeringar är beslutsunderlag. När alla fått alla informationer i planeringsprocesserna ska allas åsikter slussas igenom i hierarkierna till dem som fått makt att besluta, och det är också informationsprocesser som ingår i samhällsplaneringens problem.

Till problemen hör också informationsprocesserna från beslut till det slutliga verkställandet. Samhällsplaneringsprocesserna bildar ett jättelikt informationssystem som rymmer alla informationsflöden. I själva verket är det så att de förekommande informationsprocesserna bildar eller utgör de förekommande planerings- och beslutsprocesserna.

Samhällsplaneringsprocessernas och beslutsprocessernas problem kan ses som en mängd informationsproblem med ca 7 miljarder

personers, dvs världsbefolkningens, inre informationsproblem i psykiska processer och ett yttre informationsproblem med informationsutbyten mellan alla dessa personer. Samhällsplanering innebär bl a konstruktion av förslag till framtider, då det konstruktiva arbetet utförs i de psykiska processerna med hjälp av kunskapsmaterial som tillkommer genom både inre och yttre informationsflöden.

Förändringsprocesserna hålls igång av informationsflöden i och mellan människorna, och därför övergår förändringsproblemen och samhällsplaneringens problem i ett stort problem om produktion och spridning av kunskaper och värderingar, som leder till handlingar som förändrar världen.

Vill man förbättra världen bör man i första hand förbättra individernas inre verkligheter och viljor och förbättra de politiska-demokratiska styrningsprocesserna. Det kan man göra genom åtgärder på planerings-, forsknings-, utrednings-, utbildnings- och informationsområdena.

Arbetet om samhällsplaneringens problem vänder sig till dem som har makten över förändrings- och fördelningsprocesserna på olika nivåer och i synnerhet på de politiska nivåerna. Eftersom Sverige är en demokrati har i princip folket makten. Arbetet vänder sig därför till folket, men då den s k representativa demokratin tillämpas har de förtroendevalda politikerna makten och arbetet vänder sig därför främst till dem.

Men det vänder sig också i hög grad till alla som på ledande sätt på opolitiska nivåer medverkar vid förändring av individernas kroppsliga och psykiska förhållanden och deras fysiska och sociala miljöer, och de finns inom alla delar av systemet. Arbetet vänder sig i hög grad till alla som sysslar med utbildning och information.

De nio verksamhetsområdena har delats upp så att det blir 129 verksamhetsområden:

1-4: 44 områden. 5-6: 41 och 7-9 45 områden. Varje sådant område är vanligen mycket innehållsrikt och kan delas upp i mindre områden, men för förståelsen av det hela är det lämpligt med just de 129 förtecknade områdena.

Verksamheterna är inte i alla områden av samma karaktär. Man kan säga att det i huvudområdena 1-4 i grunden är fråga om tankeverksamheter och registrering av tankeverksamheter o d. Område 5 gäller i grunden naturforskningsverksamheter och 6 teknologisk-ekonomisk användning av naturforskningens rön till kroppslig-materiell nytta. Områden 7-9 kan anses gälla kulturella verksamheter, där man visserligen använder materiella ting, men där huvudsyftet är nytta för psyket, verksamheterna kan beskrivas som informationsverksamheter med olika slags uttrycksmedel.

Den uppgjorda förteckningen över verksamheterna är grundad på mycket långa studier där verksamheterna hämtats från från etablerade system och klassifikationer för näringsgrenar, yrken, utbildningar, forskningar och biblioteksystemens dokument mm. Utgångspunkten för huvudupplägget är det mer än 100 år gamla biblioteksystemet DC, som dock i väsentliga avseenden reviderats med hänsyn till de under de många åren inträffade samhällsförändringarna. I några delar stämmer systemt mer med DK och det udda svenska biblioteksystemet SAB .

I det följande två sidor med de 129 områdena.

Klassifikationssystem för verksamheter.

O....1 Psykologiska och filosofiska verksamheter

O....10 Övergripande samhällskunskap. Övergripande värderingar
O....101 Bibliografiska verksamheter. Arkiv.
O....102 Biblioteksverksamheter. Databaser. Internetsökning
O....103 Allmänna encyklopedier. Övergripande värderingar
O....104 Övergripande filosofiska verksamheter om samband
O....105 Övergripande om forskning
O....106 Övergripande om ekonomiska verksamheter
O....107 Övergripande filosofier om utbildning o d.
O....108 Samhällskunskap.
O....109 Ide- filosofi- och lärdomshistoria.

O....11/19 Individernas inre verkligheter.
O....11 Individens lager av kunskaper, erfarenheter o d.
O....12 Individens visioner, framtidsvisioner o d.
O....13 Individens känslor, värderingar od. Estetik.
O....14 Individens ideologi / uppfattning om samband o d.
O....15 Individens psykiska mekanismer Psykologi o d.
O....16 Individens logik. Vetenskpsteori o d.
O....17 Individens moral och uppfattningar om moral.
O....18/19 Filosofer, äldre och senare, i öst och väst.

O....2 Religiösa verksamheter o d
O....20 Övergripande religiösa verksamheter o d
O....21 Allmän religionsvetenskap
O....22/28 Kristna religioner
O....29 Icke kristna religioner o d

O....3 Politikvetenskaper.Politiska verksamheter.
O....31 Statistik och demografi
O....32 Statsvetenskap
O....33 Nationalekonomi, internationell ekonomi
O....34 Lagar o förordningar, traktat, juridik
O....35 De demokratiskt valda församlingarnas verksamheter.
O....351 Sveriges riksdag (och motsvarande utomlands)
O....352 Kommun- och landstingsfullmäktige (och mots utomlands)
O....353 Sveriges regering (och motsvarande utomlands)
O....354 Mellanfolkliga centrala organ (FN, EU o d)

O....36/39 Politiska krav och politiska planeringar:
O....36...om individernas kroppsliga förhållanden.
O....37...om utbildning o d.
O....38...om fysiska miljöer o ekonomiska verks.
O....39...om sociala miljöer, nöjen, sport o d

O....4 Sambandsforskningsverksamheter.
O....40. 41- 49. Systemvetenskap. Infostruktur.

O....5 Naturforskning. Matematikverksamheter.
O....50 Allmänt om naturforskning. Naturkunskap
O....51 Matematik
O....52 Astronomi, rymdforskning
O....53 Fysik o d
O....54 Kemi o d
O....55 Geologi, meteorologi, hydrologi o d
O....56 Paleontologi, arkeologi o d
O....57 Biologi,ekologi. Naturgeografi. Utvecklingslära, ärftlighet
O....58 Botanik.
O....59 Zoologi

O....6 Teknologiska / Ekonomiska verksamheter.
O....60 Allmänt om teknologiska och ekonomiska verksamheter
O....61 Hälso- o sjukvårdsverks., räddning o d. Veterinärverksamheter
O....62 Ingenjörsverksamheter (konstruktion o d)
O....63 Biologisk produktion. Jordbruk, skogsbruk, jakt, fiske
O....64 Hushållsarbeten. Energi- och hygienförsörjning.
O....641 Matlagning. 642 Måltider,servering, restauranger.
O....643 Organisation av boende, personalrum o d, hotell.
O....644 El-, gas-, värme-, vatten- hygienförsörjning o d.
O....645 Användning av inventarier o d.

O....646 Personlig hygien o d, klädvård (utom 648 tvätt o d).
O....647 Allmän hushållsekonomi. Inkomster och utgifter
O....648 Städnings-, rengörings- och tvättverksamheter o d.
O....649 Personvård: barn, hemsjukvård o d .

O....65 Administration, distribution, kommunikation, organisation o d
O....651 Kontorsarbete o d. Datoranvändning
O....6520-6524 Opolitisk offentlig civil förvaltning.
O....6525-6529 Militära verksamheter
O....653 Handelsverksamheter.
O....654 Telekommunikationsverksamheter.
O....655 Förlagsverksamheter o d.
O....656 Transportverksamheter, resbyrå, lagring o d.
O....657 Penningverksamheter. Finans. Försäkring. Skatter.
O....658 Allmän företagsekonomi, Arbetsförmedling. Arbetsmarknad.
O....659 Marknadsförings- och reklamverksamheter od.

O....66/68 Tillverkning av varor
O....66 Tillverkning av kemivaror o d
O....67 Tillverkning av bearbetningsvaror o d
O....68 Tillverkning av komplexvaror

O....69 Tillverkning/ byggande av byggnader och anläggningar

O....7 Formgivning av fysiska o sociala miljöer.
O....70 Allmänt om konst och kultur.
O....71 Övergripande planering av fysiska miljöer. Klimat.
O....72 Formgivning av byggnader och anläggningar, arkitektur
O....73 Skulptur o d. Museiverksamheter, konstutställning
O....74 Konsthantverk, formgivning av bruksföremål. Inredning
O....75/77 Bildkonst.75 Måleri.76 Grafiskt, 77 Foto
O....78 Musik (konserter o d 792)

O....79 Seder o bruk, nöjen, sociala miljöer och verksamheter. Sport
O....7911-7913 Seder och bruk .
O....7914-7919 Film, radio, TV, offentliga fester mm.
O....792 Teater. Opera. Konserter. Revyer. Konstdans.
O....793 Sällskapsnöjen. Sällskapsdans. Lek.
O....794 Spel. Skicklighets- och turspel Lotteri. Lotto. Tips

O....795 Sociala miljöer och sociala verksamheter.
O....7951 Socialvård o d.
O....7952/7956 Sociala miljöer o verksamheter i fysiska miljöer
O....7957 Undervisning o d.
O....7958 Sociala miljöer o sociala verksamheter i boendet
O....7959 Sociala miljöer o verksamheter i allmänna grupper o d

O....796/799 Sport, idrott o d.

O....8 Språk. Litteraturvetenskap. Skönlitteratur.
O....80 Språk.Språkliga verksamheter. 802/809 motsvarar 82/89.
O....81 Litteraturvetenskap - historia. 812/819 motsvarar 82/89.

O....82/89 Skönlitteratur på olika språk
O....82 Engelsk skönlitteratur o d.
O....83 Tysk, nederländsk, nordisk skönlitteratur
O....84 Fransk skönlitteratur o d
O....85 Italiensk skönlitteratur o d
O....86 Spansk och portuguisisk skönlitteratur o d
O....87 Grekisk och latinsk skönlitteratur o d
O....88 Slavisk och baltisk skönlitteratur o d
O....89 Skönlitteratur på orientaliska och övriga språk o d

O....9 Saklitterärt. Allmän geografi, allmän historia. Biografi.
O....90 Tidningar, tidkrifter, journalistik. Blandade ämnen
O....91 Allm. geografi, reseskildringar 913/919 motsvarar 93/99.
O....92 Biografiska verksamheter, släkthistoria o d

O....93/99 Historieskrivande verksamheter, allmän historia.
O....93 Allmänt om allmän historia. Världs- och forntidshistoria
O....94 Medeltidens o nya tidens historia i allmänhet och i Europa
O....95 Medeltidens o nya tidens historia i Asien.
O....96 Medeltidens o nya tidens historia i Afrika.
O....97 Medeltidens o nya tidens historia i Nord- o Mellanamerika
O....98 Medeltidens o nya tidens historia i Sydamerika
O....99 Medeltiden o nya tiden: Australien. Oceanien. Rymden

Människorna har olika behov av information i de olika rollerna.

Var får man tag på den information man behöver?

Man kan gå till biblioteken och söka i böcker eller köpa böcker i bokhandeln. Man kan läsa i tidningar och tidskrifter, höra radio, se på TV, uppsöka forsknings- och utbildningsanstalter och organisationer osv. Men idag kan man sedan en tid söka på Internet som nu vuxit så att de flesta svenska betydande organisationer har hemsidor där. Ännu är dock dess hemsidor ofta ofullkomliga.

Med utländska hemsidor kan svenskarna nu på Internet finna miljontals sidor med objektiva fakta och subjektiva åsikter. Om man är skicklig och har tur kan man på Internet hitta svar på många frågor som rör detaljer. Men det är mycket svårt att hitta svar på frågor om hur allting hänger samman och svar på frågor om konsekvenserna av åtgärder som förespråkas på Internet.

För femton år sedan fanns på Internet samlingar av ämnesområden av typ SUNET, Samhällsguiden och sverige.se, som man hade hjälp av. De är nu mest borta och har man inte länkar klart för sig har man att söka ämnen eller ord på Google.

Klassifikationssystemet för verksamheter innehåller verksamhetsområden som var för sig innehåller många ämnen, men är så valda att de är lätta att förstå, och så få, 129 st, att man kan lära sig dem. Tillsammans innehåller de allting och utgör en helhet man behöver för att kunna sätta in alla ämnen i en förståelig helhet där man kan få klart för sig hur olika delar hänger ihop. Genom att bygga upp problemen efter verksamheter kan man avsevärt minska antalet områden och öka hanterbarheten jämfört med ett system som byggs upp efter ämnen.

I rollen A1 behöver man information så att man klarar det dagliga livet. I den rollen kan man ställas inför problem var man ska köpa varor bäst, hur man lagar bra mat, hur man kan resa bäst, hur man gör för att bota krämpor, vart man vänder sig när man blir sjuk, hur man knypplar, vad aktierna står i, vad de ger på bio och teater, vem som vann fotbollsmatcherna etc etc. I den rollen vet man vad man vill efterfråga och det kan då vara bra med en söktjänst där man bara skriver in t ex ”fotbollsmatcher” eller ”magont”. I ett väl utvecklat nät ska man då få ”träffar” som beskriver det man är ute efter.

I rollen B1 gäller det att hitta ett bra jobb man trivs med och man får betalt för så mycket man vill ha. I den rollen måste man välja utbildning om man inte har någon man tycker räcker och då får man söka på utbildningar och lediga jobb.

I rollen B2 gäller det att göra jobbet bra, dvs man måste göra det på bästa sätt och på rätt tid. Vill man använda Internet för den här rollen får man söka på det yrke man valt och se om man kan få några tips om hur man bör göra. Arbetsgivarna bör tala om hur arbetet ska skötas och anställda och specialister och forskare kan komma med förslag till förbättring av arbetsrutinerna.

Rollen A2 är den verkligt svåra rollen : Att påverka de politiska styrningarna som direkt eller indirekt styr individernas kroppsliga och psykiska förhållanden och fysiska och sociala miljöer. Klassifikationssystemet som redovisas här är uppbyggt i första hand med hänsyn till rollen A2, men tillfredsställer automatiskt informationsbehoven i de andra rollerna eftersom man i rollen A2 behöver veta bland annat allt som man behöver veta i de andra rollerna. Det som man ytterligare behöver veta i rollen A2 är hur alla verksamheter påverkar varandra och behöver veta vad man ska sträva mot, dvs veta vilka verksamheter som behövs och hur de bör vara fördelade.

Information för rollen A2 kan man inte få genom att söka på ett enda ord utan man måste orientera sig i hela informationsutbudet. För att inte drunkna i all information måste man ha hjälp att få ordning på frågorna, och den hjälpen får man med det uppgjorda klassifikationssystemet för verksamheter.

Den fundamentala påverkanskedjan

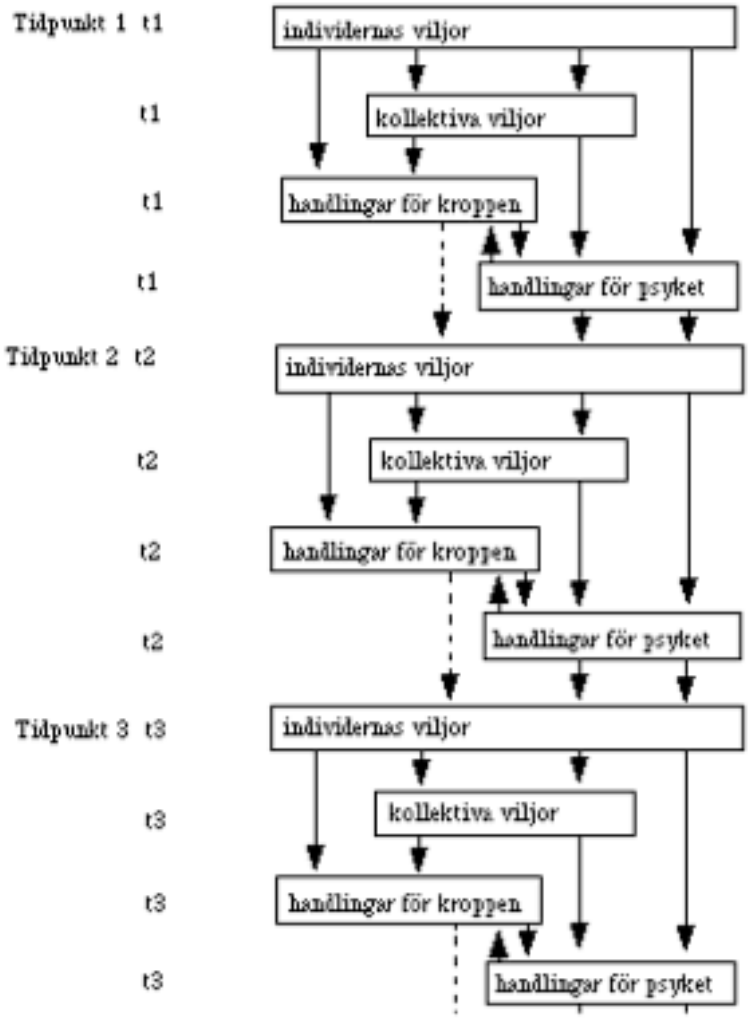

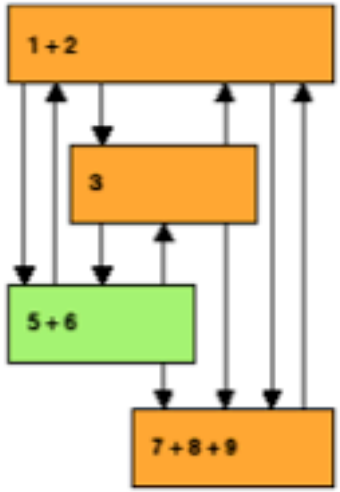

1-2 Filosofiska, psykologiska och religiösa verksamheter.
3 Politiska vetenskaper och politiska verksamheter.
5-6 Naturforskning och teknologiska/ ekonomiska verksamheter.
7-9 Kulturella verksamheter.

4 Bakgrundens med pilarna: Sambandsforskning på samhällsnivå.

Påverkan enligt pilarna sker direkt eller indirekt.

020130

Den fundamentala påverkanskedjan

Det är viktigt att observera den fundamentala påverkanskedjan, där individernas inre verkligheter ger viljor som styr världens utveckling. Viljorna styr de kollektiva politiska viljorna och individernas viljor och de politiska kollektiva viljorna styr tillsammans handlingarna i den yttre verkligheten.

Handlingarna styr dels ekonomiska/teknologiska verksamheter till kroppslig nytta (eller onytta), dels kulturella verksamheter som är informationsverksamheter med olika uttrycksmedel - till psykisk nytta (eller onytta).

De kulturella verksamheterna påverkar individernas inre verkligheter som i sin tur ger upphov till nya viljor, nya kollektiva viljor och och nya ekonomiska och kulturella handlingar.

Vill man förbättra världen måste man se till att individernas inre verkligheter blir lämpliga, vilket kan göras bara med hjälp av lämpliga kulturella verksamheter.

Man kan säga att individernas inre verkligheter och viljor idag på det hela taget är olämpliga, hur ska man då kunna åstadkomma lämpliga kulturella verksamheter? Bland de kulturella verksamheterna finns de offentliga utbildningssystemen (grundskola, gymnasium etc) som genom åratal av förändringar i teorin blivit tämligen bra, i Sverige. I världen för övrigt finns många dåliga utbildningssystem eller inga alls.

Men utbildningssystemen är bara en liten del av alla kulturella verksamheter. Verksamheter som påverkar individenas inre verkligheter och viljor finns också i alla andra kulturella verksamheter: i nöjesindustrin, i reklamindustrin, i tidningar, tidskrifter, radio, TV, video etc, i konst- och designvärlden, överallt. Dessa verksamheter översvämmas av informationer och program som visar livsstilar som inte befrämjar uppkomsten av lämpliga inre verkligheter och lämpliga viljor.

De ekonomiska/teknologiska verksamheterna är beroende av individernas inre verkligheter och viljor och av de kollektiva/politiska viljorna. Det innebär idag fördelning av produktion och konsumtion av varor och tjänster som är mer ojämlik än den behövde vara. Den nuvarande fördelningen är resultat av de bilder av livsstilar som de kulturella verksamheterna förmedlar.

Individernas inre verkligheter och deras viljor, politiken, de ekonomiska verksamheterna och de kulturella verksamheterna bildar alltså fyra stora problemkomplex, som påverkar varandra i ständigt pågående påverkanskedjor.

Komplexen innehåller många skevheter som borde rättas till.

Vill man rätta till skevheterna i de fyra komplexen bör man ha lämpliga värderingar som utgångspunkt. Eftersom hela jordklotet bildar ett enda stort system bör man ha värderingar som gäller överallt. Det som då finns att tillgå är bland annat FNs mänskliga rättigheter och mål med komplement som bl a FNs Millenniedeklaration.

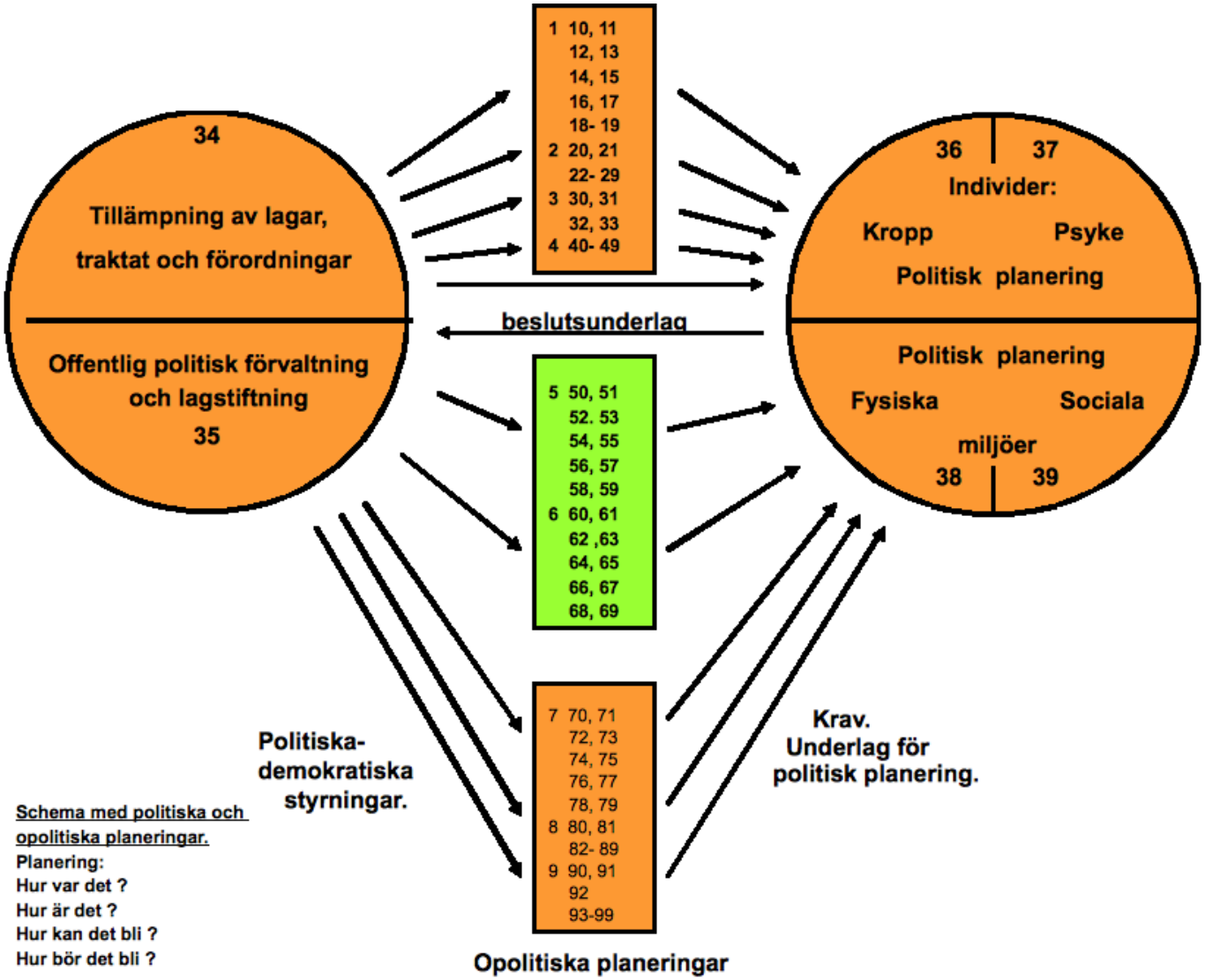

Schema med politiska och opolitiska planeringar.

Planering:
Hur var det ?
Hur är det ?
Hur kan det bli ?
Hur bör det bli ?

Schema över påverkans- och förändringsproblem.

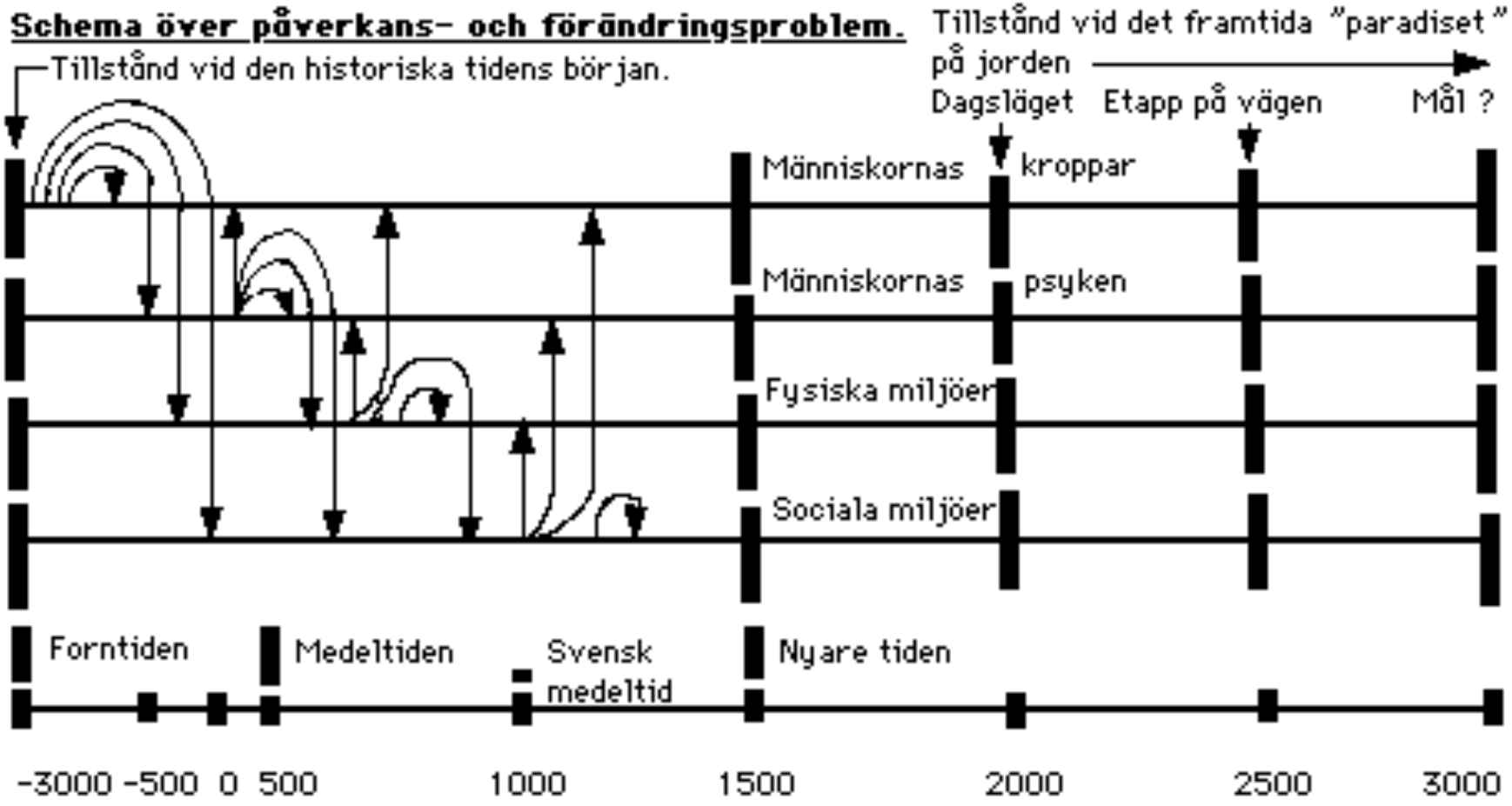

16 pilar med direkta och indirekta påverkansmöjligheter.
Hur kan och bör människorna påverka utvecklingen,

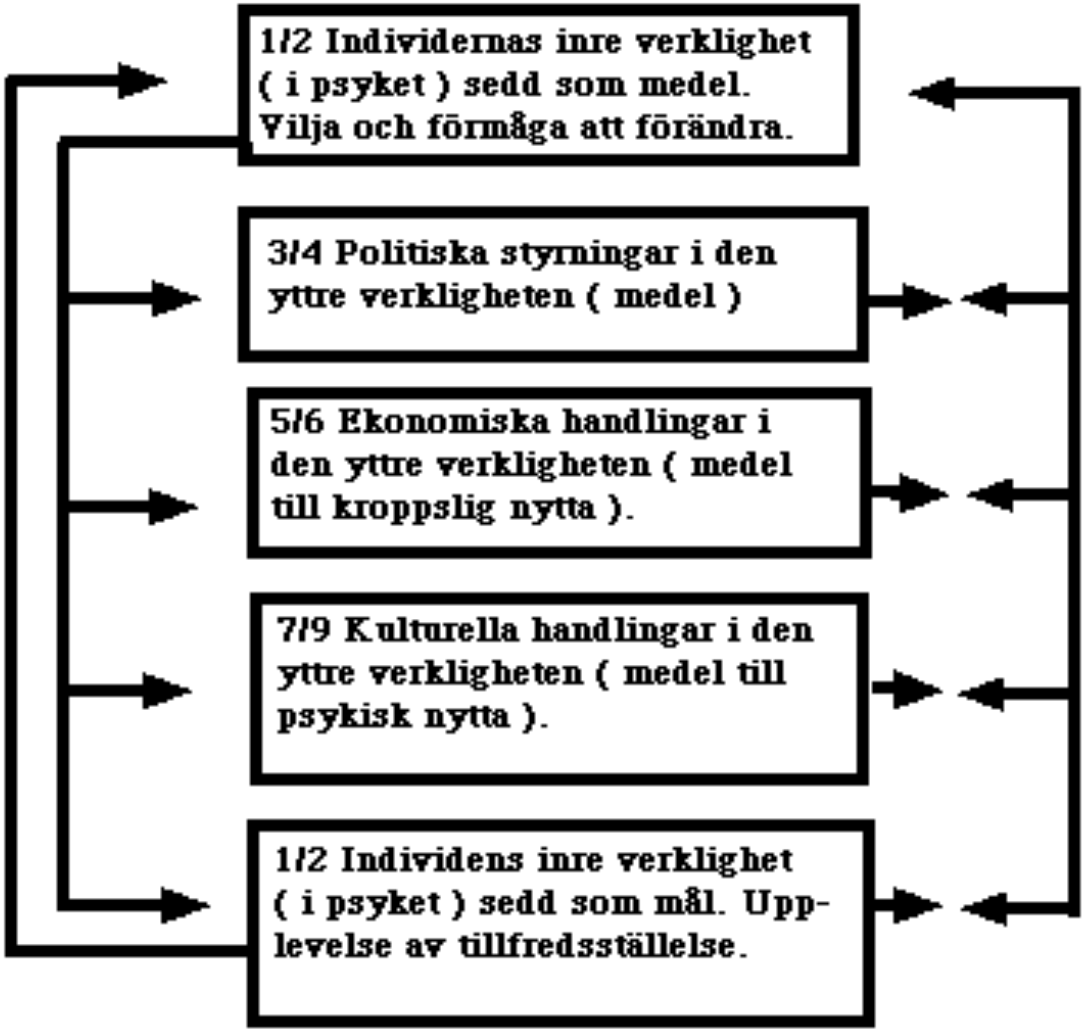
1/2 Individernas inre verklighet (i psyket) sedd som medel. Vilja och förmåga att förändra.
3/4 Politiska styrningar i den yttre verkligheten (medel)
5/6 Ekonomiska handlingar i den yttre verkligheten (medel till kroppslig nytta).
7/9 Kulturella handlingar i den yttre verkligheten (medel till psykisk nytta).
1/2 Individens inre verklighet (i psyket) sedd som mål. Upplevelse av tillfredsställelse.

Klassifikationssystemet för verksamheter och biblioteksystemen

Det uppgjorda klassifikationssystemet är ett system för klassifikation av mänskliga verksamheter, och är uppgjort med tanke på att utvecklingen i världen huvudsakligen beror av dessa verksamheter.

Verksamheterna är infogade i ett system med 9 huvudområden betecknade 1-9. Varje sådant område delas upp i 10 delområden, i princip enligt en decimalprincip, så att man erhåller 90 områden betecknade 10-99. Vart och ett av dessa områden delas sedan in i 10 områden så att man får 900 områden 100-999. Därefter kan delas in i områden med 4 siffror 1000-9999, etc.

Fördelningen av verksamheterna på de 9 huvudområdena innebär en mycket grov sortering som bara ger en första överblick. Indelningen på nivån med tre sffror och 900 områden innebär fler områden än man kan hålla i huvudet.

Nivån med 90 områden 10-99 innebär en indelning som på någorlunda fattbart sätt ger en överblick över verksamheterna samtidigt som områdena på det hela taget motsvarar vanligen förekommande områdesindelningar och således inte blir för grov.

En del av områdena 10-99 är dock så omfattande att en längre gående uppdelning måste göras om man vill ha en klarare uppfattning om verksamheterna.

Systemet är uppbyggt med utgångspunkt från världens största system för klassifikation av dokument, det mer än 100 år gamla amerikanska biblioteksystemet DC, Dewey Classification, och det på det systemet senare byggda DK, eller som det också heter UDK, Universiella Decimalklassifikationen.

DC- och DKsystemen har mycket stora likheter, men har också skillnader. De klassificerar med hjälp av siffror ungefär som systemet här. Systemen är uppgjorda för **klassifikation av dokument**, medan systemet här avser **klassifikation av verksamheter**. Det är en väsentlig skillnad, men klassifikationerna i systemet här överensstämmer i stor utsträckning med klassifikationerna i DC och DK. Vilka skillnaderna är förbigås nu.

I den svenska nationalbibliografin, den officiella förteckningen över svenska dokument, och i svenska forskningsbibliotek och folkbibliotek används i första hand för klassifikation av dokument ett svenskt system, som är mycket udda i jämförelse med system som används i andra länder, SAB:s klassifikationssystem, upprättat 1921 av Sveriges Allmänna Biblioteksförening, senare reviderat.

SAB-systemet klassificerar med hjälp av bokstäver och har huvudområden betecknade med ”stora” boksäver A-Ä (versaler). Som indelningsgrund därefter används ”små” bokstäver (gemena). Siffror används ibland som tilläggsbeteckningar.

DC, DK och SAB har samma dokument att klassificera och områdena i de olika systemen har ofta samma omfång, men med olika beteckningar. Som exempel kan nämnas, att område 2 i DC och DK gäller religion, medan i SAB religion betecknas C.

Allmänt kan sägas, att DC-och DK-systemen har fördelar framför SAB-systemet, men att en övergång till DC eller DK i svenska nationalbibliografin och i svenska bibliotek inte varit möjlig på grund av att så mycket sedan 1921 är klassificerat enligt SAB. På senare tid tycks man dock i svenska bibliotek inrikta sig på att övergå till DC,vilket är olyckligt eftersom DC inte är helt bra med hänsyn till samhällsplaneringens problem.

I systemet för verksamheter har klassifikationerna för dokument så att säga översatts till klassifikationer för verksamheter, tonvikten har lagts vid de verksamheter som dokumenten beskriver eller är resultat av.

Kort om skillnader mellan klassifikations-systemet för verksamheter och bibliotekssystemen DC, DK och SAB.

DC, DK och SAB konstruerades innan demokratin i praktiken slagit igenom ordentligt. Världen styrdes av, som de trodde, visa herrar, som styrde efter vad de trodde vetenskapliga principer. I deras schemor finns inte särskilda platser för politiska krav o d. I klassifikationssystemet för verksamheter har område 3 gjorts till ett område för politik. Opolitiska delar har flyttats till områdena 6 och 7. I områdena 36-39 finns plats för polititska krav. Opolitiska delar av DC-DK 36-39 har flyttats till områdena 6 och 7.

DC, DK och SAB skiljer inte väl mellan ingenjörsmässiga konstruktionsverksamheter o d och tillverkning av det konstruerade.

I klassifikationssystemet här görs sådan åtskillnad att allt tillverkningsarbete finns i avdelningarna 66-69. Exempelvis finns tillverkning av transportmedel i DC och DK i avdelningen 62 för ingenjörskonstruktioner, men finns i schemat här på 689, där DC inte har någonting och DK Tekniskt hobbyarbete.

Den stora maskin- och elindustrin har DC och DK på avdelningen 62 för ingenjörskonstruktioner. I schemat här finns tillverkningarna på 682 och 683. På 682 har DC och DK bara hovslageri och tillverkning av möbelbeslag o d, något som vittnar om att DC och DK i de här avseendena är gammalmodiga.

DK har flyttat en stor del av träindustriarbetena från 674 till 630, som avser lantbruk o d. I schemat här kvarligger skogsindustrin på 674. DK har också handel med skogsprodukter och skogspolitik på 630. I schemat här finns den handeln på 653 och skogspolitiken kommer på 38.

SAB är dåligt utvecklat när det gäller arkitektur och formgivning av fysiska miljöer. Formgivning av hus och anläggningar placerar SAB vanligen på avdelningarna för ingenjörer, byggmästare och byggnadsarbetare, vilket är tokigt. Stadsplanering od hör hemma inom avdelningen för översiktlig planering (Ict), men SAB har skapat en helt ny avdelning för detta , Odg.

Opolitiska delar av offentlig förvaltning, bl militära verksamheter, som inte kan hänföras till speciellt fack, har här placerats på 652, handel har placerats på 653, transporter på 656, penningverksamheter på 657, arbete på 658. Problem med sociala miljöer och beteenden finns på 79. Opolitiska delar av utbildning har placerats på 7957.

Språkliga verksamheter finns på område 80. I DK ligger de på 80, men i DC på 4. Område 80 stämmer bra med hänsyn till SABs områden. Område 4 har blivit ett område för sambandsforskning. DC-DK 0 har huvudsakligen lagts in i område1. Tidningar finns på 90.

Det nämnda är exempel på skillnader mellan klassifikationssystemet för verksamheter och biblioteksystemen DC, DK, SAB. En detaljerad redogörelse om skillnaderna finns i en särskild bok:" Kapitel 8. Klassifikationssystemet för verksamheter . En jämförelse med DC (Dewey Decimal Classification),
DK (Universiella decimalklassifikationen) och
SAB (Sveriges allmänna biblioteksförenings system på svenska bibliotek)." Har delats upp på två pdf-filer (149+140=289 sidor):
Klassifikationssystemet. Bok 9 feb 1996, del 1 sid 1-402
(http://wimnell.com/omr025.pdf)
Klassifikationssystemet. Bok 9 feb 1996, del 2 sid 501-913
(http://wimnell.com/omr026.pdf)
Efter 1996 har klassifikationssystemet illustrerats många gånger. I sammanställningen nu finns med om Libris/SAB och senaste DC.

Klasssifikationssystemet för verksamheter är gjort med hänsyn till samhällsplaneringens problem, vilket inte gäller för DC, DK och SAB. Svenska biblioteks övergång till DC är inte någon bra utveckling.

Forskningen om samhällsplaneringens problem.

Ämnet om samhällsplaneringens problem har utretts i samband med forskarutbildningen i samhällsplanering vid Nordiska Institutet för Samhällsplanering, Nordplan. Intitutet bildades 1968 av de nordiska länderna med plats i Stockholm. Av någon anledning lades det ner efter ett par decennier.

Innan nedläggningen publicerade intitutet dock en rapport, Nordplan meddelande 1986:5, "Sven Wimnell : Samhällsplaneringens problem: ett klassifikationssystem som hjälpmedel." Systemet ordnar samhällsplaneringens problem på ett systematiskt sätt. Enligt Libris finns rapporten på bibliotek :

Umeå universitetsbibliotek,
Kungl. biblioteket,
Nordregio, Biblioteket,
Riksdagsbiblioteket,
Stockholms universitetsbibliotek, Geobiblioteket,
Lunds universitets bibliotek, Universitetsbiblioteket,
Malmö stadsbibliotek, Informations- och lånecentralen och
Sveriges lantbruksuniversitets bibliotek, Alnarpsbiblioteket.

När Internet kom till på 1990-talet belystes klassifikationssystemet och samhällsplaneringens problem med hjälp av det som fanns där och 1998 lades på Internet in Sven Wimnells hemsida: http://wimnell.com "Samhällsplaneringens problem. Hur ska man kunna förbättra världen? Med ett klassifikationssystem för mänskliga verksamheter. "

Redovisningen omfattar sju inledande dokument och 129 dokument med innehåll i verksamhetsområden i huvudområden numrerade 1-9, som formar världens framtid. De 129 dokumenten är numrerade 10-99 (tvåsifferområden), i en del fall uppdelade på underområden med tre siffror eller fler. Utvecklingen mot framtiden beror huvudsakligen av människornas verksamheter.

På hemsidan finns myndigheter och privata företag och organisationer, arbetare, tjänstemän, filosofer, forskare, lärare, elever, författare, människor av alla slag med alla upptänkliga verksamheter, yrkesverksamheter, fritidsverksamheter, tankeverksamheter o s v.

De 129 sidorna på hemsidan avser att i första hand belysa hur verksamheterna fördelas på de 129 områdena. De innehåller inte de senaste aktualiteterna. De kompletteras av särskilda utredningar, vanligen i pdf-format, som nås via länkar på sidorna, och som vartefter innehåller aktuella saker som gäller problem och konflikter som ska lösas på vägen mot framtiden.

De särskilda utredningarna finns förtecknade i följande pdf, som också innehåller innehållsförteckningar till de senaste årens utredningar.

Sven Wimnell 080203+++: Samhällsplaneringens problem. Hur ska man kunna förbättra världen? Ett forskningsarbete. Utredningar och deras innehåll. (http://wimnell.com/omr40zf.pdf)

De senaste utredningarna.

Redovisar var för sig ofta aktuella saker i alla 129 delområdena. Här i kronologisk ordning med den senaste allra överst:

Sven Wimnell 16 maj 2012: Politik i maj 2012 och socialdemokraternas möjligheter att vinna valet 2014.
http://wimnell.com/omr36-39zq.pdf

Sven Wimnell 10 april 2012: Universitet och högskolor. Utbildning och forskning.
http://wimnell.com/omr40zh.pdf

Sven Wimnell 28 februari 2012: Yttrande till Plan- och byggnadsnämnden i Strängnäs kommun angående järnvägen i Strängnäs.
http://wimnell.com/omr71m.pdf

Sven Wimnell 10 februari 2012: Alliansregeringens verksamheter i februari 2012 och en socialdemokratisk skuggregering.
http://wimnell.com/omr36-39zp.pdf

Sven Wimnell 11 januari 2012:
Kulturutredningar och kulturbudgetar.
http://wimnell.com/omr70c.pdf

Sven Wimnell 10 januari 2012: Samhällsplaneringens problem. Hur ska man kunna förbättra världen? Politik inför 2012. Det behövs ordentliga och hederliga planeringar för många delområden i nio huvudområden.
http://wimnell.com/omr36-39zo.pdf

Sven Wimnell 9 jan 2012:
http://Världsarvslistan http://whc.unesco.org/en/list/
http://wimnell.com/omr91b.pdf

Sven Wimnell 16 juni 2011:
Fysisk planering i Sverige. (Område 71)
http://wimnell.com/omr71l.pdf

Boverket maj 2011: Regelsamling för hushållning, planering och byggande. Lagar med förordningar och föreskrifter.
Plan- och bygglag (2010:900), Miljöbalken m m.
http://wimnell.com/omr71k.pdf

Sven Wimnell 26 maj 2011: Något om socialdemokrater och politik april-maj 2011.
http://wimnell.com/omr36-39zn.pdf

Sven Wimnell 10 maj 2011: Barnfattigdom och annan fattigdom.
http://wimnell.com/omr36-39zm.pdf

Sven Wimnell 4 maj 2011: Om mänskliga rättigheter 2007 i alla världens länder enligt Urikesdepartementets utredningar.
http://wimnell.com/omr103a.pdf

Sven Wimnell 29 april 2011: Brev till kommunstyrelsen i Strängnäs om järnvägen i Strängnäs. http://wimnell.com/omr71i.pdf

Sven Wimnell 20 april 2011: En samhällsbeskrivning. Hushållsekonomi. Politisk planering. Socialdemokraternas extrakongress och början på ny politik. Jobbskatteavdragen. Skolan. Järnvägen i Strängnäs.
http://wimnell.com/omr36-39zl.pdf

Sven Wimnell 8 april 2011 Statliga myndigheter mm och några av deras webbkartor på Internet.
http://wimnell.com/omr40zg.pdf

Sven Wimnell 18 feb 2011+ 21 mars: Till socialdemokraternas valberedning. Om politik för en ny partiledare. + Till socialdemokrater om kongressmaterial och framtidsplanering.
http://wimnell.com/omr36-39zk.pdf

Sven Wimnell 30 december 2010 : Samhällskunskap, framtidsplanering och hjälpmedel för socialdemokraterna när de ska forma sin nya politik.
http://wimnell.com/omr36-39zj.pdf

Sven Wimnell 20 december 2010 : Klassifikationssystem för verksamheter. Förbättring av länkkataloger för Samhällskunskapen i skolan. Regeringens arbete.
http://wimnell.com/omr36-39zh.pdf

Sven Wimnell 30 november 2010 : En fortsättning på omr 36-39zf. Klassifikationssystemet, samhällskunskapen, partierna, skatterna, s-problemen, framtidsplaneringen, hälsa och jämlikhet mm.
http://wimnell.com/omr36-39zg.pdf

Sven Wimnell 25 oktober 2010 : En fortsättning på 36-39ze. Samhällsplaneringens problem, grundskolan och politik hösten 2010.
http://wimnell.com/omr36-39zf.pdf

Sven Wimnell 25 juni 2010 : En fortsättning på 36-39zd. Samhällsplaneringens problem, gymnasiet och politik april-juni 2010.
http://wimnell.com/omr36-39ze.pdf

Sven Wimnell 10 april 2010 :En fortsättning på 36-39zc. Politik mm. Grundskolan. Universitet och Högskolor.
(http://wimnell.com/omr36-39zd.pdf)

Sven Wimnell 8 mars 2010 : Politik i början på 2010. Skolverkets förslag. Demonstration av klassifikationssystem för verksamheter. En fortsättning på 36-39za.
(http://wimnell.com/omr36-39zc.pdf)

Sven Wimnell 31 januari 2010: Statistikområden i Statistisk årsbok för Sverige 2010 och något om planering, hushållsekonomi och skatter o d.
http://wimnell.com/omr36-39zb.pdf

Sven Wimnell 30 januari 2010: Planering, klimat och välfärdsfördelning.
(http://wimnell.com/omr36-39za.pdf)

Bifogas på nästa sida: Innehållsförteckningen för

Sven Wimnell 10 januari 2012: Samhällsplaneringens problem. Hur ska man kunna förbättra världen? Politik inför 2012. Det behövs ordentliga och hederliga planeringar för många delområden i nio huvudområden.
http://wimnell.com/omr36-39zo.pdf

Innehållet i omr36-39zo.pdf.

Sven Wimnell 10 januari 2012:
Samhällsplaneringens problem. Hur ska man kunna förbättra världen? Politik inför 2012. Det behövs ordentliga och hederliga planeringar för många delområden i nio huvudområden.
http://wimnell.com/omr36-39zo.pdf

Innehåll:

sid

8 **En inledning om det förgångna.**
8 Universum.
8 Livet på jorden.
9 Världshistorien fram till 1995.
18 Makthavare i världen efter andra världskriget.
20 Sverige under 1900-talet.
23 Medicinhistoria.
24 Teknikhistoria.
26 1900-talet.
30 50 år med FN.
34 Naturkatastrofer och klimat efter 1995.
38 Människornas agerande efter 1995.
39 Förenta Nationernas Millenniedeklaration. År 2000.
47 Läget i världen 2002.
49 Mänskliga rättigheter 2007 i alla världens länder.
54 Förhållanden i Sverige och världen. 2010.
59 Om FNs klimatmöte i Durban 2011.
60 Dålig kunskap om klimatmål. 2011
61 Därför behöver Sverige reformera sin forskning. 2011.

64 **Samhällsplaneringens problem.**
Hur ska man kunna förättra världen?
En planeringsfilosofi med ett klassifikationssystem för mänskliga verksamheter

65 En inledning om planering.
67 **Samhällsplaneringens problem. Hur ska man kunna förbättra världen? Det är människornas verksamheter som avgör världens framtid. För framtidsplaneringen har arbetats fram en planeringsfilosofi och ett klassifikations-system för mänskliga verksamheter som ska ge bättre underlag för kunskaper om verksamheterna och deras samband - för bättre demokrati och bättre framtid i en gemensam värld.**
(Se även Sven Wimnells hemsida http://wimnell.com)
68 Systemets avdelningar på högsta nivån.
68 Människornas levnadsvillkor beror av fyra föränderbara faktorer.
68 Förändringsprocesserna i världen hålls i de mest väsentliga avseendena igång av människornas verksamheter.
68 Människorna påverkar genom verksamheter i fyra olika roller.
68 Individer och samhällen planerar framtiden.
70 De nio verksamhetsområdena har delats upp så att det blir 129 verksamhetsområden
71 En sida med en sammanfattning av områdena 1-9.
72 Två sidor med något utförligare om 1-9
74 Två sidor med de 129 områdena.
Klassifikationssystem för verksamheter.

76 Människorna har olika behov av information i de olika rollerna.
77 Bilder med samband mellan områdena 1-9 mm och något om informationsflöden.
78 De stora huvudområdena och deras samband. Den fundamentala påverkanskedjan.
79 Schema med politiska och opolitiska planeringar.
80 Schema över påverkans -och förändringdproblem.
81 Bild med pilar för påverkan mellan olika områden.
82 Ett schema med alla verksamheterna 10-99.
83 Schema om inre och yttre verkligheter och verksamheter.
84 Hjärnan. Funktioner.
85 Hjärnan. De inre delarna.
86 Om den fundamentala påverkanskedjan.
87 System för att skaffa och sprida kunskaper och värderingar.
88 De olika mediernas andel av befolkningens mediekonsumtion.
89 Informations- och kunskapsflöden.
90 Informationsstress vår nya folksjukdom.
91 Klassifikationssystemet för verksamheter ochbiblioteksystem
92 Kort om skillnader mellan klassifikationssystemet för verksamheter och biblioteksystemen DC, DK och SAB.

93 **Inre och yttre verkligheter.**

93 Människorna avgör tillsammans världens framtid. Samspel med symboler.
93 Rådande och väntade bristsituationer och konfliktrisker medför krav om mer och bättre planeringar.
95 Inre verkligheter, spekulativt tänkande och empirism. Framtidsplaneringens möjligheter. Medvetande. Ansvar.
96 Problemen har hopat sig och finns framför allt i de sociala miljöerna som formar de inre verkligheterna.
97 Individens möjligheter att förbättra för sig. Att påverka och förändra individer och miljöer.
98 Symboler, symbolsystem, informationsmedel, informationskanaler, informationskanalsystem.
98 Människorna kan påverka fysiska ting med fysiska krafter och påverka psyken med information.
99 Processer i de inre verkligheterna som föregår människornas agerande i den yttre verkligheten.
100 Inre verkligheter och åsikter förändras vartefter. Åsiktsledande institutioner och organisationer.
101 Människor i samspel. Inre verkligheter och verksamheter kommer till uttryck i yttre verksamheter.
102 Viljor, framtidsvisioner, problem, makt och planeringar.
103 Inre och yttre verkligheter och verksamheter hos personer och organisationer.
103 Sändare, förmedlare, mottagare, överföringsfel och problem.

104 **Om innehållet i de 129 områdena i huvudområdena 1-9.**

105 **Innehållet i utredningarna http://wimnell.com/ omr36-39zb.pdf-zh.pdf :**

105 Statistikområden i Statistisk årsbok för Sverige 2010 och något om planering, hushållsekonomi och skatter o d. http://wimnell.com/omr36-39zb.pdf

106 Politik i början på 2010. Skolverkets förslag. Demonstration av klassifikationssystem för verksamheter. (http://wimnell.com/ omr36-39zc.pdf)

112 Politik mm. Grundskolan. Universitet och Högskolor. http://wimnell.com/omr36-39zd.pdf

117 Samhällsplaneringens problem, gymnasiet och politik april-juni 2010. http://wimnell.com/omr36-39ze.pdf

128 Samhällsplaneringens problem, grundskolan och politik hösten 2010. http://wimnell.com/omr36-39zf.pdf

132 Klassifikationssystemet, samhällskunskapen, partierna, skatterna, s-problemen, framtidsplaneringen, hälsa och jämlikhet mm. http://wimnell.com/omr36-39zg.pdf

140 Klassifikationssystem för verksamheter. Förbättring av länkkataloger för Samhällskunskapen i skolan. Regeringens arbete. http://wimnell.com/omr36-39zh.pdf

145 **Om världsåskådningar, världsbild. livsåskådningar. människosyn, psykologi, moral, lärdom, vetenskap, filosofi, religioner, demokrati och ideologier,**

145 Världsåskådning,
145 Världsbild
147 Livsåskådning
148 Människosyn
149 Psykologi
156 Moral. Etik.
162 Lärdomen, vetenskaperna och tänkandet har utvecklats.
162 Idé- och lärdomshistoria,
163 Vetenskapshistoria,
164 Filosofihistoria.
171 Religioner.
173 Demokrati.
180 Ideologier

188 **Så styrs Sverige.**

188 Så styrs Sverige.
188 Framtidskommissionen
191 Det demokratiska systemet i Sverige
192 Så arbetar regeringen och Regeringskansliet
193 Den svenska förvaltningsmodellen - tre nivåer
194 Sverige och EU
195 Internationellt samarbete: Sverige och FN
196 Sveriges regeringar under 100 år
198 Regeringen och departementen
200 Något om skatte- och bidragshistoria.
203 2010. Förvärvsarbetande icke-pensionärer utan barn. Skatt.
203 2011. Förvärvsarbetande icke-pensionärer utan barn. Skatt.
204 Svensk politik från 2005. En förtekning över 29 st utredningar.

206 **Innehållsförteckningar till 5 utredningar:**

206 Samhällskunskap, framtidsplanering och hjälpmedel för socialdemokraterna när de ska forma sin nya politik. http://wimnell.com/omr36-39zj.pdf

210 Till socialdemokraternas valberedning. Om politik för en ny partiledare. + Till socialdemokrater om kongressmaterial och framtidsplanering http://wimnell.com/omr36-39zk.pdf

214 En samhällsbeskrivning. Hushållsekonomi. Politisk planering. Socialdemokraternas extrakongress och början på ny politik. Jobbskatteavdragen. Skolan. Järnvägen i Strängnäs. http://wimnell.com/omr36-39zl.pdf

217 Barnfattigdom och annan fattigdom. http://wimnell.com/omr36-39zm.pdf

218 Något om socialdemokrater och politik april-maj 2011. http://wimnell.com/omr36-39zn.pdf

Utredningen nu är en fortsättning:

Sven Wimnell 10 januari 2012: Samhällsplaneringens problem. Hur ska man kunna förbättra världen? Politik inför 2012. Det behövs ordentliga och hederliga planeringar för många delområden i nio huvudområden. http://wimnell.com/omr36-39zo.pdf

221 **Något om läget inför 2012**

221 Världen.
223 Läs på! Världen har förändrats
225 Optimism: Många julljus i mörkret.
227 Mot en fredligare värld.
229 Kinesiska varningssignaler
230 Världsbefolkningen.
231 Utrikesministerns nyårskrönika inför 2012.
233 En skolhistoria:
233 Medeltiden och 1500-talet
233 1600-talet och 1700-talet
234 Folkskolan
234 1800-talet och halva 1900-talet
234 Efterkrigstidens skolreformer
235 Världsbilden och makten.
236 Makt och sociala relationer i världen 1914
237 Tänkesätten och de sociala relationerna.
238 Utdrag ur “Det svenska folklynnet” (1911)
239 Så förändrade stordriften Sveriges kulturlandskap

242 **Socialdemokraterna och moderaterna**
242 Socialdemokraterna 1932-1976 och tiden därefter.
242 Moderaterna är vår tids arbetarparti
243 Välkommen till borgerligheten
244 Ge dygden utrymme att blomstra
246 Marx och krisen
247 Det borgerliga samhället : i tur och retur?
260 Bogerligheten, alliansen, överklass och underklass.
261 Om överheten
263 Så bör regeringen ta hand om sina myndighetschefer
265 Något om klass
274 Något om makt

287 Om moderaternas idéprogram hösten 2011
288 Moderaternas idéprogram hösten 2011
302 Budgetpropositionen för 2012
303 Socialdemokraterna budgetmotion hösten 2011
304 Budgetdebatt i riksdagen hösten 2011.
309 Partiledardebatt i riksdagen hösten 2011.
324 Moderaterna och socialdemokraterna
325 De gamla problemen har ersatts med nya
326 Alliansregeringens utförsäljning av välfärden.
327 Gyllene tillfälle för Socialdemokraterna.
328 Carema-gate bör vara slutet för vinst i vården
330 Larm om vanvård utreds sällan ute i verkligheten
332 Anställda uppmanas tävla i att spara pengar
335 Jag förstår inte hur personalen orkar
336 Vill man ha kvalitet i vården så finns det inga genvägar
337 Dålig upphandling leder till skandaler i äldreomsorgen
340 Obegripligt att regeringen inte har lärt sig av historien
342 Svensk skola under OECD-snittet
343 Just nu går hela SR:s tablå till attack: det handlar om skolan
344 Tillsammans kan vi förbättra lärarnas arbetssituation
345 Välkommen invit om lärarnas arbetstid
346 Ett viktigt besked för Sveriges lärare
347 Därför måste Sveriges lärare ha 10.000 mer i månaden
349 S vill ha en nationell IT-strategi för skolan
350 Hög tid att regeringen agerar om friskolorna
351 Kortsiktig nytta ett hot mot all högre utbildning
354 Skolorna.
357 Eleverna i skolorna når inte de resultat som man kan önska.
360 Om 36-39za - 36-39zh
360 Skolans värdegrund och uppdrag
364 Samhällskunskap
368 Överblick och sammanhang.
375 Ung och bortskämd" Program i SVT1 november 2010
377 Medborgarskolan 3 jan 2012. Kurskatalog till alla i brevlådan.
377 Republikanerna försvårar för minoriteterna att rösta
379 Fånga handsken från S

381 **Mål för välfärden och medel för välfärden.**
386 Jämlikhetsanden.
388 Sjuka klyftor.
390 Behovet av rättvisa.
391 Stockholms stad måste anställa fler med funktionsnedsättning
393 Folkhälsomål.
395 Svenskarnas ohälsa kostar minst 120 miljarder per år
396 Folkhälsopolitisk rapport 2010
398 Konsumentverkets hushållsbudgetar för 2011 och bostadskostnader mm.
401 Månadskostnader år 2011, förvärvsarbetande icke-pensionärer.
402 Årskostnader år 2011, förvärvsarbetande icke-pensionärer
403 Skatter i Sverige. Skattestatistisk årsbok 2010.
404 2006. Förvärvsarbetande icke-pensionärer utan barn.
404 2010. Förvärvsarbetande icke-pensionärer utan barn.
405 2011. Förvärvsarbetande icke-pensionärer utan barn
405 Överskotten har ökat
406 LOs lönerapport 2010
407 M:s ekonomiska politik gynnar höginkomsttagare
409 LOs lönerapport 2011
410 Socialdemokraterna. På väg mot en kunskapsbaserad ekonomi.
412 Socialdemokraternas budgetförslag i korthet
414 Socialdemokraternas budgetförslag i olika områden

416 **Några ord till slut.**

416 Förenta Nationernas Millenniedeklaration
418 Hur har det gått?
419 Människornas verksamheter och levnadsvillkor
421 Politikerna har makten att förbättra världen.
424 Utredningar om socialdemokraternas politik
425 Partiprogram för Socialdemokraterna.
426 Den orättvisa skolan,
427 Ojämna villkor för hälsa och vård
430 De fysiska och sociala miljöerna ingår i område 7.
432 Socialdemokraternas förslag på delområdena i område 7
432 Socialdemokraternas förslag på delområdena i område 6
433 Område 64 berör hushållen och är av stor betydelse för dem.
434 Område 5
434 Områdena 1-4 och 11-19

435 **Klassifikationssystemet för verksamheter.**
Med socialdemokraternas budgetmotion hösten 2011.

438 1 Psykologiska och filosofiska verksamheter
444 2 Religiösa verksamheter o d.
445 3 Politikvetenskaper. Politiska verksamheter.
454 4 Sambandsforskningsverksamheter.
455 5 Naturforskning. Matematikverksamheter.
461 6 Teknologiska / Ekonomiska verksamheter.
462 61 Hälso- o sjukvårdsverksamheter, räddning o d. Veterinärverksamheter. Med s-förslag
466 63 Biologisk produktion. Jordbruk, skogsbruk, jakt, fiske. Med s-förslag.
469 644 El-, gas-, värme-, vatten- hygienförsörjning o d. Med s-förslag
476 653 Handelsverksamheter. Med s-förslag.
478 656 Transportverksamheter, resbyrå, lagring o d. Med s-förslag.
483 657 Penningverksamheter. Finans. Försäkring. Skatter. Med s-förslag.
519 658 Allmän företagsekonomi. Arbetsförmedling och arbetsmarknad. Med s-förslag.
542 7 Formgivning av fysiska och sociala miljöer.
544 70 Allmänt om konst och kultur. Med s-förslag.
547 71 Övergripande formgivning/planering av fysiska miljöer. + 72 Formgivning av byggnader och anläggningar, arkitektur. Med s-förslag.
563 7951 Sociologi. Socialvård. Med s-förslag.
565 7952/7956 Sociala miljöer och sociala verksamheter i fysiska miljöer. Med s-förslag.
569 7957 Undervisning o d. Forskning. Med s-förslag.
581 7958 Sociala miljöer och sociala verksamheter i boendet. Med s-förslag.
584 8 Språk. Litteraturvetenskap. Skönlitteratur.
586 9 Saklitterärt. Allmän geografi, allmän historia. Biografi.

588 Uttalande från socialdemokraterna 30 dec 2011.
590 **Socialdemokraternas budgetmotion hösten 2011.**
-679 **Finns av utrymmesskäl ej med i alla exemplar.**

Något om skatte- och bidragshistoria.

8 april 2004. Från http://wimnell.com/omr36-39k.pdf :

"Jag har noga följt riksdagens fördelningspolitik sedan 1964 och nästan varje år lämnat kommentarer och förslag. De nuvarande statsråden var 1964 i genomsnitt 13 år gamla.

Fram till den 20 april 1989 skrev jag 4920 sidor om skatte-och bidragssystem o d. Den 20 april 1989, som var SAPs hundraårsdag, började jag en ny serie som då började med sidan 1. Mina utredningar har vanligen gått till statsråd, i första hand statsministrar, finans- och skatte-, social-, och bostadsministrar, till ledarna för alla eller de största partierna inom eller utom regeringen, samt ibland till riksdagsutskott. Sedan jag börjat lägga in skatteutredningarna på min hemsida, http://wimnell.com , har den gamla sidnumreringen upphört. Sista sidnumret var 3557 den 8 april 2004.

Under mellankrigstiden och tiden närmast efter andra världskriget var en väsentlig del i hushållsstrukturen att av makar var den ene, vanligen mannen, förvärvsarbetande med inkomster till hushållet, och den andre, vanligen frun - hemmafrun, var hemma och skötte hemmet. Skattesystemet byggde på det och innehöll sambeskattning av makarna. Kvinnorna skulle bli gifta och försörjda. Ogifta kvinnor fick försörja sig själva. Sedan började fruarna ta arbete och systemet med sambeskattning började te sig alltför ålderdomligt.

Bl a med uppgiften att avskaffa sambeskattningen arbetade Allmänna Skatteberedningen i början av 60-talet. Utredningens förslag var dåliga, det enda som kom ut av utredningen var momsen. Finansminister Gunnar Sträng (s) tillsatte Familjeskatteberedningen, som lämnade förslag som kan betecknas som svagsinta.

Gunnar Sträng utfomade på egen hand, med sina närmaste medhjälpare, 1970 års skattereform. I reformen avskaffades, huvudsakligen, sambeskattningen, men Sträng lyckades inte göra en reform som tillgodosåg kravet på skatt efter förmåga vilket hade varit möjligt. Ett led i reformen var en hemmamakeskattereduktion, som till en del fyllde några krav om skatt efter förmåga. Denna skattereduktion smälte sedan bort med inflationen och togs såsmåningom bort helt. När den togs bort hade hushållsstrukturen förändrats så att det inte fanns många hemmafruar kvar.

Det har hela efterkrigstiden funnits sådana som klagat över höga marginalskatter. I skattepropositionen 1970 tog Sträng bort allt om marginalskatter, han menade, att det viktiga var skatterna och inte marginalskatterna. Efter reformen var visserligen skatteskalan vid höga inkomster böjd uppåt, men det fanns en komponent som gjorde, att kurvan blev nästan rak. De gamla marginalskattekverulanterna fortsatte dock att tala om att marginalskatterna ökade med stigande inkomst, trots att så inte var fallet.

Under 50-och 60-talen var bostadsbristen ett stort politiskt kapitel. Det s k miljonprogrammet under 60-talet och början av 70-talet gav en miljon nya bostäder, en fantastisk satsning. Efteråt har många klankat på bostäderna från programmet, men lägenheterna håller god standard. Brådskan att bygga bort bostadsbristen gjorde att det blev många stora flerbostadshus, som sedan ogillades av somliga. De som fick bostäder fick ändå någonstans att bo, vilket är en fördel. På senare tid har kommit propåer om att stadslandskapen är för litet stadslika och att det behövs mer tät bebyggelse. När miljonprogrammet var utfört gick musten ur och det har sedan knappast funnits någon bostadspolitik med prisvärt engagemang. Efter miljonprogrammet följde småhusbyggande. Ingvar Carlsson var den förste bostadsministern (som inrättades på 70-talet, nu finns ingen bostadsminister) och avskaffade paritetslånen som betalades av de boende och ersatte dem med räntebidrag som betalades av staten. Senare har gjorts försök att förbättra bostadsfinansieringssystemet.

I 1970 års skatterform fanns kvar den kapitalinkomstbeskattning som gjorde att det gick att tjäna stora pengar på ränteavdrag, eftersom skattelättnad av ränteavdrag följde förvärvsinkomstens marginalskatt. I 1982 års skatterform ändrades dessa avdragseffekter något. I 1990 års skattereform skildes kapitalinkomstskatten från skatt på andra inkomster, varigenom effekterna av ränteavdragen fick en bättre form.

Det har hänt mycket i skattesystemet sedan 1970. En tid minskades inkomstskatterna och i stället ökades arbetsgivaravgifterna. Senare har det gått i andra riktningen: arbetsgivaravgifter har minskats och istället har införts egenavgifter på inkomstsidan, och nu håller man på och reducerar egenavgifterna genom avdragsrätter.

Bostadsbidragen har ändrats många gånger sedan 1970 och sällan med goda resultat. Många av dem som i regeringarna sysslat med bostadsbidrag har blivit landshövdingar. Långa tider levde riksdagsmännen i tron att barnen i Sverige bara bestod av tvillingar, man buntade ihop barnen två och två och gav bostadsbidrag per par. För avtrappning av bostadsbidrag fanns länge två procensatser, den högsta 23 %, nu är det en på 20%. I mitten på 70-talet förlorade socialdemokraterna regeringsmakten till de borgerliga, som införde flerbarnstillägg. 1982 återtog socialdemokraterna makten.

I skattesystemet fanns mellan 1970 och 1990 mycket höga marginalskatter vid höga inkomster. Bostadsbidrag kunde utgå vid mycket höga inkomster i fall med många barn, och vid höga inkomster kunde summan av avtrappning och marginalskatt ligga nära 100 %. Hans Gustafsson var den bäste bostadsministern och på mitt förslag överförde han en del av bostadsbidragen till ej avtrappade flerbarnstillägg, vilket i några fall minskade de annars otrevliga höga summamarginaleffekterna.

Hans Gustafsson införde också, efter påpekanden från mig, bostadsbidrag för barnlösa med låga inkomster, dels ett s k ungdomsbostadsbidrag, dels ett bidrag för äldre icke-pensionärer med låga inkomster. Det senare bidraget har i ovist nit tagits bort i samband med nedragningarna under 90-talet, men bör återinföras enligt mina förslag.

I 1990 års skattereform sänktes marginalskatten mycket avsevärt för de högsta inkomsterna, reformatorerna räknade med "dynamiska effekter" som skulle göra så att staten ändå skulle få in tillräckligt med pengar för den förlust staten gjorde med de sänkta marginalskatterna. De dynamiska effekterna som verkligen uppstod skulle redovisas när de hade uppstått. Redovisningar har förekommit, men har smygits undan, det har nog inte uppstått så mycket dynamiska effekter man hoppats på, men det är inte heller lätt att räkna ut. Nu är det glömt att marginalskatterna sänktes rejält för höga inkomster och höginkomsttagare fortsätter med att kräva sänkta marginalskatter.

I samband med 1990 års skattereform ändrades bostadsbidragen för barnfamiljerna. Ändringarna av skatterna medförde behov av ändrade bobidrag, och barnfamiljerna kompenserades i bostadsbidragen, noga räknat kompenserades två gånger, men det var det nog inte många som förstod. En förändring var att tidigare fem kategorier barnantal minskades till tre: ett, två och tre+. Det finns numera inte många familjer med fyra eller fler barn.

En epokgörande och storartad förändring har inträtt med det nya systemet med maxtaxa på dagis. Det minskar marginaleffekten för berörda med ca 5%enheter. Märkligt är, att partier som vanligen brukar kräva sänkta marginalskatter, ogillat maxtaxan.

I 1970 års skattereform var skatteskalan inte indexreglerad och folkpartiledaren Bertil Ohlin, som vid den tiden var oppositionsledare, krävde många år enträget en indexreglering. Utan indexreglering och med inflation och högre löner fick staten in mer och mer i skatter, vilket Gunnar Sträng gillade. I ett TV-program kommenterade Ohlin

detta och sa, att om han varit finansminister skulle han nog också gillat en skatteskala utan indexreglering. Nu är skalan indexreglerad genom koppling till basbelopp.

I de sista skälvande minuterna innan 1990 års skattereformproposition lades fast krävde LO och fick en förändring av grundavdraget på så sätt, att grundavdraget vid en viss låg inkomst ökades på med 25% (2004 20%) av ökande inkomst och sedan vid en viss inkomst litet över 100 000 sedan minskas med 10% av ökande inkomst. Detta gör, att en skatt längst ned på 32% minskades till 24% (2004 25,6%) i ett intervall och därefter ökas till 35,2% för att vid vissa höga inkomster gå ned till 32%, och över den s k brytpunkten öka till 52% och längst upp till 57%. Detta lär vara föga känt av den stora allmänheten. I de hjälpredor de skattskyldiga får från myndigheterna inför deklarationen finns inte detta nämnt, däremot finns tabeller med grundavdrag för olika inkomster, men det lär inte vara många som med ledning av tabellerna räknar ut vilka marginalskatterna är i olika inkomstlägen.

Jag har aldrig vågat föreslå politikerna att studera systemet med höjningar och sänkningar av grundavdraget, därför att jag fruktar att om de okunniga politikerna ger sig på det, och börjar ändra, blir det bara sämre.

Skatteskalan före 1970 och i 1970 års skattereform bestod av många skikt med allt högre skattesatser. Det stora antalet skattesatser gjorde skattesystemet onödigt otrevligt och komplicerat. Många år föreslog jag förenklingar av skalan till tre skikt. Mina förslag har burit frukt. I 1990 års skattereform var det i princip två skikt (bortsett från det buckliga grundavdraget), som åstadkoms av den procentuella kommunalskatten och av den kommunala plus den statliga procentuella skatten över den s k brytpunkten, ett begrepp jag införde för länge sedan. I slutet på 90-talet har det blivit ett skikt till allra överst där den statliga skatten ökar till 25%. Den gamla skalan med många skikt är nu bortglömd.

Ett stort fel med det nuvarande skattesystemet är att det inte fördelar efter bärkraft. Enligt min mening har man ingen kraft att betala skatt förrän man har inkomster över det som behövs för att leva med en rimlig lägsta levnadsstandard. År 2004 är de lägsta rimliga levnadskostnaderna för vuxna icke-pensionärer avrundat 108 000 kr per år för ensam och 162 000 kr per år för två makar/sambor. (2006 120 000 respektive 180 000) Makar/ sambor 150% av ensam. (2009 130/195) (2010 134/201) (2011 134/201 se "Sven Wimnell 10 maj 2011: Barnfattigdom och annan fattigdom." http://wimnell.com/omr36-39zm.pdf (2012 142/216)

Levnadsstandard beror av många förhållanden, men en viktig komponent är tillgången till pengar för det nödvändigaste. Det är dessa pengar som är av intresse när man ska konstruera ett skattesystem som fördelar efter bärkraft. Det ska redan nu sägas, att det idag, på grund av politiskt motstånd, torde vara nästan omöjligt att konstruera ett system som fördelar efter bärkraft, men man kan göra förbättringar i den riktningen.

Jag har mycket ägnat mig åt dem med låga inkomster eftersom politikerna intresserar sig så litet för dem. När det gäller icke-pensionärerna är barnlösa med låga inkomster missgynnade, för dem bör införas bostadsbidrag enligt mina förslag, som jag lämnat under många år.

Bostadsbidragen för barnfamiljerna har jag lämnat förslag om. TV-licensen är en dryg post för dem med låga inkomster, den är orättvis och missgynnar ensamstående. Licensen (avgiften) bör för hushållen ersättas med en kollektivlicens betald av staten. Jag har lämnat förslag om finansiering.

Jag har också ägnat mig åt annat, som jag inte vill kommentera nu.

Konsumentverkets hushållsbudgetar för 2012 + bostadskostnader mm.

Konsumentverket gör varje år en beräkning av vad som är rimliga kostnader för hushåll av olika storlek.
I Konsumentverkets broschyr "Koll på pengarna 2012" finns beräkningar för år 2012. Ladda ner Konsumentverket anger:

Beräkningarna innebär inte en mycket låg standard, men det är inte heller någon lyxnivå. Du ska klara dig även på längre sikt. I beräkningarna förutsätts att du inte har några funktionsnedsättningar eller sjukdomar som innebär extra utgifter för till exempel hjälpmedel eller mediciner. Det förutsätts också att du bor i lägenhet och inte har några utgifter för trädgård eller reparationer. Observera att inte alla hushållskostnader ingår i beräkningarna. Kostnader som inte ingår är till exempel för resor, hälso- och sjukvård, glasögon, presenter, semester, kalas, alkohol, tobak och spel.

Individuella kostnader per månad:

Livsmedel: Mat: Alla måltider i hemmet. Matkostnad för alla måltider i Konsumentverkets matsedel. Det är en fyraveckors näringsberäknad matsedel som täcker dagsbehovet av energi och näring för respektive åldersgrupp. Matsedeln består av frukost, lunch, middag och 2–3 mellanmål.

Alla måltider i hemmet utom lunch. Matkostnad utom lunch fem dagar per vecka. (Barnen äter i skolan och vuxna äter på restaurang).

Övriga matkostnader som du har för exempelvis festmåltider och extra fika (hemma eller på uteställe) ingår inte i beräkningen. Du måste själv lägga till den kostnad du har för detta. Om du är ensamboende lägger du till cirka 100 kronor per månad för ökade kostnader på grund av mindre förpackningar och större svinn.

Alla mål äts hemma (Utom tilläggen 100 kr):
Kvinna 18-30 år 1720 kr per mån. 31-60 år 1670 kr. 61-74 år 1550 kr. 75- år 1510 kr.
Säg kvinna 18-60 år1690 kr per mån. 61- år 1530 kr/mån.
Man 18-30 år 2210 kr. 31-60 år 2100 kr. 61- 74 år 1920 kr. 75- år 1800 kr
Säg man 18-60 år 2140 kr per mån. 61- år 1800 kr/mån
(Om lunch äts ute 5 dagar i veckan blir livsmedelskostnaderna hemma cirka 370 kr/mån lägre för kvinnor och 490 kr lägre för män i åldrarna 18-60 år.)

Personlig hygien inkl. tandvård: Gäller sådant som tvål, tandkräm, blöjor, hårklippning m.m. samt kostnad för ett årligt tandläkarbesök (undersökning) för vuxna.
Kvinna 18-49 år 490 kr per mån. 50- år 470kr. **Säg 18-60 år 480 kr. Man 18- år 370 kr.**

Kläder, skor: Ett basbehov av vanliga kläder och skor som används till vardags, på fritiden och för något festligare tillfälle. Här ingår även tillbehör som väska, klocka och paraply.
Kvinnor 620 kr per mån, män 600 kr.

Fritid, lek: Vanliga fritidsaktiviteter, leksaker, böcker, skidor, cykel, föreningsavgift m.m. **Vuxen person 630 kr/mån.**

Mobiltelefon: Kostnaden för telefon med kontantkort.
Vuxen 180 kr/mån.

Barn- och ungdomsförsäkring: Kostnad för sjuk- och olycksfalls-försäkring för barn och ungdomar. Försäkringen avser även sjukdom samt olycksfall under fritid. **-17 år 120 kr/mån**

Gemensamma kostnader per månad:

Förbrukningsvaror: Dagligvaror som främst används för vård och skötsel av hemmet som tvätt- och rengöringsmedel, toalett- och hushållspapper m.m. **1 person 100 kr per mån. 2 pers 130 kr.**

Hemutrustning: Möbler, husgeråd, tv, dator m.m. Frys, diskmaskin och tvättmaskin ingår inte. **1 pers 420 kr per mån, 2 pers 510 kr.**

Medier: Kostnad för bredband, fast telefoni, tv-licens och dagstidning m.m. **1 pers 930 kr per mån, 2 pers 960 kr.**

Hemförsäkring: Kostar olika beroende på hemmets försäkringsbe-lopp och bostadsort. Storstad: över 200 000 invånare. Mellanstor stad: 50 000– 200 000 invånare. Mindre tätort: under 50 000 invånare.
I person storstad 120 kr per mån. 2 pers 140 kr. (Mellanstad 80/90. Mindre tätort 70/80.)

El. 2010 angavs: Den här posten är en uppskattad genomsnittlig förbrukning i kilowatt i hyreslägenhet: 1 person 180 kWh per månad, 2 personer 240 kWh. El i Stockholm fast avgift ca 60 kr per mån. KWh-pris ca 1,50 kr. (Fortum) Gör:
1 person 330 kr per mån. 2 pers 420 kr.

Övrigt:

Kollektivresor och fackavgifter (inkl a-kassa): För en 20-åring i Karlstad anger Konsumentverket: Kollektiva lokalresor 500 kr per månad och fackavgifter (inkl a-kassa) 450 kr per månad. Summa 950x12= 11400 per år. Säg 740+450 = 14280 kr per år.
I Stockholm kostar busskort 790 kr per mån (pensionär 490 kr).

För åldrar 18-60 år är kostnaderna enligt uppställning i det följande.
För livsmedel räknas här med att alla mål äts hemma (matlåda till arbetet), för ensamboende ska läggas till 100 kr per månad.
Hemförsäkring i storstad. Kostnader för alkohol, tobak, tips och spel ingår inte i någon av posterna.

Bostadskostnader:
Genomsnittlig hyra för hyreslägenheter i riket 2010 enligt SCBs Statistiska medelanden BO 39 SM 1101 var
2 rok 4622 kr per mån = 55461 kr per år.
3 rok 5633 kr per mån = 67598 kr per år.

I genomsnitt höjdes hyrorna med 2,4 procent mellan 2010 och 2011. För första gången sedan tidigt 90-tal har hyreshöjningen varit högre hos allmännyttan än de privata fastighetsägarna. De allmännyttiga bolagen höjde hyran med i genomsnitt 2,6 procent samtidigt som de privata ägarna höjde den med 2,3 procent.

Hyreshöjningen för de tre föregående åren var 2,7 procent till 2008 sedan 3,3 till 2009 och senast var den 1,6 procent till 2010. Hyresförändringen mäts enbart för lägenheter med oförändrad kvalitet och där ingen större ombyggnad skett.

Den genomsnittliga månadshyran för en lägenhet 2011 är
2 rok 4 749 kr per mån = 56 988 kr per år
3 rok 5 781 kr per mån = 69 372 kr per år.

Tabellen nedan visar den genomsnittliga månadshyran för en lägenhet på 3 rum och kök i olika regioner. Storstäderna har en högre hyresnivå än de mindre kommunerna.

Genomsnittlig ny månadshyra för 3 rum och kök 2011 efter region

Riket	5 781 ± 45	
Stor-Stockholm	6 356 ± 106	(109,9% av riket)
Stor-Göteborg	5 886 ± 95	(101,8% av riket)
Övriga större kommuner	5 829 ± 82	(100,8% av riket)
Övriga mindre kommuner	5 349 ± 71	(92,5% av riket)

Gränsen mellan större och mindre kommuner går vid 75 000 invånare.

Genomsnittlig ny månadshyra för 2 rum och kök 2011 blir
Riket 4749 ± 41

Genomsnittlig hyra för hyreslägenheter i riket 2012
Antag hyreshöjning 2011-2012 2,4%
Hyror 2012 blir då:
2rok 4863 kr/mån. Säg 4900 kr/mån = 58800 kr/år
3rok 5920 kr/mån. Säg 6000 kr/mån = 72000 kr/år

Konsumentverket anger för 2012 bostadskostnad 4900 kr per månad (inkl el) för ensam 20 år som bor i egen lägenhet 2rok i Karlstad. Utan el 330 kr blir det 4570 kr per mån.

Utrymmesstandard :
Enligt Diagram 10.2, sid 225 i SCBs Bostads- och byggnadsstatistisk årsbok 2008, hade i hyreslägenheter 2002:
Hushåll med en person - 64 år i genomsnitt ca 1,8 rok (1,77), 65 - år cirka 2,0 rok (2,08).
Hushåll med makar, 2 personer - 64 år cirka 2,8 rok (2,72), 65 - år cirka 3,0 rok (2,98).
(Siffrorna inom parentes från tabell 10.7 på sid 230 i årsboken).
I bostadsrättslägenheter, tab 10.7 ungefär som i hyrslägenheter: Ensam - 64 år 1,95 rok, 65 - år 2,46. Makar - 64 år 2,92 rok, 65- år 3,14 rok.
I småhus är rumsantalen cika 2 rum större än i hyrslägenheter: Ensam - 64 år 4,17 rok, 65 - år 4,19. Makar - 64 år 4,72, 65 - år 4,64 rok.
Mot bakgrunden av dessa siffor är det rimligt att räkna med 2rok för ensam och 3rok för makar. (Utan barn).
Boverkets principer för bostadsytor innebär att 2 rok för ensam och 3 rok för makar ger likvärdig bostandard.

<u>Bostadskostnader 2012:</u>
1 person 2 rok 4900 kr per mån = 58800 kr per år.
2 personer 3 rok 6000 kr per mån = 72000 kr per år.
Räknat för riksgenomsnitt.

Månadskostnader år 2012, förvärvs-arbetande icke-pensionärer:

Individuella respektive gemensamma kostnader:	Ensam man	Ensam kv.	Makar
Livsmedel. Alla mål äts hemma eller matlåda	2140+100	1690+100	2140+1690
Hygien (personlig)	370	480	370+480
Kläder och skor	600	620	600+620
Lek och fritid	630	630	630+630
Mobiltelefon	180	180	180+180
Förbrukningsvaror	100	100	130
Hemutrustning (inklusive dator)	420	420	510
Media (Fast telefon, Internet mm)	930	930	960
Hemförsäkring	120	120	140
Hushålls-el	330	330	420
Summa per månad 2012	**5920**	**5600**	**9680**
Genomsnitt för ensam man + kv/mån		**5760**	

Årskostnader år 2012, förvärvs-arbetande icke-pensionärer:

Individuella respektive gemensamma kostnader:	Ensam man	Ensam kv.	Makar
Summa per månad 2012 enligt månadsedovisningen.	**5920**	**5600**	**9680**
Genomsnitt för ensam man + kv/mån	**5760**		
2012 per år:	**69120**		**116160**
Bostadshyra per år säg : Ensam 2rok, 12x 4900	58800		
Makar 3rok, 12x 6000			72000
Summa per år 2012, bostad + övrigt	127920		188160
Förvärvsarbetande:arbets-resor+ fackavgifter säg	14280		28560
Summa per år 2012: bostad + övrigt	**142200**		**216720**
Här är inget räknat för höga semesterkostnader eller andra resor än lokalresor.			
Säg för enkelhets skull, avrundat	**142000**		**216000**

Makar 152 % av ensam.

Ensam man	144120	
Ensam kvinna	140280	skillnad 3840 kr

Pensionärer 2012.

I förhållande till förvärvsarbetande ickepensionärer:
Livsmedel: man 1800 kr per mån = 340 kr lägre per månad, kvinna 1530 = 160 kr lägre, genomsnitt m+kv 250 kr lägre per mån = 3000 kr per år.
Busskort: 300 kr lägre per mån = 3600 kr per år.
Fackavgift: 450 kr lägre per månad =5400 kr per år.
Läkare och läkemedel : 900+1800 = 2700 kr högre per år.
Summa: Ensam 9300 kr lägre. Makar 18600 lägre .
Hemtjänst: (lågt räknat) ensam 1200 kr per år, makar 1800 per år.

Summa cirka ensam 8100 kr, makar tillsammans cirka 16800 kr lägre än förvärvsarbetande icke-pensionär.
Säg totalsumma:
Ensam : 142000-8100 = 133900 , säg 134000
Makar tillsammans: 216000-16800 = 199200 säg 199000
Makar 149 % av ensam

22 april 2012 Sven Wimnell

Kostnader för barn har behandlats i

Sven Wimnell 10 maj 2011: Barnfattigdom och annan fattigdom.
http://wimnell.com/omr36-39zm.pdf

Statistik om löner.

* LOs årliga lönerapport

* LO: Genomsnittlig grund- och månadslön efter sektor, yrke och kön. År 2010. Källa: SCB Lönestrukturstatistiken (LSS).
Lön för olika yrken

* Lägstlöner och månadslöner inom LO-förbunden år 2010-2011
Lägstlön år 2011 och genomsnittlig månadslön år 2010 för 24 av LO-förbundens avtalsområden Sammanställt av LO februari 2012.
Lägstlöner och månadslöner inom LO

* LO. Övriga rapporter om löner och avtal.
Övriga rapporter om löner och avtal

* Full sysselsättning. Styrelsens rapport till LOs 27e ordinarie kongress 2012.
Klicka här för att ladda ner rapporten Full sysselsättning.

* Medlingsinstitutets aktuella lönestatistik. HEM

* Medlingsintitutets årsrapport. Senaste årsrapporten

2012. Förvärvsarbetande icke-pensionärer utan barn.

Bostadshyran antages vara 4900 kr per mån = 58 800 kr per år för ensam och 6000 kr per mån för makar/sambor= 72000 kr/år.

Överskott avser överskott i hushållsbudgeten sedan 142 000 kr betalats för det minsta rimliga i ensamhushåll och 216 000 för makar/sambor. I de angivna lägsta kostnaderna ingår ej semesterkostnader och andra resor än lokalresor. (Skattetabell 33, kolumn1.)

Ensam						Makar lika inkomst
Mån.	Prelskatt		Efter skatt		Över-	Överskott
lön	/mån	/år	/mån	/år	skott/år	/år
6001	660	7920	5341	64092	-77908	- 87816
7001	891	10692	6110	73320	-73178	- 69360
8001	1122	13464	6879	82548	-59452	- 50904
9001	1353	16236	7648	91776	-50224	- 32448
10001	1591	19092	8410	100920	-41080	- 14160 kris-
11001	1891	22692	9110	109320	-32680	2640 gräns
12001	2192	26304	9809	117708	-24492	19416
13001	2493	29916	10508	126096	-15904	36192
14001	2794	33528	11207	134484	-7516 kris-	52968
15001	3095	37140	11906	142872	872 gräns	69744
16001	3396	40752	12605	151260	9260	86520
17001	3697	44364	13304	159648	17648	113296
18001	3998	47976	14003	168036	26036	120072
19001	4299	51588	14702	176424	34424	136848
20001	4630	55560	15371	184452	42452	152904
21001	4931	59172	16070	192840	50840	169680
22001	5232	62784	16769	201228	59228	186456
23001	5533	66396	17468	209616	67616	217296
24001	5834	70008	18167	218004	76004	203232
25001	6135	73620	18866	226392	84392	236784
26001	6451	77412	19550	234600	92600	253200
27001	6782	81384	20219	242628	100628	269256
29001	7445	89340	21556	258672	116672	301344
30001	7775	93300	22226	266712	124712	317424
35001	9565	114780	25436	305232	163232	394464
40001	12215	146580	27786	333432	191432	45o864
45001	14865	178380	30136	361632	219632	507264
50001	17578	210396	32423	389076	247076	562152
55001	20478	245736	34523	414276	272276	612552
60001	23378	280536	36623	439476	297476	662952

2011. Förvärvsarbetande icke-pensionärer utan barn.

Bostadshyran antages vara 4700 kr per mån = 56 400 kr per år för ensam och 5700 kr per mån för makar/sambor= 68400 kr/år.

Överskott avser överskott i hushållsbudgeten sedan 134 000 kr betalats för det minsta rimliga i ensamhushåll och 201 000 för makar/sambor. I de angivna lägsta kostnaderna ingår ej semesterkostnader och andra resor än lokalresor. (Skattetabell 33, kolumn1.)

Ensam						Makar lika inkomst
Mån.	Prelskatt		Efter skatt		Över-	Överskott
lön	/mån	/år	/mån	/år	skott/år	/år
6001	680	8160	5321	63852	-70148	- 73296
7001	911	10932	6090	73080	-60920	- 54840
8001	1142	13704	6859	82308	-51692	- 36384
9001	1373	16476	7628	91536	-42464	- 17928
10001	1630	19560	8371	100452	-33548	- 96 kris-
11001	1930	23160	9071	108852	-25148	16704 gräns
12001	2231	26772	9770	117240	-16760	33480
13001	2532	30384	10469	125628	- 8372	50256
14001	2833	33996	11168	134016	16 kris-	67032
15001	3134	37608	11867	142404	8404 gräns	83808
16001	3435	41220	12566	150792	16792	100584
17001	3736	44832	13265	159180	25180	117360
18001	4037	48444	13964	167568	33568	134136
19001	4338	52056	14663	175956	41956	150912
20001	4669	56028	15332	183984	49984	166968
21001	4970	59640	16031	192372	58372	183794
22001	5271	63252	16730	200760	66760	200520
23001	5572	66864	17429	209148	75148	217296
24001	5873	70476	18128	217536	83536	234072
25001	6181	74172	18820	225840	91840	250680
26001	6510	78120	19491	233892	99892	266784
27001	6843	82116	20167	242004	108004	283008
29001	7504	90048	21497	257964	123964	314928
30001	7834	94008	22167	266004	132004	331008
35001	9931	119172	25070	300840	166840	400680
40001	12581	150972	27420	329040	195040	457080
45001	15231	182772	29770	357240	223240	513480
50001	18054	216648	31947	383364	249364	565728
55001	20954	251448	34047	408564	274564	616128
60001	23854	286248	36147	433764	299764	666528

2006. Förvärvsarbetande icke-pensionärer utan barn.

Bostadshyran antages vara 4200 kr per mån = 50400 kr per år för ensam och 5100 kr per mån för makar/sambor=61 200kr/år.

Överskott avser överskott i hushållsbudgeten sedan 120 000 kr betalats för det minsta rimliga i ensamhushåll och 180 000 för makar/sambor. I de angivna lägsta kostnaderna ingår ej semesterkostnader och andra resor än lokalresor. (Skattetabell 33, kolumn1.)

Ensam							**Makar lika inkomst**	**Årsinkomst per person**
Mån. lön	Prelskatt /mån	Prelskatt /år	Efter skatt /mån	Efter skatt /år	Överskott/år		Överskott/år	
6001	1364	16368	4637	55644	-64356		-68712 (55644x 2 - 180000)	
7001	1628	19536	5373	64476	-55524		-51048	84 000
8001	1892	22704	6109	73308	-46692		-33384	96 000
9001	2161	25932	6840	82080	-37920		-15840	108 000
10001	2491	29892	7510	90120	-29880	240 kris-		120 000
11001	2849	34188	8152	97824	-22176		15648 gräns	132 000
12001	3212	38544	8789	104468	-14532		20936	144 000
13001	3575	42900	9426	113112	- 6888		46224	156 000
14001	3938	47256	10063	120756	756 kris-		61512	168 000
15001	4301	51612	10700	128400	8400 gräns		76800	180 000
16001	4664	55968	11337	136044	16044		92088	192 000
17001	5027	60324	11974	143688	23688		107376	204 000
18001	5390	64680	12611	151332	31332		122554	216 000
19001	5753	69036	13248	158976	38976		137952	228 000
20001	6151	73812	13850	166200	46200		152400	240 000
21001	6514	78168	14487	173844	53844		167688	252 000
22001	6877	82524	15124	181488	61488		182976	264 000
23001	7240	86880	15761	189132	69132		198264	276 000
24001	7603	91236	16398	196776	76776		213552	288 000
25001	7966	95592	17035	204420	84420		228840	300 000
26001	8324	99888	17677	212124	92124		244248	312 000
27001	8799	105588	18202	218424	98424		256848	324 000
29001	9859	118308	19142	229704	109704		279408	348 000
30001	10389	124668	19612	253344	115344		290688	360 000
35001	13039	156468	21962	263544	143544		347088	420 000
40001	15731	188772	24270	291240	171240		402480	480 000
45001	18631	223572	26370	316440	196440		452880	540 000
50001	21531	258372	28470	341640	221640		503280	600 000
55001	24431	293172	30570	366840	246840		553680	660 000
60001	27331	327972	32670	392040	272040		604080	720 000

2010. Förvärvsarbetande icke-pensionärer utan barn.

Bostadshyran antages vara 4700 kr per mån = 56 400 kr per år för ensam och 5700 kr per mån för makar/sambor= 68400 kr/år.

Överskott avser överskott i hushållsbudgeten sedan 134 000 kr betalats för det minsta rimliga i ensamhushåll och 201 000 för makar/sambor. I de angivna lägsta kostnaderna ingår ej semesterkostnader och andra resor än lokalresor. (Skattetabell 33, kolumn1.)

Ensam							**Makar lika inkomst**	
Mån lön	Prelskatt /mån	Prelskatt /år	Efter skatt /mån	Efter skatt /år	Överskott/år		Överskott /år	
6001	687	8244	5314	63768	-70232		-73464 (63768x2-201000)	
7001	918	11016	6083	72996	-61004		- 55008	**Ensams**
8001	1149	13788	6852	82224	-51776		-36552	**förbättring**
9001	1380	16560	7621	91452	-42548		-18096	**på översk.**
10001	1644	19728	8357	100284	-33716		-432 kris-	**2006 - 2010**
11001	1943	23316	9058	108696	-25304		16392 gräns	-3128
12001	2244	26928	9757	117084	-16916		33168	-2384
13001	2545	30540	10456	125472	- 8528		49944	-1640
14001	2846	34152	11155	133860	- 140 kris-		66720	-896
15001	3147	37764	11854	142248	8248 gräns		83496	-152
16001	3448	41376	12553	150636	16636		100272	592
17001	3749	44988	13252	159024	25024		117048	1336
18001	4050	48600	13951	167412	33412		133824	2080
19001	4351	52212	14650	175800	41800		150600	2824
20001	4682	56184	15319	183828	49828		166656	3628
21001	4983	59796	16018	192216	58216		183434	4372
22001	5284	63408	16717	200604	66604		200208	5116
23001	5585	67020	17416	208992	74992		216984	5860
24001	5886	70732	18115	217380	83380		233760	6604
25001	6201	74412	18800	225600	91600		250200	7180
26001	6532	78384	19469	233628	99628		266256	7504
27001	6863	82356	20138	241656	107656		282312	9232
29001	7524	90288	21477	257724	123724		314448	14020
30001	7854	94248	22147	265764	131764		330528	16424
35001	10134	121608	24867	298404	164404		395808	20860
40001	12784	153408	27217	326604	192604		452208	21364
45001	15434	185208	29567	354804	220804		508608	24364
50001	18323	219876	31678	380136	246136		559272	24496
55001	21223	254676	33778	405336	271336		609672	24496
60001	24123	289476	35878	430536	296536		660072	24496

Sammanräknad förvärvsinkomst 2010. SCB

“Sammanräknad förvärvsinkomst efter deciler. Personer folkbokförda i Sverige både 2010-01-01 och 2010-12-31.

Decilgrupper	Kvinnor och män	
	20– år	20–64 år
1	18 883	9 536
2	96 095	81 598
3	139 428	149 054
4	177 408	202 530
5	214 180	243 697
6	251 551	276 939
7	288 185	309 159
8	329 251	348 534
9	390 532	410 575
10	644 495	676 441
Medelvärde topp 5 %	803 504	843 086
Medelvärde topp 1 %	1 375 777	1 453 659
Medelvärde 1	255 001	270 806
Medelvärde 2	264 919	284 561
P10	63 787	39 750
P50 median	232 947	261 166
P90	439 486	462 570
P90/P10	6,9	11,6
Gini-koefficient	0,361	0,364

Källa: SCB

Definitioner

Sammanräknad förvärvsinkomst består av inkomst av tjänst och inkomst av näringsverksamhet. I inkomst av tjänst ingår förutom löneinkomst även inkomst från pension, sjukpenning och andra skattepliktiga ersättningar från försäkringskassan.

Medelvärde 1 beräknas för samtliga.

Medelvärde 2 beräknas för de som har en inkomst.

Decilgrupp är en tiondel av befolkningen. Värdet som anges är medelvärdet i respektive grupp. Decilgrupp 1 är den tiondel av befolkningen som har lägst inkomst.

Percentiler/Gränsvärden - Värdet som avgränsar den första tiondelen av populationen kallas P10 medan värdet som avgränsar den översta tiondelen av populationen benämns P90. Värdet i mitten, P50, kallas median.

Gini-koefficienten kan anta ett värde mellan 0 och 1. Ett högt värde på koefficienten visar på en större ojämnhet än ett lågt värde.

Källdata

Ladda ned som Excelfil (28 kB)

Senast uppdaterad 2012-01-25”

Kvinnor och män 20-64 år. 2010

Decilgrupp	Årsinkomst	Månadsinkomst	
1	9 536	795 kr	P10=3 313 /mån
2	81 598	6 800	
2,5		cirka 9 600	= ca krisgräns för makar
3	149 054	12 425	
3,5		cirka 14 500	=krisgräns för ensam
4	202 530	16 878	
5	243 697	20 308	P50=21 764/mån
6	276 939	23 078	
7	309 159	25 763	
8	348 534	29 044	
9	410 575	34 215	P90=38 548/mån
10	676 441	56 370	

krisgräns = gräns då inkomsterna inte räcker till utgifterna, i genomsnitt.

Inkomststatistiken skiljer inte mellan ensamma och gifta/sambor. Om alla vore gifta/sambor skulle en fjärdedel av inkomsttagarna komma under krisgränsen. Om alla vore ensamma skulle 35 % komma under gränsen. Genomsnittet lär ligga kring att 30% är under gränsen.

Räknar man in dem om är 18-19 år kommer man kanske till 33% eller en tredjedel av inkomsttagarna.

Har de barn att försörja kommer krisgränserna vid högre inkomster. Observer att levnadskostnaderna inte inbegriper några extrakostnader för semester.

Underskott och överskott för ensamma icke-pensionärer:

Enligt tabell 2010: Mellan 2006 (utan jobbskatteavdrag) och 2010 Ökade underskotten för inkomster under 16000 kr/mån och ökade överskotten vid inkomster däröver från 592 kr/år vid inkomst 16000 kr/mån (svältgränsen) till 24 496 kr/år vid inkomst 60 000 kr/mån.

Enligt tabellerna för 2011 och 2012:
Mellan 2011 och 2012 ökade underskotten för inkomster under 15000 kr/mån och minskade överskotten för inkomster över 14000 kr/mån, men var ändå 872 kr/år vid inkomst 15000 kr/mån (svältgränsen) och 297 476 kr/år vid inkomst 60 000 kr/mån. Utan kobbskatteavdraget skulle överskottet blivit cirka 275 000 kr, dvs överskott sedan 142 000 kr betalats för de grundläggande levnadskostnaderna.

Jobbskatteavdragen för höga inkomster kan ses som onödiga. Under åren med jobbskatteavdrag betalas ut cirka 200 miljarder kr för onödiga avdrag vid inkomster över medelinkomster.

Skatt i procent av inkomsten. Ensam icke-pensionär 2012:

Inkomst per månad	skatt %	hushållsbudgeten överskott	underskott
10 000 kr	15,9		41 080 kr
13 000	19,2		15 904
14 000	20,0		7 516
15 000	20,6	872 kr	
20 000	23,1	42 452	
30 000	25,9	124 712	
40 000	30,5	191 432	
50 000	35,2	247 076	
60 000	39,0	297 476	

Från Skatteverkets: "Skatter i Sverige. Skattestatistisk årsbok 2010."

"Beräkning av ordinarie grundavdrag (personer under 65 år) i olika inkomstlägen år 2011

Inkomståret 2011, kr ***(Income year 2011, SEK)***

Taxerad förärvsinkomst	*Grundavdrag*
- 42 800	18 200
42 900 - 116 300	18 300 upp till 32 900
116 400 - 133 600	33 000
133 700 - 336 600	32 900 ner till 12 700
336 700 -	12 600

Statlig inkomstskatt inkomstår 2011

Taxerad förvärvsinkomst	
395600 - 560900	20%
560900 -	25%

Jobbskatteavdrag i fyra steg 2007-2010

Inkomståret 2007 infördes en skattelättnad i form av en skattereduktion för personer som har inkomster från aktivt förvärvsarbete. Jobbskatteavdraget förstärktes i ytterligare tre steg inkomståren 2008, 2009 och 2010. Syftet med detta s.k. jobbskatteavdrag är att göra det mer lönsamt att arbeta och att därigenom öka arbetskraftsdeltagandet. Jobbskatteavdraget är högre för dem som fyllt 65 år än för övriga åldrar. Skattereduktionen är utformad så att större delen av skattelättnaden tillfaller låg- och medelinkomsttagare. För att jobbskatteavdraget ska hålla takt med prisutvecklingen är det knutet till prisbasbeloppet. 4.21 Tabell visar hur stor skattesänkning jobbskatteavdraget ger vid olika arbetsinkomst inkomståret 2011. Dessutom visas skattesänkningen som procent av arbetsinkomsten.

Den skattesänkning som redovisas i tabellen gäller för personer som har hela sin inkomst från arbete samt är under 65 år. Av tabellen framgår att det ekonomiska utbytet av att gå från t.ex. heltidsarbetslöshet till heltidsarbete med en årsinkomst på 250 000 kr ökar, på grund av jobbskatteavdraget, med ca 17 000 kr.

Den genomsnittliga skatten, räknat i antal procentenheter, sjunker mest för låginkomsttagare. Därefter minskar skillnaden gradvis för högre inkomster.

Jobbskatteavdraget är konstruerat så att det ska uppväga den ökning av marginaleffekterna som avtrappningen av grundavdraget annars ger i intervallet 133 700-336 600 kr.

4.21 Tabell

Skattesänkning i kronor till följd av jobbskatteavdraget för personer som inte fyllt 65 år med inkomster från aktivt förvärvsarbete. Inkomståret 2011

Arbetsinkomst per år, kr	**Jobbskatteavdrag, kr**	**Jobbskatteavdrag i procent av inkomsten**
100 000	8 776	8,8
150 000	10 863	7,2
200 000	13 940	7,0
250 000	17 018	6,8
300 000	20 088	6,7
350 000	21 256	6,1
400 000	21 256	5,3
500 000	21 256	4,3

Anm. Egna beräkningar. I beräkningen har använts en kommunalskattesats på 31,56 procent."

(Observera, att jobbskatteavdraget också innehåller marginalskattesänkning i intervallet 133 700-336 600)

Från LOs lönerapport 2011 (Från LO 6 jan 2012)

Sammanfattning

* **Historiskt** låga löneökningar år 2010, 2,3 procent för arbetare och 2,2 procent för tjänstemän. De lägsta löneökningar som uppmätts på över 55 år.

* **Reallönerna** ökade ändå med drygt en procent år 2010.

* **Räknat i kronor** ökade lönerna med 490 kronor för arbetare och med 700 kronor för tjänstemän, det vill säga med 210 kronor mer för tjänstemän.

* **Medellönen** är 22 400 kronor för arbetare och 32 100 kronor för tjänstemän. Lönegapet ökade därmed till 9 700 kronor (43 procent)

* **Kvinnor och män** - 4 700 kronor lägre medellön för kvinnor än för män.

22 400 kronor för arbetare och 32 100 kronor för tjänstemän
År 2010 är medellönen för samtliga anställda 27 700 kronor i månaden. Skillnaden är dock stor mellan arbetare och tjänstemän då medellönen för en arbetare är 22 400 kronor och för en tjänsteman 32 100 kronor. Lönen för tjänstemän är därmed 9 700 kronor, eller 43 procent, högre än för arbetare. Det visar LOs årliga bearbetning av Statistiska centralbyråns lönestrukturstatistik för år 2010.

Historiskt låga löneökningar år 2010
År 2010 ökade lönerna i genomsnitt med 2,2 procent för samtliga anställda. För arbetare ökade lönerna med 2,3 procent och för tjänstemän med 2,2 procent, det vill säga en tiondels procent mer för arbetare. Dessa löneökningarär dock de lägsta för ett enskilt år som uppmätts på minst 55 år.

Men ändå drygt en procent i reallöneökning
Trots historiskt låga löneökningar så ökade ändå reallönerna med drygt en procent för både arbetare och tjänstemän. Detta på grund av att inflationen endast var 1,3 procent år 2010.

210 kronor mindre för arbetare än för tjänstemän
Räknat i kronor ökade lönerna för arbetare i genomsnitt med 490 kronor och för tjänstemän med 700 kronor år 2010. Lönerna ökade alltså med 210 kronor mer för tjänstemän. Lönegapet mellan arbetare och tjänstemän har därmed växt ytterligare och de senaste 15 åren har det ökat från 4 300 kronor till dagens 9 700 kronor. Räknas lönegapet i procent så blir bilden lite annorlunda då lönegapet räknat i procent var som störst år 2006 med 44 procent. Därefter har det faktiskt minskat något till 43 procent år 2010.

Liten minskning av skillnaden mellan kvinnorna och män
Lönerna är lägre för kvinnor än för män. År 2010 var medellönen för kvinnor 25 400 kronor och för män 30 000 kronor. En skillnad på 4 700 kronor till männens favör vilket dock är drygt 100 kronor mindre än föregående år.

Månadslön år 2010

	Arbetare	Tjänstemän	Samtliga
Samtliga	22 400	32 100	27 700
Privat sektor	23 200	33 800	28 700
Offentligt sektor	20 500	29 000	25 600

Löneökning år 2010. Procent

	Arbetare	Tjänstemän	Samtliga
Samtliga	2,3	2,2	2,2
Privat sektor	2,4	2,2	2,3
Offentligt sektor	1,7	2,0	1,9

DN 15 feb 2011:

”M:s ekonomiska politik gynnar höginkomsttagare”

“S-ekonomer om ny rapport: Socialdemokraterna bedrev åren 2002–2006 en mer balanserad fördelningspolitik än alliansen “

“Riksdagens utredningstjänst (RUT) har på vårt uppdrag analyserat hur olika inkomstgrupper påverkats av de senaste åtta årens politik. Utredningen visar att det är höginkomsttagarna som gynnats under Moderaternas styre – inte låg- och medelinkomsttagare som Reinfeldt brukar hävda. Under S-styret 2002–2006 fick höginkomsttagarna en inkomstutveckling som motsvarade 95 procent av den genomsnittliga inkomsttagarens utveckling. Under åren 2006–2010 fick samma inkomstgrupp 240 procent av genomsnittet. Fördelningsprofilen var avsevärt bättre 2002–2006 jämfört med senaste mandatperioden, skriver Torbjörn Hållö och Sebastian de Toro.”

“Det Socialdemokratiska arbetarpartiet har varit centrum i svensk politik sedan demokratins genombrott. Orsakerna är förstås flera. Ett viktigt skäl är att Socialdemokraterna både i teori och praktik lyckades förena två grundläggande begrepp för ett samhälles välmående: tillväxt och rättvisa. Sverige blev ett av världens materiellt rikaste länder samtidigt som inkomstskillnaderna var små och den sociala välfärden väl utvecklad.

I dag nämner Moderaterna ofta att de vill bli hela Sveriges parti. Men deras politik är fortfarande utformad på ett sätt så att klyftorna ökar.

Riksdagens utredningstjänst, RUT, har på uppdrag av Socialdemokraterna i riksdagen, tagit fram en ny 30-sidig översikt över hur olika inkomstgrupper påverkats av de senaste åtta årens politik; de fyra sista åren med en socialdemokratisk regering och de fyra första med en borgerlig. Analysen inrymmer effekter av förändrade skatter och bidrag på individnivå men även effekten på disponibelinkomsten av exempelvis koldioxid- och energiskatter.

I utredningen har olika inkomstgruppers inkomstutveckling i kronor på grund av skatte- och bidragsförändringar jämförts med en genomsnittlig inkomsttagare.

Utredningen visar att:

• Höginkomsttagarna, fick 2002–2006 cirka 95 procent av den genomsnittliga inkomsttagarens inkomstutveckling. Åren 2006–2010 fick samma inkomstgrupp cirka 240 procent av genomsnittet.
• Medianinkomsttagaren fick 2002–2006 cirka 130 procent av genomsnittsinkomsttagaren. Åren 2006–2010 fick samma grupp nöja sig med cirka 90 procent.
• Låginkomsttagaren fick 2002–2006 cirka 60 procent av genomsnittsinkomsttagaren mot cirka 30 procent 2006–2010.

Undersökningen visar således att det är höginkomsttagarna som har gynnats under Moderaternas styre, och inte låg- och medelinkomsttagare som Reinfeldt brukar hävda. Det beror inte främst på enskilda förslag, såsom förändringen av brytpunkten i inkomstskatten, utan på den samlade politikens profil. Omfattande skattesänkningar för höginkomsttagare har inte matchats med motsvarande reformer för låg- och medelinkomsttagare.

Detta skiljer sig mot utvecklingen under Socialdemokraternas sista fyra år. Även under den socialdemokratiska regeringsperioden genomfördes ibland förslag som hade negativa fördelningseffekter, bland annat sänkta inkomstskatter även för grupper med högre inkomster. Men som framgår av undersökningen från utredningstjänsten innebar den samlade effekten att höginkomsttagare inte gynnades. Däremot gynnades medianinkomsttagaren.

Vi har också tagit RUT:s material ett steg längre och gjort en djupare analys, där vi har studerat utvecklingen i förhållande till olika inkomstgruppers ingångslöner. Även mätt på detta sätt framgår det att den socialdemokratiska regeringen bedrev en mer balanserad fördelningspolitik än den borgerliga regeringen. Under Socialdemokraternas sista fyra år gynnades främst låg- och medelinkomsttagare, medan Moderaterna under sina fyra första år främst gynnade dem med högst inkomster.

Anders Borg har hävdat att de ökande inkomstklyftorna är ett övergående fenomen, då hans politik gör det mer lönsamt att arbeta och därmed bidrar till ökad sysselsättning. I sak är det enkelt att konstatera att sysselsättningen har sjunkit. Det finns heller inga bevis för att hans reformer skulle vara gynnsamma på sikt, till exempel att avskaffad fastighetsskatt är bättre för sysselsättningen än en storsatsning på svenskt utbildningsväsende.

Vi avvisar föreställningen att det finns ett motsatsförhållande mellan ökad rättvisa och att det ska vara lönsamt att arbeta. Att det ska löna sig att arbeta är en central del i den socialdemokratiska arbetslinjen och uppnås bland annat genom hög lön, generell välfärd med begränsade marginaleffekter och genom att arbete kvalificerar för olika inkomstförsäkringar.

Ett exempel på detta är det förslag om sänkta kostnader för medlemskap i a-kassan, som Socialdemokraterna drev under den förra mandatperioden, och som också fanns med som förslag i det rödgröna valmanifestet. I dag tvingas nämligen vissa yrkesgrupper, ofta lågavlönade, att betala cirka 400 kronor i månaden för att vara med i a-kassan. Den höga avgiften fungerar som en extraskatt och gör det mindre lönsamt att gå från icke-arbete till arbete. Sänks avgiften blir det mer lönsamt att arbeta samtidigt som reformen i stor utsträckning gynnar löntagare med låga löner.

När det gäller fördelningspolitik är det svårt att se på vilket sätt Moderaterna har förnyats. Det hjälper inte att uppmana sina företrädare att ta av sig pärlhalsbanden och hänga in kostymen i garderoben samtidigt som klyftorna växer. Väljarna kommer att genomskåda detta.

I en tid när socialdemokratins framtid och historia diskuteras och Moderaterna försöker inta den politiska mitten är det intressant att konstatera att fördelningsprofilen var avsevärt bättre 2002–2006 när Socialdemokraterna styrde jämfört med 2006–2010 när Moderaterna utformade den ekonomiska politiken.

Torbjörn Hållö ekonom, Socialdemokraterna
Sebastian de Toro ekonom, Socialdemokraterna”

“Så har analysen gjorts

Analysen från Riksdagens utredningstjänst (Dnr 2010:1805) visar hur hushållens nettoinkomster förändras av regelförändringarna 2002–2006 i 2006 års ekonomiska miljö, respektive av regelförändringarna 2006–2010 i 2010 års ekonomiska miljö. Regelförändringarna handlar såväl om förändrade bidrag, ersättningar som skatter.

Det är förslagens direkta effekt som studerats, vilket bland annat innebär att den bortser från eventuella beteendeeffekter som kan uppstå till följd av regeländringar. Undersökningen, det så kallade Star-urvalet, som krävs i denna analys, omfattar totalt cirka 1,6 miljoner individer och innehåller taxeringsuppgifter.

De som studeras i undersökningen är personer med en beskattningsbar inkomst och som är 19 år eller äldre. I Riksdagens utredningstjänsts undersökning har även hushållsanknutna skatter och bidrag inkluderats, till exempel förändrad koldioxidsskatt, barn- och bostadsbidrag. Undersökningens utfall bygger på hur stor andel av den genomsnittliga inkomstförstärkningen, i kronor, som har tillfallit olika inkomstgrupper.”

DN 24 april 2012:

“Dämpa dogmatismen”

“I ett EU-perspektiv har regeringens ekonomiska politik varit framgångsrik. Men dess fokus på arbetslinjen och budgetbalans har varit alltför ensidigt.”

“Regeringens ekonomiska vårproposition innehåller få konkreta förslag. Den är i stället främst ett analysunderlag inför höstens budgetproposition. Men det kan ändå vara lämpligt att ta propositionen som utgångspunkt för en samlad bedömning av regeringens ekonomiska politik under snart sex år vid makten.

Regeringens främsta insats är de stärkta drivkrafterna för arbete. Det har skett genom jobbskatteavdraget, mindre generös arbetslöshetsförsäkring och hårdare sjukförsäkringsregler. Det är emellertid svårt att utvärdera sysselsättningseffekterna, eftersom reformerna sammanfallit i tiden med svåra konjunkturproblem.

Vårpropositionens analys ger visst stöd för att reformerna bidragit till en bättre sysselsättningsutveckling än som annars skulle ha blivit fallet. Men det mest påtagliga är att deltagandet i arbetskraften hållits uppe. På kort sikt innebär det högre arbetslöshet, eftersom fler personer utan arbete fortsätter att söka jobb. Erfarenheterna tyder emellertid på att ett högre arbetskraftsdeltagande på sikt ökar sysselsättningen i motsvarande grad, eftersom det innebär att fler kan ta jobb när konjunkturen vänder uppåt.

Regeringen bör kritiseras för att den i sin iver att öka sysselsättningen delvis glömt bort behovet av att ge människor ett rimligt försäkringsskydd mot inkomstförluster. Sådant försäkringsskydd har blivit en restpost snarare än ett mål i sig. Reformerna av sjukförsäkringen har gjorts på ett så okänsligt sätt att många människor kommit i kläm. Taket i a-kassan har legat fast i kronor sedan 2002, vilket medfört att allt färre kan få 80 procent av sin tidigare lön i arbetslöshetsersättning.

Skattepolitiken kan kritiseras för att till stora delar vara principlös. Fastighetsskatten var en integrerad del av 1991 års stora skattereform och syftade till att boende skulle beskattas på ett likformigt sätt som andra aktiviteter. Den slopade fastighetsskatten innebär därför ett grundskott mot principerna bakom skattereformen. Det var i stället fråga om rent valtaktiska överväganden. Tyvärr kommer dessa att ha mycket långsiktiga verkningar: sedan fastighetsskatten en gång avskaffats, är det politiskt närmast omöjligt att någonsin återinföra den.

Den selektiva nedsättningen av arbetsgivaravgifterna för unga är i bästa fall ett dyrt sätt att öka sysselsättningen och i värsta fall en verkningslös åtgärd. Detsamma gäller den sänkta restaurangmomsen. Dessa förändringar gör skattesystemet till alltmer av ett lapptäcke. Regeringen borde i stället eftersträva mer enhetliga principer för både arbetsgivaravgifter och moms. Det är till exempel svårt att motivera varför momsen ska vara lägre för livsmedel än för andra varor: det skulle kosta mindre att ge riktade bidrag/skattesänkningar till låginkomsttagare än att subventionera allas konsumtion av livsmedel.

Regeringen ser de starka offentliga finanserna som sin främsta prestation. Kontrasten mot de krisande euroländerna är slående. Men man bör hålla i minnet att den främsta orsaken till de goda statsfinanserna är att Sverige gick in i den ekonomiska krisen 2008 med stora överskott. Det berodde till stor del på den tidigare socialdemokratiska regeringens politik.

Man bör vara kritisk mot regeringens ovilja att i recessionen 2008/09 föra en mer expansiv finanspolitik. Och i år kommer finanspolitiken enligt regeringens egna beräkningar att vara åtstramande trots en förväntat svag konjunktur. Detta verkar spegla finansministerns alldeles egna syn på finanspolitiken: om det blir dåliga tider ska politiken stramas åt för att öka handlingsutrymmet ifall det skulle bli ännu sämre längre fram.

Med denna uppläggning tenderar finanspolitiken att bli procyklisk så att den förstärker, i stället för motverkar, konjunktursvängningarna. I dagsläget kan följden bli en dålig stabiliseringspolitisk ”mix”. Riksbanksdirektionens majoritet vill inte stimulera konjunkturen genom fler räntesänkningar av rädsla för att det kan leda till alltför höga fastighetspriser. I den situationen är en mer expansiv finanspolitik önskvärd.

Finansministerns argumentation är alltför grov. Synpunkter om en lite mer expansiv politik bemöts reflexmässigt med att vi då kan hamna i Greklands eller Spaniens situation. Sanningen är förstås att Sverige med sina starka offentliga finanser spelar i en helt annan division. Tyvärr har regeringens argumentation på denna punkt haft så starkt genomslag att Socialdemokraterna av taktiska skäl inte vågar ifrågasätta den.

Jämfört med regeringarna i de flesta andra EU-länder får den svenska regeringens ekonomiska politik ett högt betyg. Men den skulle kunna var ännu mycket bättre om den var mindre dogmatisk. Betoningen av arbetslinjen har gjort regeringen alltför ointresserad av att ge människor ett bra försäkringsskydd mot inkomstförluster. Ansvarstagandet för de offentliga finanserna har lett till att finanspolitiken i alltför liten grad motverkar konjunktursvängningarna. Och regeringens skattepolitik skulle behöva styras av mer genomtänkta principer.

Lars Calmfors ledarredaktionen@dn.se**”**

“Lars Calmfors är professor i internationell ekonomi vid Stockholms universitet och fristående kolumnist i Dagens Nyheter.”

Socialdemokraternas hemsida på internet i april 2012.

Socialdemokraternas partiprogram 2001.

”Socialdemokratin vill forma ett samhälle grundat på demokratins ideal och alla människors lika värde. Fria och jämlika människor i ett solidariskt samhälle är den demokratiska socialismens mål.”

Så inleds socialdemokratins partiprogram, som antogs av partikongressen 2001. Det utgår, som alla tidigare program, från de klassiska värderingarna frihet, jämlikhet och solidaritet. Det bygger, som tidigare program på insikten att möjligheterna att förverkliga dem beror av hur vi bygger både samhället i stort och det ekonomiska livet. Men det innebär också på många punkter en vidareutveckling och förnyelse av de tidigare programmen.

En viktig sådan punkt är den vidgade jämlikhetsanalysen, som innefattar både klass, kön och etnicitet. En annan punkt är den tydliga skiljelinjen mellan kapitalism och marknadsekonomi, men där marknaden hela tiden underordnas demokratin och demokratins spelregler.

”Vårt mål är ett samhälle utan över- och underordning, utan klasskillnader, könssegregation och etniska klyftor, ett samhälle utan fördomar och diskriminering, ett samhälle där alla behövs och alla får plats, där alla har samma rätt och samma värde, där alla barn kan växa till fria och självständiga vuxna, där alla kan styra sina liv och sin vardag och i jämlik och solidarisk samverkan söka de samhälleliga lösningar som gagnar det gemensamma bästa.”

Programmet är 11 år gammalt och partiet har med det förlorat två val.

Det socialdemokratiska partiet.

Det socialdemokratiska partiet bildades 1889 och hade som första punkter åttatimmarsdag och allmän rösträtt. Åttatimmarsdagen blev lag 1919 och rösträtten, även för kvinnor, blev klar 1921. Motståndare var moderaterna föregångare. Man arbetade även på lördagarna, men då vanligen kortare, så att arbetstiden måndag-fredag blev omkring 8,5 timmar.

I Ådalen 1931 sköt staten på arbetare, i stil med vad som nu görs i Syrien. Socialdemokraterna fick regringsmakten 1932 och behöll den under 44 år till 1976. Per-Albin Hansson var i början och en folkkär statsminister som präglade begreppet "folkhem". Han dog hastigt och efterträddes av den då tämligen okände Tage Erlander, med "det starka samhället". Han avgick i slutet av 1969 och efterträddes av Olof Palme. Under kriget var det samlingsregering.

Radion startade 1925, ljudfilmen kom 1929. Flygaren Albin Ahrenberg gjorde uppstigningar med ett litet sjöflygplan och förmögna kunde få en tur för 5 kr, som arbetare inte hade råd med. Flygplan var en sensation. Bilar fanns men var för dyrt för vanligt folk.

På Stockholmsutställningen 1930 visade man bl a funkisbostäder. På 30-talet kom igång förmånliga statliga lån till villabyggen och 3 rum och kök var en vanlig typ som välbeställda arbetare kunde bygga, och det kostade omkring 30 000 kr med tomt. Nu säljs de för ett par miljoner kr i orter som inte är av avfolkningstyp. Mjölken kostade 21 öre litern på 30-talet, ett halvt kilo köttfärs 89 öre, ett franskbröd 4 öre och en skorpa 1 öre.

I veckotidningen Husmodern fanns det massor av annonser om "obemärkta" som önskade och erbjöds platser där de kunde föda oäkta barn i hemlighet. Prästerna höll i moralen. Att som ogift ha barn var skamligt.

Efter kriget blev det barnbidrag och änkepension 1000 kr per år. När koreakriget började, i början på 50-talet, satt Tage Erlander ensam i regeringskansliet och skötte statens affärer. De andra statsråden var ute på resor och sekreterarna var lediga.

På femtiotalet kom obligatorisk sjukförsäkring, dessförinnan kunde man teckna försäkringar med sjukersättningar ett par kronor per dag och begravningsförsäkringar så att man fick litet till begravningen. Allmän pension kom till sedan en folkpartist röstade med socialdemokraterna.

Bostadsbristen var svår och Erlander ordnade med miljonprogrammet 1965-1975 då en miljon bostäder skulle byggas. Han har efteråt sagt att han ångrade den dåliga bostadspolitiken dessförinnan.

I skatterformen 1970 som var Gunnar Strängs storverk, försvann sambeskattningen. Fram till dess var det vanligt med hemmafruar för gifta par, det vanliga var att mannen arbetade och tjänade pengar och frun skötte hem och barn, det fanns inte arbeten som då var passande för kvinnor. Ogifta kvinnor fick klara sig så gott de kunde.

Allmänna skatteberedningen hade haft långa dåliga utredningar, det som kom ut av dem var mest bara momsen. Det blev alltså särbeskattning, men det ny skattesystemet hade brister som delvis senare rättades till i 1990 års skatterform, som senare har strulats till.

När Erlander slutade sa han att nu blir arbetsmiljön den stora frågan, som väl förbättrades något, men som fortfarande nu 40 år senare får samma kommentar: arbetsmiljön är en stor fråga.

Palme hade en stor poäng i sitt engagemang för världen. Hans namn finns på otaliga gator och torg världen över. Han förlorade regeringsmakten 1976, återtog den 1982, men mördades 1986.

Folkpartiet var det stora borgerliga partiet 1970 och Bertil Ohlin dess ledare. Senare har den borgerliga ledning gått över till moderaterna,

som från 2006 letts av Fredrik Reinfeldt, kraftigt dominerande bland de borgerliga.

1976-1978 statsminister Centerledaren Thorbjörn Fälldin med koalition: Centerpartiet, Moderata samlingspartiet och Folkpartiet.
1978-1979 statsminister Ola Ullsten i en Folkpartiregering.
1079- 1981 statsminister Thorbjörn Fälldin med koalition: Centerpartiet, Moderata samlingspartiet och Folkpartiet.
1981-1982 statsminister Thorbjörn Fälldin med koalition: Centerpartiet, Folkpartiet.
1982-1986 statsminister Olof Palme Socialdemokratisk regering.
1986-1991 statsminister Ingvar Carlsson Socialdemokratisk.
1991-1994 statsminister Carl Bildt. Koalition: Moderata samlingspartiet, Centerpartiet, Folkpartiet och Kristdemokraterna
1994-1996 statsminister Ingvar Carlsson Socialdemokratisk regering
1996-2006 statsminister Göran Persson Socialdemokratisk regering
2006- statsminister Fredrik Reinfeldt. Koalition: Moderata samlingspartiet, Centerpartiet, Kristdemokraterna och Folkpartiet.

Socialdemokraterna har förlorat valen 2006 och 2010. I valet 2010 gick socialdemokraterna ihop med vänsterpartiet och miljöpartiet i en röd-grön allians som inte var lyckad.

Göran Persson avgick efter valet 2006, Mona Sahlin efter valet 2010. Den gamla socialdemokratiska politiken försvann med Göran Persson och Mona Sahlin. Mona Sahlin efterträddes 2011 av Håkan Juholt, som försökte anknyta till den gamla politiken, men som tvingades avgå 2012 efter drev med både socialdemokrater och borgerliga. Efter honom valdes Stefan Löfven till partiledare, han var ordförande i en fackförening inom LO.

Också vänsterpartiet, miljöpartiet och centerpartiet har bytt ledare.

De nya ledarna hos socialdemokraterna tycks inte veta vad de vill. En tolkning av partiet finns här:

Sammanfattningsvis:

Ett reformistiskt socialdemokratiskt parti som ser den demokratiska staten som det bästa redskapet för att förverkliga demokrati, jämlikhet och rättvisa.

I folkhemsideologin ingår idén om jämlikhet och individuellt oberoende som grundläggande ideal. Målet är att frigöra arbetare och andra som inte tillhör överklassen från inte bara fattigdom i rent ekonomiska termer utan även allehanda förnedrande och förödmjukande former av personligt beroende. Detta gäller såväl den gamla patriarkala familjen som andra hierarkiska och patriarkala institutioner i det svenska samhället, från auktoritärt styrda företag till privata välgörenhetsorganisationer och toppstyrda kyrkor.

Målet är att skapa en välfärdsstat, ett nätverk av institutioner och rättigheter som ökar jämlikhet och minskar såväl fysisk fattigdom och sociala klassklyftor som kulturell misär och social stigmatisering.

Ingen medborgare ska vara beroende av familj eller välgörenhet, utan staten ska garantera allas grundläggande rättigheter till fundamentala nyttigheter som skolutbildning, sjukvård och äldreomsorg. Alla svenska individer – män, kvinnor, äldre, barn, sjuka och handikappade – ska med statens hjälp kunna leva oberoende liv i trygghet och frihet.

Partiet befinner sig nu i opposition och behöver en skuggregering som kan lägga fram en politik som är bra.

Socialdemokraterna gruppledare i riksdagen borde kunna hjälpa till och reda ut vad som bör göras på olika områden.

Detta har behandlats i

Sven Wimnell 10 februari 2012 + 24 feb: Alliansregeringens verksamheter i februari 2012 och en socialdemokratisk skuggregering.
http://wimnell.com/omr36-39zp.pdf

Förslag till socialdemokratisk skuggregering. Sammanfattning.

För att kunna styra Sverige måste det finnas planeringar för Sverige, och för att kunna göra det måste man först ha
- en världsplanering för hela världen och
- en planering för Europa, eftersom vi är med i EU.

Världsplaneringen kan först inriktas på de stora: Kina, Indien, Japan, Ryssland, USA, Brasilien och från Afrika t ex Sydafrika. Sedan får man fortsätta med de mindre.

Observera ordningsföljden för de olika områdena.

- Det börjar med ledning och samordning av Världssplanering, Europaplanering och planeringar för Sverige, med hjälp av en lämplig samhällsbeskrivning, och en lämplig planeringsfilosofi.

- Sedan kommer Planeringarna för omvärlden: Världsplanering och Europaplaneringar. Hur är läget i världen, hur är vi beroende, hur ska vi anpassa oss och hur ska vi ingripa i världsutvecklingen ?

- Därefter demokratifrågor. I globalt och svenskt perspektiv. Stat kontra kommuner mm.

- Välfärdssektor för individer och sociala miljöer. Välfärden först.
- Välfärdssektor för fysiska miljöer.
- Materiell välfärdsservice.
- Samhällsekonomi, pengar.

Planering har fyra moment: hur var det, hur är det, hur kan det bli, hur bör det bli. De frågorna bör ställas och besvaras i varje skugg-ministerområde.

Ledning:

Statsminister	**område 353**
Planeringsminister (ny)	**103-109, 11-19, 4, 40**
för samordning av Världssplanering, Europaplanering och planeringar för Sverige med hjälp av en lämplig samhällsbeskrivning och en lämplig planeringsfilosofi.	
Informationssekreterare, för Socialdemokraternas hemsida på Internet och för information.	

Omvärlden:

Utrikesminister och FN-minister och	**6520-6524**
Världsplaneringsminister	**354, 91, 93-99**
Försvarsminister	**6525-6529**
Biståndsminister	**7951**
EU-minister och Europaplaneringsminister	**354**
För ingrepp i EU.	

Demokrati:

Demokratiminister (ny)	**32, 31, 33**
Med statistik och nationalekonomi	
Justitieminister, även civilminister	**34, 7952-7956**
Partisekreterare, för kontakter med kommunalpolitiker och partimedlemmar	

Välfärdssektor för individer och sociala miljöer:

Utbildningsminister	**7957**
Socialminister	**7951, 61**
Barn- och äldreminister	**7951**
Socialförsäkringsminister	**657**
Jämställdhetsminister och	**7952-7956**
Integrationsminister och	**7958**
Migrationsminister	**7958**
Kultur-och idrottsminister	**70, 796-799**
	101, 102, 20, 73, 74, 75-77, 78, 791-793 7959, 80, 81, 92

Välfärdssektor för fysiska miljöer:

Miljöminister. För klimat o d.	**71**
Plan- och byggminister, Bostadsminister	**71, 62, 643, 647, 69**

Materiell välfärdsservice:

Arbetsmarknadsminister	**658**
Landsbygdsminister	**63**
Näringsminister	**658, 62, 66-69**
Energiminister	**644**
Handelsminister	**653**
IT-minister	**654, 651**
Infrastrukturminister (Transporter)	**656**

Samhällsekonomi, pengar:

Finansminister	**657**
Finansmarknadsminister	**657**
Skatteminister (ny)	**657**

Om några politiska problem.

Människan är ett djur, som utvecklats från atomer i vårt 13,7 miljarder år gamla universum. Med tiden kom vi till och har haft en historia som är bara 5000 år gammal. Under dessa år har människorna lärt sig en hel del, att ordna samhällen med enskilda och gemensamma verksamheter, med krig och maktstrider, med utvecklingar på många områden. Man har kommit så långt att man ofta försöker lösa konflikter utan våld, med samtal och överenskommelser, demokrati.

Förenta Nationerna, FN, är ett försök att leda världen.

Förenta Nationernas Millenniedeklaration är en milstolpe på vägen in i ett nytt århundrade. Den antogs av Millennietoppmötet som hölls från den 6 till den 8 september 2000 i New York och är ett uttryck för 147 stats- och regeringschefers och totalt 191 nationers oro och engagemang för världens framtid. Mötet var den dittills största sammankomsten av världens ledare.

Politikerna har makten att förbättra världen.

I Sveriges riksdag finns nu åtta partier. I regeringen finns moderaterna, folkpartiet, centerpartiet och kristdemokraterna, borgerliga partier. I oppositionen finns socialdemokraterna, vänsterpartiet, miljöpartiet, som betecknas som de rödgröna, och sverigedemokraterna.

I regeringen dominerar moderaterna och de andra kämpar för att göra sig gällande, vad de vill är dock tämligen oklart, det man vet är att de vill vara i regeringen tillsammans med moderaterna, som har en politisk linje bakåt till överklassen på 1800-talet och början av 1900-talet.

I oppositionen är socialdemokraterna det största och äldsta partiet med en politisk linje bakåt till 1889 då det bildades och början av 1900-talet då de förde arrbetarnas och underklassens talan och kunde införa allmän rösträtt och demokrati under motstånd från överklassen.

Socialdemokraterna ville förbättra med fredliga medel, mer hårdhänta bröt sig ur och bildade ett kommunistiskt parti, som sedan blivit vänsterpartiet. Miljöpartiet bildades i slutet på 1900-talet och kom in i riksdagen. Sverigedemokraterna är nu för första gången i riksdagen och beskrivs som ett främlingsfienligt parti som bl a vill hindra invandring.

Den stora striden mellan partierna står mellan moderaterna och socialdemokraterna. Moderaterna representerar fortfarande överklassen men försöker lura folket, bl a genom att påstå att de är det enda arbetarpartiet och försöka göra troligt att de infört allmän rösträtt i Sverige. Moderaterna gynnar de bäst ställda och försämrar på många sätt för de sämre ställda. Moderaterna menar att socialdemokraternas politik är omodern och från en förgången tid.

Moderaternas ideologi är borgerlighetens ideologi som vill minska statens makt till förmån för individernas önskan att göra som de vill, d v s ser världen som en djungel där de som kan tar för sig och lämnar andra i sticket.

Sedan 2006 har pågått politiska diskussioner om borgerlig och socialdemokratisk politik.

Många vill sätta arbetslösheten som det viktigaste problemet. Men man tänker då mest på arbetsinkomsterna, som är medel för de verkligt stora problemen, om välfärdens grunder:
- individernas kroppsliga och psykiska förhållanden,
- men också de fysiska och sociala miljöerna.

Socialdemokraternas politik inehåller många brister, men är i grunden bättre än moderaternas, och mer i överensstämmelse med FNs millenniedeklaration med krav bl a om jämlikhet och solidaritet.

Vänsterpartiet, miljöpartiet och centerpartiet menar sig driva en grön politik. Partierna förespråkar vindkraftverk utan att klargöra att man måste vara mycket försiktig så att man inte fördärvar miljön, estetiska sett. Vindkraftverken har fått egna regler så att de kan uppföras utan hänsyn till alla de regler som gäller för annan bebyggelse, med risk att landskapen förstörs. Lönsamheten kan ifrågasättas.

Partierna är också moståndare till kärnkraft på ett dogmatiskt sätt. Kärnkraften är miljövänlig och nya generationer kärnkraftverk väntas bli effektivare och säkrare. De väntas också kunna använda kärnavfall från nuvarande reaktorer och avsevärt förbättra förhållandena ifråga om förvaring av avfall. I globalt perspektiv kan man tro att kärnkraften är nödvändig och måste byggas ut för att åstadkomma den minskning av utsläpp av växthusgaser som behövs. Näringsliv och fackföreningar vill inte avstå från kärnkraftverk. Enligt folkomröstningen ska kärnkraften "avvecklas med förnuft", det är för tidigt att avveckla nu de närmast decennierna, det bör dröja.

Socialdemokraterna bör iaktta försiktighet ifråga om vindkraftverk och inte slopa kärnkraftverken.

De sociala miljöerna är något partierna inte förstår sig på. Det finns många regler som styr dem, men någon sammanhängande politik för de social miljöerna finns inte. "Kulturen" kan sägas höra ihop med de sociala miljöerna, partierna är inte särdeles duktiga på att hantera den.

Politiken handlar mycket om pengar. De borgerliga har tagit bort förmögenhetsskatten, ändrat fastighetsskatten och infört jobbskatteavdrag som i stor utsträckning går till höginkomster, som inte behöver de de bidrag jobbskatteavdragen innebär.

I valet 2010 gick socialdemokraterna, vänsterpartiet och miljöpartiet ihop i en rödgrön opposition. De föreslog återinförande av förmögenhetsskatt och fastighetsskatt av den gamla typen. Och förlorade valet.

I valet 2014 bör socialdemokraterna inte gå ihop med de två andra partierna och inte förespråka förmögenhetsskatt, ny fastighetsskatt eller ny arvsskatt.

Förmögenhet i form av kunskaper och förmåga beskattas inte, när det gäller det beskattas avkastningen genom den vanliga inkomstsskatten. Den gamla socialdemokratiska fastighetsskatten tog ut skatt på fiktiva fastighetsvärden som inte bestod av några pengar. Fastigheterna gav inga pengar som man kunde använda till ett betala fastighetsskatten med. När det gäller förmögenhet i pengar, fastigheter o d räcker det med att beskatta avkastningen.

Ett skäl till valförlusten var också att socialdemokraterna försummat att förbättra för de lägsta inkomsterna, som efter skatt inte får ihop till rimliga levnadskostnader. Det är en mycket grov försummelse och partiet måste för att överleva sörja för att missförhållandena åtgärdas.

Att i skattesystemet fördela över pengar till ensamma med låga inkomster är inte enkelt.

Om man höjer grundavdraget betyder det att alla får sänkt skatt. Vill man förbättra bara för låga inkomster måste man då någonstans vid högre inkomst minska grundavdraget igen.

Dessutom är det så att maka/sambor får för låg skatt om man inrättar grundavdraget efter ensammas levnadskostnader eftersom makars levnadskostnader per person är lägre än för ensamma.

I det gällande inkomtskattesystemet trappas grundavdraget upp på ett ställe vid låga inkomster och trappas sedan ner igen, men det är inte så konstruerat att man kan skilja mellan ensamma och makar/sambor.

Ett bra sätt att förbättra för låginkomster så att man kan ta hänsyn till skillnader mellan ensamma och makar är att införa bostadstillägg som anpassas efter inkomster och skillnader i levnadskostnader.

För pensionärer gäller att grundpensionerna motsvarande de gamla folkpensionerna är anpassade till skillnaderna i levnadskostnader för ensamma och makar. Bostadstillägg för pensionärer är också anpassade. Ensamma är något nissgynnade i förhållande till makar.

För barnfamiljer finns vid låga inkomster bostadsbidrag som anpassas efter levnadskostader hos olika familjetyper.

För barnlösa icke-pensionärer finns bostadsbidrag i lägre åldrar, ungdomsbostadsbidrag.

En tid i slutet på 1900-talet fanns också bostadsbidrag för äldre barnlösa icke-pensionärer, som gjorde nytta, men togs i ovist nit bort efter några år.

Bostadsbidrag bör införas för barnlösa icke-pensionärer och utformas med detaljregler så att det blir effektivt och rättvist, man kan göra om ungdomsbostadsbidragen på det sättet så att de gäller för alla barnlösa icke-pensionärer.

En förbättring till stor hjälp för låginkomster är att avskaffa TV-avgiften för privathushåll, som nu är 2076 kr per år. och ersätta den med en kollektivavgift betald av riksdagen. Det skulle bl a ta bort den orättvisa som består i att ensamma betalar samma avgift som makar/sambor. Statens kostnader för det kan tas från jobbskatteavdragen eller på något annat sätt. Behandlas mer i det följande.

Reglerna för bostadstillägg till pensionärer och icke-pensionärer bör förbättras. Missförhållanden för pensionärer med fritidshus är mycket stora och ska behandlas mer i det följande.

Socialdemokraterna har framfört krav om att avskaffa barnfattigdomen. Ambitionen bör utsträckas till att avskaffa fattigdomen även för dem som inga barn har.

Socialdemokraterna borde kunna fundera ut hur pengarna ska fördelas med utgångspunkt från sina idéer om jämlikhet och solidaritet. Det kräver förmåga att tänka och räkna.

Rimliga levnadskostnader per år, 2012, för förvärvsarbetande icke-pensionärer är för ensam 142 000 kr och för makar/sambor 216 000 kr, dvs makar/sambor 152 % av ensam. Det är framför allt bostadskostnader som gör att makar/sambor inte behöver mer, men även övriga kostnader. För pensionärer: Ensam : 134 000 och Makar tillsammans: 199 000. Makar 149 % av ensam.

Socialdemokraterna bör i kampen mot de borgerliga framstå som ett kommande statsbärande parti och som sådant i början av sin argumentation för partiet framhålla de globala problemen, därefter behandla demokratiproblem d v s processerna för förbättringar, sedan välfärd och på slutet arbete och pengar, som är medel för välfärden.

I de första delarna om världen, demokratin och välfärden uppäcker man vilka arbeten som behövs och det behöver man veta innan man behandlar frågor om arbete.

Världsproblemen bör inte som hittills ofta slängas in på slutet utan komma in som stora viktiga förutsättningar för Sverige, bl a det som finns i FNs millenniedeklaration.

Demokrati är ett stort problem, svenskarna vet för litet om det och utbildningen i skolan om samhället är för dålig. Att socialdemokraterna förlorat riksdagsval lär bl a bero på att väljarna inte förstår vad de röstar på. Bl a därför behöver skolundervisningen förbättras, isynnerhet i ämnet samhällskunskap.

Skuggregeringens första uppgifter.

Ledning:

Statsminister	**område 353**
Planeringsminister (ny)	**103-109, 11-19, 4, 40**
för samordning av Världssplanering, Europaplanering och planeringar för Sverige med hjälp av en lämplig samhällsbeskrivning och en lämplig planeringsfilosofi.	
Informationssekreterare, för Socialdemokraternas hemsida på Internet och för information.	

Omvärlden:

Utrikesminister och FN-minister och	**6520-6524**
Världsplaneringsminister	**354, 91, 93-99**
Försvarsminister	**6525-6529**
Biståndsminister	**7951**
EU-minister och Europaplaneringsminister	**354**
För ingrepp i EU.	

Demokrati:

Demokratiminister (ny)	**32, 31, 33**
Med statistik och nationalekonomi	
Justitieminister, även civilminister	**34, 7952-7956**
Partisekreterare, för kontakter med kommunalpolitiker och partimedlemmar	

Utrikespolitik. Världsplanering.

Socialdemokraternas riksdagsledamöter är i första hand ombud för Sveriges folk och i andra hand ombud för det socialdemokratiska partiet. I opinion kan ledamöterna ägna sig åt att kritisera regeringen, men om partiet vinner valet måste det ha en egen politik. En sådan politik kan inte visas upp bara några veckor före valet utan måste byggas upp nu.

Under 1930-talet pågick krig i Östasien, som då låg mycket långt bort, före flygets tid, det bekymrade inte Sverige särdeles mycket. Det stod i tidningarna och nämndes i radion. Andra världskriget låg mycket närmare, men vi kunde hålla oss utanför. Under efterkrigstiden gick det bra för Sverige. Vi gjorde det vi behövde och handade med utlandet utan större problem.

I samband med forskningsarbetet om samhällsplaneringens problem ställdes på 1970-talet frågor till departementen om deras samröre med utlandet. Frågorna möttes med förvåning, på kommunikationsdpartementet svarades att de hade några avtal om tåg, på socialdepartmentet blev svaret aggresivt, det fick jag själv reda ut. Det var alltså inte tal om att Sverige hade något nämnvärt med utlandet att göra.

1972 förekom ett toppmöte i Stockholm om miljön, men miljön föreföll vid den tiden inte särskilt angelägen.

Senare har man upptäckt att utlandet är problematiskt. Östasien kan tillverka saker och konkurrera med oss. Japanerna hade tidigt tillverkningar igång, gjorde tändstickor: “tanda andast mot ladans plan”, och leksaker, men det var inte något som oroade.

Nu har det knäppt till: vi kan komma på efterkälken. Den mesta elektroniken görs i Ösasien. De svenska bilarna är kinesiska (Volvo) och snart kanske också SAAB.

Åtminstone en tredjedel av svenska folket ställer sitt hopp till socialdemokraterna och partiet måste tala om hur de ser på utlandet, på världen. Socialdemokraterna har nästan inga tidningar, men de har möjlighet att berätta om sin politik på sin hemsida på Internet. Det bör de göra.

Socialdemokraterna har nu på sin hemsida en utrikesdeklaration på några sidor. Den slutar när man börjar undra vad som sedan ska komma. Det kommer inget. Svenska folket behöver veta vad världen kan göra för oss och vad vi kan göra för världen. Det är ett stort kapitel och det finns ingen annan hos socialdemokraterna än utrikesutskottets vice ordförande Urban Ahlin urban.ahlin@riksdagen.se som kan gripa sig an det, med hjälp av andra med kompetens inom delområden. Hur det ska gå till kan av utrymmesskäl inte beskrivas nu. Att beskriva en världspolitik tar aldrig slut eftersom det sker förändringar hela tiden, det är en process som måste revideras och kompletteras vartefter. Börja med utrikesdeklarationen och bygg på den med några saker i taget. Om man är ombud för svenska folket måste man ha kunskaper och förmåga att tränga in i problem.

En annan uppgift är demokratin. Där gäller det bl a att undersöka hur myndigheterna o d i sitt agerande motsvarar folkets behov. Gör arbetsförmedlingen, skolverket, skolinspektionen, skolor, socialstyrelsen, socialnämnder, sjukhusen o s v det de borde göra?

Hur är det med informationsflödena? Journalisterna?

Får barnen lämplig undervisning i skolan? Är undervisningar och forskningar vid universiteten och högskolorna lämpliga?

Universitet och högskolor har undersökts i
Sven Wimnell 10 april 2012: Universitet och högskolor.
Utbildning och forskning.
http://wimnell.com/omr40zh.pdf

Demokratin.

I Sverige utgår all makt från folket (och från EU). De förtroendevalda i de allmänna valen till riksdagen, landstingen och kommunerna har den högsta makten. Regeringen styr Sverige med direktiv från riksdagen och med lagstiftning och penningfördelning. Regeringen har under sig myndigheter, bolag, utredningar o d och i viss mån kommunerna. I kommunerna finns på motsvarnade sätt kommunstyrelser som under sig har nämnder, bolag, utredningar o d.

Människornas levnadsvillkor beror av fyra föränderbara faktorer :

Individens kroppsliga förhållanden, dvs individens kroppsliga status och personliga hjälpmedel för de kroppsliga behoven.
Individens psykiska förhållanden, dvs individens olika psykiska tillstånd och aktiviteter, individens inre verklighet.
Individens fysiska miljö - fysiska samhälle. De fysiska miljöerna gäller det fysiska i omgivningarna. De fysiska miljöerna kan gälla:
* De fysiska miljöerna som estetiska objekt med kulturella värden och funktioner.
* De fysiska miljöerna som materiella objekt med ekonomiska värden och teknologiska funktioner.
Individens sociala miljö - sociala samhälle, dvs människornas psykiska samspel, de sociala miljöerna.

Förändringsprocesserna i världen hålls i de mest väsentliga avseendena igång av människornas verksamheter :

Individernas viljor.
Kollektiva viljor. (Politik).
Handlingar för kroppen (ekonomiska- teknologiska handlingar).
Handlingar för psyket (informationshandlingar- kulturella handlingar).
Verksamheterna påverkar varandra i en påverkanskedja utan slut.

Människorna påverkar genom verksamheter i fyra olika roller i livet:

A.Huvudroll: allmän levnadsroll lekmannaroll-fritidsroll.
A1: att i största allmänhet leva med kropp och psyke i de fysiska och sociala miljöerna med de möjligheter och innanför de ramar som ges av de politiska styrningarna.
A2: att påverka de politiska styrningarna som direkt eller indirekt styr individernas levnadsförhållanden, som beror av de fyra ovan nämnda faktorerna.

B. Biroll: förvärvslivsroll-expertroll-yrkesroll.
B1: att hitta lämplig plats i de gemensamma förvärvslivssystemen och göra arbetet med hänsyn till egna egoistiska krav.
B2: att sköta arbetsuppgifterna i förvärvsarbetet med hänsyn till vad de övriga samhällsmedlemmarna kan begära att få uträttat i den gemensamma arbetsfördelningen.

De förtroendevalda borde ha klart för sig vad de är med och styr, men det finns inga krav om kunskaper för att bli vald. För alla andra verksamheter behövs kunskaper.

Det behövs kunskaper hos dem som väljer de förtroendevalda så att lämpliga personer väljs. Allmänheten bör känna till de fyra rollerna men man kan misstänka att det är dåligt med det.

Man har på makttoppen de förtroendevalda, i Riksdagen 349st, i landstingen och kommunerna ett okänt antal, kanske 10-20 000.
I Sverige finns sedan

cirka 2 miljoner pensionärer,
cirka 5 miljoner yrkesaktiva i privata och offentliga verksamheter

inklusive informatörer hos myndigheter och företag, lärare i grundskolan, på gymnasiet och i vuxenutbildningen, lärare vid universitet och högskolor, informatörer i tidningar, tidskrifter, radio, TV, film, Internet, Facebook, google o d, i bildningsorganisationer, bokförlag, bibliotek, i reklambranschen, i underhållningsbranschen och vid privata sammankomster, i brev mm

samt cirka 2 miljoner barn.

I rollen A1 behöver man information så att man klarar det dagliga livet. I den rollen kan man ställas inför problem var man ska köpa varor bäst, hur man lagar bra mat, hur man kan resa bäst, hur man gör för att bota krämpor, vart man vänder sig när man blir sjuk, hur man knypplar, vad aktierna står i, vad de ger på bio och teater, vem som vann fotbollsmatcherna etc etc. I den rollen vet man vad man vill efterfråga och det kan då vara bra med en söktjänst där man bara skriver in t ex ”fotbollsmatcher” eller ”magont”. I ett väl utvecklat nät ska man då få ”träffar” som beskriver det man är ute efter.

I rollen B1 gäller det att hitta ett bra jobb man trivs med och man får betalt för så mycket man vill ha. I den rollen måste man välja utbildning om man inte har någon man tycker räcker och då får man söka på utbildningar och lediga jobb.

I rollen B2 gäller det att göra jobbet bra, dvs man måste göra det på bästa sätt och på rätt tid. Vill man använda Internet för den här rollen får man söka på det yrke man valt och se om man kan få några tips om hur man bör göra. Arbetsgivarna bör tala om hur arbetet ska skötas och anställda och specialister och forskare kan komma med förslag till förbättring av arbetsrutinerna.

Rollen A2 är den verkligt svåra rollen : Att påverka de politiska styrningarna som direkt eller indirekt styr individernas kroppsliga och psykiska förhållanden och fysiska och sociala miljöer. Klassifikationssystemet som redovisas här är uppbyggt i första hand med hänsyn till rollen A2, men tillfredsställer automatiskt informationsbehoven i de andra rollerna eftersom man i rollen A2 behöver veta bland annat allt som man behöver veta i de andra rollerna. Det som man ytterligare behöver veta i rollen A2 är hur alla verksamheter påverkar varandra och behöver veta vad man ska sträva mot, dvs veta vilka verksamheter som behövs och hur de bör vara fördelade.

Information för rollen A2 kan man inte få genom att söka på ett enda ord utan man måste orientera sig i hela informationsutbudet. För att inte drunkna i all information måste man ha hjälp att få ordning på frågorna, och den hjälpen får man med det uppgjorda klassifikationssystemet för verksamheter.

Kunskaperna som behövs i rollen A2 borde finnas i ämnet samhällskunskap i grundskolan och på gymnasiet. Undervisningen där är det dock svårt att få grepp om, Skolverket och Skolinspektionen ger inte tillräcklig hjälp.

Vid utbildningen av skollärare vid universitet och högskolor borde samhällskunskap vara ett viktigt ämne. Alla som utbildar sig där, läkare, ingenjörer etcetera, borde för demokratins skull få kurser i samhällskunskap, åtminstone de som utbildar sig i informationsyrken. De förtroendevalda borde ges möjlighet att förkovra sig i samhällskunskap.

Hur det går till i politiken har Anne-Marie Pålsson beskrivit i en bok”Knapptryckarkompaniet. Rapport från Sveriges riksdag.” Hon ombads av (m) att bli riksdagsledamot och blev det i åtta år. Nu har hon gått ur partiet och vill vara oberoende forskare. DN 30 nov 2011:

”Den djävligaste av alla djävliga världar. Så presenterades Sveriges riksdag för Anne-Marie Pålsson när hon år 2001 beslutat sig för att kandidera för Moderaterna. Omdömet fälldes av Bo Södersten som själv i 11 år befolkat denna värld för Socialdemokraterna.

Nu är det Pålssons tur att beskriva riksdagen, i aktuella boken ”Knapptryckarkompaniet”. Och hennes bild av folkets högsta församling i allmänhet, och Moderaterna i synnerhet, står inte Söderstens långt efter.

Anne-Marie Pålssons bild av tillvaron i den moderata riksdagsgruppen leder tankarna till förhållandena på en medeltida galär. Visst är det en fördel för kaptenen om slavarna ror åt samma håll, men finns verkligen ingen annan metod än att piska dem blodiga?

Pålsson kallar Moderaterna för det mest toppstyrda partiet men säger samtidigt att bilden tycks vara i stort sett densamma överallt. Hon beskriver riksdagen som föga mer än en pampig byggnad där folkvalda samlas för att trycka igenom partiledningens beslut.

Riksdagsgrupperna träffas mest för att instrueras om vad ledningen kommit fram till. Om någon har en avvikande åsikt bearbetas de med en kombination av piska och morot....DN”

Regeringen styr Sverige och statsministern och några runt honom styr regeringen. Statsministerns idé är att staten ska styra så litet som möjligt och att de starkare på den privata marknaden ska leda utvecklingen: De som har det bra ska få det bättre och de som är sämst ställda ska få det sämre. En politik som man kan tycka är avig och borde vändas så att de sämst ställda fick det bättre. Det är bara socialdemokraterna som kan ta upp kampen i den riktningen.

För att styra Sverige på ett bra sätt behövs kunskaper. De bästa kunskaperna borde finnas hos professorerna vid universiteten och högskolorna. Men det är svårt att komma åt deras kunskaper. Det första är att veta vilka professorerna är. Högskoleverket har ingen förteckning över landets professorer/ professurer. Inte heller utbildningsdepartementet.

År 2004 påbörjades ett försök att klarlägga utbildningar och forskningar vid universiteten och högskolorna. De fick förfrågningar, men många svarade inte.

Sven Wimnell 041214+tillägg 060220 och 060525: Kunskaper vid universitet och högskolor i Sverige. Från en pågående, ej avslutad, undersökning. (http://wimnell.com/omr40h.pdf)

År 2010 gjordes en sammanställning på det gamla underlaget:
Sven Wimnell 10 april 2010 : En fortsättning på 36-39zc. Politik mm. Grundskolan. Universitet och Högskolor. http://wimnell.com/omr36-39zd.pdf

I http://wimnell.com/omr40zh.pdf har gjorts en genomgång av universiteten och högskolorna. Det är klipp från deras hemsidor på Internet. Först något av deras deras presentationer om sina verksamheter, sedan något om deras utbildningar och forskningar. Det har av utrymmesskäl inte varit möjligt att gräva så djupt att man kommit åt professurerna. Utredningen är på nära 10 MB.

Om man i forskning.se söker på professurer får man inget svar, en förteckning över professurer. Samma gäller vanligen när man försöker få tag på professurerna på universitetens och högskolornas hemsidor.

Antalet professorer vid universitet och högskolor var 1976: 1 441
2010: 4 518

Från Wikipedia på Internet 8 april 2012:

“ Sarah Palin, född 1964 i Idaho, är en amerikansk republikansk politiker.

Då hon var fem månader gammal flyttade familjen till Alaska, där fadern fick arbete som lärare. Med ambition och tävlingsinstinkt var hon aktiv i ett flertal idrotter, bland annat omtalad för framgångar inom det lokala basketlaget, och spelade tvärflöjt i skolorkestern.

Hon gick in i politiken och satt två mandatperioder i hemstaden Wasillas stadsfullmäktige och valdes sedan två gånger till borgmästare i Wasilla.

Hon blev guvernör i delstaten Alaska från 4 december 2006 till 26 juli 2009. Den 29 augusti 2008 offentliggjordes hon som republikansk kandidat till posten som vicepresident i valet 2008.

Palin var den yngsta guvernören i Alaskas historia och den första kvinnliga guvernören i Alaska. Hon är även den första kvinnliga kandidaten till vicepresidentposten från republikanerna Hon har också sedan 2009 varit ett av de ledande namnen bakom den omfattande, politiskt revolterande så kallade Tea Party-rörelsen i USA.

Palin är abortmotståndare och uppfattas som allmänt konservativ, även om hon inom partiet ses som oberoende av partiledningen, i och med att hon har kritiserat andra republikaner så starkt på etiska grunder. Hon har också motsatt sig Barack Obamas omstridda sjukvårdsreform för sjukvårdstillgång även för fattiga medborgare, då hon anser det vara ineffektivt och byråkratiskt.

Palin är känd för sina "grodor", bland annat har hon två gånger påstått att Nordkorea är en viktig allierad till USA. Det påstods i valrörelsen 2008 att hon trodde att Afrika var ett land. “

Hon tillhör den kristna extremhögern, tror inte på evolutionen och anser att jorden är 6000 år gammal.Hon har undermåliga kunskaper om världen och har gjort sin politiska karriär genom att vara glad och vara övertygad om att hon har rätt och genom uppbackning från likasinnade på samma kunskapsnivå. Hon kunde bli stadsfullmäktig och borgmästare och t o m guvernör och nominerad till viceprecident därför att väljarna inte kunde bedöma henne och inte förstod att hon var olämplig.

Tidskriften Forskning och Framsteg, som ägs av bl a de statliga forskningsråden, har i nr 3, april, 2012, en artikel med rubriken “Adam eller apan?” I ingressen står : “Trots läroplanens krav på att evolutionsteorin ska ligga som grund för biologiundervisningen jämställs den med skapelseberättelsen av många lärare.”

“Undervisningen om livets uppkomst kan likna ett smörgåsbord. Religiösa skapelseberättelser dukas upp bredvid evolutionsteorin. Elever får själva bestämma vad de ska tro på. Det hävdas i en ny doktorsavhandling i statsvetenskap vid Göteborgs universitet. För vissa lärare blir evolutionsteorin en fråga om tro, inte om vetenskap.”

I artikeln berättas mer om lärarna och föräldrarna. Avhandlingsförfattaren har inget svar på hur man ska hantera problemet. Han ser det som ett led i hur vi ser på kunskaper, undervisning och skola. “Vi har också en alltmer decentraliserad skola som är utsatt för konkurrens. Och med allt större brukarinflytande ges ju elever och föräldrar en allt starkare position gentemot läraren.”

Man kan vänta sig att vi i Sverige om några år har en statsminister som mer bygger sin politik på det religiösa smörgåsbordet än på evolutionsteorin och andra vetenskapligt framforskade kunskaper.

Demokratiproblemen handlar om inflytande, informationsflödena, makten över dem, kunskaper, kunskapsbildning, värderingar, fördomar, indoktrineringar, terrorister o d. Socialdemokraterna förste man i konstitutionsutskottet borde vara lämplig att undersöka demokratiproblemen och bygga partiets demokratipolitik.

Innehållet i omr40zh.pdf.

Sven Wimnell 10 april 2012:
Universitet och högskolor.
Utbildning och forskning.
http://wimnell.com/omr40zh.pdf

Innehåll:

Sid

9 **Universiteten, högskolorna och demokratin.**

13 **Samhällsplaneringens problem.**
Hur ska man kunna förättra världen?
En planeringsfilosofi med ett klassifikationssystem för mänskliga verksamheter

13 **Samhällsplaneringens problem. Hur ska man kunna förbättra världen? Det är människornas verksamheter som avgör världens framtid. För framtidsplaneringen har arbetats fram en planeringsfilosofi och ett klassifikationssystem för mänskliga verksamheter som ska ge bättre underlag för kunskaper om verksamheterna och deras samband - för bättre demokrati och bättre framtid i en gemensam värld.**
(Se även Sven Wimnells hemsida http://wimnell.com)

14 Systemets avdelningar på högsta nivån.
14 Människornas levnadsvillkor beror av fyra föränderbara faktorer.
14 Förändringsprocesserna i världen hålls i de mest väsentliga avseendena igång av människornas verksamheter.
14 Människorna påverkar genom verksamheter i fyra olika roller.
14 Individer och samhällen planerar framtiden.
16 De nio verksamhetsområdena har delats upp så att det blir 129 verksamhetsområden
17 Två sidor med de 129 områdena.
Klassifikationssystem för verksamheter.
19 Universitetens fakulteter, ämnen o d.
20 Högskoleverkets undervisningsämnen, forskningsämnen och yrkesexamina.
39 Människorna har olika behov av information i de olika rollerna.
40 Bilder med samband mellan områdena 1-9
40 Den fundamentala påverkanskedjan.
42 Schema med politiska och opolitiska planeringar.
43 Schema över påverkans -och förändringdproblem.
44 Bild med pilar för påverkan mellan olika områden.
45 Klassifikationssystemet för verksamheter ochbiblioteksystem
46 Kort om skillnader mellan klassifikationssystemet för verksamheter och biblioteksystemen DC, DK och SAB.
47 Forskningen om Samhällsplaneringens problem.

I fortsättningen redovisas universitetens och högskolornas verksamheter på sidor enligt klassifikationssystemet för verksamheter. På sidorna för de olika områdena är införda deras ämnen. När det är få sådana noteringar anges de inte i innehållsförteckningen.

48 **1** **Psykologiska och filosofiska verksamheter**

Sida Område
49 10 Övergripande samhällskunskap. Övergripande värderingar.
50 101 Bibliografiska verksamheter. Arkiv.
51 102 Biblioteksverksamheter. Databaser. Internetsökning.
52 103 Övergripande värderingar. Allmänna encyklopedier.
53 104 Övergripande filosofiska verksamheter om samband.
54 105 Övergripande om forskning
54 Från forskning.se 17 februari 2012.
55 Aktörer inom forskning & utveckling (FoU).
65 Forskning vid universitet och högskolor.
66 Godkända forskningshuvudmän.
68 Forskarutbildning.
70 106 Övergripande om ekonomiska verksamheter.
71 107 Övergripande filosofier om utbildning o d.
72 Högskoleverkets Webbkarta.
77 Universitet och högskolor i Sverige.
82 Ämnesområden och ämnen vid högskolor och universitet.
92 Standard för svensk indelning av forskningsämnen 2011.
104 Personal (helår) 2010 / vetenskapsområde.
107 Professorer enligt Sveriges statskalender 1976 (SK 76).
108 Den svenska högskolan. Adresslista.
108 Lärosäten med tillstånd att utfärda examina inom grundläggande högskoleutbildning och forskarutbildning.
111 Lärosäten med tillstånd att utfärda examina på grundnivå och avancerad nivå
113 Enskild huvudman med enbart examenstillstånd för psykoterapeututbildning.
114 Ordnade efter verksamhetsområden.
119 Universitetens fakulteter, institutioner, avdelningar o d och ämnen är i det följande fördelande på klassifikationsystemets områden.
119 Högskolornas institutioner o d.
120 Högskolan i Borås http://www.hb.se/
120 Högskolan i Gävle http://www.hig.se/
121 Högskolan i Halmstad http://www.hh.se/
122 Högskolan i Skövde http://www.his.se/
122 Malmö högskola http://www.mah.se/
123 Mälardalens högskola http://www.mdh.se/
123 Södertörns högskola http://www.sh.se
124 Högskolan i Jönköping http://www.hj.se/
126 Högskolan Dalarna http://www.du.se/
127 Högskolan Kristianstad http://www.hkr.se/
127 Högskolan på Gotland http://www.hgo.se/
128 Högskolan Väst http://www.hv.se/
129 108 Samhällskunskap.
130 Universitetens samhällsvetenskapliga och humanistiska fakulteter, avdelningar o d.
131 109 Ide- filosofi- och lärdomshistoria.
131 Universitetens ämnen om lärdomshistoria od.
132 11/19 Individernas inre verkligheter.
133 11 Individens lager av kunskaper, erfarenheter o d.
134 12 Individens visioner, framtidsvisioner o d.
135 13 Individens känslor, värderingar od. Estetik.
136 14 Individens ideologi / uppfattning om samband o d.
137 15 Individens psykiska mekanismer Psykologi o d.
138 Universitetens ämnen om psykologi.
139 16 Individens logik. Vetenskpsteori o d.
140 17 Individens moral och uppfattningar om moral.
141 18/19 Filosofer, äldre och senare, i öst och väst.

142 **2** **Religiösa verksamheter o d.**

143 20 Övergripande religiösa verksamheter o d.
144 21 Allmän religionsvetenskap.
145 22/28 Kristna religioner.
147 29 Icke kristna religioner o d.
Skolor i område 2:
148 Teologiska Högskolan, Stockholm.
150 Örebro Teologiska Högskola.
151 Newmaninstitutet.
153 Johannelunds teologiska högskola.
153 Universitetens ämnen om religion.

154 **3** **Politikvetenskaper. Politiska verksamheter.**

Politikvetenskaper:
155 31 Statistik och demografi
156 Stockholms universitet.Statistiska Intitutionen
157 Uppsala universitet. Statistiska institutionen
159 32 Statsvetenskap
160 Göteborgs universitet
Statsvetenskapliga institutionen http://www.pol.gu.se/

162 Linnéuniversitetet Statsvetenskap
163 Lunds universitet Statsvetenskapliga institutionen
Om institutionen
166 Stockholms universitet, Statsvetenskapliga institutionen

168 Umeå universitet. Statsvetenskap
170 Uppsala universitet. Statsvetenskapliga institutionen
172 33 Nationalekonomi, internationell ekonomi
173 Göteborgs universitet.Nationalekonomi med statistik, Inst
175 Nationalekonomi vid andra universitet
176 34 Lagar o förordningar, traktat, juridik

178 Göteborgs universitet Handelshögskolan Juridiska institutionen http://www.law.gu.se/
180 Lunds universitet Juridiska fakulteten Om fakulteten

182 Stockholms universitet Juridiska fakulteten www.juridicum.su.se
184 Umeå universitet. Juridik
187 Uppsala universitet. Juridiska fakulteten

Politiska verksamheter:
189 35 De demokratiskt valda församlingarnas verksamheter.
189 351 Sveriges riksdag (och motsvarande utomlands)
190 352 Kommun- och landstingsfullmäktige (och motsvarande utomlands)
190 353 Sveriges regering (och motsvarande utomlands)
191 354 Mellanfolkliga centrala organ (FN, EU o d)

192 36/39 Politiska krav och politiska planeringar:
193 36... om individernas kroppsliga förhållanden.
193 37... om utbildning o d.
194 38... om fysiska miljöer o ekonomiska verks.
194 39... om sociala miljöer, nöjen, sport o d

195 **4** **Sambandsforskningsverksamheter.**
195 40. Systemvetenskap. Infostruktur. 41- 49.
196 Omvärldsanalys

197 **5** **Naturforskning. Matematikverksamheter.**

198 50 Allmänt om naturforskning. Naturkunskap
199 51 Matematik
200 52 Astronomi, rymdforskning
201 53 Fysik o d
202 54 Kemi o d
203 55 Geologi, meteorologi, hydrologi o d
204 56 Paleontologi, arkeologi o d
205 57 Biologi,ekologi. Naturgeografi. Utvecklingslära, ärftlighet
206 58 Botanik.
207 59 Zoologi
208 Universitetens fakulteter och avdelningar för naturvetenskap och matematik.
209 Göteborgs universitet Naturvetenskapliga fakulteten Naturvetenskap
211 Linnéuniversitetet Institutionen för naturvetenskap (NV)
214 Lunds universitet. Naturvetenskap
216 Stockholms universitet. www.science.su.se Naturvetenskapliga fakulteten
218 Uppsala universitet. http://www.uu.se/

220 **6** **Teknologiska / Ekonomiska verksamheter.**

221 60 Allmänt om teknologiska och ekonomiska verksamheter

222 61 Hälso- o sjukvårdsverksamheter, räddning od. Veterinärverksamheter.

227 Karolinska institutet http://ki.se/
235 Ersta Sköndal högskola http://www.esh.se/
237 Röda Korsets Högskola http://www.rkh.se/
240 Sophiahemmet Högskola http://www.sophiahemmethogskola.se/
242 Ericastiftelsen http://www.ericastiftelsen.se/
243 Svenska Institutet för Kognitiv Psykoterapi http://www.cbti.se
245 Stockholms Akademi för Psykoterapiutbildning http://www.sapu.se/
247 Evidens AB http://www.evidens4u.se
248 Tidigare fristående Lärosäten
250 Universitetens ämnen om sjukvård o d.

251 62 Ingenjörsverksamheter (konstruktion o d)
256 Kungl. Tekniska högskolan (KTH) http://www.kth.se/
265 KTH Biblioteket (14 mars 2012)
273 Chalmers tekniska högskola http://www.chalmers.se/
284 Luleå tekniska universitet http://www.ltu.se/
292 Blekinge tekniska högskola http://www.bth.se/
305 Universitetens ämnen om teknik o d.

306 63 Biologisk produktion. Jordbruk, skogsbruk, jakt, fiske
309 Sveriges lantbruksuniversitet http://www.slu.se/
313 Gammelkroppa skogsskola http://www.gammelkroppa.pp.se/

315 64 Hushållsarbeten. Energi- och hygienförsörjning.
316 641 Matlagning. 642 Måltider,servering, restauranger.
317 643 Organisation av boende, personalrum o d, hotell.

318 644 El-, gas-, värme-, vatten- hygienförsörjning o d.
319 645 Användning av inventarier o d.
320 646 Personlig hygien o d, klädvård (utom 648 tvätt o d).
321 647 Allmän hushållsekonomi. Inkomster och utgifter
322 648 Städnings-, rengörings- och tvättverksamheter o d.
323 649 Personvård: barn, hemsjukvård, allm. hushållsarbete.

324 65 Administration, distribution, kommunikation, o d
325 Handelshögskolan i Stockholm http://www.hhs.se/
327 Andra handels-och ekonomiskolor.
328 651 Kontorsarbete o d. Datoranvändning
329 Universitetens avdelningar på området.
330 6520-6524 Opolitisk offentlig civil förvaltning.
331 6525-6529 Militära verksamheter
332 Försvarshögskolan http://www.fhs.se/sv/
335 653 Handelsverksamheter.
336 654 Telekommunikationsverksamheter.
337 655 Förlagsverksamheter o d.
338 656 Transportverksamheter, resbyrå, lagring o d.
339 657 Penningverksamheter. Finans. Försäkring. Skatter.
340 658 Allmän företagsekonomi, Arbetsförmedling. Arbetsmarknad.
341 Universitetens avdelningar på området.
342 659 Marknadsförings- och reklamverksamheter od.

343 66/68 Tillverkning av varor
345 66 Tillverkning av kemivaror o d
345 67 Tillverkning av bearbetningsvaror o d
345 68 Tillverkning av komplexvaror

346 69 Tillverkning/ byggande av byggnader och anläggningar

348 7 **Formgivning av fysiska o sociala miljöer.**
349 Verksamheter om de fysiska och sociala miljöerna ingår i område 7.
352 70 Allmänt om konst och kultur.
353 Universitetens avdelningar o d i området.
354 71 Övergripande planering av fysiska miljöer. Klimat
355 Universitetens avdelningar o d i området.
356 72 Formgivning av byggnader och anläggningar, arkitektur
360 73 Skulptur o d. Museiverksamheter, konstutställning
361 74 Konsthantverk, formgivning av bruksföremål. Inredning
362 Konstfack http://www.konstfack.se/
365 Beckmans Designhögskola http://www.beckmans.se/
368 75/77 Bildkonst.75 Måleri.76 Grafiskt, 77 Foto
371 Kungl. Konsthögskolan http://www.kkh.se/
373 78 Musik (konserter o d 792)
375 Kungl. Musikhögskolan i Stockholm http://www.kmh.se/
378 Stockholms Musikpedagogiska Institut http://www.smpi.se
381 Universitetsämnen på området
381 79 Seder o bruk, nöjen, sociala miljöer och verksamheter. Sport
382 Universitetsämnen på området.
383 7911-7913 Seder och bruk .
385 7914-7919 Film, radio, TV, offentliga fester mm.
386 Dans- och cirkushögskolan http://www.doch.se
389 792 Teater. Opera. Konserter. Revyer. Konstdans.
390 Operahögskolan i Stockholm http://www.operahogskolan.se/
392 Stockholms dramatiska högskola http://www.stdh.se/
394 793 Sällskapsnöjen. Sällskapsdans. Lek.
395 794 Spel. Skicklighets- och turspel Lotteri. Lotto. Tips

396 795 Sociala miljöer och sociala verksamheter.
398 7951 Socialvård od.
399 Universitetens avdelningar o d i området.
400 7952-7956 Sociala miljöer o verksamheter i fysiska miljöer
403 7957 Undervisning o d. Forskning.
405 Universitetens ämnen om ubildning o d.
406 Den svenska högskolan. Adresslista.
407 Universitet och högskolor. Ordnade efter verksamhetsområden.

411 Universitet och högskolor som är verksamma inom flera olika områden.
412 Göteborgs universitet http://www.gu.se/
417 Karlstads universitet http://www.kau.se/
422 Linköpings universitet http://www.liu.se/
424 Linnéuniversitetet http://lnu.se/
429 Lunds universitet http://www.lu.se/

435 Mittuniversitetet http://www.miun.se/
437 Stockholms universitet http://www.su.se/
443 Umeå universitet http://www.umu.se/
451 Uppsala universitet http://www.uu.se/
458 Örebro universitet http://www.oru.se/

463 Högskolan i Borås http://www.hb.se/
478 Högskolan i Gävle http://www.hig.se/

486 Högskolan i Halmstad http://www.hh.se/
500 Högskolan i Skövde http://www.his.se/

507 Malmö högskola http://www.mah.se/
525 Mälardalens högskola http://www.mdh.se/

537 Södertörns högskola http://www.sh.se

559 Högskolan i Jönköping http://www.hj.se/
583 Högskolan Dalarna http://www.du.se/
623 Högskolan Kristianstad http://www.hkr.se/

627 Högskolan på Gotland http://www.hgo.se/
635 Högskolan Väst http://www.hv.se/

639 7958 Sociala miljöer o sociala verksamheter i boendet
640 7959 Sociala miljöer o verksamheter i allmänna grupper o d

641 796-799 Sport, idrott o d.
642 Gymnastik- och idrottshögskolan

645 **8** **Språk. Litteraturvetenskap. Skönlitteratur.**
646 Universitetens ämnen om språk o litteratur.

647 80 Språk.Språkliga verksamheter. 802-809 motsvarar 82-89.
652 81 Litteraturvetenskap - historia. 812-819 motsvarar 82-89.

654 82/89 Skönlitteratur på olika språk
82 Engelsk skönlitteratur o d.
83 Tysk, nederländsk, nordisk skönlitteratur
84 Fransk skönlitteratur o d
85 Italiensk skönlitteratur o d
86 Spansk och portuguisisk skönlitteratur o d
87 Grekisk och latinsk skönlitteratur o d
88 Slavisk och baltisk skönlitteratur o d
89 Skönlitteratur på orientaliska och övriga språk o d

658 **9** **<u>Saklitterärt. Allmän geografi, allmän historia. Biografi.</u>**

659 90 Tidningar, tidkrifter, journalistik. Blandade ämnen
661 Universitetens ämnen om journalistik o d

662 91 Allmän geografi, reseskildringar 913-919 motsvarar 93-99.
663 Universitetens ämnen om geografi.

664 92 Biografiska verksamheter, släkthistoria o d

666 93/99 Historieskrivande verksamheter, allmän historia.
670 93 Allmänt om allmän historia. Världs- och forntidshistoria
670 94 Medeltidens o nya tidens historia i allmänhet och i Europa
670 95 Medeltidens o nya tidens historia i Asien.
670 96 Medeltidens o nya tidens historia i Afrika.
670 97 Medeltidens o nya tidens historia i Nord- och Mellanamerika
670 98 Medeltidens o nya tidens historia i Sydamerika
670 99 Medeltiden o nya tiden: Australien. Oceanien. Rymden
671 Universitetens ämnen om historia.

Högskoleverket 2012-04-25 Startsida

Kvaliteten på 189 högskoleutbildningar utvärderad.

I dag publicerar Högskoleverket resultaten från kvalitetsutvärderingar av nära två hundra utbildningar på 25 universitet och högskolor runt om i landet. Varje utbildning har tilldelats ett omdöme på en tregradig skala. Ett 30-tal får det högsta omdömet mycket hög kvalitet.

Fram till 2014 ska Högskoleverket utvärdera kvaliteten på alla högskoleutbildningar som leder fram till en examen. I dag presenteras de första resultaten som rör utbildningar på kandidat, magister och masternivå i ämnena arbetsvetenskap, ekonomisk historia, geovetenskap och kulturgeografi, medie- och kommunikationsvetenskap, journalistik, nationalekonomi och psykologi. Utbildningarna som leder fram till psykologexamen som är en yrkesexamen, ingår också i utvärderingen.

Drygt 60 procent har hög kvalitet

Sammanlagt har 29 utbildningar fått omdömet mycket hög kvalitet. Av dessa är 16 utbildningar inom geovetenskap och närliggande ämnen. Över 60 procent av alla utbildningar i utvärderingen, 119 stycken, har fått omdömet hög kvalitet. Drygt en femtedel, eller 41 stycken, har bristande kvalitet. Dessa kommer att följas upp och får nu ett år på sig att rätta till bristerna.

— Jag känner stor tillfredsställelse i hur utvärderingarna genomförts och kan konstatera att det nya utvärderingssystemet fungerar. Vi har nu utvärderat en bråkdel av alla högskoleutbildningar på grund- och avancerad nivå. Generella slutsatser om kvaliteten på svensk högskoleutbildning är dock ännu för tidigt att uttala sig om, säger universitetskansler Lars Haikola.

Fokus på studenternas resultat

Ett nytt inslag i Högskoleverkets utvärderingar är att studenternas examensarbeten nu är huvudfokus i bedömningen av utbildningarna.

— Vi har utvärderat utbildningarnas resultat genom att granska hur väl studenterna når målen med utbildningen. Vi kan konstatera att det går att bedöma utbildningens kvalitet på de underlag och med den metodik som utvärderingssystemet nyttjar, säger Maria Sundkvist, avdelningschef på Högskoleverkets utvärderingsavdelning.

— Nu är det lärosätenas ansvar att ta till sig resultaten och arbeta för att rätta till eventuella brister. Vi levererar underlag för deras kvalitetsutveckling. Som autonoma myndigheter ansvarar lärosätena själva för vilka slutsatser de drar av dessa resultat, avslutar universitetskansler Lars Haikola.

Ämne/antal utbildningar totalt. Omdöme/antal utbildn.
Arbetsvetenskap, 11 st. Mycket hög kvalitet: 1 st. Hög kvalitet: 9 st. Bristande kvalitet: 1 st.

Psykologi, 40 st. Mycket hög kvalitet: 7 st. Hög kvalitet: 27 st. Bristande kvalitet: 6 st.

Ekonomisk historia: 9 st. Mycket hög kvalitet: 1 st. Hög kvalitet: 7 st. Bristande kvalitet: 1 st.

Nationalekonomi: 45 st. Mycket hög kvalitet: 2 st. Hög kvalitet: 29st. **Bristande kvalitet: 14 st.**

Medie- & kommunikationsvet.: 26 st. Mycket hög kvalitet: 1 st. Hög kvalitet: 18 st. Bristande kvalitet: 7 st.

Journalistik: 10 st. Mycket hög kvalitet: 1 st. Hög kvalitet: 4 st. **Bristande kvalitet: 5 st.**

Geovetenskap & kulturgeografi: 48 st. Mycket hög kvalitet: 16 st. Hög kvalitet: 25 st. Bristande kvalitet: 7 st.

Mer information om resultaten hittas på hsv.se genom webbfunktionen Resultatsök som listar utbildningar, högskolor och omdömen.

Tidplan för utvärderingarna

Högskoleverket utvärderar utbildningar som kan leda till en kandidat-, magister-, master- eller yrkesexamen. Utvärderingarna görs i fyra års-cykler. I dagsläget är enbart en liten del av alla utbildningar utvärderade.

Vissa utbildningar kommer att utvärderas med hjälp av en annan metod och finns inte med från början. Det är utbildningar med få eller inga självständiga arbeten, nyinrättade utbildningar, sådana som leder till högskoleexamen och korta yrkesutbildningar liksom utbildningar under avveckling. Ett urval av utbildningar som leder till högskoleexamen och korta yrkesutbildningar kommer dock också att utvärderas.

Utvärderingarna pågår mellan 2011 och 2014. De är indelade i sex utvärderingsomgångar. I tabellen nedan ser du när de olika utvärderingarna påbörjas. Varje utvärdering tar cirka 10-15 månader att genomföra.

Omgång 2 — pågår
Arbetsterapeutexamen
Audionomexamen
Biomedicinsk analytikerexamen
Folkhälsovetenskap
Genusvetenskap
Hälso- och sjukvårdsadministration
Huvudområden inom juridik och Juristexamen
Logopedexamen
Optikerexamen
Ortopedingenjörsexamen
Receptarieexamen
Sjukgymnastexamen
Sjukhusfysikerexamen
Omgång 3 — påbörjas våren 2012
Afrikanska och orientaliska språk
Allmän språkvetenskap och lingvistik
Baltiska och slaviska språk
Engelska
Facköversättning och översättning
Finskugriska språk
Klassiska språk
Litteraturvetenskap
Retorik
Romanska språk
Svenska, nordiska språk
Tyska
Östasiatiska språk
Omgång 4 — påbörjas hösten 2012
Arkitektexamen
Biologi
Civilingenjörsexamen
Dietistexamen, kostvetenskap, livsmedelsvetenskap och nutrition
Fysik
Högskoleingenjörsexamen, brandingenjörexamen
Kemi
Utbildningar inom jord, skog och trädgård
Matematik och statistik
Miljövetenskap
Teknikvetenskapliga utbildningar, inkl. IT och nya medier
Omgång 5 — påbörjas våren 2013
Antropologi
Apotekarexamen
Arkeologi
Barn- och ungdomskultur
Barnmorskeexamen
Biblioteks-och informationsvetenskap
Biomedicinsk vetenskap
Estetik
Etnologi
Filmvetenskap
Filosofi
Historia
Idé- och lärdomshistoria
Klinisk medicinsk vetenskap
Konstvetenskap
Kulturvetenskap

Kulturvård
Läkarexamen
Medicinsk vetenskap
Musikvetenskap
Röntgensjuksköterskeexamen
Sjuksköterskeexamen
Specialistsjuksköterskeexamen
Tandhygienistexamen
Tandläkarexamen
Tandteknikerexamen
Teatervetenskap
Teologi och religionsvetenskap
Omgång 6 — påbörjas hösten 2013
Civilekonomexamen
Didaktik
Djuromvårdnad
Djursjukvårdarexamen
Folkhögskollärarexamen
Hippologexamen
Husdjursvetenskap
Idrottsvetenskap
Konstnärliga examina
Lantmästarexamen
Officersexamen
Pedagogik
Psykoterapeutexamen
Sjöingenjörsexamen
Sjökaptensexamen
Socialt arbete
Socionomexamen
Speciallärarexamen
Specialpedagogexamen
Studie- och yrkesvägledarexamen
Turism- och fritidsvetenskap
Utbildningsvetenskap
Veterinärexamen
Yrkeslärarexamen

Högskoleverket 2012-05-16:

Utbildningarna i företagsekonomi granskade.

Av de 67 utvärderade utbildningarna i företagsekonomi har nära 40 procent så pass stora kvalitetsbrister att de får omdömet bristande kvalitet. Samtidigt finns det många goda exempel på bra företagsekonomiska utbildningar runt om i landet, konstaterar Högskoleverket i en utvärdering som publiceras i dag.

Företagsekonomi är det enskilt största ämnet på universiteten och högskolorna. På många håll i landet har de företagsekonomiska utbildningarna ett konstant högt söktryck. För närvarande läser över 53 000 studenter företagsekonomi och till höstens kurser och program är det nära 43 000 sökande.

Högskoleverket har nu utvärderat sammantaget 67 utbildningar i företagsekonomi. Utbildningarna som ingår i granskningen ges på kandidat-, magister respektive masternivå.

Följs upp om ett år
Varje utbildning som Högskoleverket utvärderar får ett omdöme på en tregradig skala. Sammantaget får 25 utbildningar i företagsekonomi omdömet bristande kvalitet. Därmed kommer de att följas upp inom ett år för att se om de kommit till rätta med problemen. I de fall som bristerna kvarstår beslutar Högskoleverket om indraget examenstillstånd.

Drygt hälften av utbildningarna får omdömet hög kvalitet och 8 stycken, eller 12 procent, får det högsta omdömet mycket hög kvalitet. Dessa finns vid Göteborgs universitet, Handelshögskolan i Stockholm,

Högskolan i Jönköping, Högskolan Kristianstad, Lunds universitet, Stockholms universitet, Södertörns högskola och Umeå universitet.

Mer information
Mer information om resultaten hittas enkelt på hsv.se genom webb-funktionen Resultatsök som listar utbildningar, högskolor och omdömen.
Till Resultatsök (nytt fönster) »

Kontaktpersoner
Carl Sundström, tfn: 08-563 088 26
E-post: fornamn.efternamn@hsv.se

Maria Sundkvist, tfn: 08-563 086 93
E-post: fornamn.efternamn@hsv.se

Senast uppdaterad: 2012-05-16

Områdena 1-4 och 11-19.

1. Psykologiska och filosofiska verksamheter.
2. Religiösa verksamheter o d.
3. Politikvetenskaper och politiska verksamheter.
4. Sambandsforskningsverksamheter.

Här ska bara göras några kommentarer om områden 11-19 som gäller människornas inre verkligheter. Det är de verkligheterna, det som människor har i huvudet, som styr världens utveckling.

Det som finns i huvudena resulterar i handlingar i den yttre verkligheten, dels direkt i verksamhetsområdena, dels indirekt genom politiken. Politiken i Sverige kan svenskarna vara med och styra genom demokratin och det man gör är att styra statens och kommunernas styrningar.

Moderaterna representerar borgerligheten och den vill att staten och kommunerna ska styra så litet som möjligt och så att individerna får så fria händer som möjligt att handla i verksamheterna.

Den politiken fungerar inte väl och socialdemokraterna vill därför ha en starkare styrning av statens styrningar, men enligt folkets önskemål i demokratiska processer och så att alla får goda levnadsförhållanden.

För att socialdemokraternas politik ska fungera bra måste de röstberättigade och politikerna ha goda kunskaper och de kunskaperna måste börja byggas upp redan när människorna är små, genom föräldrarna och skolorna och sedan genom vidareutbildning och daglig information och genom deltagande i goda sociala miljöer som man måste åstadkomma.

Svenskarnas politik måste kopplas till den politik som borde föras i världen, åtminstone enligt vad Förenta Nationerna vill.

Kraven bildar långa kedjor av samband mellan många verksamheter och en viktig i denna kedja är lämplig utbildning.

Skuggregeringens nästa uppgifter.

Välfärdssektor för individer och sociala miljöer:

Utbildningsminister	**7957**
Socialminister	**7951, 61**
Barn- och äldreminister	**7951**
Socialförsäkringsminister	**657**
Jämställdhetsminister och	**7952-7956**
Integrationsminister och	**7958**
Migrationsminister	**7958**
Kultur-och idrottsminister	**70, 796-799**
	101, 102, 20, 73, 74, 75-77, 78, 791-793 7959, 80, 81, 92

Välfärdssektor för fysiska miljöer:

Miljöminister. För klimat o d.	**71**
Plan- och byggminister, Bostadsminister	**71, 62, 643, 647, 69**

Materiell välfärdsservice:

Arbetsmarknadsminister	**658**
Landsbygdsminister	**63**
Näringsminister	**658, 62, 66-69**
Energiminister	**644**
Handelsminister	**653**
IT-minister	**654, 651**
Infrastrukturminister (Transporter)	**656**

Samhällsekonomi, pengar:

Finansminister	**657**
Finansmarknadsminister	**657**
Skatteminister (ny)	**657**

Grunderna för välfärden: hälso- och sjukvård och utbildning.

Kjell-Olov Feldt var finansminister i en socialdemokratisk regering 1989 och beskriver nu: regeringen hade en finanskris och utbildningsminster Göran Persson genomförde en kommunalisering av skolan. Ansvar och kostnadsfördelning mellan staten och kommunerna medförde bl a att lärarlönerna betalades av staten. Kommunaliseringen innebar en decentralisering, att skolan skulle styras av staten genom skollag och läroplaner o d och att kommunerna skulle ta hela ansvaret för skolan inklusive lärarlönerna. Tanken var att kommunledningarna kunde göra en bra skola eftersom de satt nära föräldrarna. Men kommunerna hade ont om pengar och skar i skolkostnaderna, bl a tog de bort annan personal än lärarna, som skulle sköta allt. Man hade en ubildningsmetod där eleverna mer än förr skulle utbilda sig själva med litet stöd av lärarna. Därtill kom olika lärplaner för olika elever och friskolor.

F d generaldirektören Per Thullberg menar att skillnaderna i resultat för olika elever ökat. Segregationen har ökat. Bättre med sammanhållna klasser utan spridning av eleverna. Nu bör man fortbilda lärarna och åstadkomma närmare förhållanden mellan dem och eleverna, som inte bör sitta så ensamma som nu.

Skolorna har inte behöriga lärare och det kommer att ta flera år innan man vet hur det är. Friskolorna är problematiska. Yrkesutbildningen i gymnasiet fungerar inte, universitetens och högskolornas utbildningar har brister, den digitala miljön är ur kontroll och så vidare.

Område 5.

Grundläggande för mänskliga verksamheter är kunskaper om naturen och dess krafter. Tekniska verksamheter vittnar om sådana kunskaper. Människorna lärde sig tidigt i forntiden att göra redskap av sten, lärde sig om metaller, lärde sig om elden, uppfann hjulet, lärde sig odla jorden och hålla djur, byggde hus och transportmedel och lärde sig kriga.

De gamla grekerna för över två tusen år sedan funderade över materiens beskaffenhet. Under medeltiden hindrades utvecklingen av naturkunskaperna av religionernas dominans.

De geografiska upptäckterna från 1400-talet och början av mer utvecklad naturforskning under 1500-talet inledde nya tiden. År 1600 kunde man bli bränd på bål för åsikten att jorden inte var världens medelpunkt och att jorden snurrade runt solen. I slutet av 1600-talet publicerade Isaac Newton rön om gavitationen, planeternas rörelser och ljusets natur.

1700- och 1800-talen levererade mer om materiens beskaffenhet. Ångmaskiner, järnvägar, förbränningsmotorer, elektricitet och telefoni kom till. Charles Darwin kom 1859 med sitt verk om arternas uppkomst, ett hårt slag mot religiösa läror.

1900-talet blev ett stort århundrade för naturvetenskapen och tekniken. Teorier om atomer utvecklades och Albert Einstein kom med utredningar om tid och rum. Nobelprisen om fysik, kemi och medicin vittnar om utveklingen. Bil, flyg, film, radio kom med 1900-talet - och två världskrig, 1914-1918 och 1939-1945. Atombomber 1945. Rymdraketer, satellitet, besök på månen 1969. TV blev allmänt en tid efter andra världskriget, sedan kom datorer och Internet, mobiltelefoner, Transportmedlen har hela tiden utvecklats och oljan börjar ta slut, Klimatet går mot katastrof.

Verksamheterna i område 5 gäller utforskning och beskrivning av naturens krafter och verksamheter. Att använda krafterna ingår i område 6 till fysisk/kroppslig nytta och i 7 till i första hand psykisk nytta. I 71-72 gäller det planering av bebyggelse och planering av klimatförbättring.

Ojämna villkor för hälsa och vård – Jämlikhetsperspektiv på hälso- och sjukvården

Från socialstyrelsens hemsida 10 jan 2012: (Klicka på rubriken):

Innehåll

Förord sidan 3
Sammanfattande slutsatser, utmaningar och rekommendationer 7

Regionala skillnader i hälsa och vård – fortsatt stora behov av harmonisering 7
Olikheter som behöver harmoniseras landstingen emellan – några exempel 8

Sociala skillnader i hälsa och vård – ofta större än de regionala 9
Sociala skillnader i hälsa och vård är kostsamt 10

Jämlikhetsaspekter på några vårdområden 10
Vård vid psykisk ohälsa – stora regionala variationer i kompetens 10
Vård vid missbruk och beroende- fortsatt stora i variationer i behandlingspraxis 11
Vård vid hjärt- och kärlsjukdom – stärk det förebyggande arbetet 11
Socialt betingade skillnader i överlevnad vid cancer – betydligt större än de regionala12
Ett nytt tandvårdsstöd utvecklas 12

Jämlikhetsaspekter för några grupper 13
Barnhälsovården och elevhälsan behöver stärkas 13
Äldres vård och omsorg – varierande resurser och kvalitet 13
Personer med funktionsnedsättning – tillgängligheten behöver förbättras 14
Nationella minoriteter – kunskap behöver utvecklas 14
Sexuell läggning, könsidentitet och könsuttryck – fördomarna behöver minska 15

Utlandsfödda – tillgänglighet och kommunikation kan utvecklas 15
Diskriminering vanligare än väntat 16

Rekommendationer om fortsatt arbete 17
Inledning 20

Uppdraget 20
Syfte 21
Vad är jämlik vård? 21
Metoder, datakällor och underlag 22
Rapportens disposition 22

Systemperspektiv på jämlikhet i vården 23
Legala utgångspunkter och förutsättningar 23
God vård är jämlik – modell för uppföljning 25
Jämlikhetsperspektiv på hälsans utveckling 26
Socialt betingade skillnader i förtida död är större än de regionala 33
Kostnader för ojämlikhet i hälsa och vård 34

Utmaningar för hälso- och sjukvården 36
Tillgänglighet för grupper med stora vårdbehov 37
Ökat patientinflytande -patientfokuserad vård 41
Kunskapsbaserad vård – fokus på det hälsofrämjande och förebyggande arbetet 50

Valda vårdområden 54

Cancervård 54
Sammanfattande slutsatser 54
Skillnaderna mellan utbildningsgrupper minskar inte 55
Cancer bland utlandsfödda – stora variationer 59

Vård vid hjärt- och kärlsjukdom 61
Sammanfattande slutsatser 61
Hjärt- och kärlsjukdomar drabbar vid allt högre åldrar 62
Högre dödlighet i hjärt- och kärlsjukdom bland dem med lägre utbildning 63
Regionala skillnader i dödlighet efter hjärtinfarkt 64
Hjärtinfarkt bland utlandsfödda 64
Levnadsvanor har stor betydelse 65
Hjärtsjukvård 65
Pågående utvecklingsarbete 71

Vård vid psykisk ohälsa 73
Sammanfattande slutsatser 73
Betydande sociala skillnader i självmord 73
Brist på psykiatrisk kompetens 74
Brister i vården för äldre 75
Flertal skillnader mellan könen 76
Socioekonomiska skillnader i behandling 76
Flyktingbarn bollas mellan verksamheter 77

Missbruk och beroende 78
Sammanfattande slutsatser 78
Om missbruk 78
Socialt betingade skillnader i missbruksrelaterad dödlighet 79
Geografiska skillnader i vårdutbud 80
Bemötande och delaktighet 83
Svårt att införa alkoholinterventioner i vården 83
Många verksamheter saknar tydlig styrning och uppföljning 84
Regeringens strategi 85
Nationella riktlinjer förbättrar vården 85

Tandvård 87
Sammanfattande slutsatser 87
Sociala skillnader i tandhälsa 87
Skillnader i besöksfrekvens mellan olika socioekonomiska grupper 90
Socioekonomins påverkan på val av behandling 94
Ojämn fördelning av tandvårdspersonal över riket 95

Utvalda grupper 98

Barn och unga 98
Sammanfattande slutsatser 98
Barns hälsa – positiv utveckling men inte för alla 98
Hälso- och sjukvård för barn 99
Särskilt utsatta barn 103

Äldre 110
Sammanfattande slutsatser 110
Äldres hälsa – positiv trend men inte entydig för de allra äldsta 110
Män och kvinnor har olika behov – och får ibland olika vård 111
Högutbildade äldre gör oftare läkarbesök 113
Geografiska skillnader är betydande 114
Vård vid livets slut – stor regional variation i kompetens 116
Är vården lika bra för äldre som för yngre? 117
Tandvård – bättre kompetens angelägen i kommunerna 118

Funktionsnedsättning 120
Sammanfattande slutsatser 120
Inledning 120
Tio gånger vanligare med dålig hälsa bland funktionshindrade 120
Fler vårdkontakter än den övriga befolkningen 123
Vården som ges är inte likvärdig 123
Pågående insatser och arbete 128
Kunskapsbrister 131

Nationella minoriteter 133
Sammanfattande slutsatser 133
Nationella minoriteter skyddas av gemensam lagstiftning 133
Sämre och bättre hälsa än övriga befolkningen 133
Både högre och lägre vårdutnyttjande 135
Diskriminering och bemötande inom vården 135
Pågående insatser och arbete i verksamheterna 137

Sexuell läggning, könsidentitet och könsuttryck 139
Sammanfattande slutsatser 139
Utsatthet och ohälsa bland hbt-personer 139
Högre och lägre vårdutnyttjande än övriga befolkningen 140
Pågående insatser 143

Patientföreträdarnas erfarenheter och iakttagelser 145
Sammanfattande slutsatser 145
Inledning 145
Patientorganisationernas syn på utmaningarna 146
Konsekvenser av ojämlik tillgång till vård 147
Sammanfattat om utmaningarna 149
Vad behöver göras? 149

Landstingsledningarnas arbete med jämlik vård 151
Sammanfattande slutsatser 151
Inledning 151
Samstämmighet om problemets omfattning 152
Vad är jämlikhet i vården och hur ska man mäta den? 152
Utmaningar 153
SKL prioriterar arbete mot en jämlik vård 155
Revisionsrapporter visar på behov av lokala riktlinjer som främjar ett jämlikt
bemötande 158

Metoder för ökad jämlikhet i hälsa och vård – exempel från aktuell forskning 160
Sammanfattande slutsatser 160
Inledning 160
Övergripande interventioner på systemnivå 161
Interventioner inom vissa hälso- och sjukvårdsområden 165

Seminarium med svenska forskare om utmaningar o strategier 171
Utmaningar 171

Strategier 174
Sjukvårdshuvudmännen 174
Nationella aktörer (t.ex. myndigheter inom hälso- och sjukvårdsområdet) 177
Regering och riksdag (lagstiftning och andra grundförutsättningar 179
Forskning och utbildning (nya forskningsfrågeställningar som behöver belysas,
insatser inom grundutbildningarna etc.) 180
Deltagare 182

Några andra rapporter:
Lägesrapport 2011 beskriver Socialstyrelsen tillståndet och utvecklingen inom hälso- och sjukvården och socialtjänsten i Sverige. Den visar bland annat att frågor som valfrihet och etik var framträdande trender inom vården och omsorgen under 2010. Frågor om jämlikhet och krav på effektivitet stod också i fokus.

2010 publicerades **Social rapport 2010** och en **samlad Lägesrapport** för områdena Folkhälsa, Hälso- och sjukvård, Individ- och familjeomsorg, Stöd och service till personer med funktionsnedsättning samt Vård och omsorg - äldre.

Behovsbarometern – äldre – En undersökning om behovet av hjälp och stöd bland äldre utan äldreomsorg 2011-12-22
Denna rapport redovisar en undersökning med 1 100 personer som är 80 år och äldre och som inte har äldreomsorg. De äldre har fått svara på frågor om de har behov av hjälp och stöd, vem som hjälper dem och varför de inte har kommunal äldreomsorg. De äldres behov beskrivs utifrån civilstånd, kön och allmänt hälsotillstånd.

Nytt om psykisk hälsa nr 7/2011 2011-12-21
Nytt om psykisk hälsa är ett informationsbrev som behandlar nationellt utvecklingsstöd till verksamheter för människor med psykiska sjukdomar och funktionsnedsättningar

Sammanhållen vård och omsorg för de mest sjuka äldre – Primärvårdens och äldreomsorgens uppdrag och insatser
2011-12-15 Rapporten redovisar Socialstyrelsens kartläggning av primärvårdens ansvar och insatser samt förslag till en sammanhållen vård- och omsorgstjänst. Rapporten är en förstudie och det krävs fortsatt arbete.

De mest sjuka äldres vård och omsorg – en beskrivning utifrån nationella indikatorer 2011-12-15
Rapporten redovisar ett antal indikatorer som kan användas på nationell, regional och lokal nivå för att följa utvecklingen av de mest sjuka äldres vård och omsorg.

Vad tycker de äldre om äldreomsorgen? En rikstäckande undersökning av äldres uppfattning om kvaliteten i hemtjänst och äldreboenden 2011 2011-12-14
Socialstyrelsen har för tredje gången undersökt äldres uppfattning om äldreomsorgen inom hemtjänst och äldreboende. Rapporten bygger på enkätsvar från 56 000 äldre personer med hemtjänst och 31 000 som bor i äldreboende.

Teknologiska / Ekonomiska verksamheter.

O....6 Teknologiska / Ekonomiska verksamheter.

O....60 Allmänt om teknologiska och ekonomiska verksamheter
O....61 Hälso- o sjukvårdsverks., räddning o d. Veterinärverksamheter
O....62 Ingenjörsverksamheter (konstruktion o d)
O....63 Biologisk produktion. Jordbruk, skogsbruk, jakt, fiske

O....64 Hushållsarbeten. Energi- och hygienförsörjning.
O....641 Matlagning. 642 Måltider,servering, restauranger.
O....643 Organisation av boende, personalrum o d, hotell.
O....644 El-, gas-, värme-, vatten- hygienförsörjning o d.
O....645 Användning av inventarier o d.
O....646 Personlig hygien o d, klädvård (utom 648 tvätt o d).
O....647 Allmän hushållsekonomi. Inkomster och utgifter
O....648 Städnings-, rengörings- och tvättverksamheter o d.
O....649 Personvård: barn, hemsjukvård o d .

O....65 Administration, distribution, kommunikation, organisation o d
O....651 Kontorsarbete o d. Datoranvändning
O....6520-6524 Opolitisk offentlig civil förvaltning.
O....6525-6529 Militära verksamheter
O....653 Handelsverksamheter.
O....654 Telekommunikationsverksamheter.
O....655 Förlagsverksamheter o d.
O....656 Transportverksamheter, resbyrå, lagring o d.
O....657 Penningverksamheter. Finans. Försäkring. Skatter.
O....658 Allmän företagsekonomi, Arbetsförmedling. Arbetsmarknad.
O....659 Marknadsförings- och reklamverksamheter od.

O....66/68 Tillverkning av varor
O....66 Tillverkning av kemivaror o d
O....67 Tillverkning av bearbetningsvaror o d
O....68 Tillverkning av komplexvaror
O....69 Tillverkning/ byggande av byggnader och anläggningar

Kulturella verksamheter

O....7 Formgivning av fysiska o sociala miljöer.

O....70 Allmänt om konst och kultur.
O....71 Övergripande planering av fysiska miljöer. Klimat.
O....72 Formgivning av byggnader och anläggningar, arkitektur
O....73 Skulptur o d. Museiverksamheter, konstutställning
O....74 Konsthantverk, formgivning av bruksföremål. Inredning
O....75/77 Bildkonst.75 Måleri.76 Grafiskt, 77 Foto
O....78 Musik (konserter o d 792)

O....79 Seder o bruk, nöjen, sociala miljöer och verksamheter. Sport
O....7911-7913 Seder och bruk .
O....7914-7919 Film, radio, TV, offentliga fester mm.
O....792 Teater. Opera. Konserter. Revyer. Konstdans.
O....793 Sällskapsnöjen. Sällskapsdans. Lek.
O....794 Spel. Skicklighets- och turspel Lotteri. Lotto. Tips

O....795 Sociala miljöer och sociala verksamheter.
O....7951 Socialvård o d.
O....7952/7956 Sociala miljöer o verksamheter i fysiska miljöer
O....7957 Undervisning o d.
O....7958 Sociala miljöer o sociala verksamheter i boendet
O....7959 Sociala miljöer o verksamheter i allmänna grupper o d
O....796/799 Sport, idrott o d.

O....8 Språk. Litteraturvetenskap. Skönlitteratur.
O....80 Språk.Språkliga verksamheter. 802/809 motsvarar 82/89.
O....81 Litteraturvetenskap - historia. 812/819 motsvarar 82/89.
O....82/89 Skönlitteratur på olika språk

O....9 Saklitterärt. Allmän geografi, allmän historia. Biografi.
O....90 Tidningar, tidkrifter, journalistik. Blandade ämnen
O....91 Allm. geografi, reseskildringar 913/919 motsvarar 93/99.
O....92 Biografiska verksamheter, släkthistoria o d
O....93/99 Historieskrivande verksamheter, allmän historia.

Verksamheter om de fysiska och sociala miljöerna ingår i område 7. Område 7, dvs 70-79, gäller:

70/78 Formgivning av fysiska miljöer, form- o bildkonst, musik.
70 Allmänt om konst och kultur, formgivning av fysiska och sociala miljöer. 71 Övergripande planering av fysiska miljöer . 72 Formgivning av byggnader, anläggningar. 73 Skulptur, museer, utställningar. 74 Formgivning av bruksföremål o d. 75 Konstmåleri . 76 Grafisk konst, teckenkonst. 77 Fotografi. 78 Musik.

79 Formgivning av sociala miljöer. Seder och bruk, nöjen, spel, sociala miljöer och verksamheter, sport.
791 Seder och bruk, film,TV, radio, offentliga fester mm. 792 Teater. 793 Sällskapsnöjen. lek. 794 Spel. 795 Sociala miljöer, sociala relationer o d, sociologi, socialvård, kriminalitet, polisväsen, kriminalvård, undervisning, föreningsliv. 796 / 799 Sport, idrott o d.

Verksamheterna i avd 6 gäller ekonomiska / teknologiska verksamheter till praktisk, kroppslig nytta. T ex odlar man potatis i avd 63 för att få potatis till föda och inte för att man tycker det är roligt att odla potatis.

Verksamheterna 7-9 gäller vad man kan kalla kulturella verksamheter och det gemensamma för dem är att de påverkar psykena. Verksamheterna i avd 8 gäller språk och litterära verksamheter med tonvikt på s k skönlitteratur. I avd 9 gäller det vad man kan kalla saklitterära verksamheter. Gränsen mellan skönlitteratur och saklitteratur är inte alltid helt klar.

Avd 70 gäller verksamheter som gäller alla eller ett flertal av verksamheterna 71-79.

Verksamheterna i 71-78 gäller formgivning av fysiska föremål av olika storlekar och formgivning av bilder o d och ljud med hänsyn till praktiska krav men också, och det är det väsentliga, med hänsyn till påverkan på psyken. Det största föremålet är jordklotet och andra stora föremål är städer o d. Påverkan kan vara av typen ”det är vackert”, ”det är fult”, ”det uttrycker maktförhållanden, klassförhållanden eller andra förhållanden jag gillar / ogillar”.

Verksamheterna i avd 79 gäller människornas betenden ensamma och sinsemellan. Verksamheterna bildar tillsammans vad man kan kalla sociala miljöer. Talspråket är en viktig del av de mänskliga relationerna. Språkliga verksamheter i avd 80 som gäller talspråk ingår i de sociala miljöerna.

Verksamheterna i 79 behandlas av många vetenskaper med olika namn, bl a etnologi, etnografi, folklivsforskning, folkminnesforskning, folklore, kulturhistoria , socialantropologi och sociologi, och de delar upp sina områden på olika sätt. Ämnena i 79 avser huvudsakligen aktuella förhållanden i utvecklade kulturer, men ämnena i 7911 är hämtade från de etnologiska / etnografiska vetenskaperna som mer gäller förhållanden i äldre eller mindre utvecklade kulturer. Ämnena i 7911 är emellertid i stor utsträckning användbara även för aktuella förhållanden i utvecklade länder.

Avd 7911 gäller vanliga beteenden under livet seder och bruk i den enskildes liv o d. 791 för övrigt gäller offentliga evenemang, offentliga nöjesverksamheter o d. Här ingår bl a, på 7914, film, radio och TV o d som genom tal- och bildkommunikationen är delar av de sociala miljöerna.

I 791 ingår dock ej teater o d, som finns på 792. 793 gäller nöjesverksamheter och lek o d i mer pivat miljö och 794 gäller spel av olika slag. Sport och idrott o d är beteenden som gör att de hör hemma i 79 och finns på 796-799.

Avd 795 är organiserad som avd 72 om arkitektur, dvs formgivning av byggnader och anläggningar.

I avd 72 står 72 1 för arkitekturverksamheter i allmänhet och i avd 795 står 795 1 för sociala relationer och verksamheter i allmänhet (komplement till 791), med bl a socialvård och hjälpverksamhet o d.

Avd 72 2-72 4 gäller byggnader och fysiska miljöer från olika tidsepoker, forntid, medeltid och nutid. 795 2-795 4 gäller sociala miljöer med anknytning till dessa fysiska miljöer. 795 2 kan t ex gälla sociala miljöer kring pyramiderna, idag eller under forntiden.

Avd 72 5-72 8 gäller byggnader av olika slag och tillhörande fysiska miljöer. 795 5-795 8 gäller sociala miljöer i motsvarande fysiska miljöer.

Exempel: 72 54 gäller industribyggnader, fabriker, verkstäder, lantbruksbyggnader o d. 795 54 gäller sociala miljöer i dessa fysiska miljöer. I 795 54 ingår ej verksamheter som ingår i de ekonomiska verksamheterna. Ordergivning inom lantbruket som del av arbetsprocesserna ingår i 63 om lantbruk. Formgivning av industribyggnader ingår i 72 54, tillverkning i industrier ingår i 66-68, sociala miljöer i industrier ingår i 795 54.

På arbetsplatser av alla slag förekommer sociala relationer och beteenden människor emellan, som ej direkt hör till de ekonomiska veksamheterna, det är sociala miljöer, och det är intressant att få veta något om dessa sociala miljöer. Det finns vanligen inga institutioner som sysslar med sociala miljöer inom bara en ekonomisk verksamhet, t ex jordbruket eller någon speciell industri. Däremot kan det komma enstaka vetenskapliga rapporter om sociala miljöer i särskilda ekonomiska verksamheter.

Sociala miljöer skildras ofta i skönlitteraturen, men den sorteras vanligen inte efter innehållens sociala miljöer. Vilhelm Mobergs utvandrarserie skildrar sociala miljöer inom jordbruket och skulle kunna placeras på 795 54, men i biblioteken placeras den serien på avdelningen för svensk skönlitteratur.

Ett annat exempel: Formgivning av restaurangbyggnader och restauranglokaler sker i 72 57. Restaurangverksamheterna finns på 641-642 och de sociala miljöerna med anknytning till restauranger finns på 795 57.

Inom 795 placeras verksamheter som har social karaktär och inte lämpligen kan ingå i de ekonomiska verksamheterna i 6.

Utbildningsverksamheter är sådana verksamheter och finns på 79 57. Där finns bl a högskolor och universitet på 79 578. Skolor med stark tillhörighet till särskilda verksamheter kan placeras på den särskilda verksamheten. Sjukvårdshögskolor kan placeras på 61, jordbruksskolor på 63, tekniska högskolor på 62 etc.

Universiteten kan inte placeras ut lika enkelt, ska man placera ut universitetens utbildningar måste man dela upp efter olika institutioner och då kan man t ex placera naturvetenskapliga institutioner på avd 5. Men gemensamma verksamheter för högskolor och universitet placeras på 79 578. Sociala miljöer i utbildningsanstalter placeras på 79 579.

Forskningsverksamheter placeras tillsammans med högskolor och universitet och på 79 5787 och för de verksamheterna gäller samma placeringsproblem som för högskolorna. Medicinska forskningsrådet kan placeras på 61, men forskningsrådet för socialvetenskap o d sysslar med så många verksamhetsområden att det är svårt placera det på någon speciell verksamhet.

Polis och kriminalvård o d är verksamheter som har placerats på 79 556. Sociala miljöer i boendet finns på 79 58 och sociala miljöer i föreningar o d finns på 79 59.

Här har inte behandlats alla problem med placering av sociala miljöer, men principerna har antytts.

Innehåll i omr36-39zp.pdf.

Sven Wimnell 10 februari 2012 + 24 feb: Alliansregeringens verksamheter i februari 2012 och en socialdemokratisk skuggregering. http://wimnell.com/omr36-39zp.pdf

Innehåll:

Sid

7 **En inledning**
8 Det socialdemokratiska partiet.
9 Kort beskrivning av ett klassifiationssystem.
10 Förslag till socialdemokratisk skuggregering.
19 Årskostnader år 2011, förvärvsarbetande icke-pensionärer
19 Pensionärer 2011.
20 2006. Förvärvsarbetande icke-pensionärer utan barn. 2010.
21 2011. Förvärvsarbetande icke-pensionärer utan barn.
21 Överskotten för ensam har ökat 2011 jämfört med 2010
21 Grundlön per månad för arbetare år 2009
22 Några ord till slut. Om politiska problem.
22 Förenta Nationerna, FN, är ett försök att leda världen.
22 Moderaternas ideologi är borgerlighetens ideologi.
22 Arbetslöshet och välfärdens grunder.
23 Slopa inte kärnkraftverken. Förespråka inte förmögenhets-skatt, ny fastighetsskatt eller ny arvsskatt.
23 Förbättra för låginkomster. Bobidrag. Slopa tv-avgiften.
24 Socialdemokraterna, ett statsbärande parti. Partiets politik.
25 Skolan, pensioner, socialförsäkringar, sjukvården.
29 Innehåll i Sven Wimnell 10 januari 2012: Samhällsplaneringens problem. Hur ska man kunna förbättra världen? Politik inför 2012.
35 Innehåll i Sven Wimnell 11 januari 2012: Kulturutredningar och kulturbudgetar.

39 område **Samhällsplaneringens problem. Hur ska man kunna förbättra världen?**

Det är människornas verksamheter som avgör världens framtid. För framtidsplaneringen har arbetats fram en planeringsfilosofi och ett klassifikationssystem för mänskliga verksamheter som ska ge bättre underlag för kunskaper om verksamheterna och deras samband - för bättre demokrati och bättre framtid i en gemensam värld.

43 Klassifikationssystem för verksamheter.
45 Människorna har olika behov av information i olika roller.
46 Den fundamentala påverkanskedjan.
47 Politiska planeringar.
48 Schema över påverkans- och förändringsproblem.
49 Individens inre verklighet, politiska styrningar och ekonomiska och kulturella handlingar.
I det följande har lagts in alliansregeringens verksamheter och i område 351 en socialdemokratisk skuggregering.

50 1 **Psykologiska och filosofiska verksamheter**
51 10 Övergripande samhällskunskap. Övergripande värderingar.
52 101 Bibliografiska verksamheter. Arkiv.
53 102 Biblioteksverksamheter. Databaser. Internetsökning.
53 Arkiv- och biblioteksministern.
57 103 Övergripande värderingar. Allmänna encyklopedier.
58 104 Övergripande filosofiska verksamheter om samband.
59 105 Övergripande om forskning.
60 106 Övergripande om ekonomiska verksamheter.
61 107 Övergripande filosofier om utbildning o d.
63 108 Samhällskunskap.
64 109 Ide- filosofi- och lärdomshistoria.
64 Lärdomen, vetenskaperna och tänkandet har utvecklats. Om idé-, lärdoms-, vetenskaps- och filosofihistoria.

74 11/19 **Individernas inre verkligheter.**
75 11 Individens lager av kunskaper, erfarenheter o d.
76 12 Individens visioner, framtidsvisioner o d.
77 13 Individens känslor, värderingar od. Estetik.
77 Om estetik.
82 14 Individens ideologi / uppfattning om samband o d.
82 Världsåskådningar. Världsbild. Livsåskådningar. Människosyn.
Om ideologier
88 15 Individens psykiska mekanismer Psykologi o d.
88 Om psykologi.
96 16 Individens logik. Vetenskpsteori o d.
96 Om logik.
101 17 Individens moral och uppfattningar om moral.
101 Om etik och moral.
107 18/19 Filosofer, äldre och senare, i öst och väst.

108 2 **Religiösa verksamheter o d**
109 20 Övergripande religiösa verksamheter o d.
109 Trossamfundsministern.
112 21 Allmän religionsvetenskap.
113 22/28 Kristna religioner.
114 29 Icke kristna religioner o d.

115 3 **Politikvetenskaper. Politiska verksamheter.**
116 31 Statistik och demografi.
116 Om statistik.
123 32 Statsvetenskap.
123 Om demokrati.
130 Demokratiministern.
133 33 Nationalekonomi, internationell ekonomi.
133 Om nationalekonomi.
136 34 Lagar o förordningar, traktat, juridik.
137 Justitieministern.
139 Justitiedepartementet.
144 35 De demokratiskt valda församlingarnas verksamheter.
145 351 Sveriges riksdag (och motsvarande utomlands).
145 Socialdemokratisk skuggregering.
153 Riksdagens utskott.
174 352 Kommun- och landstingsfullmäktige (och motsvarande utomlands).
176 353 Sveriges regering (och motsvarande utomlands).
176 Statsministern.
177 Regeringen.
201 Statsrådsberedningen.
203 354 Mellanfolkliga centrala organ (FN, EU o d)
203 EU-ministern.
206 36/39 Politiska krav och politiska planeringar.
207 De politiska partierna.
211 36... om individernas kroppsliga förhållanden.
212 37... om utbildning o d.
213 38... om fysiska miljöer o ekonomiska verksamheter.
214 39... om sociala miljöer, nöjen, sport o d.

215 4 **Sambandsforskningsverksamheter.**
216 40. Systemvetenskap. Infostruktur. 41- 49.

217 5 **Naturforskning. Matematikverksamheter.**
218 50 Allmänt om naturforskning. Naturkunskap.
219 51 Matematik.
220 52 Astronomi, rymdforskning.
221 53 Fysik o d.
222 54 Kemi o d.
223 55 Geologi, meteorologi, hydrologi o d.
224 56 Paleontologi, arkeologi o d.
225 57 Biologi,ekologi. Naturgeografi. Utvecklingslära, ärftlighet.
226 58 Botanik.
227 59 Zoologi.

228 6 **Teknologiska / Ekonomiska verksamheter.**
229 60 Allmänt om teknologiska och ekonomiska verksamheter.
230 61 Hälso- o sjukvårdsverksamheter, räddning od. Veterinärverksamheter.
232 Hälso- och sjukvårdsministern.
249 62 Ingenjörsverksamheter (konstruktion o d).
252 IT-teknik.
255 63 Biologisk produktion. Jordbruk, skogsbruk, jakt, fiske.
256 Landsbygdsministern.
258 Landsbygdsdepartementet.

275 64 **Hushållsarbeten. Energi- och hygienförsörjning.**
276 641 Matlagning. 642 Måltider,servering, restauranger.
276 Livsmedelsministern.
279 643 Organisation av boende, personalrum o d, hotell.
279 Boende.
279 Turistministern.
283 644 El-, gas-, värme-, vatten- hygienförsörjning o d.
283 Energiministern. Med vatten, avlopp, avfall.
290 645 Användning av inventarier o d.
290 Konsumentministern.
294 646 Personlig hygien o d, klädvård (utom 648 tvätt o d).
295 647 Allmän hushållsekonomi. Inkomster och utgifter.
295 Hushållsekonomi.
296 648 Städnings-, rengörings- och tvättverksamheter o d.
297 649 Personvård: barn, hemsjukvård, allm. hushållsarbete.
297 Äldreomsorg.

300 65 **Administration, distribution, kommunikation, organisation o d.**
301 651 Kontorsarbete o d. Datoranvändning.
301 Datoranvändning.
302 6520-6524 Opolitisk offentlig civil förvaltning.
302 Kommun- och förvaltningsministern.
315 Utrikesministern.
316 Utrikesdepartementet.
321 Förvaltningsavdelningen.
323 6525-6529 Militära verksamheter.
323 Försvarsministern.
325 Försvarsdepartementet.
333 653 Handelsverksamheter.
333 Handelsministern.
340 654 Telekommunikationsverksamheter.
340 IT-ministern.
341 655 Förlagsverksamheter o d.
342 656 Transportverksamheter, resbyrå, lagring o d.
342 Infrastrukturministern. Transporter.
351 657 Penningverksamheter. Finans. Försäkring. Skatter.
351 Finansministern.
352 Finansmarknadsministern.
353 Finansdepartementet,
358 Socialförsäkringsministern.
369 658 Allmän företagsekonomi, Arbetsförmedling. Arbetsmarknad.
369 Arbetsmarknadsministern.
371 Arbetsmarknadsdepartementet
380 Näringsministern.
381 Näringsdepartementet.
395 659 Marknadsförings- och reklamverksamheter od.

396 66-69 **Tilverkning.**
66/68 Tillverkning av varor.
66 Tillverkning av kemivaror o d.
67 Tillverkning av bearbetningsvaror o d.
68 Tillverkning av komplexvaror.
398 69 Tillverkning/ byggande av byggnader och anläggningar.

399 7 **Formgivning av fysiska o sociala miljöer.**
403 70 Allmänt om konst och kultur.
403 Kulturministern.
405 Kulturdepartementet.

417 71 Övergripande planering av fysiska miljöer. Klimat.
418 Miljöministern.
419 Miljödepartementet.
423 Plan- och byggministern. Bostadsministern.
436 72 Formgivning av byggnader och anläggningar, arkitektur.
439 Arkitekturministern.

441 73 Skulptur o d. Museiverksamheter, konstutställning.
442 Museiministern.
446 74 Konsthantverk, formgivning av bruksföremål. Inredning.
446 Designministern.
447 75/77 Bildkonst. 75 Måleri. 76 Grafiskt, 77 Foto.
448 Bildkonstministern.
449 78 Musik (konserter o d 792).
450 Musikministern.

451 79 **Seder o bruk, nöjen, sociala miljöer och verksamheter. Sport.**

452 7911-7913 Seder och bruk .
453 7914-7919 Film, radio, TV, offentliga fester mm.
453 Film-, radio- och TV- ministern.
459 792 Teater. Opera. Konserter. Revyer. Konstdans.
459 Teaterministern.
462 793 Sällskapsnöjen. Sällskapsdans. Lek.
463 794 Spel. Skicklighets- och turspel Lotteri. Lotto. Tips.
463 Spelministern.

465 795 **Sociala miljöer och sociala verksamheter.**
467 7951 Sociologi. Socialvård.
468 Socialministern.
469 Barn- och äldreministern.
470 Socialdepartementet.
487 Biståndsministern.
490 7952-7956 Sociala miljöer o verksamheter i fysiska miljöer.
492 Polis-, brotts- och kriminalvårdsministern.
505 Jämställdhetsministern.
508 7957 Undervisning o d.
509 Undervisningsministern.
512 Undervisningsdepartementet.
527 7958 Sociala miljöer o sociala verksamheter i boendet.
527 Integrationsministern.
529 Migrationsministern.
530 7959 Sociala miljöer o verksamheter i allmänna grupper o d.
530 Föreningsministern.

533 796- 799 Sport, idrott o d.
534 Idrottsministern.

536 8 **Språk. Litteraturvetenskap. Skönlitteratur.**
536 Språk- och litteraturministern
539 80 Språk.Språkliga verksamheter. 802-809 motsvarar 82-89.
541 81 Litteraturvetenskap - historia. 812-819 motsvarar 82-89.
543 82/89 Skönlitteratur på olika språk.
82 Engelsk skönlitteratur o d.
83 Tysk, nederländsk, nordisk skönlitteratur.
84 Fransk skönlitteratur o d.
85 Italiensk skönlitteratur o d.
86 Spansk och portuguisisk skönlitteratur o d.
87 Grekisk och latinsk skönlitteratur o d.
88 Slavisk och baltisk skönlitteratur o d.
89 Skönlitteratur på orientaliska och övriga språk o d.

546 9 **Saklitterärt. Allmän geografi, allmän historia. Biografi.**
547 90 Tidningar, tidkrifter, journalistik. Blandade ämnen.
548 Pressministern.
554 91 Allmän geografi, reseskildringar 913-919 motsvarar 93-99.
555 92 Biografiska verksamheter, släkthistoria o d.
556 93/99 Historieskrivande verksamheter, allmän historia.
560 93 Allmänt om allmän historia. Världs- och forntidshistoria.
94 Medeltidens o nya tidens historia i allmänhet och i Europa.
95 Medeltidens o nya tidens historia i Asien.
96 Medeltidens o nya tidens historia i Afrika.
97 Medeltidens o nya tidens historia i Nord- och Mellanamerika.
98 Medeltidens o nya tidens historia i Sydamerika.
99 Medeltiden o nya tiden: Australien. Oceanien. Rymden

Sid
562 -576 **Ändringar 24 feb 2012. Om skuggregering och riksdagsutskott**

I början på varje område finns uppgifter om Libris-koder enligt:
Sven Wimnell 8 april 2011 Statliga myndigheter mm och några av deras webbkartor på Internet.
http://wimnell.com/omr40zg.pdf

Med kompletteringar från omr 01d.pdf

*** Med röd stjärna i slutet på områdena finns länkar som berör området.**

Sven Wimnell : Samhällsplaneringens problem. Hur ska man kunna förbättra världen? Ett forskningsarbete. Utredningar och deras innehåll. (http://wimnell.con/omr40zf.pdf)

2012 års ekonomiska vårproposition

Prop. 2011/12:100 **Utgiven:** 16 april 2012 av Finansdepartementet
Ladda ner

- 2012 års ekonomiska vårproposition, prop. 2011/12:100 (pdf 2,3 MB)
- Bilaga 1: Tabellsamling makroekonomisk utveckling och offentliga finanser (pdf 214 kB)
- Bilaga 2:Analys av utgiftsutvecklingen 2001-2016(pdf 120 kB)
- Bilaga 3: Fördelningspolitisk redogörelse (pdf 577 kB)
- Bilaga 4: Utvidgad redovisning av den offentliga sektorns investeringar, kapitalstock och reala förmögenhet (pdf 408 kB)
- Bilaga 5: Utvärdering av jobbskatteavdraget (pdf 711 kB)
- Utdrag ur protokoll (pdf 29 kB)

Sammanfattning

Propositionen innehåller regeringens förslag till riktlinjer för den ekonomiska politiken och budgetpolitiken. Riktlinjernas syfte är att ange politikens inriktning inför budgetpropositionen för 2013.

Riktlinjerna för den ekonomiska politiken baseras på propositionens övriga innehåll, dvs. en beskrivning av det finanspolitiska ramverket och en uppföljning av sysselsättningspolitiken, en bedömning av den makroekonomiska utvecklingen och den offentliga sektorns finanser, en uppföljning och bedömning av de budgetpolitiska målen och reformutrymmet, en uppföljning av statens budget samt en bedömning av de offentliga finansernas långsiktiga hållbarhet.

I propositionen lämnas även förslag till vissa ändringar av utgiftsområdenas indelning.

miljoner kr

	Utgiftsområde	2011 Utfall[1]
1	Rikets styrelse	11 188
2	Samhällsekonomi och finansförvaltning	12 870
3	Skatt, tull och exekution	9 910
4	Rättsväsendet	37 164
5	Internationell samverkan	1 892
6	Försvar och samhällets krisberedskap	44 153
7	Internationellt bistånd	29 199
8	Migration	7 572
9	Hälsovård, sjukvård och social omsorg	56 538
10	Ekonomisk trygghet vid sjukdom och handikapp	95 800
11	Ekonomisk trygghet vid ålderdom	41 590
12	Ekonomisk trygghet för familjer och barn	71 994
13	Integration och jämställdhet	4 968
14	Arbetsmarknad och arbetsliv	63 285
15	Studiestöd	21 813
16	Utbildning och universitetsforskning	53 709
17	Kultur, medier, trossamfund och fritid	11 952
18	Samhällsplanering, bostadsförsörjning, byggande samt konsumentpolitik	1 110
19	Regional tillväxt	3 222
20	Allmän miljö- och naturvård	5 069
21	Energi	2 918
22	Kommunikationer	38 734
23	Areella näringar, landsbygd och livsmedel	16 372
24	Näringsliv	5 344
25	Allmänna bidrag till kommuner	88 023
26	Statsskuldsräntor m.m.	34 491
27	Avgiften till Europeiska unionen	30 596

Riksdagens snabbprotokoll 2011/12:97 Måndagen den 16 april

Riksdagens snabbprotokoll 2011/12:97 Måndagen den 16 april 2012.

Inga bilagor Måndagen den 16 april Kl. 13:00 - 17:02

1 § Bordläggningsdebatt med anledning av vårpropositionen

Anmäldes Proposition 2011/12:100 2012 års ekonomiska vårproposition. Finansministern överlämnade 2012 års ekonomiska vårproposition 2011/12:100.

Anf. 1 Finansminister ANDERS BORG (M):

Fru talman! Jag har nu till riksdagen avlämnat årets vårproposition om jobb och välfärd. Denna proposition överlämnas i en orolig tid i världsekonomin. I den internationella diskussionen står Europa i fokus därför att länder som Spanien, Italien, Portugal och Grekland utgör ett allvarligt riskmoment när det gäller återhämtningen. Klarar man av att återställa förtroendet? Klarar man av den långsiktiga uthålligheten? Eller ska marknaderna åter komma tillbaka till osäkerhet?

I den här miljön står sig Sverige starkt. Vi är ett land som har starka offentliga finanser och en möjlighet att möta krisen med en helt annan stabilitet än andra länder upplever. Tack vare vårt ramverk och vår långa tradition av starka offentliga finanser och tack vare de omfattande åtgärder regeringen vidtagit står sig Sverige starkt.

När vi blickar ut över de år vi nu har gått igenom kan vi konstatera att trots att vi passerat den värsta efterfrågenedgången sedan depressionen står sig Sveriges siffror väl i jämförelse med de flesta. Vi har haft högre tillväxt de senaste fem åren än USA, Kanada, Japan, Tyskland, Frankrike, Holland, Spanien och våra egna grannländer, med Finland och Danmark som exempel. Vi har haft en inflation som legat väl i linje med de länder som bäst har upprätthållit prisstabiliteten, och styrkan i våra offentliga finanser kan knappast någon annan mäta sig med av de länder som vi rimligen kan jämföras med.

Även vår arbetsmarknad har klarat sig bra i relativa termer, trots att detta är den tyngsta krisen sedan depressionen. Sysselsättningen har i Sverige ökat snabbare än i praktiskt taget alla jämförbara länder: bättre än i USA, bättre än i Japan, bättre än i Kanada, starkare än i Storbritannien, starkare än i Spanien och starkare än i våra egna grannländer.

Också arbetslösheten har vi klarat bättre än de flesta. Det är klart att den ökat under krisen, men vi har hållit tillbaka och begränsat den så långt det gått. De flesta andra europeiska länder har haft en större uppgång i arbetslösheten än Sverige.

Denna styrka beror naturligtvis på en kombination av en svensk modell som är robust och ger stabilitet och trygghet och de många åtgärder som vi har vidtagit för att stabilisera situationen.

Tittar vi nu på läget är det alldeles uppenbart att vi efter en mycket stark tillväxt under 2010 och 2011 ser en uppbromsning under detta år. Vi ser hur osäkerheten internationellt har tryckt ned investeringar och gjort hushållen mer tveksamma och hur nettoexporten stannat av. Under 2012 ser vi nu hur en normalisering börjar komma till stånd när och om de internationella riskerna klingar av. Det betyder att vi åter får en ekonomi som börjar lunka på i det tempo man kan önska och hoppas. Det slår sedan gradvis igenom på både sysselsättning och arbetslöshet.

Men läget för den ekonomiska politiken är tydligt. Vi har en stabilisering. Riskbilden har förskjutits. Men det är också en tillväxt som är långsammare under 2012 för att därefter återhämta sig. Trots stabiliseringen är det också tydligt att riskbilden internationellt är på nedåtsidan. Vi vet inte när osäkerheten på marknaderna återvänder, vi vet inte hur djup och långvarig den här krisen blir och vi vet inte hur stora efterverkningar den har på de kommande åren.

I det här läget ska vi säkra säkerhetsmarginaler. Vi ska ha så starka offentliga finanser att de ska kunna ta stöten om det blir värre, längre och jobbigare. Vi ska ha tillräckliga utrymmen; om det behövs krispaket eller om vi behöver hantera en finansiell sektor i oro ska det kunna ske utan att det byggs en oro och en osäkerhet kring hållbarheten i vår långsiktiga uthållighet. Den typen av säkerhetsmarginaler och skyddsvallar har vi, och det har gagnat Sverige väl att vi har den situationen.

Mot detta står samtidigt att tillväxten stannar upp i år och att vi har en fortsatt hög arbetslöshet och en sysselsättning som inte längre växer lika snabbt. I det läget blir det naturligtvis en avvägning. När har riskerna klingat av tillräckligt, och när vågar man gå in i en framtidsdiskussion?

Än så länge, när det råder en alldeles tydlig internationell enighet om att riskerna är på nedåtsidan, gäller det att man är försiktig. Den som är oförsiktig i detta läge kommer att riskera att vi i Sverige får föra en diskussion om nedskärningar och skattehöjningar. Vi vet hur agendorna ser ut nu i Europa. Det handlar om att stapla nedskärningar av välfärd på skattehöjningar som drabbar allt och alla. Den diskussionen har inte vi, för vi har skyddsmarginaler och har varit försiktiga.

Om vi då ser en avklingning av de internationella riskerna och det öppnas en möjlighet för oss att tala om framtidsutmaningar, då är de väldigt tydliga för Sverige: Vi har för hög ungdomsarbetslöshet, och det är alldeles för många människor som kommer till Sverige som får för svårt att ta sig in på vår arbetsmarknad.

Vi har en ungdomsarbetslöshet som ligger på runt 20 procent och till och med däröver. Vi har en arbetslöshet bland utrikes födda på strax under 15 procent. Detta är avgörande och centrala framtidsutmaningar som vi måste möta, och de är strukturella till sin natur. Dessa problem har vi haft under både tio och tjugo år, och de måste mötas genom omfattande förändringsarbete.

Det är tydligt att det här är akilleshälen på den svenska arbetsmarknaden. Trösklarna är för tunga. Kombinationen av skatter, lagar och avtal gör att det inte kommer tillräckligt många jobb där ungdomar och invandrare har en chans att komma in. Det är uppenbart att vi har för svaga drivkrafter. Utformningen av bidragssystem och skattesystem gör att det inte alltid lönar sig tillräckligt att gå in på arbetsmarknaden. Det är tydligt att vårt utbildningssystem inte fullt ut har förmått fullgöra det vi har önskat oss.

Vi kan se att länder som inte är väsensskilda från oss, som Holland, Österrike och Tyskland, med starka fackföreningar, kollektivavtal och välfärdsstat, har väsentligt lägre ungdomsarbetslöshet än vi. Det beror på att de har utbildningssystem som har fungerat bättre. De här trösklarna, att det är för tungt med avtal och kostnader, att drivkrafterna inte är tillräckliga och att utbildningssystemet inte fungerat som vi önskar, måste vi möta. Här pågår ett brett och intensivt arbete i Regeringskansliet och Finansdepartementet inför höstens budgetarbete. Låt mig nämna några viktiga punkter!

Vill vi förstärka drivkrafterna är det uppenbart att den avräkning på 100 procent vi i dag har i försörjningsstöden är för kraftig. Det är uppenbart att vi behöver kunna både ge mer stöd och ställa tydligare krav på dem som har försörjningsstöd eller deltar i olika typer av etableringsprogram. Det är tydligt att drivkrafterna kan bli starkare och att vi samtidigt kan erbjuda människor ekonomisk trygghet genom den typen av förändringar.

På samma sätt är det tydligt att vi måste se över vårt utbildningssystem. Vi har tagit viktiga steg. Vi har ett lärlingssystem, och vi har vidtagit åtgärder för att stärka praktiken i yrkesutbildningarna. Men det har inte blivit tillräckligt starkt genomslag för detta. Här måste vi inför de kommande åren arbeta med förstärkningar och förbättringar för att fler ska få möjlighet att få en bra praktisk utbildning och en enkel väg in på arbetsmarknaden.

Det här är viktiga åtgärder, på samma sätt som det är viktigt att vi förbättrar etableringssystemen, så att fler som kommer till Sverige får en chans att snabbt komma in. Det är inte rimligt att det tar fem år för en man och tio år för en kvinna att etablera sig på den svenska arbetsmarknaden. Här måste vi se över systemen och förstärka både stöd och krav som säkrar att man via bra språkkunskaper, en bra utbildning och en möjlighet att komma in i olika former får en chans att etablera sig på Sveriges arbetsmarknad.

Vi har också tillväxtutmaningar. Om en stor framtidsutmaning är arbetsmarknaden är en annan stor framtidsutmaning tillväxten. I dag är det miljarder människor som konkurrerar i den fria handeln och den öppna ekonomin i världen. Svenska företag möter på nya områden och flera områden en allt hårdare konkurrens. Det måste vi kunna möta.

Här har vi ett aktivt arbete på en rad punkter för att förstärka företagsklimatet. Låt mig nämna några.

Vi kommer i höst att få en tillväxtproposition om infrastrukturen. Kapacitetsutredningen som Trafikverket gör kommer nu på plats. Den får prövas, och sedan får vi värdera vad av detta som kan gå in i propositionen.

Vi ska lägga fram en forsknings- och innovationsproposition i höst som också den kommer att vara en viktig pusselbit för att förstärka ett svenskt innovations- och tillväxtklimat för företagen.

Till det kommer att vi måste se över vår företagsbeskattning. Vi ser nu hur andra länder sänker sin beskattning. Det skapar naturligtvis en utmaning för Sverige.

Det är centralt att vi stänger möjligheter till aggressiv skatteplanering och förhindrar att vi har en skatteplanering som leder till att vi tappar viktiga intäkter för vår välfärdsstat och för det samhälle som har varit med och skapat de vinsterna.

Vi måste till hösten komma tillbaka med förslag som förstärker företagsskatterna på ett sätt som gör att vi får mer av tillväxtorientering i den svenska ekonomin.

På samma sätt är det en central utmaning för Sverige att vi ska få en bra välfärd. I höstens budgetarbete är det bland annat sjukvård och äldreomsorg som står i centrum.

Sammanhållning är viktigt. När vi tittar på Sverige ser vi att inkomstskillnaderna mätt med olika mått oftast är mindre i de nordiska

länderna. Det gäller också om vi tittar på hela det breda måttet med inkomstfördelningar justerat för välfärd. Sverige ligger lägst av alla de OECD-länder som vi kan jämföra oss med.

Det är också någonting vi har sett under krisen. I många andra länder har inkomstskillnaderna under de senaste fem åren ökat avsevärt snabbare än vad de har gjort i Sverige. Kriser drar isär samhällen.

Det är särskilt viktigt att vi med fördelningsinsatser och välfärdsinsatser säkrar att hålla ihop samhället. De diskussionerna kommer inför hösten att bli centrala och avgörande.

Detta är vår grundläggande inriktning. Vi har fortfarande ett besvärligt internationellt läge. Vi läser i nyhetsrapporteringen i dag hur räntorna i Spanien stiger på grund av oro för de offentliga finanserna och osäkerhet om det politiska läget i Italien.

Den typen av oro kan komma tillbaka. Vi kan inte vara säkra på att krisen har passerat oss, utan den kan komma tillbaka ett varv till. Det finns tecken på stabilisering. Kommer de på plats får vi ett läge där export, investeringar och konsumtion åter normaliseras.

I det läget har vi också starkare offentliga finanser och ett läge där vi kan svara upp mot olika framtidsutmaningar. Men vi ska vara försiktiga. Vi ska säkra skyddsvallar. Vi ska säkra att Sverige inte hamnar i de diskussioner om nedskärningar och skattehöjningar som nu plågar så många andra länder.

Ska vi blicka framåt är det de unga, tillväxten, välfärden och sammanhållningen som är det centrala för att vi ska få en budgetproposition i höst som hjälper till att bygga Sverige starkt både för jobb och för välfärd. (Applåder)

Anf. 2 FREDRIK OLOVSSON (S):

Fru talman! Arbete är grunden för vårt välstånd. Sveriges viktigaste och största tillgång är befolkningens förmåga och vilja till arbete. En nyckel för att hålla ihop och utveckla Sverige är att fler har ett jobb att gå till och därmed också en egen försörjning.

Men arbete är inte bara fråga om att tjäna ihop till en lön för att leva på. Det är också den enskilt viktigaste insatsen eller förutsättningen för att människor ska kunna vara fria. Arbete och inkomst ger den enskilde frihet att göra sina egna livsval och förverkliga sina egna livsdrömmar.

När nu finansministern lägger fram sin ekonomiska vårproposition tror jag att det är det perspektivet, jobben, som våra medborgare förväntar sig. Fredrik Reinfeldt sade redan före valet 2006 att det är just på jobbfrågan som väljarnas förtroende kommer att bero. Det måste rimligen vara lite si och så med det förtroendet i dag.

Ungefär 400 000 människor står utanför arbetsmarknaden i dag, enligt Arbetsförmedlingen och SCB, trots att de både vill och kan jobba. Det innebär att en större del av befolkningen nu är arbetslös än när regeringen tillträdde.

Det är 400 000 människor som vaknade upp i morse utan att ha ett arbete att gå till. Det är 400 000 som inte får lön i slutet av månaden. Det är 400 000 som tystnar när andra talar om jobbet på festen eller middagen. Det är 400 000 som vill tas i anspråk men som ställs åt sidan.

Då blir man lite ledsen när man hör vad finansministern har att säga. Vårpropositionen ger inte mycket hopp till dem som i dag saknar jobb.

Med regeringens politik kommer arbetslösheten att bita sig fast och bestå på dessa höga nivåer.

Fru talman! Vi socialdemokrater menar att en ansvarsfull ekonomisk politik för fler jobb vilar på tre fundament. Det första, själva grunden, är ordning och reda i den offentliga ekonomin. Solida offentliga finanser är en förutsättning för uthållig tillväxt och en stabil välfärd.

Ingen förstår det heller bättre än vi. När svenska folket röstade bort Carl Bildts regering var underskottet i statsbudgeten 220 miljarder kronor. Svenska försäkringsbolag sade öppet att detta lands statspapper kan vi inte investera i. De var alldeles för osäkra.

Det låter som en rapport från krisens Grekland. Men det var så som Sverige såg ut. Det var i det läget som vi utarbetade det finanspolitiska ramverk som nu framgångsrikt har gett vårt land stabila statsfinanser och förtroende för den svenska ekonomin. När Göran Persson avgick kunde han överlämna ett rejält överskott i stället för underskott.

Jag vill gärna tacka finansminister Anders Borg för att han under den tid han har skött Finansdepartementet inte har slarvat med de offentliga finanserna i Sverige. Att vårpropositionen räknar med ett litet underskott förtar inte alls den bilden.

Moderaternas omsvängning om exempelvis överskottsmålet gör att vi har en bred majoritet i Sveriges riksdag för stabila offentliga finanser. Det förtroende som det skapar för vårt land är oerhört viktigt och helt centralt. Det ser vi med den internationella utblick som vi alla kan göra och när vi ser hur andra länder tvingas till smärtsamma nedskärningar.

Ordning och reda är grunden. Men det är långt ifrån tillräckligt. Det andra fundamentet handlar om arbetsmarknadens efterfrågesida, att det finns växande och stabila företag som vill anställa. Det kräver en politik för innovationer och för hur idéer ska kunna bli till blomstrande företag som kan betala bra löner och erbjuda goda arbetsvillkor till sina anställda.

För oss är ökade investeringar i forskning och utveckling centralt. På finansministerns fråga om vi ska titta framåt och satsa på just den typen av saker är vårt svar ja. Vi vill förstärka innovationskedjan så att fler idéer kan växa till en vara eller en tjänst. Vi vill öka tillgången på riskkapital så att fler företag kan växa och starta. Vi vill öka exportstödet så att vi lättare kan hitta en väg till de internationella marknader som nu behövs när också Europa hackar.

Ett litet exportberoende land som Sverige är helt beroende av att det finns ett samarbete som är väl fungerande med alla aktörer i samhället som kan bidra till att vi blir framgångsrika i den internationella konkurrensen. Det krävs helt enkelt ett förtroendefullt och strategiskt samarbete mellan näringsliv, politik, fack och akademi.

Här lämnar situationen en hel del övrigt att önska. Regeringen saknar inte bara en riktig näringspolitik utan har också en påfallande ansträngd relation med näringslivet. Ett exempel på det är den kraftiga kritik som regeringen fick av Svenskt Näringslivs ordförande häromdagen sedan arbetsmarknadsministern försökte skylla ungdomsarbetslösheten på företagen.

Efter snart sex år i regeringsställning duger det inte att skylla ifrån sig längre. Det duger inte att skylla på företagen. Det duger inte att skylla på de fackliga organisationerna. Det duger inte att skylla på de arbetslösa eller på oss andra. Det är ni själva som måste ta ansvar.

Det behövs kraft och politik för att sätta Sverige i arbete. Med de resultat som regeringen hittills uppvisat när det gäller jobben och den vårbudget som man nu presenterar är det uppenbart att man inte har den kraften, den förmågan eller de idéerna.

Fru talman! Det tredje fundamentet i en fungerande strategi för fler jobb är att människor är rustade för att ta de arbetstillfällen som växer fram.

Regeringen har helt missförstått vad som krävs i en modern och internationellt konkurrensutsatt ekonomi. I stället för att satsa på kunskap och kompetens har man valt att försämra löntagarnas ekonomiska trygghet vid arbetslöshet och sjukdom. Man har satt press nedåt på lönerna och har placerat tiotusentals människor i passiva massåtgärder.

Kanske har man gjort det av rent ideologiska skäl eller cyniska skäl, kanske har man genomfört politiken i tron att det helt plötsligt ska uppstå jobb ur tomma intet. Jag vet inte vilket som är värst, men helt uppenbart är det att man inte klarar av detta på ett tillräckligt bra sätt.

Regeringen borde i stället ta signalerna från företagen på allvar. Svenskt Näringslivs rekryteringsenkät bland 8 500 företag visar att över hälften har upplevt att det är svårt eller mycket svårt att rekrytera personal. Det sker alltså samtidigt som det finns 400 000 arbetslösa. Svenskt Näringsliv konstaterar det vi socialdemokrater har sagt men som även Konjunkturinstitutet bekräftar, nämligen att matchningsproblemen på arbetsmarknaden har blivit större. Arbetsmarknadens funktionssätt har försämrats. Det är inte så konstigt. Förmågan att ställa om blir förstås sämre när vuxenutbildningen urholkas och man drar ned på de kompetenshöjande insatserna i arbetsmarknadspolitiken. Det kostar inte bara jobb i dag utan det hotar också en framtida återhämtning.

En grupp är dessutom tydligt överrepresenterad bland de arbetssökande, nämligen personer som saknar gymnasiekompetens. Regeringens lösning är att ge färre chansen till vuxenutbildning och rejäla besparingar i gymnasieskolan. I år skär regeringen bort över 600 miljoner kronor, motsvarande 1 400 lärare, från gymnasieskolorna. Det kommer tydligen nya nedskärningar de kommande åren. Hur det ska göra gymnasieskolan bättre talar man däremot inte om. Det är inte så konstigt.

I dag står regeringen i princip svarslös inför uppgiften att rusta arbetssökande för morgondagens arbetsmarknad. Medan resten av världen, också den utanför Europa, siktar in sig på mer av forskning, utbildning och högre kompetens, väljer regeringen en annan väg. Den vägen är att rigga Sverige för låglönejobb. Att vi har en näringsminister som ser 20–25-procentiga lönesänkningar för en stor del av svenska arbetsmarknaden som en väg till jobb är talande. Det är inte en framkomlig väg för Sverige. Sverige ska konkurrera med höga löner. Konkurrens med kunskap kommer att fungera så att vi kan ha de höga löner vi vill ha.

Fru talman! Vi har en hög och ökande arbetslöshet. Ojämlikheten ökar. Sverige dras isär. Trots detta presenterar regeringen en tom och idéfattig ekonomisk vårproposition. Nödvändiga reformer lyser med sin frånvaro. I stället för att ta ansvar och regera presenterar man något av en utredningskatalog och en verksamhetsberättelse för det som har varit.

De arbetslösa ungdomarna är här och nu. De allt fler långtidsarbetslösa

som redan har varit utan jobb alldeles för länge kan knappast vänta. Det som behövs är förslag nu, insatser nu, och det som krävs är en regering som regerar och som agerar. Tydligen får vi vänta på en sådan. (Applåder)

Anf. 3 Finansminister ANDERS BORG (M) replik:

Fru talman! Låt mig börja med att hälsa Fredrik Olovsson välkommen till sin första ekonomisk-politiska debatt. Att Fredrik Olovsson representerar Katrineholm måste borga för att han också kommer att representera stabilitet och ansvarstagande när det gäller offentliga finanser. Det kan jag bara välkomna.

Vi är nu i en situation där det rödgröna samarbetet är lite lagt på is. Samtidigt får vi nya besked. Jag har förstått att både Jonas Sjöstedt och Magdalena Andersson i medier har uppgett att det nu pågår samtal mellan de rödgröna partierna. Jag förstår att man inte nu kommer att redovisa en gemensam vårmotion, men någonstans före valet måste vi få se en sådan redovisning. Det gör mig lite bekymrad.

En demokrati kan inte leva bakom lykta dörrar med neddragna rullgardiner. Den måste leva med öppen redovisning av alternativen. Då kan vi inte bara ha samtal som pågår men som inte redovisas. Förr eller senare måste väljarna före valet få se vilka skatter de rödgröna är beredda att höja och vilka utgifter de rödgröna vill skära ned på.

Jag vill gärna se om Fredrik Olovsson kan redovisa hur det blir. Kommer vi att få se en gemensam rödgrön redovisning? Hur kommer den att vägas ihop? Är det Socialdemokraternas kraftiga höjningar av trösklarna för ungdomar med skattehöjningar, bidragspolitik och återreglering av arbetsmarknaden som är kärnan? Ska vi till den lägga Miljöpartiets olika miljöskatter med framför allt bensinskatten främst? Ska vi därtill ha Vänsterpartiets fastighetsskatt och förmögenhetsskatt? Hur ska övervägningen se ut? Är det ett batteri på 20, 30 eller 40 miljarder i skattehöjningar som ska drabba den svenska ekonomin?

Om det är vad väljarna vill ha ska de naturligtvis rösta för detta. Men kan vi räkna med, Fredrik Olovsson, att vi får en redovisning av hur det ska bli med ett gemensamt alternativ? Jag kan förstå om det inte kommer ett gemensamt förslag nu, men det kan inte vara så att man drar ned rullgardinen och sätter sig i hemliga förhandlingar och sedan inte redovisar det för väljarna.

Hur blir det Fredrik Olovsson? När kommer beskeden? (Applåder)

Anf. 4 FREDRIK OLOVSSON (S) replik:

Fru talman! Anders Borg ska styra Sverige tillsammans med Fredrik Reinfeldt i ytterligare två och ett halvt år. Det är vad som ska hända efter nästa val han vill diskutera.

Jag tycker att du ska ta ansvar för den situation som råder i dag. De 400 000 arbetslösa har rätt att få veta vad Anders Borg tänker göra för att de ska få ett arbete i dag. Jag tycker att kommuner och landsting ska få veta hur de ska klara sin svåra uppgift framöver för att klara välfärden de kommande åren. Men det vill inte Anders Borg prata om. Han vill hellre prata om det politiska spelet och förhandlingar bakom lykta dörrar.

Jag kan ställa ungefär samma frågor. Vad händer i alla de moderata arbetsgrupper och alliansarbetsgrupper som pågår? Vad är det för drakoniska förstörelsevapen som ni ska ta fram mot välfärd och trygghetssystem? Det är inte ett seriöst sätt att diskutera när så många är arbetslösa, när Europa faktiskt har allvarliga ekonomiska problem.

Det är den nivån finansministern tycker att debatten ska hållas på. (Applåder)

Däremot svarar jag gärna på vad vi socialdemokrater har föreslagit för det här året och hur vi ser på vårbudgeten. Det råder inget tvivel om att vi ser att det finns effektivare åtgärder att vidta än de nedsatta socialavgifterna och den sänkta krogmomsen. Det är pengar som Anders Borg mer eller mindre har slängt i sjön. Det är pengar som kan användas mycket mer effektivt så att unga människor ska få jobb, så att de som har varit borta från arbetsmarknaden ska kunna komma tillbaka. (Applåder)

Anf. 5 Finansminister ANDERS BORG (M) replik:

Fru talman! Fredrik Olovssons inlägg belyser att vi har ett demokratiproblem. Vi får höra Jonas Sjöstedt säga i medierna att det sker löpande partiledarträffar. Magdalena Andersson säger på en pressträff i riksdagen att det pågår diskussioner mellan de ekonomisk-politiska talesmännen. Sedan får vi samtidigt höra att något alternativ inte ska redovisas före valet.

Hur ska detta fungera? Man kan inte ha en politik som bygger på att man kan lova allt till alla därför att man inte ger gemensamma besked. Jag kan vara mycket tydlig mot Fredrik Olovsson. Jag är minst lika bekymrad över vad Socialdemokraterna föreslår själva. De skattehöjningar, återregleringar av arbetsmarknaden och den bidragspolitik Socialdemokraterna står för skulle oomkullrunkeligen leda till en högre ungdomsarbetslöshet. Det skulle höja trösklarna och pressa ut unga människor.

Sedan kommer Miljöpartiets miljöskatter och Vänsterpartiets fastighetsskatter. Hur ska de vägas ihop? Det är en sak att ta lite tid på sig och så småningom redovisa. Men den hållning partierna i dag har är att de tänker sitta i hemliga överläggningar men inte öppet redovisa för väljarna vad de kommer fram till. (Applåder)

Anf. 6 FREDRIK OLOVSSON (S) replik:

Fru talman! Vi socialdemokrater presenterar vår politik om två veckor i vårt alternativ till regeringens vårbudget. Då kommer vi att presentera vad vi vill göra.

Hur kommer vi sedan att formulera vår politik för vad som ska gälla efter valet? Ja, det är en bra bit kvar. Det är de två och ett halvt åren när Anders Borg regerar. Alla frågor om hur problemet med arbetslösheten ska lösas borde riktas mot finansministern, som ju dessutom har varit ansvarig i snart sex år. Det är du som är ansvarig för det som är, och du borde berätta vad du ska göra mot arbetslösheten framöver. Men det gör du inte. I stället ska det handla om det politiska spelet och att samtal mellan partier anses vara ett demokratiproblem. Det är ett märkligt sätt att se på demokrati.

Våra förslag handlar om att använda resurserna mer effektivt än vad finansministern gör. Du har slösat bort 16–20 miljarder om året i de nedsatta arbetsgivaravgifterna för unga och sänkt krogmoms. Det är ineffektiva åtgärder som vi vill använda klokare och bättre. (Applåder)

Anf. 7 CARL B HAMILTON (FP) replik:

Fru talman! Även jag vill välkomna Fredrik Olovsson till den ekonomisk-politiska debatten och till finansutskottet. ....

För fortsättningen se

Riksdagens snabbprotokoll 2011/12:97 Måndagen den 16 april

Skatteförslag. Förbättring för låginkomster.

Från
Sven Wimnell 18 feb 2011+21 mars: Till socialdemokraternas valberedning. Om politik för en ny partiledare. + Till socialdemokrater om kongressmaterial och framtidsplanering.
http://wimnell.com/omr36-39zk.pdf

* TV-avgiften avskaffas för privathushåll och ersätts med en kollektivavgift betald av riksdagen. Ger skattelättnad 2076 kr per hushåll.

Kommentar 2012: utdrag från omr36-39z.pdf 090315+090319: Se Sven Wimnell 060327: TV-avgiften i proposition 2005/06:112. Avgifter för privathushåll: De individuella TV-avgifterna bör slopas, och ersättas med en kollektivavgift för alla privathushåll, betald av riksdagen. (http://wimnell.com/omr36-39l.pdf) Utdrag:

"Lag (1989:41) om finansiering av radio och TV i allmänhetens tjänst. Regeringen föreslår i propositionen följande lydelse:
"7 § TV-avgiften är 1 996 kronor för ett år (2009 2076 kr). Den skall betalas i fyra poster om 499 kronor....."

Lydelsen bör istället, i princip, bli:
"7 § TV-avgiften är 1 968S kronor för ett år. Den skall betalas i fyra poster om 492 kronor. Avgiften för privatbostadshushåll betalas av staten. Antalet privatbostadshushåll skall för helår anses vara lika med antalet privabostadshushåll fyra år före avgiftsåret enligt SCBs statistik redovisad i Bostads- och hyresundersökningarna. År 2002 var det avsedda antalet hushåll enligt denna statistik för samtliga upplåtelseformer 3 427 000 st....."

Förslaget tillfredsställer både dem som vill ha kvar ett avgiftssystem och dem som vill avskaffa avgiftsfinansieringen och vill att public service-verksamheten ska finansieras gemensamt av skattemedel på samma sätt som annan verksamhet, som är omistlig för allmänheten.

Andra än privatbostadshushåll bör betala avgift enligt propositionens förslag. Förslaget är ett avgiftssytem, men krånglet för alla privathushåll försvinner och byråkratikostnaderna på uppemot en miljard kr per år för hantering av avgifterna för privatpersoner försvinner. Finansieringen behandlas i det följande.

De individuella TV-avgifterna tar för mycket energi från hushållen och myndigheterna. Det finns mycket annat som behöver uppmärksamhet."

* Bostadsbidrag införs för barnlösa icke-pensionärer som inte kan få ungdoms-bostadsbidragen.

(Häften av LO-kvinnorna har deltid)
För hushåll utan studiemedel: Bidrag 75% av bostadskostnad mellan 400 och 4200 kr per månad. Max bidrag 2 850 kr per mån= 34 200 kr per år. Avtrappning 20% av inkomst över 58 500. Avtrappningssträcka 171 000. Slutavtrappat vid inkomst 58500+ 171 000= 229 500 kr = 19125 kr per mån. Reglerna följer mönstret för bostadsbidrag till barnfamiljer. Se tabeller på sid 82-83 i 36-39z.pdf.

Kommentar 2012: Förslaget avser år 2006 då KPI var 284,22 (1980=100). KPI 2011:311,43 och 2012 cirka 318= 1,12x284. Levnadskostnaderna för ensam var 2006 120 000 kr per år och är 2012 142 000 kr = 1,18x 120 000. **Beloppen i förslaget för 2006 kan behöva räknas upp cirka 15%.**
Se bifogade kopia av förslaget.

Bostadsbidrag till icke-pensionärer utan barn. 2006. Förslag.

Disponibelt efter skatt hushållskostnader 120000 för ensam, för makar 180 000. kr per år.
Kompletterat med bostadsbidrag enligt förslag nedan för ickepensionärer utan barn.
Bostadshyran antages vara 4200 kr per mån = 50400 kr per år för ensam och 5100 kr per mån för makar/sambor=61 200kr/år.
Överskott avser överskott i hushållsbudgeten sedan 120 000 kr betalats för det minsta rimliga i ensamhushåll och 180 000 för makar/sambor.
I de angivna lägsta kostnaderna (enligt tidigare redovisning ovan) ingår ej semesterkostnader och andra resor än lokalresor.
För hushåll utan studiemedel:
Bidrag 75% av bostadskostnad mellan 400 och 4200 kr per månad. Max bidrag 2 850 kr per mån= 34 200 kr per år. Avtrappning 20% av inkomst över 58 500. Avtrappningssträcka 171 000. Slutavtrappat vid inkomst 58500+ 171 000= 229 500 kr = 19125 kr per mån.
Reglerna följer mönstret för bostadsbidrag till barnfamiljer.

Ensam						Makar lika inkomst		Ensam bostadsbidrag			Makar bobidrag	
Mån. lön	Prelskatt /mån	Prelskatt /år	Efter skatt /mån	Efter skatt /år	Över-skott/år	Överskott /år		Årslön per person	Avtrappning	Bidrag	Avtrappning	Bidrag
6001	1364	16368	4637	55644	-64356	-68712 (55644x 2 - 180000)		**72 000**	**2700**	**31500**	**17100**	**17100**
7001	1628	19536	5373	64476	-55524	-51048		**84 000**	**5100**	**29100**	**21900**	**12300**
8001	1892	22704	6109	73308	-46692	-33384		**96 000**	**7500**	**26700**	**26700**	**7500**
9001	2161	25932	6840	82080	-37920	-15840		**108 000**	**9900**	**24300**	**31500**	**2700**
10001	2491	29892	7510	90120	-29880	240 krisgräns		**120 000**	**12300**	**21900**	**34200**	**0**
11001	2849	34188	8152	97824	-22176	15648		**132 000**	**14700**	**19500**		
12001	3212	38544	8789	104468	-14532	20936	30% av inkomsterna	**144 000**	**17100**	**17100**		
13001	3575	42900	9426	113112	-6888	46224	2008 för arbetsink.	**156 000**	**19500**	**14700**		
14001	3938	47256	10063	120756	756 krisgräns	61512	över noll ligger under	**168 000**	**21900**	**12300**		
15001	4301	51612	10700	128400	8400	76800	148 000, enl. (m)	**180 000**	**24300**	**9900**		
16001	4664	55968	11337	136044	16044	92088		**192 000**	**26700**	**7500**		
17001	5027	60324	11974	143688	23688	107376		**204 000**	**29100**	**5100**		
18001	5390	64680	12611	151332	31332	122554		**216 000**	**31500**	**2700**		
19001	5753	69036	13248	158976	38976	137952		**228 000**	**33900**	**300**		

Ensam:
En ung flicka kan få arbete på ett kafé med lön 70-80 kr per timme = cirka 12-13 000 kr per mån. enligt P1s jobbprogram söndagen den 2 april 2006. Vid 12 000 (ca 72 kr per tim) blir det i detta alternativ disponibelt 2568 kr utöver grundkostnaderna 120 000 kr. Vid 13 000 kr (ca 78 kr per tim) 7812 kr. Vid 11 000 kr (ca 66 kr per tim) blir det underskott 2676 kr. Vid 10 000 kr (ca 60 kr per tim) blir underskottet 7980 kr.
Vid inkomst 13 000 kr är skatten 42 900 kr per år och bidraget 14 700, dvs 28 200 kr lägre än skatten. Vid inkomster över 9000 kr per mån är skatten alltid större än bidraget. Bostadsbidraget bör ses som en komponent i skattesystemet som korrigerar skattesystemets skeva utfall.

* Förbättringar för pensionärer med låga inkomster införs.

Det första som behöver göras är att ta bort regeln i bostadstilläggssystemet som medför att taxeringsvärden för fritidshus påverkar bostadstilläggen. Det lär kunna ordnas mycket lätt genom följande strykningar i Lag (2001:761) om bostadstillägg till pensionärer m.fl.: "16 § Tillägg till den bidragsgrundande inkomsten skall göras för förmögenhet beräknad per den 31 december året före det år då ansökan om bostadstillägg görs enligt vad som anges i denna paragraf och 17 §.

Som förmögenhet räknas den skattepliktiga förmögenheten enligt lagen (1997:323) om statlig förmögenhetsskatt, beräknad med bortseende från värdet av sådan privatbostadsfastighet eller privatbostadsrätt som avses i 2 kap. 13 respektive 18 § inkomstskattelagen (1999:1229) (strykes: ~~och som utgör den sökandes permanentbostad~~) samt skulder med säkerhet i denna egendom. För sökande som har sin bostad i särskild boendeform skall detsamma gälla i fråga om värdet av privatbostadsfastighet eller privatbostadsrätt (strykes: ~~som utgör permanentbostad~~)för den sökandes make".

Att fritidshusens taxeringsvärden ska påverka bostadstilläggen infördes under krisåren på 1990-talet. Någon återställning har inte skett. Pensionärer med låga inkomster tillhör enligt makthavarna en underklass som man inte behöver bry sig om.

I systemet för bostadstilläggen bör förmögenhetstillägget på 15% (den s k skärpningsregeln) tas bort eller minskas till högst 10%. Om ett förmögenhetstillägg ska vara kvar bör beloppsgränserna åtminstone motsvara den nivå som gällde 1975 och som efter uppräkning efter prisutvecklingen sedan dess år 2005 blir 370 000 kr per pensionär (2009 cirka 400 000 kr). I Sveriges behandlas nu lågpensionärerna sämre än 1975.

Kommentarer 2012: Förmögenhetsgränsen var 1975 75 000 kr då KPI var 887 (1914 =100). KPI var 2011 4550 och 2012 cirka 4641= 5,23x 887. 75 000 krx 5,23= 392 250 kr. Förmögenhetsgränsen borde 2012 vara minst 400 000 kr.

Sedan förmögenhetsskatten och fastighetsskatten tagits bort, med skattelättnader för icke-pensionärer som kan uppgå till hundratusentals kronor, är det orimligt att för låginkomstpensionärer i bostadstilläggssystemet behålla regler om att förmögenheter ska påverka tilläggen.

I lagen om bostadstillägg innebär 16§ och17§ att pensionärerna får bostadstilläggen reducerade på grund av förmögenhet. När förmögenhetsskatten tas bort kan mycket rika icke-pensionärer få stora skattelättnader. Det är då olämpligt att de sämst ställda pensionärerna har kvar förmögenhetsreglerna i 16§ och 17§, de bör tas bort så att förmögenhet i alla former på inget sätt minskar bostadstilläggen. 16§ och 17§ bör upphöra att gälla.

* I systemet för bostadstilläggen bör man mildra minskningen av tilläggen som är en följd av kapitalinkomster. Med de låga räntorna på sparmedel, vanligen lägre än inflationen, medför skatten 30% att kapitalets realvärde minskar, med minskning av bostadstilläggen minskar det ännu mer. Pensionärer i det nedre avtrappningsskiktet har marginaleffekt ensam 2009 88-95% på pensionsinkomster, dvs får behålla mycket litet av ATP-pensionen. Att då dessutom minska tilläggen 62% av kapitalinkomsterna verkar förföljelse, det borde bort.

2009: Ensam pension 92 876-135 676: marginaleffekt skatt 33% + avtrappning bostadstillägg 62%, summa 95%.
Ensam pension över 135 676: 36,3+50= 86,3%
Make pension 82 818-125 618 :95%
Make pension över 125 618: 86,3%

Bostadstillägg för pensionärer.

Från http://wimnell.com/omr36-39k.pdf. 060316

Sid
59 **Pensionärer med låga inkomster.**
61 I samband med småhus finns två sätt att bo.
62 Viktiga händelser i bostadstilläggens historia.
62 I 1990 års skattereform ändrades kapitalinkomstbeskattningen.
62 1995 föreslog regeringen att skärpningsregeln skulle tas bort.
63 Dråpslaget kom i prop 1995/96:150 och 1996/97:1,
mot pensionärer med fritidshus.
63 I intervju av Thomas Hempel i P1:statsminister Göran Persson
sa, att han var beredd dra tillbaka förslagen
63 I prop 2000/01:140 har det istället blivit ytterligare
försämringar.
64 Kommentar 051122:
65 Avskrift av brev Till statsminister Göran Persson.
66 Skattereduktion för fastighetsskatt.
67 Andra påpekanden o förslag.
68 Summa marginaleffekt 2004.
70 Ett alternativ med bara en faktor 57%_för avtrappning av
bostadstillägg.
73 Innehållet i sidorna 3380-3459: Sven Wimnell 20040208:
Pensionärer födda 1937 eller tidigare.
75 Påminnelser om pensionärsproblemen. Har gått till statsråd
och partiledare.Flera gånger efter 8 april 2004.

I det följande kopia av sidorna 59-69

I samband med småhus finns två sätt att bo. (8 april 2004).

Det ena sättet är att man bor i en villa, och vanligen är en sådan tämligen rymlig och större än det minsta rimliga. Reglerna för bostadsbidrag till villaboende är generösa. Garage, bilplats stor källarevåning od räknas inte som förmån.

Det andra sättet är att man bor i en liten hyreslägenhet och har ett fritidshus vid sidan om för kontakt med naturen. Den som bor i villa får bostadsbidrag för den stora bostaden, den som har fritidshus får inget bostadsbidrag för fritidshuset.

Pensionärer med låga inkomster, med fritidshus kan räknas ha haft dem under en stor del av livet, troligen ofta byggt dem själva långt tillbaka i tiden och huset ingår i levnadsättet. De har ådragit sig stora taxeringsvärden på grund av att andra sålt hus dyrt. Budgeten tillåter bara en liten billig permanentbostad-hyreslägenhet. Det är inte troligt, att nyblivna pensionärer med BTP skaffar fritidshus.

Taxeringsvärdena har höjts så att fastighetsskatterna stigit. Pensionärerna med inkomster i skikt som ger bostadstillägg har svårt betala dessa höjningar, än mindre betala minskningar av bostadstilläggen. Fritidshusen är vanligen sådana att de bebos bara en del av året. Tillsammans med andra pålagor på fritidshusen blir det en dryg kostnad räknat per boendemånad, och man kan räkna med att fritidshusägare i inkomstskikt med bostadsbidrag måste sänka sina hushållskostnader mer än rimligt för att kunna ha råd ha husen om det överhuvudtaget är möjligt att ha dem kvar.

Taxeringsvärdena i fritidshusen är fiktiva värden, som inte motsvaras av några verkliga inkomster. Enda sättet att få ut några pengar från fritidshusen är att sälja dem. (En pensionär med låg inkomst får vanligen inte låna på husen). Men det är olämpligt att genom minskning av bostadsbidragen för fritidshusägare tvinga dem att sälja husen. De bör få ha den stimulans som fritidshusen ger. Det finns i så fall lika goda skäl att på samma sätt sänka bostadstilläggen för dem som bor i villor.

Jämför två fall för ensam pensionärer med låga inkomster:
1) pensionär som bor i en liten hyreslägenhet och har ett genomsnittligt fritidshus med taxeringsvärde 460 000. Inget på banken. På grund av fritidshuset minskas bostadstillägget: Fritidshuset anses ge en inkomst på 15% av 360 000= 54 000. Bostadstillägget minskas med 62% av 39300 = 24366 plus 50% av 14700=7350, Summa bidragsminskning. 31 716 kr.Ingen reduktion av fastighetsskatten.

2) pensionär som permanentbor i en villa med samma eller högre taxeringsvärde. Ingen minskning av bostadstilläget. Men reduktion av fastighetsskatten med uppemot 3000 kr om taxeringsvärdet är 762000 kr = genomsnitt för permanentboendehus.

Skillnaden till fritidshusägarens nackdel är i runda tal 35 000 kr per år. För pensionären med fritidshus innebär det katastrof, pensionären kan inte öka sina disponibla inkomster genom förvärvsarbete eftersom det intjänade till nära 100 %försvinner i skatt och minskning av bostadstillägg.

I det närmast följande beskrivs några händelser i bostadstilläggens historia från 1990 års skattereform till den katastrofala propositionen 2000/01:140 Reformerade regler för bostadstillägg till pensionärer m fl.

Viktiga händelser i bostadstilläggens historia. (8 april 2004).

I 1990 års skattereform ändrades kapitalinkomstbeskattningen.

Bl a infördes regler om kapital som ska påverka pensionärernas bostadstillägg, BTP. Från min sida 2275: Efter den 1 januari 1990 gällde att förmögenhet i form av privatbostadsfastighet eller privatbostad inte skulle påverka inkomstberäkningen för bostadstillägg om bostaden beboddes av pensionären:

"Ett småhus eller en bostadsrätt pensionären bor permanent i och som pensionären söker bostadstillägg för skall således inte påverka årsinkomsten och därmed inte heller minska bostadstilläggets storlek. Inte heller skuld på sådan bostad påverkar inkomstberäkni(ngen. **När det gäller privatbostadsfastighet eller privatbostad som pensionären inte bebor men har för privat bruk (fritidsfastighet) gäller samma regler, dvs. inte heller sådan bostad påverkar inkomstberäkningen"**

En orsak till att fritidsfastigheter var undantagna från inkomstprövningen var att en sådan fastighet inte inbringar någon verklig inkomst. Det ansågs rimligt att utforma inkomstprövningen i större utsträckning med hänsyn till faktisk inkomst än med hänsyn till möjlig inkomst, det var önskvärt att göra inkomstprövningen efter faktisk inkomst.

<u>1995 föreslog regeringen att skärpningsregeln skulle tas bort.</u> Från mina sidor 2914-2915:

I mitt brev till bl a statsministern den 10 mars 1995, med sidorna 1926-1952 behandlade jag pensionärsproblem. Regeringen föreslog vid den tiden v/issa försämringar för pensionärerna, men föreslog också, att den s k skärpningsregeln i botilläggssystemet skulle tas bort. Som kapitalinkomster räknades 5% av kapitalen plus (skärpningsregeln) 10% av kapital över 75000 för ensam. Dessa 10% skulle alltså avskaffas,vilket var ett bra förslag.På mina sidor 1934-1936 skrev jag:

"Sverker Olofsson på TV och Pia Nilsson på posten och skärpningsregeln.

Sverker Olofsson sköter TV2-programmet "Plus" som nu går på måndagar. Han granskar konsumentproblem och avslöjar många dumheter, men i programmet den 27 februari och den 6 mars 1995 har han gett sig in på problem om pensionärernas kapitalinkomster han uppenbarligen inte behärskar. Och han har gjort det med hjälp av postens familjeekonom Pia Nilsson. Pia Nilsson har sagt att regeringens förslag är orättvi4st därför att pensionärer med förmögenheter på 1,5 miljoner kr kan få bostadsbidrag om skärpningsregeln tas bort. Sverker Olofsson har okritiskt anammat Pia Nilssons åsikt i detta.

Pia Nilsson blandar ihop olika saker:
* Ett problem är om marginaleffekter ska tillåtas gå över 100%,
* ett annat är belastningen i allmänhet på pensionärerna. Pia Nilsson menar att regeringens förslag ger en omvänd Robin Hood-effekt som tar från de fattiga och ger åt de rika. Pia Nilsson ogillar att man sänker marginaleffekterna till under 100% från procenttal som kan gå upp över 300 % och därmed 'ger till de rika'.

Men borttagandet av skärpningsregeln innebär inte att man 'tar från de fattiga och ger åt de rika'. Skärpningsregeln är ett gammalt problem, som inte har med dagens åtstramningar att göra. Skärpningsregeln 6bör tas bort så fort som möjligt från den 1 juli 1995 så att marginaleffekterna i möjligaste mån kommer ner under 100%.

Talet om att bostadsbidrag kan gå till dem som har förmögenheter på 1, 5 miljoner kr om man tar bort skärpningsregeln är illa genomtänkt. Antalet personer med förmögenheter på 1,5 miljoner kr och mer är litet, antalet pensionärer med detta är ännu mindre och antalet pensionärer med denna förmögenhet och inkomster som är så låga att de kan få BTP är försvinnande litet, nära noll. Längre bort i det följande redovisar jag förmögenhets-och inkomststrukturer.

De nu gällande förmögenhetsgränserna för skärpningsregeln sattes 1975 då penningvärdet var drygt fyra gånger större än nu. KPI 1975 var 347 (1949=100%), i november 1994 1432 och kan 1996 antas bli 1496, dvs 4,3 gånger större än 19754. En uppräkning av förmögenhetsgränsen efter KPI skulle ge ca 325 000 för ensam och ca 520 000 för två makar. En sådan uppräkning skulle dock innebära att nästan inga skulle utsättas för skärpningsregeln och då är det bättre att slopa den helt, så som regeringen föreslår.....

Skärpningsregeln har betydelse mest i fall med lägre förmögenheter. Pia Nilsson vill förhindra förbättringar för dem och gör det genom att utmåla ett exempel med en pensionär som har en förmögenhet på 1,5 miljoner kr och inte har några andra inkomster och som knappast existerar....."

Resultatet av Sverker Olofssons och Pia Nilssons ingripande blev, att centerpartiet förhindrade borttagandet av skärpningsregeln.

Vid denna tid gällde fortfarande reglerna om att taxeringsvärden på privatbostäder, inklusive fritidshus, inte4 skulle påverka bostadstillägget.

Dråpslaget kom i prop 1995/96:150 och 1996/97:1, mot pensionärer med fritidshus.

Regeringens föreslog att i inkomstunderlaget för pensionärernas bostadstillägg skulle läggas in taxeringsvärdena för pensionärernas fritidshus .

I mitt brev till socialförsäkringsutskottet den 21 maj 1996, med sidorna 2241-2270, lämnade jag förslag med anledning av regeringens förslag för pensionärer i prop 1995/96:150.

Jag skrev i början :

" Regeringens förslag om att i inkomstunderlaget för pensionärernas bostadstillägg lägga in taxeringsvärdena för pensionärernas fritids-hus är milt sagt synnerligen olämpligt och bör ej genomföras.

... I brevet nu belyser jag pensionärernas förhållanden och ger många förslag om hur regeringens förslag till besparingar på pensionärerna ka6n ersättas av andra besparingar."

I budgetpropositionen 1996/97:1 återkom regeringen med samma förslag om fritidshus.....

Regeringen anger i sin proposition att förslaget om fritidshusen ska inbringa staten 200 miljoner kr, men inga redovisningar finns om hur det beräknats och det finns inget om konsekvenser i individuella fall."

I intervju av Thomas Hempel i P1: statsminister Göran Persson sa, att han var beredd dra tillbaka förslagen

Intervjun sändes i P1 den 17 april 1996 kl 6.15, kl 6.40, kl 7.20, kl 8.03, 9.04 och förmodligen fler gånger än så.

Beträffande förslagen om pensionärernas bostadsbidrag sa statsministern Göran Persson bl a : "Jag önskar att vi kunde ha detta ogjort....Skulle man hitta en annan metod att ta ut detta i form av besparingar är jag övertygad om att vi är öppna för det."

Men det blev inga förbättringar av regeringens förslag.

(Statsminister Göran Persson menade i TV-programmet "Värsta språket" den 18 mars 03 att han kan eller känner till hundratals sätt att svara intervjuare med svar som inte förpliktigar till något, men så att det kan verka som ett rejält svar. Man får hoppas, att hans svar i det här fallet var allvarligt menat och inte bara en undanflykt.)

I prop 2000/01:140 har det istället blivit ytterligare försämringar. Propositionens titel: Reformerade regler för bostadstillägg till pensionärer m fl.

Se brevet till statsminister Göran Persson den 2 mars 2002 med sidorna 3123-3161.

I propositionen 2000/01:140 : Skärpningsregeln för kapital höjs från 10% till 15%, dvs en ökning till 150% av nuvarande, avtrappningsfaktorn för botilläggen från 40% till 62%, dvs en ökning till 155% av nuvarande. Avtrappningsfaktorn för kapital stiger i propositionen till 155% av 150% av nuvarande till 232,5% av nuvarande, dvs avtrappningsfaktorn ökar till mer än det dubbla.

Kapital i pensionärernas privatbostäder (villor för permanentboende och fritidshus) bör ej påverka bostadstillägget. Skärpningsregeln kommer då att ha betydelse för kapital på bank o d.

Förmögenhetsgränsen 75000 för ensam för skärpningsregeln sattes 1975 då penningvärdet var större än nu. KPI 1975 var 347 (1949=100%), i april 2002 272,9 (1980=100) = 272,9x5,71= 1558 (1949=100), dvs 4,49 gånger större än 1975. En uppräkning av förmögenhetsgränsen efter KPI skulle i april 2002 ge ca 337 000 för ensam och ca 539 000 för två makar.

Förmögenhetsgränsen för skärpningsregeln bör för ensam vara minst 337 000, säg minst 350 000. Bättre är att slopa skärpningsregeln helt, så som regeringen var inne på 1995.

Man bör komma ihåg att pensionärer med BTP har enormt höga marginaleffekter för pensioner, ca 93%, och för arbetsinkomster kan de gå upp över 100%.

Icke-pensionärer och pensionärer med höga inkomster (utan BTP) betalar 30% kapitalinkomstskatt medan pensionärer med låga inkomster nödgas betala många hundratals procent av en kapitalinkomst i skatt och minskning av BTP.

I regeringens proposition 2001/02:140 ökas låginkomstpensionärernas kapitalinkomstbeskattning (skatt och bidragsminskning) till mer än det dubbla.

På sid 3147-3148 tog jag in statminister Göran Perssons beskrivning av hur goda de svenska statsfinanserna är, så att förbättringar för låginkomstpensionä7rerna borde ske, och på sid 3148-3149 tog jag in delar av det nyligen antagna socialdemokratiska partiprogrammet, där det talas om solidaritet o d, som borde omsättas i praktisk handling när det gäller låginkomstpensionärerna:

"Socialdemokratin vill forma ett samhälle grundat på demokratins ideal och alla människors lika värde. Fria och jämlika människor i ett solidariskt samhälle är den demokratiska socialismens mål....

Detta gemensamma bästa förutsätter solidaritet. Solidaritet är den sammanhållning som kommer ur insikten att vi alla är ömsesidigt beroende av varandra, och att det samhälle är bäst, som byggs i samverkan i ömsesidig hänsyn och respekt." Och så vidare.....

Avtrappningen för fritidshus kan ses som en extra fastighetsskatt.

Skärpningsregeln innebär att 15% av taxeringsvärdena ska t=as upp och botillägget minskas med 62% av det, dvs botillägget minskas med 9,3% av taxeringsvärdet. Om den vanliga fastighetsskatten är 1,2 % blir summa fastighetsskatt i förekommande fall för pensionär med fritidshus 1,2+9,3= 10,5%, dvs 9 gånger så mycket som den vanliga fastighetsskatten.

(2002 var fastighetsskatten 1,0% . Summa fastighetsskatt i förekommande fall för pensionär med fritidshus 1,0+9,3= 10,3%, dvs 10 gånger så mycket som den vanliga fastighetsskatten.)

Kommentar 051122:

Vid fastighetstaxeringarna av småhus som påbörjats hösten 2005, då husägarna fatt taxeringsförslag, har det visat sig att höjningarna i många fall är mycket stora, **inte ovanligt med ökning uppemot 200%.**

Med genomsnittligt fritidshus med taxeringsvärde 460 000 (2004): En ökning 200% innebär en ökning av fastighetsskatten: med 9200 kr.

Avskrift av brev " Till statsminister Göran Persson.

Jag ber här med e-post till Statsrådsberedningen
<registrator@primeminister.ministry.se>
få lämna några sidor om vad som just nu bör göras för pensionärer födda 1937 eller tidigare.

Det mest angelägna nu är att ändra reglerna för pensionärer med låga inkomster och fritidshus:

*** Det första som behöver göras är att ta bort regeln i bostadstilläggssystemet som medför att taxeringsvärden för fritidshus påverkar bostadstilläggen. Det lär kunna ordnas mycket lätt genom följande strykningar i Lag (2001:761) om bostadstillägg till pensionärer m.fl.:**

"16 § Tillägg till den bidragsgrundande inkomsten skall göras för förmögenhet beräknad per den 31 december året före det år då ansökan om bostadstillägg görs enligt vad som anges i denna paragraf och 17 §. Som förmögenhet räknas den skattepliktiga förmögenheten enligt lagen (1997:323) om statlig förmögenhetsskatt, beräknad med bortseende från värdet av sådan privatbostadsfastighet eller privatbostadsrätt som avses i 2 kap. 13 respektive 18 § inkomstskattelagen (1999:1229) **(strykes: och som utgör den sökandes permanentbostad)** samt skulder med säkerhet i denna egendom. För sökande som har sin bostad i särskild boendeform skall detsamma gälla i fråga om värdet av privatbostadsfastighet eller privatbostadsrätt **(strykes: som utgör permanentbostad**)för den sökandes make".

Strykningarna bör gälla åtminstone pensionärer födda 1937 eller tidigare och gälla snarst möjligt, förslagsvis från 1 juli 2004.

*** I systemet för fastighetsskatter bör reduktion av fastighetsskatt gälla också åtminstone för fritidshus som pensionärer födda 1937 eller tidigare har, och som permanentbor i bostad med hyresrätt od. Detta bör kunna träda i kraft 1 juli 2004.**

Reglerna för skattereduktion för fastighetsskatt kan i lagen (2001:906) i princip få följande lydelse: "Reglerna för skattereduktion gäller permanentbostaden och de gäller småhus som inte upplåtits med hyres- eller bostadsrätt samt gäller för fritidsfastighet som ägs av pensionär vilken inte har sin permanentbostad i fastighet som ger pensionären rätt till skattereduktion." (Eventuellt bara "pensionärer födda 1937 eller tidigare.)

* **Dessutom bör genomföras andra ändringar enligt förslag på sidorna i det följande.**

Sid
3550-3556 Skattereduktion för fastighetsskatt.
3557 Uppgörelse mellan s, v och mp.
3377-3379 Behövliga å tgärder
3380-3459 Sven Wimnell 20040208: Pensionärer födda 1937 eller tidigare.

sid 3548

Kopia av detta brev går till:
Finansminister Bosse Ringholm. Finansdepartementet
<registrator@finance.ministry.se>
Samordningsminister Pär Nuder. Statsrådsberedningen
<registrator@primeminister.ministry.se>
Socialminister Lars Engqvist. Socialdepartementet
<registrator@social.ministry.se>
Barn- och familjeminister Berit Andnor. Socialdepartementet
<registrator@social.ministry.se>

Folkhälso- och socialtjänstminister Morgan Johansson.
Socialdepartementet <registrator@social.ministry.se>
Jämställdhets- och demokratiminister Mona Sahlin.
Justitiedepartementet<registrator@justice.ministry.se>
Kulturminister Marita Ulvskog. Kulturdepartementet
<registrator@culture.ministry.se>
Socialdemokraternas partisekreterare. "Socialdemokr.Partistyrelsen"
<info@sap.se>
Vänsterpartiledare Lars Ohly. Vänsterpartiet
<vansterpartiet@riksdagen.se>
Miljöpartiets språkrör. Miljöpartiet <info@mp.se>
Moderatledare Fredrik Reinfeldt. moderaterna i riksdagen
<info@moderat.se>
Fp-ledare Lars Leijonborg. "folkpartiet@riksdagen.se"
<folkpartiet@riksdagen.se>
Kd-ledare Göran Hägglund. kristdemokraterna
<info@kristdemokraterna.se>
Centerledare Maud Olofsson. centerpartiet i riksdagen
<centerpartiet@riksdagen.se>
(Sidorna 3377-3459 gick den 8 februari 2004 till samma personer som detta brev, men beträffande v och kd till dåvarande partiledarna.

Stockholm den 8 april 2004
Sven Wimnell
Fyrverkarbacken 40.
112 60 stockholm. "

Sid 3549

<u>Från statsrådsberedningen har jag fått följande meddelande:</u>
"Subject: SB2002/10933
Date: Thu, 21 Nov 2002 10:59:27 +0100
From: anders.ekman@primeminister.ministry.se
To: sven.wimnell@telia.com
Hej Sven, Tack för ditt e-brev, som statsminister Göran Persson har bett mig besvara.
Jag har läst igenom ditt e-brev och vill kommentera frågan rörande begränsningsregeln. Du för fram att begränsningsregeln även ska gälla för pensionärers fritidshus. I dagarna har finansminister Bosse Ringholm ställt sig positiv till en ett sådant förslag. Den närmare utformningen av förslaget kommer dock presenteras då Egendomsskattekommittén är klar med sitt arbete.
Med vänlig hälsning
Anders Ekman
Politiskt sakkunnig Statsrådsberedningen"

I Egendomsskattekommitténs betänkande SOU 2004.36 står på sid 135 om skattereduktion för fastighetsskatt:
"Reglerna gäller endast permanentbostaden och de gäller småhus som inte upplåtits med hyres- eller bostadsrätt. Fritidsfastigheter omfattas inte. Reglerna är tillämpliga för permanentbostäder med taxeringsvärden mellan 280 000 kronor och tre miljoner kronor. Om värdet på bostaden är högre än tre miljoner kronor kan man få del av begränsningsregeln för den fastighetsskatt som betalas för taxeringsvärdet upp till tre miljoner kronor. För taxeringsvärden över tre miljoner kronor betalas vanlig fastighetsskatt på 1 procent."

Del av sid 3550.

Fortsättning t o m sid 3556 lagtexter o d om fastighetsskatter, ej med.

Andra påpekanden o förslag. (8 april 2004.)

Del av sid 3557 :

Statens kostnader för behövliga åtgärder för pensionärer födda 1937 eller tidigare är av marginell karaktär och bör ses i sammanhang med andra kostnader, t ex:

Ensam icke-pensionär med årsinkomst på 600 000 kr och med överskott i hushållsbudgeten på mer än 200 000 kr kan nu få skatterabatt för fastighetsskatt medan en ensam pensionär med låg inkomst och med genomsnittligt fritidshus nu går med stort underskott i hushållsbudgeten.

Pensionärerna med de lägsta inkomsterna 2004 och med ett fritidshus med genomsnittligt taxeringsvärde för fritidshus.

Sammanställning av resultatet. Ensam med lägsta pension 85 729 kr och med fritidshus.

Fastighetsskatt	**4 600 kr**
Minskning bostadstillägg	**31 716**
Summa	**36 316**
Utan fritidshus överskott	**6 191**
Med fritidshus underskott	**30 125 kr**
Drift och underhåll säg	**5 400**
Underskott _____	**35 125 (Betalar inkomstskatt 20544+fast.sk=25144 kr)**

Utan minskning av bostadstillägget skulle överskottet 6191 kr räcka till fastighetsskatten och till 1591 kr för drift och underhåll.

Fall med ensam pensionär med fritidshus och inkomst 50 000 kr högre än lägsta pension

Underskottet blir 112674-95321=17353 kr och samtidigt betalas 40408 kr i skatter.

Del av sid 3377:

* I systemet för bostadstilläggen bör förmögenhetstillägget på 15% (den s k skärpningsregeln) tas bort eller minskas till högst 10%. Om ett förmögenhetstillägg ska vara kvar bör beloppsgränserna åtminstone motsvara den nivå som gällde 1975 och som efter uppräkning efter prisutvecklingen sedan dess år 2005 blir 370 000 kr per pensionär.

10% och 370 000 kr kan gälla som ett första steg och borde kunna träda i kraft 1 januari 2005 åtminstone för pensionärer födda 1937 eller tidigare.

* I systemet för bostadstilläggen bör man mildra minskningen av tilläggen som är en följd av kapitalinkomster. Med de låga räntorna på sparmedel, vanligen lägre än inflationen, medför skatten 30% att kapitalets realvärde minskar, med minskning av bostadstilläggen minskar det ännu mer. Pensionärer i det nedre avtrappningsskiktet har marginaleffekt 87-97% på pensionsinkomster, dvs får behålla mycket litet av ATP-pensionen. Att då dessutom minska tilläggen 62% av kapitalinkomsterna verkar förföljelse, det borde bort. För pensionärer födda 1937 eller tidigare bör fr o m 1 jan 2005 som ett steg till förbättringar införas ett fribelopp för kapitalinkomster på 10000 kr.

* Marginalefekterna av pensionsinkomster är i många fall mycket höga, isynnerhet vid låga pensioner. Systemet med två avtrappningsfaktorer 62% och 50% medför högre marginaleffekter, upp till 97,2%, vid lägre än vid högre pensioner, vilket inte är bra. Det medför också att marginaleffekten för kapitalinkomster blir högre vid lägre inkomster, vilket inte heller är bra.

De som har bostadstillägg bör helst ha samma marginaleffekt och

ska det vara någon skillnad bör det vara lägre marginaleffekt vid lägre pensioner, inte lägre vid högre pensioner. Jag har gjort ett förslag med bara en faktor på 57%, som finns redovisad i mina utredningar nu. Maximalt bostadstillägg för ensam avtrappas då mellan inkomster 85281 och 171492 och för make mellan 76046 och 119162. Maken ligger längre ner i skatteskalan och får lägre skatter och marginal-effekter än ensam.

Bör kunna gälla åtminstone för pensionärer födda 1937 eller tidigare från 1 jan 2005.

Summa marginaleffekt 2004. (Från sid 3405)

Här gäller beloppsgränserna för bostadstillägg fall med maximalt tillägg.
Tabellen avser kommunalskatt, statlig skatt 200 kr tillkommer för alla.

Ensam.

Inkomst kr per år	Marginalskatt
16I700- 58577	32%
58577-106896	25,6%
106896-121830	32%
121830-269991	35,2%
269991-	32%
	Minskning botillägg
- 85281 kr	0%
85281-124581	62%
124581-174129	50%
174129-	0%

Summa marginaleffekt		Kvar efter skatt och bidragsminskning
16700- 58577	32%	
58577-85281	25,6%	85281 ger kvar = folkpension+ptillskott
85281-106896	25,6+62=87,6%	21615 x 0,124 = 2680 kr För ATP-del
106896-121830	32+62 = 94%	14934 x 0,06 = 896kr För ATP-del
121830-124581	35,2+62=97,2%	2751 x 0,028 = 77kr För ATP-del
124581-174129	35,2+50=85,2%	49548 x 0,148 = 7333 kr För ATP-del
174129-269991	35,2%	
269991-291800	32%	
291800-441300	32%+ statlig 20%	
441300-	32%+ statlig 25%	

Make.

Inkomst kr per år	Marginalskatt
16700- 58577	32%
58577-106896	25,6%
106896-121830Y	32%
121830-269991	35,2%
269991-	32%
	Minskning botillägg
- 76046 kr	0%
76046-115346	62%
115346-115766	50%
115766-	0%

Summa marginaleffekt		Kvar efter skatt och bidragsminskning
16700- 58577	32%	
58577-76046	25,6%	76046 ger kvar = folkpension+ptillskott
76046-106896	25,6+62=87,6%	30850 x 0,124 = 3825 kr För ATP-del
106896-115346	32+62 = 94%	8450 x 0,06 = 507kr För ATP-del
115346-115766	32+50 =82%	420 x 0,18 = 76kr För ATP-del
115766-121830	32%	
121830-269991	35,2%	
269991-291800	32%	
291800-441300	32%+statlig 20%	
441300-	32%+ statlig 25%	

Det är anmärkningsvärt att de som har låg ATP har marginaleffekt ensam 87,6-94,2-97,2% medan de som har högre ATP har 85,2%. Makar: 87,6-94% respektive 82%. Om man sänkte marginaleffekten för bostadstilläggen till d57% i första skiktet skulle det bli ensam 82,6-89,2-92,2 för lägre ATP och 85,2 för högre, samt makar: 82,6-89% för lägre ATP och 82% för högre.

Ett alternativ med bara en faktor 57% för avtrappning av bostadstillägg. (Från sid 3406)
Utelämnas här. Se omr36-39k.pdf

Ingen i regeringen eller riksdagen har visat tillräckligt intresse för de lägsta inkomsterna.

2012. Förvärvsarbetande icke-pensionärer utan barn.

Bostadshyran antages vara 4900 kr per mån = 58 800 kr per år för ensam och 6000 kr per mån för makar/sambor= 72000 kr/år.

Överskott avser överskott i hushållsbudgeten sedan 142 000 kr betalats för det minsta rimliga i ensamhushåll och 216 000 för makar/sambor. I de angivna lägsta kostnaderna ingår ej semesterkostnader och andra resor än lokalresor. (Skattetabell 33, kolumn1.)

Ensam						Makar lika inkomst
Mån. lön	Prelskatt /mån	Prelskatt /år	Efter skatt /mån	Efter skatt /år	Över-skott/år	Överskott /år
6001	660	7920	5341	64092	-77908	- 87816
7001	891	10692	6110	73320	-73178	- 69360
8001	1122	13464	6879	82548	-59452	- 50904
9001	1353	16236	7648	91776	-50224	- 32448
10001	1591	19092	8410	100920	-41080	- 14160 kris-
11001	1891	22692	9110	109320	-32680	2640 gräns
12001	2192	26304	9809	117708	-24492	19416
13001	2493	29916	10508	126096	-15904	36192
14001	2794	33528	11207	134484	-7516 kris-	52968
15001	3095	37140	11906	142872	872 gräns	69744

DN 10 maj 2012:

“Lars Linder: Och fram ur röken susade ett uppstajlat konservativt parti”

“Först blir jag mest irriterad. Här är en ambitiös bok om en av de mest remarkabla politiska vändningarna i modern svensk historia och man får inte veta något som helst om de ideologiska skreden bakom den.

Med den borgerliga valförlusten 2002 gick 90-talets nyliberalism in i väggen, och en kort tid såg det ut som om Moderaterna skulle försvinna med den. Men efter en häpnadsväckande fyrhjulssladd lyckades partiet kasta om hela det politiska loppet. All välfärdskritik och antifacklig retorik ströks, och fram ur röken av slitet gummi susade ett uppstajlat, konservativt parti för den strävsamma medelklass som gillar trygghet, ordning och reda. Det nya arbetarpartiet.

Vilka dramatiska idéförskjutningar, vilka uppslitande debatter i de djupa leden hade gjort den u-svängen möjlig? I sin nya bok ”Ett partis fall och uppgång. Berättelsen om de nya moderaterna” (Natur & Kultur) andas journalisten Anders Pihlblad knappt om den saken. Revolutionen framstår där som en ren palatskupp, kretsen av synliga aktörer begränsar sig till det gamla modstulna bunkergänget, en anonym partistyrelse samt några snabbt äntrande erövrare. Punkt.

Tunt som en thrillerintrig – men ju mer jag läser, desto mer inser jag att det nog är en mycket träffande bild av samtida svensk politik. Spelplatsen ser ut som ett företag snarare än som ett traditionellt parti. Den gamla vd:n misslyckades med kundvärvningen och det brådskar att skaka fram en ersättare som tänker nytt. Partiet därute – läs: det tröga facket – går säkert att få med i svängarna, om inte annat så under hot om nedläggning. De anställda – riksdagsledamöterna – får vackert göra som de blir tillsagda (som även Anne-Marie Pålsson nyss så vältaligt beskrivit det i boken ”Knapptryckarkompaniet”).

Moderaterna tog 2006 en överrumplande ledning i konsten att ersätta gammal tung demokrati med snabbfotad management och pr, men i medieåldern har hela rikspolitiken rört sig i samma riktning. Säkert har mer än en ledande socialdemokrat under de senaste årens turbulens avundats Moderaterna den här lättheten att styra och ställa med sturiga partifraktioner.

Men en nyordning som bärs av en handfull aktiva är förstås också sårbar. Av det lilla avantgarde som stakade ut Moderaternas nya färdväg har fyra redan fallit bort: Sven Otto Littorin, Ulrica Schenström, Mikael Odenberg och Filippa Reinfeldt.

Och så var de bara två. Fredrik och Anders, det omaka radarparet. Undra på att idéerna börjar tryta och att direktören för det hela på sistone mer än någonsin sett ut som en sorgsen cockerspaniel.

Kvartalspolitiken kräver ständigt nya vinnare. Och ensamma förlorare.

Lars Linder
lars.linder@dn.se “

Göran Greider: Ingen kommer undan Olof Palme. Ordfront Stockholm 2011.

Göran Greider har skrivit en bok om Olof Palme. Ordfronts förlag, Stockholm 2011: “Ingen kommer undan Olof Palme”.

Göran Greider är chefredaktör på Dala-Demokraten, är medlem i socialdemokratiska partiet, men inte partipolitiskt verksam på förtroendeposter. I yngre år sympatiserade han med vänsterrörelser. Nu är han politisk debattör, skriver ledare i sin tidning, förekommer i radio och TV, har krönikor i andra tidningar, håller fördrag om politik och slår sig i slang med folk på gatan. Han började som poet och skriver fortfarande mycket dikter.

Boken är på 239 sidor, är ett slags politiskt kåseri upplagt under fem rubriker: Förord (sid 7), Östermalmsgatan (11), Tornedalsgatan (61), Västerlänggatan (141) och Sveavägen (201).

Boken är en fortsättning på hans bok “Det måste finnas en väg ut ur det här samhället” som gavs ut våren 2010.

Han kommenterar biografier mm om Olof Palme: bl a
Thage G. Peterson: “Olof Palme som jag minns honom”,
“Min bror var en underbar människa “, skriver brodern Claes, aktiv högerpolitiker, i sin minnesbok,
Anette Kullenberg: från sjuttiotalet “Överklassen i Sverige”,
Peter Antman och Pierre Schori: “Den gränslöse reformisten”,
Henrik Berggren: “Underbara dagar framför oss” (biografi nära 700 sidor),
Kjell Östberg: biografi i två delar: “I takt med tiden” och “När vinden vänder”,
Klas Eklund: en liten biografi om Olof Palme i serien om Sveriges statsministrar,
Olof Palmes tal: “Att vilja gå vidare”,
Hyllningabok till Erlander:”Femton år med Tage Erlander”,
Tage Erlanders dagböcker och memoarer,
Memoarer av Sten Andersson och Anna-Greta Leijon,
“Arbetarrörelsens krönika. En bokfilm”,
Ingvar Carlsson: “Ur skuggan av Olof Palme”,
Hans Holmér: “ Olof Palme är skjuten”,
Dieter Strand: “Med Palme”,
Stefan Svallfors: “Klassamhällets kollektiva medvetande”,
Gullan Gidlund: “Folkrörelsepartiet och den politiska styrelsen “ i “Socialdemokratins samhälle” när SAP fyllde 100 år,
Per Albins Folkhemstal1928,
Nils Karleby: Funktionssocialismen,
Alva och Gunnar Myrdal. “Kris i befolkningsfrågan”,
Per Wirtén: “Där jag kommer från. Kriget mot förorten”,
Larmrapport: “Kvinnoliv förortsliv”,
Kjell-Olof Feldt: memoarer “Alla dessa dagar”,
Stig Malm: memoarer “13 år”,
Göran Perssons memoarer “Min väg, mina val”, Palme omnämns två gånger i förbigånde,
Mona Sahlins valbok “Möjligheterna land”, rymmer fem sex anspelningar på Olof Palme,
Olof Palme. “Politik är att vilja” 1964,
Palmetal 1982: “Därför är jag demokratisk socialist”,
Arbeitslosen von Marienthal, 30-talet, Wien,
Gunnar Wall: “Mordgåtan Olof Palme”,
Sven Grassman: “Från det lydiga landet”,
Gerhard Schröder: “Die Neue Mitte” och SPDs nye partiordförande Sigmar Gabriel.

“På sätt och vis, skriver Greider, är föreliggande bok en fortsättning på den jag gav ut våren 2020, “Det måste finnas en väg ut ur det här samhället”. Nu reflekterar jag vidare över den historiska era vi befinner oss i - präglad av finanskapitalism, klimatkris och samtidigt fortsatt politisk högeroffensiv - och söker vägar ut. Olof Palmes sista åttitalsår ingick i samma historiska rum som vi själva slungas genom. Ingen som vill orientera sig i detta rum undkommer Olof Palme.”

“Under den sommar som gått funderade jag på hur jag skulle betrakta gestalten Palme. Vad är det som är mest bortglömt när det gäller honom? Är de hans politiska värderingar, eller är det något som ligger betydligt djupare”.

Greider har gått igenom ett antal böcker som handlar om arbetarrörelsen och framför allt om Olof Palme, om nittonhundratalets arbetarrörelse i koncentrerad form.

Innehållet i boken är mycket omfattande. Här bara några rader från Greiders bok:

“ Idag är denna arbetarrörelse en skugga av vad den en gång var. Den svenska arbetarrörelsen lyckades under närapå ett sekels tid inlemma tillräckligt många i den breda arbetarklassen i en mångförgrenad organisation.

Den arbetarrörelse Palme sökte sig till var inte inskränkt nationell; den hade sina internationalistiska traditioner och trots det mer nationellt inriktade Folkhemsprojektet försvann aldrig den ursprungliga impulsen, som den framträder i det allra första partiprogrammet: “Arbetarklassens intressen äro de samma i alla länder med kapitalistiskt produktionssätt.. “

Ingvar Carlsson var nog den siste partiorförande som var genuint intresserad av att höra vad de intellektuella hade att säga. Och han var intresserad därför att han ännu stod mitt i en högst levande social rörelse.

Idépolitik måste diskuteras mer än vad som nu sker. Behovet är överväldigande stort av allt ifrån analyser av hur kapitalismen ständigt förändras och byter skepnad, över ekonomiska teorier som rymmer klimatutmaningar och sociala kriser, till frågor som rör sexuella minoriteter eller dolda genuskontrakt.

Om det är något som slagit mig de senaste åren så är de att dagens höger, de nya Moderaterna, helt enkelt inte längre uppvisar någon rädsla överhuvudtaget inför det som är kvar av den organiserade arbetarklassen. Därav deras fräckhet när det gäller språkliga stölder: De kunde lägga beslag på ordet “arbetarparti” därför att det inte längre existerade något arbetarparti som vill behålla ordet. Det som en gång gjorde att Olof Palme kunde uttala ordet “demokratisk socialist” och göra det med “stolthet och glädje” var den djupa resonans det hade i hundratusentals medvetanden, spridda över landet.

Den europeiska vänstern och den europeiska socialdemokratin befinner sig sedan länge vid ett slags organisaorisk nollpunkt. De sociala röelser de en gång bars upp av är kraftigt försvagade, i många fall nästan bortvittrade, inte sällan resolut nedkämpade av högerregeringar från Thatcher till Reinfeldt.

Regeringen Reinfeldts mest betydelsefulla insats är inte skattesänkningarna den genomfört . utan den åderlåtning av fackföreningsrörelsen som den lyckats med. Försvagar man den tillräckligt mycket, kommer hela den politiska debatten att ta ett stort steg åt det borgerliga hållet.

När de sociala rörelserna försvagats får dessutom medierna större betydelse än tidigare.

När samhällena steg för steg de senaste årtionderna kommerialiserats och marknadifierats utövar de i själva verket ett enormt och permanent tryck i förbogerligande riktning.

Under femtio- och det begynnande sextiotalet hade Sverige stått inför ett vägval. Erlander och Palme, stödda av hela den vittförgrenade

arbetarrörelsen, valde då det starka samhällets politik, det som Palme ofta skulle kalla den demokratiska socialismen.

Mitt i ett alltmer nyliberalt färgat åttiotal lyckades idépolitikern Olof Palme formulera ett kraftfullt och uppslagsrikt intellektuellt motstånd. Därför utgör han, för den som anstränger sig att se det, en levande länk till den politiska och samhälleliga situationen idag.

Kapitalismen, som under sjuttiotalet krisade djupt, drogs mot slutet av samma decennium igång med den finansiella ekonomin som dopningspreparat och bara några år in på det nya decenniet stod land efter land inför fyrverkerierna på börsen. Det världskapitalistiska rummet expanderde våldsamt under åttio- och nittiotalen, när Kina, Indien och senare Ryssland och Östeuropa öppnades för kapitalism.

I det tidiga åttiotalets Sverige går en historisk gräns: 1981 nådde inkomstutjmningen sin kulmen. Därefter började inkomstskillnaderna åter öka. Olof Palme kände den högervinden komma. I hans tal från andra halvan av sjuttiotalet och början av åttiotalet förmärks iskylan från denna stigande högervåg i världen.

I tal efter tal identifierar Olof Palme en ny konservativ våg, en högervåg, som sköljer genom världen under åttiotalet. Outtröttligt och med stor frenesi tar han upp striden med den.

För Palme var välfärd och sysselsättning de centrala utgångspunkterna.

Två val förlorades i rad, 2006 och 2010. Med en tillspetsning kan man hävda, att dessa val förlorades därför att man mist förmågan att vilja politik."

Anteckningar i okober 2011 av Sven Wimnell.

DN 3 maj 2012:

"Göran Greider: Även konservatismen läcker"

"Breiviks pendlande mellan modernism och antimodernism är inget nytt i den militanta konservatismens historia. Det märkliga i sammanhanget är de konservativas förnekande av politiken i Breiviks handlande."

"Massmördaren Anders Behring Breivik kallar sig kulturkonservativ men varken liberaler eller ännu mindre konservativa vet uppenbarligen hur de ska hantera detta faktum. De senaste veckorna har skribenter på högerkanten reagerat med att slå bakut och blankt förneka att det finns politik i Breiviks handlande eller så har de i rätt gälla tonarter hävdat att vänstern nu skuldbelägger hederliga konservativa genom att ta Breiviks kulturkonservatism på allvar. Johan Hakelius, försvarare av såväl döda som levande vita män, hävdade rentav att Breivik, den man som ropade "Ni ska dö i dag, marxister" till de unga socialdemokrater han sedan skulle avliva, i själva verket gav uttryck för ett marxistiskt, rebelliskt ideal! Med visst illamående har jag noterat dessa märkliga kortslutningar på den politiska högerkanten.

Dagarna efter massakern på Utøya satt jag som så många andra och forsade igenom Breiviks manifest och letade efter vägar in i hans medvetande, för att bättre kunna greppa det ofattbara. Trots att det snart stod klart att det rör sig om en man med en ideologi dröjde det för min del egentligen tills han höll sitt försvarstal i rätten i Oslo innan denne moderne tempelriddares världsbild något klarnade. Då hade hans psykiska hälsa diskuterats så länge och så fruktlöst att de idépolitiska ramar han gav oss fick dimman att lätta: Breivik talade ur en lång och vindlande tradition som kan kallas för militant konservatism.

Konservatism är naturligtvis en hedervärd ideologi som är fullt förenlig med demokrati, men liksom alla ideologier läcker den och sipprar in i extremismen. Den organiska grundtanken, central i all konservatism, öppnar lätt för fixa idéer om kulturell och etnisk homogenitet och stänger ute andra konfliktdimensioner, i synnerhet klass och kön.

I allt väsentligt står Breivik på sådan konservativ mark. Avlagringarna heter antikommunism (han är speciellt förtjust i Joseph McCarthy), nationell tillhörighet och etnisk homogenitet. Att han uppvisar den där egendomliga pendlingen mellan modernism och antimodernism är inget nytt i den militanta konservatismens historia; Goebbels och Hitler var experter på att erbjuda medeltida samhällsteater och absolut teknologisk modernism. De unga preussiska anarkister, även kallade radikalkonservativa, som i tjugotalets skakiga Weimar influerade den begynnande nazismen var tempelriddare i en modern värld. Hos Ernst Jünger möts kyla och myt i en prosa som, när jag läser den i ”Marmortrapporna”, ekar av Breiviks värld: Denna fantastiska prosa är monologisk, mytisk, heroisk, renad från allt kvinnligt.

Att många haft svårt att erkänna konservatismen i Breiviks världsbild har flera förklaringar. En är den allmänna avideologiseringen, ty överallt har de klassiska ideologierna tvingats ner under politikens pragmatiska yta. Kvar är bara individer, och när det gäller högerterrorism, psyken. Men allt är mycket nära. Läser man det svenska högerpartiets partiprogram från långt in på femtiotalet slår en mycket gammaldags konservatism emot en: ”Högerpartiet slår fast, att Sveriges folk av ålder är ett kristet folk och att den kristna tron är en oumbärlig, uppehållande och renande kraft i samhället. Högerpartiet vill bygga Sverige på den nationella samhörighetens grund.” Kristendomens renande kraft? Nationell samhörighet? Jodå, det svenska högerpartiet var på femtiotalet ett demokratiskt parti. Men så nära i tiden ligger alltså formuleringar som de flesta i dag upplever som djupt obehagliga, därför att vi känner att den där renande ambitionen lätt kan läcka ut i farligare vatten. Sverigedemokrater eller nationaldemokrater skulle i dag kunna adoptera sådana fraser.

Ett kvartssekel av Nietzschehyllningar har kanske också gjort sitt till för att en lång tradition av militant konservatism, som stått i standby-läge, blivit svårare att identifiera.

Alla ideologier läcker. Det är den fruktansvärda självinsikt varje intellektuell måste arbeta med. Pol Pot läste Marx. Andreas Baader och Ulrike Meinhof var i någon mening nymarxister. På vänsterkanten har detta faktum bearbetats i trettio års tid och det har gett resultat: i dag finns där en vaksamhet inför en ideologis tänkbara totalitära konsekvenser. Men hos en alltmer självbelåten medieolymp av liberalkonservativa skribenter saknas den självinsikten totalt. Inte heller liberalismen är ju immun mot dödliga konsekvenser. ”Det öppna samhället och dess fiender”, så hette Karl Poppers liberala portalverk, skrivet under andra världskriget. Men lägg all betoning på titelns andra led – fienderna – och det går att sikta de förarlösa drönare som bombar öppenhetens fiender i Afghanistan och dödar oskyldiga civila.

För att förstå våra samhällen måste vi odla våra ideologier och bryta dem mot varandra. Det oändligt svåra är att samtidigt hålla självreflektionen levande – och det är där de konservativa nu visat hur oförmögna och ovilliga de är till det. Roland Poirier Martinsson (DN Kultur 24/4) gör allt för att undvika att se hur hedervärd konservatism kan läcka över till militant tempelriddarskap. Nej, han behöver givetvis inte känna sig skyldig till Breiviks kulturkonservativa massmord, men han har ett ansvar för att undersöka sin ideologis läckor.

Ännu svårare är det nog för liberaler att erkänna den bistra dialektiken mellan nyliberalism och terror: först slår en doktrinär marknadsdoktrin sönder den sociala tryggheten och därefter läker konservatismen ihop det. Tempelriddaren rör sig genom det nyliberala landskapet. Han ler och vi stelnar till.

Göran Greider
kulturdebatt@dn.se”

DN 7 maj 2012:

”Konservatismen är icke-revolutionär”

“Göran Greider menar att kulturkonservativa och allmänborgerliga opinionsbildare bör se över sin ”ideologis tänkbara totalitära konsekvenser”, eftersom Anders Behring Breivik har beskrivit sig som ”kulturkonservativ”.

Men vilka borgerliga opinionsbildare i Sverige har någonsin uttryckt stöd för den sorts fascism som lyser igenom i Breiviks manifest?

Vilka borgerliga tankesmedjor har bjudit in representanter för Nationaldemokraterna eller ens SD till ideologiska diskussioner så som ABF fortfarande bjuder in representanter för stalinistiska partier eller personer som begått terrorbrott eller romantiserar terrorism?

Vilka borgerliga publikationer rymmer textpassager som den följande, där Aftonbladets kulturchef beklagar att den tyska socialdemokratin inte anslöt sig till den i Ryssland påbörjade världsrevolutionen: ”Socialdemokratins historiska misstag var att man 1918 höll revolutionen tillbaka och inte gjorde upp med sin arvfiende. Näringslivet, statsförvaltningen, adeln, krigsmakten, universiteten och kyrkorna satt i orubbat bo.”

Det är inte helt lätt för Greider att foga in Breivik i en konservativ idétradition. I manifestet och domstolsförhören tar Breivik upp två syften med att använda termen ”kulturkonservativ” (med vilket brukar avses respekt för kulturtraditionen, såväl den västerländska som andra)

Det ena är taktiskt: att locka fler anhängare genom att använda ett rumsrent begrepp. Det andra, att få till stånd en ”häxjakt på kulturkonservativa”, i syfte att öka motsättningarna i samhället, att skapa kaos och på sikt revolution. Alltså precis som 70-talets västtyska vänsterterrorister resonerade. Vilket visar inte bara att Breivik är revolutionär utan också att Greider ikläder sig rollen som nyttig idiot, när han försöker skuldbelägga kulturkonservativa.

Själva kärnan i konservatismen är icke-revolutionär. Alltsedan Burke värnar konservatismen om de långsamma förändringarna, de som sker naturligt, inom ramen för det civila samhällets små gemenskaper och utan vare sig statligt initierade kollektiva förändringar eller via revolutioner.

Nu lyckas Greider ändå hitta en konservativ rörelse att länka Breivik till: de radikalkonservativa i 20- och 30-talets Tyskland, vilka mycket riktigt kan förbindas med nazismen, men på ett långtifrån entydigt sätt. Greider diskuterar Ernst Jüngers roman ”På marmorklipporna”, som han felaktigt benämner ”Marmortrappan”, och vars kritik av just nazismen tycks ha undgått honom.

Liksom många andra i det radikalkonservativa lägret tog Jünger i god tid före maktövertagandet 1933 avstånd från nazismen, som han uppfattade som vulgär och föga förenlig med hans aristokratiska ideal. Därtill uppfattade han NaziTysklands teknikoptimism och instrumentella människosyn som exponenter för det som han avskydde i den kapitalistiska västvärlden: materialism, mekanisering och massamhälle.

Men Jünger föraktade även den liberala konsumtionsinriktade medelklassen och de konservativa kälkborgarnas reaktionära kritik mot moraliskt förfall.

Ernst Jüngers bildningsdigra elitism har kort sagt lika litet gemensamt med de nya Moderaterna som med den googlande World of Warcraft-spelaren Breivik. Att vissa förhållandevis etablerade konservativa skribenter i dag instämmer i Jüngers kritik av det teknokratiska massamhället utesluter inte att de kan vara anhängare av parlamenta-

risk demokrati, liksom man som socialdemokrat kan hänvisa till Marx utan att köpa historiedeterminismen i dennes magistrala verk ”Kapitalförvaltning” (eller vad det nu hette).

På motsvarande sätt måste man kunna tala om de miljontals offren för kommunismen och kritisera de kommunistiska ideologierna och regimerna (och deras nutida apologeter, som den i DN nyligen publicerade Sven Wollter, medlem i det stalinistiska Kommunistiska partiet) utan att ens ”antikommunism” föranleder jämförelser med massmördare som har sagt sig beundra Joe McCarthy och hata ”kulturmarxister”.

När Greider i sin artikel gör just det senare, så ligger det nära till hands att uppmana honom att städa framför egen dörr och gärna då börja med de delar av den autonoma vänstern som finns i hans närhet, genom samarbete med exempelvis SSU, ABF och Dagens Nyheter.

Johan Lundberg chefredaktör för Axess magasin
kulturdebatt@dn.se”

DN 14 maj 2012:

“Konservatismens auktoritära sida”

“Fascismen och konservatismen är två ideologier som har delat rekvisita och som kan vara svåra att skilja på. Men medan Hitler och Breivik drömmer om framtiden, drömmer den konservative om gårdagen.”

“Skillnaden mellan fascism och auktoritär konservatism kan verka otydlig – men den går att förklara. Problemet är att bägge ideologierna en gång delade samma rekvisita i sin politiska teater. Både konservativa och fascistiska diktatorer har, iförda militära uniformer, blickat ut över enorma torg belamrade med marscherande trupp. Deras statliga våld har förtryckt liberalism, socialism, parlamentarism, feminism, självständiga fackföreningar och fri press.

Skillnaden mellan ideologierna syns tydligast i vad som händer efter paraden.

Den fascistiske diktatorn vill att folket ska vara gräsrotspolitiska aktivister, uppfyllas av ideologisk kraft och sprida fascismen i vardagen. Den konservative såg med avsmak på ”pöbelns” aktivitet. Medborgarna skickades hem och skulle pyssla med sitt – politiken borde skötas av ”bildade gentlemän” ensamma.

Den senaste tiden har konservatismens förhållande till fascismen debatterats på dessa sidor utifrån ideologisk skyttegravsretorik. Från vänster har Göran Greider klumpat ihop Anders Behring Breivik, Adolf Hitler och Joseph Goebbels under etiketten ”militant konservatism”.

Men varken Breivik, Hitler eller för den delen Mussolini kan kallas konservativa. Ingen av dessa män har erbjudit ”medeltida samhälls-

teater”, som Greider skriver. Fascismen var en modern 1900-tals-produkt av folklig masspolitik – ungdomlig och hatiskt inställd till konservatismens skäggiga gubbar.

Adolf Hitler var en demokratiskt tillsatt ledare, medan konservatismens eliter gjorde statskupp. Hitlers ”alternativa modernitet” skulle frälsa Tyskland, bara judarna först brutalt eliminerats. Breiviks utopi är ett Norge utan muslimer. Bägge drömmer om framtiden – den konservative drömmer om gårdagen.

Johan Lundbergs skyttegrav bottnar i kärlek till konservatismen. Han hyllar ideologin som värnare av ”långsamma förändringar” som ”sker naturligt” och uppmärksammar konservativ antifascism. Konservatism som mysig tweedkavaj – inte auktoritär eller diktatorisk och framför allt ”icke-revolutionär”. Ideologin uppfanns 1790, som Lundberg riktigt skriver, av Edmund Burke under franska revolutionens dagar via dennes bok: ”Reflections on the revolution in France and the proceedings in certain societies in London relative to that event in a letter intended to have been sent to a gentleman in Paris”. Burke reagerade mot revolutionära förändringar – det är korrekt. Men Burkes ideal känns säkert oaptitliga även för Lundberg.

För Burke var den traditionella samhällsordningen, med monark och aristokrati i toppen, det enda naturliga systemet – som dessutom var instiftat av Gud allsmäktig själv. Människor i allmänhet är dumma. Det är naturligt med skarpa sociala skikt. Jämlikhet är ouppnåeligt och mot naturen. Särskild måltavla var liberalism – ”hantverkare och clowner, penga-arbetare, ockrare, och judar, som alltid kommer att vara deras följeslagare, ibland deras herrar”.

Framför allt underskattar Lundberg den revolutionära kraften i konservatismen, såsom den mobiliserade på 1900-talet, efter första världskriget. Krigsslutet innebar demokrati i Europa och reaktionen blev konservatismens sista stora strid. Historikern Kevin Passmore skriver att ”de nya demokratierna i östra Europa – som hade skapats i en anda av optimism ur ruinerna av imperierna Ryssland, Tyskland och Österrike-Ungern – föll som käglor under mellankrigstiden”. Konservativ auktoritär diktatur påtvingades Estland, Lettland, Litauen, Polen, Ungern, Bulgarien, Grekland, Rumänien, Spanien och Österrike. Den gjorde vad den kunde i Tyskland och Frankrike.

Svenska konservativa förberedde statskupp åtminstone två gånger under andra världskriget och den blivande högerledaren Jarl Hjalmarsson ansåg att konservatismen måste ”mala sönder den demokratiska ideologin och ersätta den med egna positiva begrepp”. Den auktoritärt konservative Franco var mer mordisk än sina fascistiska stödtrupper inom falangismen. Historikern Stanley G Payne sammanfattar detta i omdömet ”Franco was not a fascist but something much worse”.

Som exempel på konservativ dygd framhåller Lundberg den tyske filosofen Ernst Jünger, som utifrån sin aristokratiska konservatism föraktade den proletära nazismen. Men under kriget svor Jünger likväl trohet till Adolf Hitler och blev nazitysk officer, verksam i det ockuperade Frankrike och på östfronten. Hans förhållande till Förintelsen var otäck och problematisk. I sin dandyartade aristokratiska identitet ryckte han på axlarna när han i Paris informerades om miljoner judemord. I Kiev roade han sig med att urskilja ”asiatiska ansikten” från ariska dito. På ett party småpratades det om hur judarna mördades med gas, men Jünger oroades mest över hur forna tiders ridderliga krig ersatts av modernitetens mekaniserade slakt.

Han ansåg att de antika grekerna hade det lättare då de förde örlog mot persiska riken, jämfört med den tyska nationens hårda strid mot ”de asiatiska horderna” i Ryssland. Jünger lämnade östfronten ”med huvudvärk”.

Efter 1945 utnämndes fascismen till vår tids stora ondska, tätt följd under kalla kriget av kommunistisk mordiskhet. USA-intellektuella formulerade den politiserade tanken om ”totalitära ideologier”, vilka inte inbegrep den auktoritära konservatismen. Västerländska konservativa anslöt sig till det demokratiska projektet och skyllde framgångsrikt barbariet i Europa på ”totalitarianismen”. Men den brittiske statsvetaren Carl Levy ställer frågan som undvikits så omsorgsfullt:

”Vad gör vi om gränsen mellan konservativ dygd och den mobiliserade galenskapen hos totalitär ondska inte är så enkel att dra?”

Henrik Arnstad
kulturdebatt@dn.se”

Socialdemokraterna har vänt blad.

Göran Perssons politik misslyckades, han förlorade valet 2006 och avgick.

Mona Sahlin valdes, hennes politik misslyckade, hon förlorade valet 2010 och avgick.

Håkan Juholt valdes. Han försökte knyta an till Olof Palme, engagerade sig för pensionärer, låginkomster och kulturella värden, men några gillade honom inte, bl a två kommunalpampar i Sigtuna och Katrineholm, som krävde hans avgång. Han avgick.

Jan Eliasson sa att han kunde tänka sig bli ordförande, men partiet valde Stefan Löfven, fackföreningsledare, van vid förhandlingar med arbetsgivare. FNs generalsekreterare tog Jan Eliasson.

Stefan Löfven sitter inte i riksdagen. Han avskedade den ekonomiske talesmannen och anställde istället för det Magdalena Andersson, som gått på Handelshögskolan i Stockholm och varit rådgivare till Göran Persson och Mona Sahlin. sitter inte heller i riksdagen. Hon har fått uppgiften att svara för partiets ekonomiska politik.

Fredrik Olovsson är ekonomisk talesman i riksdagen, i varje fall när det gäller budget.

DN 5 april 2012:

”Sysselsättning handlar om människans frihet”

“Hon är den resonerande tjänstemannen som ska ta upp kampen med finansminister Anders Borg. Och Magdalena Andersson är helt klar över att huvudfrågan blir jobben. Regeringen har misslyckats och driver en politik som medvetet monterar ner människors möjligheter, säger hon.”

“Sex veckor har gått sedan den för många okända Magdalena Andersson utsågs till ekonomisk-politisk talesperson för Socialdemokraterna. Den nye partiledaren Stefan Löfven hämtade henne från en mer anonym miljö på Skatteverket där hon i några år varit överdirektör. Hennes bakgrund är annars den politiska tjänstemannens, inte politikerns.

Utnämningen har inte blivit ifrågasatt, även om flera kan ha känt sig förbigångna. Både inom det egna partiet och bland andra som känner henne tycks Magdalena Andersson ha ett solitt gott rykte. Hon har också lång erfarenhet efter att ha börjat under statsminister Göran Persson för mer än 15 år sedan och senare varit statssekreterare i finansdepartementet.

Nu tar Magdalena Andersson emot i ett kalt arbetsrum på S-kansliet i riksdagen. Själv är hon inte riksdagsledamot – och det är inte heller Stefan Löfven.

–Det finns både fördelar och nackdelar med att inte ha riksdagen som arena. Jag har ingen ambition att vara agitator, utan vill på ett resonerande sätt föra fram bra förslag och vinna gehör för dem. Det gäller att utgå från den man är, säger hon.

Resonerande, men tydlig i kommunikationen – så vill Magdalena

Andersson vara. Hon är ännu ingen driven debattör, men jämför sig med Anders Borg som inte heller hade hunnit bli det när Moderaterna var i opposition. Sådant får komma med tiden, mer än två år återstår till nästa val.

–Det är väldigt roligt att jag nu kan kliva fram och själv uttrycka åsikter i stället för att enbart skriva underlag åt andra. Men fortfarande vill jag göra verkstad, alltså utforma en politik som kan vinna människors förtroende och gehör, säger hon.

Riktigt vad som ska hända med skatterna är dock inte klart. Jobbskatteavdraget får vara kvar, men troligen med en avtrappning där personer med höga inkomster inte längre ska omfattas. Rutavdraget behålls också, men kan snävas in till att gälla enbart barnfamiljer och äldre.

Däremot ska nedsättningen av arbetsgivaravgifter för ungdomar upp till 26 år tas bort – och samma gäller den sänkta restaurangmomsen:

– Detta kostar mycket och är inte effektivt. Pengarna bör användas till riktade åtgärder som traineeplatser och utbildningssatsningar, framhåller Magdalena Andersson.

Frågan är också hur mycket av den förra partiledningens politik som ska omprövas. Något entydigt svar ger hon inte, även om en del av vad som sades på Håkan Juholts tid inte längre gäller. Stödet för euroobligationer är exempelvis lagt på hyllan.

Magdalena Andersson gör nu också klart att pensionsfrågan inte ska drivas på Håkan Juholts sätt. Han hotade de borgerliga partierna med att riva upp pensionsreformen om inte beloppen höjs:

– Vi har inget separat spår kring pensionerna, utan ser över dem tillsammans med de andra partier som står bakom reformen. Om man vill ha högre pensioner i framtiden får avgifterna höjas. Men det är ingen enkel avvägning.

Viktigast som grundval för pensionerna är i stället att många arbetar och har bra inkomster, betonar hon. Om betydligt fler kommer i jobb skulle detta lösa många av dagens problem. Men för Magdalena Andersson handlar det om större värden än enbart de ekonomiska:

– Full sysselsättning gäller människans frihet att ha en egen lön som man kan leva på. Här ger hon den borgerliga regeringenunderkänt, medan den däremot får godkänt för skötseln av de ofentliga finanserna. Båda uppgifterna ser Magdalena Andersson som viktiga, men det är om jobben hon vill ta strid:

– Jobbskatteavdraget räcker inte som svar på hur fler ska komma i arbete eller hur man ska möta utanförskapet. Andelen sysselsatta är lägre nu än när regeringen tillträdde hösten 2006. Antalet långtidsarbetslösa har sedan dess gått från 28 000 till 68 000 och alltså mer än fördubblats.

Detta misslyckande beror, enligt Magdalena Andersson, inte främst på att Sverige – liksom övriga västvärlden – har gått igenom en djup ekonomisk kris. I stället ser hon det som resultat av en ideologiskt styrd politik där regeringen drog ner på utgifterna för arbetsmarknadsutbildning och komvux när krisen var som värst.

– Verkligheten har hunnit i kapp. Den höga arbetslöshet som vi nu ser är en klockren konsekvens av att regeringen hindrade människor från att stå rustade med de kunskaper som behövs för nya jobb. I förlängningen ligger att långtidsarbetslösheten stiger ytterligare och att fler ungdomar går utan jobb, även när konjunkturen vänder uppåt.

Och hur ska dessa problem mötas? Magdalena Andersson tror på att sätta upp ett sysselsättningsmål, även om något sådant ännu inte finns formulerat. För henne blir det till hjälp att prioritera bland alla förslag och välja vad som efektivast leder till fler jobb. Men i huvudsak ger hon ett mer övergripande svar:

– Det behövs hög kvalitet i de arbetsmarknadspolitiska insatserna, välfungerande utbildningssystem, investeringar i infrastruktur och klimatomställning liksom en aktiv näringspolitik i samverkan mellan

företag, fack och politik. Den nuvarande regeringen saknar intresse att tala med näringslivet. Men Sverige är ett litet land där vi måste samarbeta för att stå starka.

Johan Schück johan.schuck@dn.se ”

“Fakta.
Magdalena Andersson
Ny ekonomisk-politisk talesperson för socialdemokraterna.
Född 1967 i Uppsala.
Bor i Nacka, gift med ekonomiprofessorn Richard Friberg och har två barn.
Överdirektör vid skatteverket 2009–2012.
Rådgivare till socialdemokraternas partiledare 2007–2009.
Statssekreterare vid finansdepartementet 2004–2006.
Planeringschef i statsrådsberedningen 1998–2004.
Politiskt sakkunnig 1996–1998.
Forskarutbildning i nationalekonomi (inte avslutad) 1992–1995.
Utbildad till civilekonom vid Handelshögskolan i Stockholm”

Från socialdemokraternas hemsida:

Bygg Sverige modernt.

Artikel publicerad på DN debatt 17 april 2012

Sverige är ett modernt och framgångsrikt land. Vi svenskar är positiva till utveckling och öppna för omvärlden. Svenska ungdomar har självförtroende och framåtanda. Sverige förtjänar en regering som vågar tänka offensivt och föra en modern, framtidsinriktad och jobbskapande politik.

Sveriges största tillgång är invånarnas arbete. Det är förutsättningen för vårt välstånd, och för att vi ska kunna lämna efter oss ett gott samhälle till våra barn. För varje människa är förmågan till egen försörjning nyckeln till att känna sig fri och kunna göra egna livsval. Den som inte har ett arbete att gå till känner ofta att den hålls tillbaka och hur livskvaliteten försämras. En hög arbetslöshet slår dessutom direkt på de offentliga finanserna och Sveriges förmåga att finansiera skola, vård och äldreomsorg. Oavsett ur vilket perspektiv man ser det så är allt annat än full sysselsättning ett slöseri med resurser.

Arbetslösheten är i dag nästan 8 procent och prognoserna pekar på en fortsatt hög nivå. Allra mest bekymmersamt är den höga ungdoms-arbetslösheten och den stigande långtidsarbetslösheten. Antalet personer som varit arbetslösa i mer än två år har under den borgerliga regeringens tid vid makten ökat med 175 procent – från under 25.000 till över 69.000 personer.

Trots det har regeringen inte några nya idéer och initiativ för fler jobb i den vårbudget de presenterade i går. Det är tragiskt, men kanske inte så förvånande. Det har blivit allt mer uppenbart att regeringen redan spelat ut alla sina kort, har slut på idéer och att deras politik inte biter på arbetslösheten.

Men en sak har regeringen lyckats bra med, och det är att respektera budgetreglerna, vilket vi vill ge dem beröm för. **För oss socialdemokrater är ordning och reda i de offentliga finanserna grundläggande och något vi aldrig kommer att äventyra.** Men lika grundläggande är insikten att sunda offentliga finanser inte räcker för att skapa framtidens tillväxt och jobb. Gör en enkel jämförelse med ett företag. Ska det bli framgångsrikt räcker det inte med att det betalar av sina skulder. Det behöver också investera i det som skapar framtida affärer.

Svenska företag konkurrerar genom kvalitet, kunskap och förnyelse. I den stenhårda internationella konkurrensen kan Sverige inte hävda sig med låga löner, lägre kompetens och gårdagens teknik. Vi måste ständigt förbättra oss, stärka våra kunskaper och ligga längst fram i utvecklingen av nya affärsidéer, produkter och tjänster. Det kräver en modern tillväxtpolitik som stärker konkurrenskraften. Inriktningen för en sådan politik och nya konkreta förslag till jobbreformer presenterar vi om två veckor i den ekonomiska vårmotion som kommer att ligga till grund för vårt samlade budgetförslag i höst.

En ansvarsfull ekonomisk politik för fler jobb kräver en aktiv näringspolitik så att människor kan starta nya företag, och så att befintliga företag kan växa och ta nya marknadsandelar.

I flera år har regeringen försummat samverkan med näringslivet och kallat företagen för ett ”särintresse”. Vi vill i stället ha en konstruktiv dialog. Vi vill fördjupa samarbetet med näringslivet, fackförbunden och forskningen. Vi har redan inlett en framåtriktad dialog med företag och akademi, bland annat inom Life Science, och vi kommer att gå vidare med fler områden.

För den som känner till företagarnas och forskarnas vardag är det uppenbart att många goda idéer till förbättrade eller nya varor och tjänster i dag inte tas till vara, ofta för att det är svårt att hitta riskkapital i de tidiga utvecklingsfaserna. Att entreprenörer hindras leder till att många framtida affärsmöjligheter går förlorade, och vi kommer i vårmotionen att presentera förslag för att stärka innovationskedjan.

För de nya företag som växer fram, såväl som för de redan befintliga, är det viktigt att kunna rekrytera kompetent personal. Det kan låta självklart, men regeringen har skurit ned på utbildning och kompetensutveckling och i stället fokuserat på sänkta kunskapskrav, försämrade villkor för sjuka och placerat tiotusentals människor i passiva massåtgärder.

Resultatet är att företagen, trots Sveriges höga arbetslöshet, har svårt att hitta rätt personal. Svenskt Näringsliv rapporterade nyligen att vart femte rekryteringsförsök misslyckas, och när företagen inte hittar den kompetens de efterfrågar tvingas de i många fall tacka nej till order. Det här håller inte, matchningen på arbetsmarknaden måste förbättras. Genom samverkan med arbetsmarknadens parter och fler möjligheter till utbildning vill vi öppna nya vägar så att de som söker jobb har den kompetens som företagen efterfrågar.

I vårmotionen presenterar vi också särskilda satsningar på utbildning och jobb för unga. Det pressar tillbaka ungdomsarbetslösheten och det stärker både individer och företag. I kombination med att vi ökar möjligheterna till praktik, traineeplatser och jobb för unga, kommer vi också att skärpa kraven på dem som får stöd. Vi socialdemokrater har ibland varit för dåliga på att betona människors eget ansvar för att göra sig anställningsbara. Samhället ska skapa förutsättningar och möjligheter, men för att det ska fungera måste den enskilde ta sitt ansvar. Alla ska kunna kräva sin rätt, men också göra sin plikt.

Regeringens politik har prövats i sex år, i både i hög- och lågkonjunktur, och det är uppenbart att den inte leder till fler jobb. Sveriges utvecklingsbejakande befolkning förtjänar bättre. Företag och jobb uppstår inte ur tomma intet. I vår motion presenterar vi i stället en framtidsinriktad ekonomisk politik. Vi vill satsa på ansvar, kompetens, företagande och innovation så att fler företag och jobb kan växa fram.

Det är bara så vi kan få fler i arbete, bygga Sverige modernt och stärka vår framtida konkurrenskraft.

Stefan Löfven, partiordförande

Magdalena Andersson, ekonomisk-politisk talesperson

Från socialdemokraternas hemsida.

“Utbildningskontrakt för unga

Socialdemokraterna föreslår som en del av den kommande vårbudgeten, att ett system med utbildningskontrakt införs. Syftet är att hjälpa unga till jobb och praktik, och att samtidigt betona det egna ansvaret för att göra sig anställningsbar genom gymnasiekompetens.

Kontraktet vänder sig till den som är arbetssökande, under 25 år och inte har fullgjort gymnasiet. Den som är ung och söker jobb erbjuds:

* Jobb enligt "Västeråsmodellen" med avtalsenlig lön på halvtid ochstudier på halvtid.
* Praktik hos privata eller offentliga arbetsgivare samt studier på halvtid eller deltid.
* Utbildning på heltid, vid komvux, yrkes-vux eller folkhögskola.
* Ett särskilt studiestöd eller förhöjt studiebidrag.

Enligt de lagar och regler som finns idag villkoras ersättningar från det offentliga med att utbildningskontraktet fullföljs. Kontraktet ska både gälla nya insatser med jobb och praktik samt den befintliga arbetsmarknadspolitiken, t ex arbetsmarknadsutbildningen.

För mer information:

Odd Guteland Presschef 070-236 63 36

Fredrik Kornebäck

Presskontakt åt Magdalena Andersson 070-246 65 03

Sidan uppdaterades senast: 2012-04-25 10:00”

Från socialdemokraternas hemsida.

Stärkt välfärd ger fler jobb.

Artikeln publicerad på SVD Brännpunkt den 27/4

Vi behöver höja ambitionerna i jobbpolitiken. Arbetslösheten i Sverige riskerar att fastna kring 8 procent samtidigt som regeringen verkar ha slut på idéer om hur jobben blir fler.

I Socialdemokraternas ekonomiska vårmotion föreslår vi en annan inriktning på den ekonomiska politiken med fokus på kunskap, ett konkurrenskraftigt näringsliv och fler jobb. Ett område vi särskilt lyfter är möjligheterna att skapa fler jobb inom sjukvårds- och läkemedelsområdet, det som brukar kallas Life science.

Hälsa blir allt viktigare och allt fler efterfrågar vård, produkter och tjänster för ett friskare liv, både i Sverige och globalt. I det ligger stora möjligheter för Sverige. Om vi satsar på en gemensamt finansierad sjukvård av högsta kvalitet möjliggör det en förbättring av människors hälsa som också skapar förutsättningar för ökad tillväxt och fler jobb. Den som blir sjuk ska veta att han eller hon får hjälp av personal som har den bästa utbildningen, tillräckligt med tid och som arbetar med de mest moderna metoderna och den senaste medicinska tekniken. Utformar vi politiken rätt kan vi möta framtidens vårdutmaningar.

Den snabba ökningen av antalet personer i vårdkrävande ålder under de kommande 20 åren kommer att ställa stora krav på hela vård- och omsorgssektorn. Det är en utmaning som Sverige dessutom har gemensamt med i princip hela Europa, vilket innebär att svenska innovationer på det här området kan ge ett tydligt mervärde till vården och omsorgen av våra gamla, samtidigt som svenska produkter och tjänster kan få avsättning på utländska marknader.

Sverige har stolta traditioner när det gäller utveckling av sjukvård, läkemedel och medicinteknik, en position som tyvärr delvis håller på att gå förlorad. Det är tydligt att den medicinska forskningen i Sverige har försvagats över tid.

Forskande företag inom läkemedel och medicinteknik minskar antalet anställda i Sverige. Samtidigt ser vi oroväckande tendenser till att utrymmet för kliniska prövningar på svenska sjukhus snävas in och att introduktionen av nya läkemedel och ny medicinsk teknik i sjukvården sker i allt långsammare takt. Långsiktigt innebär detta att kunskapsbasen krymper, att svenska patienter inte alltid får tillgång till de mest säkra och effektiva behandlingsmetoderna samt, inte minst, att Sverige går miste om stora exportintäkter och många högkvalificerade arbetstillfällen.

Detta är bekymmersamt, inte minst när bilden i den politiska debatten allt för ofta blir att ökade resurser till välfärden bara är en kostnad. Det är självklart att vi ska ta ett fast grepp om våra skattepengar och använda dem effektivt. Det får dock inte innebära att vi missar sjukvårdens mänskliga och ekonomiska värden. Genom att förkorta sjukdomsperioder och mildra konsekvenserna av kroniska sjukdomar kan vi ge människor ett bra liv och minska mångas lidande. Dessutom gynnas den ekonomiska utvecklingen eftersom människor som är friska och mår bra helt enkelt kan arbeta längre.

Rätt utformad är den ekonomiska potentialen i en ambitiös välfärdspolitik stor. Det finns möjligheter genom forskning, innovation och export. För att vi fullt ut ska ta tillvara dessa möjligheter krävs ett målmedvetet och strategiskt samarbete mellan offentliga myndigheter, näringsliv och akademi. Vi vill se ett fördjupat samarbete för ökad klinisk forskning mellan sjukvården, universitet och högskolor, den forskande läkemedelsindustrin, den medicintekniska industrin och andra berörda aktörer. Det kräver ökade resurser men också nya incitament och ett nationellt ansvarstagande. Det måste bli mer meriterande för läkare och annan sjukvårdspersonal att forska.

En avgörande del i ett sådant samarbete är att den statligt finansierade

forskningen ges ökade resurser. Parallellt med det behöver en översyn göras av pris- och subventionssystemen samt ersättningsmodellerna inom hälso- och sjukvården för att stimulera ordnad introduktion av nya innovativa produkter samt en jämlikare sjukvård. Vi vill stimulera medvetet nyttjande av innovativ upphandling för att introducera nya läkemedel, ny teknik och nya behandlingsmetoder.

Vi föreslår ett nationellt program för att höja kvaliteten i sjukvården. Vi vill utveckla och förbättra användningen av befintliga kvalitetsregister och biobanker för en målmedveten kvalitetshöjning av svensk sjukvård. Därtill behövs bättre mätning och uppföljning av behandlingsresultaten i vården i syfte att förbättra kvalitet och ge förutsättningar för verkliga vårdval.

Vi avvisar förslagen från flera regeringspartier om sänkta ingångslöner för personalen i vården. I stället behöver vi satsa på personalen genom kompetensutveckling och rätt till heltid.

Om jobben ska bli fler måste både svenska företags konkurrenskraft förbättras och välfärden förstärkas. Genom ett samlat program för Life science kan vi både höja kvaliteten i sjukvården och utveckla Sveriges konkurrenskraft. För oss socialdemokrater är detta en viktig del av en ny politik fokuserad på jobb och samverkan.

Stefan Löfven
partiordförande, Socialdemokraterna”

“Sidan uppdaterades senast: 2012-04-27 ”

DN 12 maj 2012:

“Debatten om sjuka och arbetslösa har tagit fart igen.”

Kritiken mot regeringens tuffare regler i sjukförsäkringen och a-kassan klingade av. Men nu är diskussionerna i full gång igen. Det är framför allt arbetslösa Frida Martinsson och sjukskrivna Jimmy Fredriksson som har gett debatten nytt bränsle.”

“De senaste veckorna har vi kunnat ta del av Frida Martinssons och Jimmy Fredrikssons berättelser om hur reglerna fungerar i praktiken för dem som är arbetslösa och sjuka.

Frida Martinsson försöker försörja sig på springvikariat i krogbranschen och har svårt att få pengarna att räcka i takt med att jobbtimmarna blivit färre. Jimmy Fredriksson, som försöker återhämta sig efter att hans nioåriga dotter dött i cancer, har fått deltidssjukpenningen indragen efter ett halvår.

Ämnena engagerar och både Frida Martinsson och Jimmy Fredriksson har mötts av en mängd reaktioner. Många är upprörda över deras situation medan andra tycker att regelverken är bra som de är.

Berättelserna har blåst nytt liv i debatten kring sjukförsäkringen och a-kassan och det är inte vad regeringen önskar sig just nu. Debatten är densamma som när de nya reglerna infördes 2008 och regeringen beskylldes för att vara hjärtlös.

Frida Martinssons och Jimmy Fredrikssons berättelser handlar om olika delar av välfärdssystemet. Men de har gemensamt att de inte ber någon om hjälp. De har bara velat berätta.

Jimmy Fredriksson skrev ett öppet brev på Facebook när handläggaren på Försäkringskassan meddelade i telefon att han var utförsäkrad och inte längre kunde få sin halva sjukpenning. Han är lika upprörd över kassans agerande som att sjukpenningen drogs in. Det han reage-

rade mest på var att han aldrig hade träffat handläggaren som meddelade beslutet.

Nu har Försäkringskassan bett om ursäkt och det är det minsta man kan begära om det gått till så som Jimmy Fredriksson beskriver. På kassans hemsida står det att alla ska få en personlig handläggare som informerar och hjälper en tillbaka till arbetet redan efter första utbetalningen. Om Jimmy Fredriksson fått en sådan kontakt hade han varit bättre förberedd på vad som skulle hända. Det är orimligt att begära att en person i djup kris ska hårdplugga reglerna på Försäkringskassans hemsida.

Frida Martinsson berättade i Sveriges Radio hur ansträngande och ångestfyllt livet är när man måste vända på varenda krona. Hon jagar ständigt arbete och är en av dem som inte lyckats ta sig in i a-kassan. Senare framkom det att hon köpte sin hyreslägenhet på 33 kvadratmeter när fastigheten ombildades till en bostadsrättsförening. Att hon äger bostadsrätten gör att hon har svårt att få försörjningsstöd.

Försörjningsstödet är det yttersta skyddsnätet när alla andra mojligheter är uttömda. Det är rimligt men också intressant eftersom allt fler äger sin bostad och det har blivit svårare att få en hyreslägenhet. Ombildningen av allmännyttan har också drivits fram av samma partier som sitter i regeringen.

Utvecklingen gör att färre svenskar har möjlighet att få försörjningsstöd om de inte omfattas av trygghetssystemen. Samtidigt är det inte till gagn för samhället om människor med försörjningsproblem dessutom blir bostadslösa eller tvingas flytta i panik.

Regeringen har uppmärksammat marginaleffekterna för dem som har försörjningsstöd och förbereder en lagändring så att de ska få en standardhöjning om de får ett tillfälligt jobb. Det är en kraftig avvikelse från grundregeln för försörjningsstöd. Men frågan är om inte reglerna för den som äger sin bostad också kommer att luckras upp så småningom.

Maria Crofts, politisk kommentator på Dagens Nyheter."

DN 14 maj 2012. Ledare:

"Som man ropar ..."

"Den svenska sjukfrånvaron har normaliserats. Trots ett litet knyck i statistiken i början av året ser vi ut att röra oss runt samma nivåer som i flera andra europeiska länder.

Det som däremot fortfarande är ett delvis olöst mysterium är den stora skillnaden mellan kvinnors och mäns sjukfrånvaro. Kvinnorna står för två tredjedelar medan männen bara står för en.

Arbetsmiljöverket har dragit i gång en större granskning för att förstå varför och för att förbättra kvinnors arbetsmiljö. I fredags presenterade den första delrapporten. Rubriken på pressmeddelandet löd: "Stress och hög arbetsbelastning på jobbet gör kvinnor sjuka". Men är det verkligen en slutsats som går att dra av undersökningen?

Granskningen består i stort sett av att arbetstagarrepresentanter/skyddsombud respektive arbetsgivare fått svara på ett antal frågor med fasta svarsalternativ. På frågan om vad de uppfattade som den främsta orsaken till kvinnors ohälsa fanns följande alternativ: arbetsställning, fysiskt tungt, arbetsuppgifterna, redskapen, arbetstiderna, stress/arbetsbelastning, ansvar för hem och barn, annat.

Var och en ser att det finns en rad tänkbara svarsalternativ som utelämnats. Som till exempel: brist på inflytande och medbestämmande, dåligt ledarskap, sparsamt med uppskattning, begränsade möjligheter att utvecklas i arbetet, låg lön och låg status. Andra saker, som mer ligger hos individen, finns inte heller med som svarsalternativ. Som kvinnors ökade alkoholintag, försämrade motionsvanor och/eller övervikt.

Vidare kan man fråga sig om det är självklart att orsaken till kvinnors sjukfrånvaro är liktydigt med det svarsalternativ som fått flest kryss från arbetstagare och arbetsgivare. Är det verkligen parterna själva som ska sätta diagnos på ohälsan? Och ska det i så fall inte göras med lite bredare marginal?

24 procent av arbetsgivarrepresentanterna och 28 av arbetstagarrepresentanterna, det vill säga ungefär en fjärdedel ur vardera kategori, har angett stress/arbetsbelastning som det främsta skälet till kvinnors sjukfrånvaro. Det betyder att ungefär 75 procent INTE ser stress som den främsta orsaken.

Och vad är egentligen stress? Vilken kvinna löper störst risk att stressas till ohälsa? Är det USA:s utrikesminister Hillary Clinton som sannolikt har extremlånga arbetsdagar med extrem-svåra avvägningar och beslut, SEB:s vd Annika Falkengren där ett felskär kan kosta företaget mångmiljonbelopp, en flygledare som inte kan lämna sin dator för ett toalettbesök – knappast ens för att blinka eller nysa – eller är det undersköterskan på ett äldreboende som faktiskt lämnar jobbet när arbetstiden är slut?

Vi vet alla svaret. Det är undersköterskan på äldreboendet. Och det är knappast för att hon har längst arbetsdagar eller mest att göra – för det har hon inte. Utan snarare för att hon har minst att säga till om. Det är fruktlöst att prata om stress om man inte samtidigt pratar om makt och inflytande.

I delrapporten fanns som sagt ”annat” som ett svarsalternativ. 15 procent av arbetsgivarna hade kryssat i den rutan, 19 av arbetstagarna. Arbetsmiljöverket har sedan kategoriserat dessa svar i två huvudkolumner: ”arbetsorsakat” respektive ”utanför arbete/individen”. Ingen av dessa säger någonting eftersom vi i rapporten inte får något exempel på hur svaren faktiskt sett ut och vad de svarande åsyftat.

Arbetsmiljöverket ska ägna fyra år åt projektet med kvinnors arbetsmiljö. I den mån den första delrapporten anger tonen för fortsättningen ter sig som en synnerligen tveksam satsning. Rapporten påminner i sin utformning om historien om mannen som letade efter sina nycklar i ljuset av en gatlykta – inte för att det var där han tappat dem utan för att det var där det var lättast att leta. Ingång, upplägg och slutsats säger mer om Arbetsmiljöverket än om kvinnors villkor i samhälle, familj och yrkesliv. Det är synd.

DN 14/5 2012”

Försäkringskassan privatpers. 2 maj 2012

Privatperson
Arbetsgivare
Tandvården
Sjukvården
Myndigheter & samarbetspartner
Press
Om Försäkringskassan

Mina sidor/Logga in Logga in och gör dina ärenden enklare

Förälder
Pension
Sjuk
Funktionsnedsättning
Egen företagare
Utomlands
Arbetssökande
Studerande
Ny i Sverige
Tandvård
Om självbetjäning
Blanketter och intyg
Broschyrer och faktablad
Bra att veta
Vårt serviceåtagande
Alla förmåner
Nyhetsarkiv
Kontakt
Kundundersökningar

Förälder

Information till dig som är eller ska bli förälder
Ansök om föräldrapenning
Anmäl och ansök om tillfällig föräldrapenning

Bostad

Information om bidrag till boendekostnad
Ansök om bostadsbidrag
Beräkna ditt bostadsbidrag

Sjuk

Information till dig som är sjuk
Anmäl dig sjuk
Friskanmäl eller ändra sjukskrivning
Sjukskriven? En guide tillbaka till jobbet

Studerande

Information till dig som studerar
Förlängt barnbidrag och studiebidrag
Räkna ut om du har rätt till bostadsbidrag
Studera med aktivitetsstöd eller utvecklingsersättning

Fråga Hanna
Om vår självbetjäning
Aktuella handläggningstider
Bostadsbidrag
Planera föräldraledighet
Om barnet blir sjukt
Blanketter och Intyg Blanketter på andra språk
Broschyrer Faktablad
Kontakt privatperson Skicka e-post Besök oss

2012. Förvärvsarbetande icke-pensionärer utan barn.

Bostadshyran antages vara 4900 kr per mån = 58 800 kr per år för ensam och 6000 kr per mån för makar/sambor= 72000 kr/år.

Överskott avser överskott i hushållsbudgeten sedan 142 000 kr betalats för det minsta rimliga i ensamhushåll och 216 000 för makar/sambor. I de angivna lägsta kostnaderna ingår ej semesterkostnader och andra resor än lokalresor. (Skattetabell 33, kolumn1.)

Ensam						Makar lika inkomst
Mån. lön	Prelskatt /mån	Prelskatt /år	Efter skatt /mån	Efter skatt /år	Över-skott/år	Överskott /år
6001	660	7920	5341	64092	-77908	- 87816
7001	891	10692	6110	73320	-73178	- 69360
8001	1122	13464	6879	82548	-59452	- 50904
9001	1353	16236	7648	91776	-50224	- 32448
10001	1591	19092	8410	100920	-41080	- 14160 kris-
11001	1891	22692	9110	109320	-32680	2640 gräns
12001	2192	26304	9809	117708	-24492	19416
13001	2493	29916	10508	126096	-15904	36192
14001	2794	33528	11207	134484	-7516 kris-	52968
15001	3095	37140	11906	142872	872 gräns	69744

Inkomst/mån	Skatt/år	Ensam utan barn underskott i hushållsbudget
11000	22692	32680
12000	26304	24492
13000	29916	15904
14000	33528	7516

Inkomsten före skatt räcker till hushållsbudgeten (nästan vid inkomst 11000) men skatterna är 23-33000 kr och gör att det blir stora underskott i hushållsbudgetarna.

Vid 12000 kr inkomst är skatten ungefär som underskottet.

Makar/sambor utan barn klarar sig bättre och vanligen bra.

Detta är inte ett modernt Sverige så som socialdemokraterna vill ha.

De orimliga skatterna vid låga inkomster bör kompenseras med lämpliga bostadsbidrag för barnlösa (enligt förslag).

Barnfamiljer, med låga inkomster kan få bostadsbidrag och barnbidrag mm, socialdemokraterna bör ha koll på beloppens storlekar och vartefter se till att justera dem med hänsyn till rimliga hushållskostnader.

Pensionärernas Inkomster.

Försäkringskassan ska svara för att det finns inkomststatistik för pensionärer, men har ingen användbar statistik.

Socialdemokraterna bör kräva bra inkomststatistik för pensionärer.

Från Sven Wimnell 090315+090319+6 juni 2010: Globaliseringsrådets skatteutredningar och andra utredningar om levnadskostnader, skatter, bidrag och välfärdsfördelning.
http://wimnell.com/omr36-39z.pdf

Sid 89: Från Försäkringskassans huvudkontor 090314.
Pensionstagare med ålderspension . December 2007. Antal pensionstagare fördelade efter årsbeloppsintervall , kön och ålder. **(Men inte civilstånd så att man kan avgöra vilken hushållsbudget man ska räkna med.)**

Sid 125: 2006:

Ensam pensionär med låg pension får underskott i hushållsbudgeten:

Pension 100 000 kr per år:	underskott 34992 kr per år	(skatt 26796 kr)
Pension 110 000	30936	(skatt 28776 kr)
Pension 120 000	26940	(skatt 30756 kr)

Av ökningen med 10 000 kr från 100 000 får behållas 4056 kr
Marginaeffekten är 59,44%
Av ökningen med 10 000 kr från 110 000 får behållas 3996 kr
Marginaleffekten är 60,04%

En del av dem kan få bostadstillägg som förbättrar situationen.
En del får inte bostadstillägg.

Sven Wimnell 10 maj 2011:
Barnfattigdom och annan fattigdom.
http://wimnell.com/omr36-39zm.pdf

Arbetsförmedlingens platsbank 17 april 2012. Klickar man på yrken får man detaljeringar.

Yrkesgrupp	Motsvarar i stor sett, med vissa undantag som inte förklaras, versamhetsområde
Alla yrken (24898)	
Administration, ekonomi, juridik (2602)	651
Bygg och anläggning (808)	69
Chefer och verksamhetsledare (871)	658
Data/IT (2174)	651+654
Försäljning, inköp, marknadsföring (4054)	653
Hantverksyrken (176)	66-68
Hotell, restaurang, storhushåll (1980)	641-643
Hälso- och sjukvård (2573)	61
Industriell tillverkning (561)	66-68
Installation, drift, underhåll (606)	644+69
Kropps- och skönhetsvård (228)	646
Kultur, media, design (419)	7-9
Militärt arbete (19)	6525-6529
Naturbruk (162)	63
Naturvetenskapligt arbete (211)	5
Pedagogiskt arbete (2845)	7957
Sanering och renhållning (309)	648
Socialt arbete (1720)	7951 mm
Säkerhetsarbete (148)	61+7955 mm
Tekniskt arbete (1447)	62
Transport (985)	656

5 Naturforskning. Matematikverksamheter.

Allt inom Naturvetenskapligt arbete (211)
Biologer (25)
Biomedicinska analytiker (33)
Farmakologer m.fl. (11)
Fysiker och astronomer (25)
Geologer, geofysiker m.fl. (20)
Kemister (41)
Matematiker (2)
Meteorologer (0)
Miljö- och hälsoskyddsinspektörer Till 61

61 Hälso- o sjukvårdsverksamheter, räddning od. Veterinärverksamheter.

Allt inom Hälso- och sjukvård (2576)
Akutsjuksköterskor m.fl. (75)
Andra sjuksköterskor med särskild kompetens (16)
Apotekare (83)
Apotekstekniker m.fl. (15)
Arbetsterapeuter (94)
Avdelningschefer, vårdavdelning/mottagning (28)
Barnmorskor (33)
Barnsjuksköterskor (67)
Dietister m.fl. (15)
Distriktssköterskor (108)
Djursjukvårdare (8)
Geriatriksjuksköterskor (159)
Logopeder (5)
Läkare (226)
Operationssjuksköterskor (29)

Optiker (20)
Psykologer m.fl. (148)
Receptarier (98)
Röntgensjuksköterskor (17)
Sjukgymnaster m.fl. (58)
Sjuksköterskor, medicin/kirurgi (554)
Sjuksköterskor, psykiatrisk vård (82)
Skötare m.fl. (32)
Tandhygienister (23)
Tandläkare (49)
Tandsköterskor (44)
Undersköterskor, sjukvårdsbiträden m.fl. (460)
Veterinärer (8)
Övriga hälso- och sjukvårdsspecialister (6)
Övriga sjuksköterskor (8)
Övriga terapeuter (8)

Del av (inte preciserat):
Allt inom Säkerhetsarbete (148)
Brandmän (20)
Byggnads- och brandinspektörer (16)
Kopplingstekniker, radioassistenter m.fl. (4)
Poliser (1)
Säkerhetsinspektörer m.fl. (21)
Tulltjänstemän (7)
Väktare och ordningsvakter (73)
Övrig säkerhetspersonal (6)
Övriga tull- och taxeringstjänstemän (0)

62 Ingenjörsverksamheter (konstruktion o d)
Allt inom Tekniskt arbete (1446)
Arkitekter m.fl. (28) Även till 71-72
Civilingenjörer m.fl., elektronik och teleteknik (181)
Civilingenjörer m.fl., elkraft (78)
Civilingenjörer m.fl., gruvteknik och metallurgi (11)
Civilingenjörer m.fl., kemi (30)
Civilingenjörer m.fl., maskin (279)
Elingenjörer och eltekniker (163)
Flygtekniker (5)
Ingenjörer o. tekniker, hälso- o. sjukvård (19)
Ingenjörer och tekniker; elektronik, teleteknik (125)
Ingenjörer och tekniker; gruvteknik, metallurgi (3)
Kartingenjörer m.fl. (9)
Kemiingenjörer och kemitekniker (19)
Laboratorieingenjörer (16)
Lantmätare (14)
Maskiningenjörer och maskintekniker (299)
Övriga civilingenjörer m.fl. (107)
Övriga ingenjörer och tekniker (60)

63 Biologisk produktion. Jordbruk, skogsbruk, jakt, fiske
Allt inom Naturbruk (162)
Agronomer och hortonomer (9)
Fiskare (0)
Fiskodlare (0)
Fjäderfäuppfödare (1)
Förare av jordbruks- och skogsmaskiner (7)
Husdjursuppfödare och husdjursskötare (20)
Jägare (0)

Jägmästare m.fl. (2)
Lantmästare, trädgårdsingenjörer m.fl. (11)
Odlare av jordbruksväxter, frukt- och bärodlare (2)
Skogsbrukare (20)
Skogsmästare m.fl. (13)
Trädgårdsanläggare m.fl. (53)
Trädgårdsodlare (11)
Växtodlare och djuruppfödare, blandad drift (5)
Övriga djuruppfödare och djurskötare (1)
Övriga inom jord, skog, trädgård och fiske (7)

641 Matlagning. 642 Måltider,servering, restauranger.
643 Organisation av boende, personalrum o d, hotell.
Allt inom Hotell, restaurang, storhushåll (1980)
Croupierer m.fl. (15)
Hovmästare, servitörer och bartendrar (577)
Kockar och kokerskor (945)
Köks- och restaurangbiträden (272)
Receptionister m.fl. (152)
Storhushållsföreståndare m.fl. (19)

644 El-, gas-, värme-, vatten- hygienförsörjning o d.
Allt inom Installation, drift, underhåll (606) En del till andra områden
Distributionselektriker (8)
Driftmaskinister m.fl. (33)
Elmontörer och elreparatörer (87)
Fastighetsskötare (88)
Flygmekaniker (1)
Installationselektriker (65)
Lackerare (18)
Maskinmekaniker, -montörer och -reparatörer (74)
Motorfordonsmekaniker, -reparatörer m. fl. (116)
Riggare och kabelsplitsare (0)
Tele- och elektronikreparatörer m.fl. (86)
Vaktmästare m.fl. (30)

646 Personlig hygien o d, klädvård (utom 648 tvätt o d).
Allt inom Kropps- och skönhetsvård (228)
Frisörer, hudterapeuter m.fl. (228)

648 Städnings-, rengörings- och tvättverksamheter o d.
Allt inom Sanering och renhållning (309)
Fönsterputsare (14)
Hotell- och kontorsstädare m.fl. (240)
Renhållnings- och återvinningsarbetare (19)
Skorstensfejare och saneringsarbetare (13)
Övriga servicearbetare (23)

651 Kontorsarbete o d. Datoranvändning
Allt inom Data/IT (2178)
Dataoperatörer (16)
Datatekniker (512)
Systemerare och programmerare (1535)
Övriga dataspecialister (115)

Del av (många hör till andra områden, bl a 31-34, 654-655, 657-659):
Allt inom Administration, ekonomi, juridik (2607)

Administrativa assistenter (402)
Administratörer i intresseorganisationer (4)
Administratörer i offentlig förvaltning (129)
Advokater och åklagare (4)
Arbetsförmedlare (140)
Bank- och postkassörer (4)
Boutredare (0)
Dataregistrerare (16)
Domare (4)
Ekonomiassistenter m.fl. (447)
Filosofer, historiker och statsvetare (6)
Företags-, förvaltnings- och organisationsjurist (40)
Försäkringstjänstemän m.fl. (40)
Inkasserare m.fl. (31)
Kontorssekreterare, läkarsekreterare m.fl. (134)
Nationalekonomer (9)
Organisationsutvecklare (111)
Personaltjänstemän, studie- och yrkesvägledare (251)
Redovisningsekonomer m.fl. (301)
Revisorer m.fl. (136)
Socialförsäkringstjänstemän (14)
Sociologer, arkeologer m.fl. (5)
Speditörer (21)
Statistiker (18)
Taxeringstjänstemän (6)
Telefonister (51)
Värdepappersmäklare (3)
Övrig kontorspersonal (173)
Övriga agenter m.fl. (9)
Övriga företagsekonomer (74)
Övriga jurister (24)

6525-6529 Militära verksamheter
Allt inom Militärt arbete (19)
Militärer (19)

653 Handelsverksamheter.
Allt inom Försäljning, inköp, marknadsföring (4058)
Agenter (5)
Banktjänstemän (11)
Bensinstationsföreståndare m.fl. (21)
Bil-, båt- och husvagnsförsäljare (9)
Butikskassörer, biljettförsäljare m.fl. (35)
Demonstratörer, uthyrare m.fl. (875)
Fastighetsmäklare, fastighetsförvaltare m.fl. (44)
Företagssäljare (1557)
Försäljare, dagligvaror (136)
Försäljare, fackhandel (303)
Guider och reseledare (6)
Inköpare (141)
Kaféföreståndare (7)
Kioskföreståndare (10)
Marknadsanalytiker och marknadsförare (174)
Mätaravläsare m fl. (0)
Pantlånare (0)
Resebyrå- och turistbyråtjänstemän (17)
Reseproducenter (1)
Torg- och marknadsförsäljare (550)
Trafikinformatörer m.fl. (4)
Värderare och auktionister (0)
Övriga säljare, inköpare, mäklare m.fl. (152)

654 Telekommunikationsverksamheter.
Del av (det mesta till 651)
Allt inom Data/IT (2178)
Dataoperatörer (16)
Datatekniker (512)
Systemerare och programmerare (1535)
Övriga dataspecialister (115)

656 Transportverksamheter, resbyrå, lagring o d.
Allt inom Transport (986)
Bangårdspersonal (1)
Bil- och taxiförare (180)
Brevbärare m.fl. (39)
Buss- och spårvagnsförare (27)
Däckspersonal (3)
Fartygsbefäl, lotsar m.fl. (6)
Flygledare (0)
Flygvärdinnor m.fl. (0)
Godshanterare och expressbud (12)
Lagerpersonal (218)
Lastbils- och långtradarförare (288)
Lokförare (1)
Maskinbefäl (11)
Piloter m.fl. (0)
Tidningsdistributörer, cateringarbetare m.fl. (54)
Transportpersonal (26)
Truckförare (119)
Tågmästare m.fl. (1)

658 Allmän företagsekonomi, Arbetsförmedling. Arbetsmarknad.
Allt inom Chefer och verksamhetsledare (871)
Chefer f. mindre företag; tillverkn., el, vatten (7)
Chefer för mindre byggföretag (2)
Chefer för mindre enheter; offentlig förvaltning (17)
Chefer för mindre enheter; utbildning (4)
Chefer för mindre enheter; vård och omsorg (13)
Chefer för mindre företag; finansiell verksamhet (1)
Chefer för mindre företag; jord, skog, trädgård (1)
Chefer för mindre företag; service m.m. (31)
Chefer för övriga mindre företag och enheter (0)
Chefstjänstemän i intresseorganisationer (6)
Driftchefer; byggverksamhet (45)
Driftchefer; finansiell verksamhet (5)
Driftchefer; jordbruk, skogsbruk m.m. (3)
Driftchefer; service och kommunikation (65)
Driftchefer; tillverkning, el-, vatten, energi (29)
Ekonomichefer och administrativa chefer (101)
Forsknings- och utvecklingschefer (12)
Försäljnings- och marknadschefer (90)
Högre ämbetsmän och politiker (4) Till 6520-6524 och 35-39
Inköps- och distributionschefer (25)
IT-chefer (28)
Personalchefer (19)
Reklam- och PR-chefer (4)
Verksamhetschefer inom offentlig förvaltning m.m (53)
Verksamhetschefer inom utbildning (121)
Verksamhetschefer inom vård och omsorg (114)
Verkställande direktörer, verkschefer m.fl. (35)
Övriga chefer inom specialområden (5)
Övriga drift- och verksamhetschefer (31)

66/68 Tillverkning av varor
66 Tillverkning av kemivaror o d
67 Tillverkning av bearbetningsvaror o d
68 Tillverkning av komplexvaror
Allt inom Industriell tillverkning (562)
Brunnsborrare m.fl. (2)
Etsare och gravörer, tryckmedier (0)
Fordonsmontörer m.fl. (18)
Garvare och skinnberedare (0)
Gjutare (3)
Gjuterioperatörer (1)
Gruv- och bergarbetare (4)
Handpaketerare och andra fabriksarbetare (10)
Industrirobotoperatörer (4)
Maskinoperatörer, ammunition och sprängämnen (0)
Maskinoperatörer, bageri och konfektyrindustri (5)
Maskinoperatörer, blekning, färgning, tvättning (3)
Maskinoperatörer, bokbinderi (2)
Maskinoperatörer, bryggeri m.m. (1)
Maskinoperatörer, fotografiska produkter (1)
Maskinoperatörer, frukt- och grönsaksberedning (2)
Maskinoperatörer, garnberedning (0)
Maskinoperatörer, gummiindustri (0)
Maskinoperatörer, kvarnindustri (0)
Maskinoperatörer, kött- och fiskberedning (5)
Maskinoperatörer, läkemedel och hygienteknik (7)
Maskinoperatörer, mejeri (5)
Maskinoperatörer, pappersvaruindustri (2)
Maskinoperatörer, plastindustri (16)
Maskinoperatörer, skoindustri m.m. (0)
Maskinoperatörer, sockerindustri (1)
Maskinoperatörer, sten-, cement- och betongvaror (4)
Maskinoperatörer, te-, kaffe- och kakaoberedning (0)
Maskinoperatörer, tobaksindustri (0)
Maskinoperatörer, tryckeri (13)
Maskinoperatörer, trävaruindustri (8)
Maskinoperatörer, vävning och stickning (0)
Maskinoperatörer, ytbehandling (3)
Montörer, el- och teleutrustning (40)
Montörer, metall-, gummi- och plastprodukter (79)
Montörer, papp- och textilprodukter m.m. (3)
Montörer, träprodukter m.m. (9)
Operatörer, stenkross och malmförädling (2)
Processoperatörer, glas och keramiska produkter (0)
Processoperatörer, kemisk basindustri (7)
Processoperatörer, papper (1)
Processoperatörer, pappersmassa (1)
Processoperatörer, träfiberindustri (0)
Provsmakare och kvalitetsbedömare (1)
Slaktare, styckare m.fl. (8)
Slipare m.fl. (6)
Stenhuggare m.fl. (0)
Stålkonstruktionsmontörer och grovplåtslagare (3)
Svetsare och gasskärare (89)
Symaskinoperatörer (4)
Sågverksoperatörer (0)
Text- och bildoperatörer m.fl. (4)
Tillskärare (0)
Tråddragare m.fl. (2)
Tunnplåtslagare (28)
Ugnsoperatörer m.fl. (0)
Valsverksoperatörer (1)

Verktygsmakare m.fl. (5)
Verktygsmaskinoperatörer (143)
Verktygsuppsättare (2)
Värmebehandlingsoperatörer (0)
Övriga maskinoperatörer och montörer (4)
Övriga maskinoperatörer, kemisk-teknisk industri (0)
Övriga maskinoperatörer, textil, skinn och läder (0)

Allt inom Hantverksyrken (176)
Bagare och konditorer (136)
Dekorationsmålare (1)
Drejare m.fl. (0)
Finmekaniker (9)
Glasgravörer (0)
Glashyttearbetare m.fl. (1)
Glasmästare (3)
Guld- och silversmeder (0)
Konsthantverkare i trä, textil, läder m.m. (2)
Korgmakare och borstbindare (0)
Körsnärer (0)
Musikinstrumentmakare m.fl. (0)
Möbelsnickare m.fl. (4)
Privatbokbindare (0)
Screen- och schablontryckare (2)
Skomakare m.fl. (3)
Skräddare, modister och ateljésömmerskor (6)
Smeder (8)
Sömmare (1)
Tapetserare (0)

69 Tillverkning/ byggande av byggnader och anläggningar

Allt inom Bygg och anläggning (810)
Anläggningsarbetare (92)
Anläggningsmaskinförare m.fl. (31)
Betongarbetare (35)
Byggnadsingenjörer och byggnadstekniker (187)
Byggnadsträarbetare, inredningssnickare m.fl. (76)
Civilingenjörer m.fl., bygg och anläggning (146)
Dykare (0)
Golvläggare (15)
Grovarbetare inom bygg och anläggning (23)
Isoleringsmontörer (3)
Kranförare m.fl. (8)
Murare m.fl. (25)
Målare (37)
Takmontörer (16)
VVS-montörer m.fl. (71)
Övriga byggnads- och anläggningsarbetare (26)
Övriga byggnadshantverkare (19)

7-9 Konst och kultur.

Allt inom Kultur, media, design (419)
Arkivarier, museitjänstemän m.fl. (36) Arkiv till 101
Bibliotekarier m.fl. (29) till 102
Biblioteksassistenter m.fl. (3) Till 102
Cirkus- och varietéartister m.fl. (1)
Formgivare (29)
Fotografer (40)
Fotomodeller m.fl. (3)
Inspicienter, rekvisitörer m.fl. (4)

Journalister, författare, informatörer m.fl. (101) Till 90
Kompositörer, musiker, sångare; klassisk musik (10)
Koreografer och dansare (7)
Ljud- och bildtekniker (3)
Musiker, sångare, dansare m.fl.; underhållning (81)
Presentatörer i radio, TV m.m. (2)
Regissörer och skådespelare (1)
Skulptörer, målare m.fl. (0)
Språkvetare, översättare och tolkar (36) Till 8
Tecknare, illustratörer, dekoratörer m.fl. (33)

7951-7956 Sociala miljöer och sociala verksamheter.
Del av (inte helt preciserat):
Allt inom Socialt arbete (1721)
Barnskötare m.fl. (118)
Begravningsentreprenörer (0) Till 61
Behandlingsassistenter m.fl. (116)
Fritidsledare m.fl. (43)
Hembiträden m.fl. (146) Till 64
Kriminalvårdare (7)
Pastorer (0) Till 2
Präster (10) Till 2
Socialsekreterare och kuratorer (288)
Vårdbiträden, vårdare, personliga assist. m.fl. (991)
Övrig servicepersonal, personliga

Del av (inte helt preciserat):
Allt inom Säkerhetsarbete (148)
Brandmän (20) Till 61
Byggnads- och brandinspektörer (16)
Kopplingstekniker, radioassistenter m.fl. (4)
Poliser (1)
Säkerhetsinspektörer m.fl. (21)
Tulltjänstemän (7)
Väktare och ordningsvakter (73)
Övrig säkerhetspersonal (6)
Övriga tull- och taxeringstjänstemän (0)

7957 Undervisning o d.
Allt inom Pedagogiskt arbete (2850)
Andra lärare och instruktörer (126)
Förskollärare och fritidspedagoger (842)
Grundskollärare (748)
Gymnasielärare i allmänna ämnen (222)
Gymnasielärare i yrkesämnen (167)
Idrottstränare, professionella idrottsutövare m. (220) Till 796-799
Lärare i estetiska och praktiska ämnen (111)
Skol- och utbildningskonsulenter m.fl. (5)
Speciallärare m.fl. (178)
Universitets- och högskolelärare (161)
Övr. pedagoger med teoretisk

Arbetsförmedlingens yrkesområden är i stort sett tämligen välordnade, men området Allt inom Administration, ekonomi, juridik (2607) på verksamhetsområde 651 skulle må väl av att delas upp så att man fick områden för verksamheter 31-39 politiska vetenskaper och verksamheter, och 657 penningverksamheter samt resten på 651, 652 och andra mindre områden. Ungefär så här:

31-39 Politiska vetenskaper och politiska verksamheter

Advokater och åklagare (4)
Dataregistrerare (16) (31)
Domare (4)
Företags-, förvaltnings- och organisationsjurist (40)
Nationalekonomer (9)
Statistiker (18)
Övriga jurister (24)
Filosofer, historiker och statsvetare (6) Statsvetaren, filosofer till 1, historiker till 9

655 Penningverksamheter

Bank- och postkassörer (4)
Boutredare (0)
Ekonomiassistenter m.fl. (447)
Försäkringstjänstemän m.fl. (40)
Inkasserare m.fl. (31)
Redovisningsekonomer m.fl. (301)
Revisorer m.fl. (136)
Socialförsäkringstjänstemän (14)
Taxeringstjänstemän (6)
Värdepappersmäklare (3)
Övriga företagsekonomer (74) (Om de bara sysslar med pengar)

För övrigt

Administrativa assistenter (402) Till 651
Administratörer i intresseorganisationer (4) Till 651
Administratörer i offentlig förvaltning (129) Till 652
Arbetsförmedlare (140) Till 658
Kontorssekreterare, läkarsekreterare m.fl. (134) Till 651
Organisationsutvecklare (111)Till 658 eller 651
Personaltjänstemän, studie- och yrkesvägledare (251) Till 658, 7957
Sociologer, arkeologer m.fl. (5) Sociologer till 79, arkeologer till 5
Speditörer (21) Till 656
Telefonister (51) Till 654
Övrig kontorspersonal (173) Till 651
Övriga agenter m.fl. (9) Till 653

Definitioner inom AMV:s statistik

Historik över ett urval av våra begrepp

Rapport Uin 2007:1 som utges av AMS (Arbtsmarknadsstyrelsens) Statistikenhet.

Innehållsförteckning Sid

Förord ... 4
Arbetsförmedlingen ... 5
Arbetsförmedlingens uppdrag ... 5
Arbetsförmedlingens tjänster ... 5
Arbetsförmedlingens struktur över statistiken ... 6
Ordertyper för platser ... 7
Kod för varaktighet av platser ... 8
Kod för avrapporteringsorsak av platser ... 8
Uppföljning av anvisningar på platser/order ... 9
Sökandekategori inskrivna arbetssökande ... 9
Kvarstående inskrivna arbetssökande ... 13
Avaktualiseringsorsak för arbetssökande ... 14
AMS yrkesklassificering (AMSYK) ... 15
Koder för funktionshinder som medför nedsatt arbetsförmåga ... 16
Definitioner ... 17
Platser ... 17
Nyanmälda platser ... 17
Kvarstående platser ... 17
Sökande ... 17
Begreppet ”fått arbete” ... 17
Långtidsinskriven ... 17
Arbetslösa ... 18
Arbetslösa ... 18
Långtidsarbetslösa ... 18
Sökande i program med aktivitetsstöd ... 19
Arbetsmarknadsutbildning ... 19
Arbetspraktik ... 19
Stöd till start av näringsverksamhet (Starta eget), SEB ... 20
Ungdomsinsatser ... 20
Förberedande insatser ... 21
Projekt med arbetsmarknadspolitisk inriktning, PROJ (PRJ) ... 22
Friårslediga, FRI ... 22
Jobb- och utvecklingsgaranti, JOB ... 22
Sökande som har arbete utan stöd ... 23
Deltidsarbetslös ... 23
Tillfällig timanställning ... 23
Tillfälligt arbete ... 23
Ombytessökande ... 23
Sökande som har arbete med stöd ... 24
Utbildningsvikariat, UVK ... 24
Akademikerjobb, AKA ... 24
Anställningsstöd ... 24
Särskilda insatser för funktionshindrade ... 26
Övriga inskrivna vid Arbetsförmedlingen ... 27
Arbetssökande med förhinder ... 27
Yrkesfiskare ... 27
EU/EES-sökande ... 27
Nystartsjobb, NYJ ... 27
Övrigt ... 28
Särskild kategori som inte statistikförs – skat 91 ... 28
Anställda inom Samhall ... 28
Nyanlända invandrare ... 28
Fast tilläggskod AMS ... 28
Historisk översikt ... 29
Platser ... 29

Nyanmälda platser 32
Arbetssökande 34
Begreppet ”fått arbete” 39
Långtidsinskrivna, långtidssökande 42
Arbetslösa 46
Sökande i program med aktivitetsstöd 51
Sökande i arbete utan stöd 58
Sökande i arbete med stöd 61
Övriga inskrivna vid arbetsförmedlingen 65
Nystartsjobb 67
AMS fasta tilläggskod 67
Aktuella tilläggskoder 67
Tilläggskoder som har upphört 68
Avaktualiseringsorsak 70
Arbetsmarknadspolitiska insatser och termer på engelska 72
Sökandekategorier – Categories 72
Tjänster – Services 74
För arbetssökande – for jobseekers 74
För arbetsgivare – for employers 74
Diverse övriga insatser och institutioner –
Other various efforts and institutions 74
Sökregister 75

Förord

Rapporten är riktad till olika målgrupper där flera tillämpningsområden är möjliga. Avsikten med rapporten är att ge en samlad information om Arbetsförmedlingens aktuella definitioner av olika statistiska mått och begrepp. Rapporten ska även kunna användas för att få en uppfattning om hur Arbetsförmedlingen verksamhet har förändrats över tid.

Första delen beskriver Arbetsförmedlingens roll och hur informationen från det operativa förmedlingssystemet beträffande sökandestatistiken och platsstatistiken är strukturerad.

Andra delen av rapporten är uppbyggd så att läsaren ska få en översiktsbild av nuläget över myndighetens definitioner av olika begrepp som förekommer i verksamheten.

Tredje delen av rapporten är uppbyggd så att en kort beskrivning följs av en mer detaljerad historisk genomgång av Arbetsförmedlingens verksamhet.

I våra datasystem finns uppgifter tillgängliga från 1991-08. Tidigare uppgifter kan finnas i annan form. För jämförelser mellan olika perioder rekommenderas att jämförelser med perioden före 1996 ska tolkas med försiktighet på grund av osäkerhet i statistiken.

Då uttryck i *kursiv* stil förekommer inom kantad parantes [ ] är texten riktad till personer som har tillgång till Arbetsförmedlingens databaser och är insatta med uttryck som förekommer i den aktuella texten.

Om annat ej anges sker inte korrigering av statistiken bakåt i tiden vid definitionsförändringar eller dylika förändringar.

Arbetsförmedlingen

Arbetsförmedlingens uppdrag

Det är regeringen och riksdagen som har det övergripande ansvaret för sysselsättningen och den samlade arbetsmarknadspolitiken. Målet är en väl fungerande arbetsmarknad.

Arbetsförmedlingens uppgift är att nå de mål och att fullgöra de

uppdrag som regeringen och riksdagen beslutar om.
Arbetsförmedlingens viktigaste uppgift är att bidra till en effektiv matchning mellan arbetssökande och lediga platser. Förmedlingen ska stödja och rusta de arbetssökande så att de kan ta de lediga jobben.

En viktig uppgift är också att värna om arbetslöshetsförsäkringen genom att tillämpa dess regler på ett enhetligt sätt. Det åligger Arbetsförmedlingen att då kontrollera den enskildes arbetsvilja, arbetsförmåga och tillgänglighet, dvs. att denne står till arbetsmarknadens förfogande.

I Arbetsförmedlingens uppdrag ingår att effektivisera och påskynda inträdet på arbetsmarknaden för utsatta grupper. Arbetsförmedlingen ska också motverka och förebygga diskriminering i arbetslivet på grund av kön, etnicitet, religion, och trosbekännelse, funktionshinder samt sexuell läggning så att alla arbetssökande får samma möjligheter att erhålla ett arbete.

All verksamhet inom Arbetsmarknadsverket ska bedrivas med hänsyn till miljön.

Arbetsförmedlingens tjänster
Arbetsförmedlingens service består av nio tjänster för arbetssökande och arbetsgivare.
• Söka arbete
• Förbättra arbetssökandet
• Vägledning till arbete
• Utbildning till arbete
• Starta eget
• Klargöra förutsättningar till arbete
• Anpassa arbetssituationen
• Rekrytering
• Utbildning inför rekrytering

Tjänsterna erbjuds genom tre olika möjligheter till service
• Arbetsförmedlingen Internet
• Arbetsförmedlingen Kundtjänst
• Lokala Arbetsförmedlingen.

För att skapa en rättssäkerhet och enhetlighet arbetsförmedlingens verksamhat har varje förmedlare tillgång till generella, grundläggande och kompletterande metodbeskrivningar för tjänsterna.

Arbetsförmedlingens struktur över statistiken
Informationen till sökandestatistiken och platsstatistiken kommer i huvudsak från det operativa förmedlingssystemet vid Arbetsförmedlingen AIS1. Till andra operativa system räknas även utbildningssystemet och ekonomisystemen.

Uppgifter om arbetssökande som är inskrivna och ledighetsanmälda platser lagras och förvaltas av Arbetsförmedlingen i en databas och hanteras i enlighet med gällande lagar och förordningar. Inskrivning är en förutsättning för att kunna ta del av arbetsmarknadspolitiska program och för att kunna uppbära A-kassa.

Varje vardag går uppgifter från det operativa förmedlingssystemet till en databas där den senast inlagda uppgiften lagras och kodas. Nedan beskrivs vissa koder enligt gällande indelning och struktur på informationen över platser och sökande.

---

1 Utveckling av ett nytt förmedlingssystem GFS (Gemensam förmedlingssystem) har påbörjats och skall ersätta AIS.

Ordertyper för platser
Vilka slag av platser, ordertyper, som ska ingå i redovisningen av statistiken över anmälda platser har varierat över tiden. Nedan presenteras alla ordertyper som förekommer och tidigare förekommit så att ordertyp som har upphört förekommer inom parantes. För framställning av datum som presenteras i tabellen har anmälningsdatum för platsen använts. [*ANM_DAT i DWMAN.ORD*]

Ordertyp. Förklaring. Fr. o. m. T. o. m.
01 Vanliga platser 1991-08
02 Sommarvikariat (krav på ej yrkesutbildning tas bort 1999-01) 1991-08
(03) Teknisk praktik 1991-08 1998-04
04 Ackvirerade platser 1991-08
(05) Reducerad order 1991-08 2001-12
06 Specialplatser – egen användning 1991-08
(07) Platser inkodade i Norden 1991-08 1994-08
(08) Lärarplatser (efter 1996-06 kodas som ordertyp 01) 1991-08 1996-05
09 Lediga platser utomlands 1991-08
(10) Ungdomspraktikplats, API, utan krav på anställning 1992-08 1998-12
11 Anställningsstöd 1992-08
(12) Arbetslivsutveckling (ALU) 1993-01 1998-12
13 Kulturplatser, arbete på uppdragsbasis 1993-08
(14) Utbildningsvikariat 1993-12 2006-102
(15) Arbetsplatsintroduktion, API, med anställningskrav. (Anställningskravet gäller ungdomar under period 1995-07 – 1996-09) 1995-01 1996-10
16 Sökandeackvirerad (tidigare inom ordertyp 5 ”Reducerad order”) 1996-06
17 Arbete som egen företagare 1996-06
(18) Offentligt tillfälligt arbete, OTA 1997-01 1998-12
(19) Resursarbete i offentlig verksamhet, RESURS 1997-07 1999-09
(19) Friårsplatser 2002-03 2006-12
(20) Vik för personer som går utbildning via kunskapslyft 1997-07 2002-12
(21) Generationsväxlingen 1998-01 1999-03
22 Arbetspraktik 1999-01
(23) Plusjobb 2005-12 2006-12
24 Nystartsjobb 2007-01

---

2 Avbrott i statistiken under perioden 1998-05 – 2005-12 (ordertyp 14 upphör under perioden 1997-12 – 2005-12)

Kod för varaktighet av platser
För varje plats som anmäls anges även varaktigheten enligt fastställt intervall. Kod för varaktigheten presenteras i nästkommande tabell där kod som har upphört förekommer inom parantes. För framställning av datum som presenteras i tabellen har anmälningsdatum för platsen använts. [*ANM_DAT i DWMAN.ORD*]

Varaktighet. Förklaring. Fr. o. m. T. o. m.
0 Ordertyp 13 i Af90 1993-08
1 Tills vidare 1991-08
2 Längre än 6 månader 1991-08
3 3 – 6 månader 1991-08
(4) 1 – 3 månader 1991-08 2001-01
(5) 11 – 30 dagar 1991-08 2001-01
(6) 1 – 10 dagar 1991-08 2001-01
7 11 dagar – 3 månader (tidigare kod 4 och 5) 2001-01
8 Max 10 dagar (tidigare kod 6) 2001-01

Kod för avrapporteringsorsak av platser
Uppföljning av platser sker med hjälp av koden för orsak till avrapportering (Avrapporteringsorsak). För framställningen av datum som presenteras i tabellen har datum för avrapportering på platsen använts. [*AVR_DAT i DWMAN.ORD_PLATS*3]

Avrapporteringsorsak Förklaring Fr.o.m. T.o.m.
1 Uppdraget slutfört 1991-08
2 Uppdraget återtaget 1996-06
3 Ej avgjort 1997-05
9 Automatiskt uppföljt 1996-06
K Kvarstående 1996-07
T Tillsatt 1991-08

---

3 [*för datum på avrapporteringsorsak K kan hämtas i DWMAN.HIST_ORD*]

Uppföljning av anvisningar på platser/order
Anvisade platser till inskrivna arbetssökande följs upp med hjälp av någon av koderna i nästkommande tabell. Kod som i tabellen presenteras inom parentes har upphört. För framställningen av datum har uppföljningsdatum för platsen använts. [*UP_DAT i DWMAN.ORD_ANV*]

Uppföljningskod Förklaring Fr.o.m. T.o.m.
1 Fått arbete 1991-08
2 Ej fått arbete 1994-03
3 Ej avgjord 1999-07
(4) Annan orsak 1994-03 2005-05
5 Anställd med anställningsstöd4
(6) Ej sökt anvisat arbete 2001-05 2005-05
7 Uppföljning är ej möjlig 2005-05
8 Uppdraget återtaget 2005-05
9 Automatisk uppföljning. För anvisningar som inom sex månader inte har följts upp med någon av koderna sker uppföljning maskinellt 1994-03

Sökandekategori inskrivna arbetssökande
Då en person skrivs in på arbetsförmedlingen som arbetssökande kodas alltid personen i enlighet med vilken sökandekategori personen tillhör. I januari 1995 blir alla sökandekategorier 2-siffriga. Nedan presenteras sökandekategorierna så att sökandekategori som har upphört förekommer inom parantes. Datum för transaktionen har använts för framställning av datum i tabellen. [*INTR_DAT i DWMAN.SOKATPER*]

Skat Beskrivning Fr.o.m. T.o.m. Kommentarer
11 Arbetslös 1991-07 Ny definition 2007-10-01
(12) Arbetslösa,vägledningsservice1991-072003-11Redovisas i skat 11
(13) Arbetslösa, väntar på beslutad åtgärd
1995-01 2003-11 Redovisas i skat 11
96 Arbetslösa, felregistrering av beslut 2001-05 Tillfällig kod
97 Arbetslösa, avbrott/återkallande av beslut
2001-05 Tillfällig kod
98 Arbetslösa, slutförd beslutsperiod 2001-05 Tillfällig kod
14 Arbetssökande med förhinder 1991-07 Tidigare ”Övriga inskrivna”. Namnbyte och ny definition 2007-10-01.
Tabellen fortsätter till nästa sida.

---

4 Kodas endast vid registrering, ersätts sedan av uppföljningskod 1.10

Fortsättning på tabellen från föregående sida.

Skat Beskrivning Fr.o.m. T.o.m. Kommentarer

21 Deltidsarbetslösa 1991-07
22 Timanställda 1996-04
23 Yrkesfiskare 2001-05
31 Tillfälligt arbete 1991-07
33 Nystartsjobb 2007-01
34 EU/EES-sökande 1994-04
35 Ombytessökande Samhall 1997-03
38 Utvecklingsanställning 2006-01
39 Trygghetsanställning 2006-02
41 Ombytessökande 1991-07
42 Lönebidrag 1995-01
43 Offentligt skyddat arbete, OSA 1995-01
(44) Rekryteringsstöd 1995-04 1997-12 Ersätts av Anställningsstöd, skat 45
(44) Akademikerjobb 2006-03 2006-12 Tidigare Rekryteringsstöd
(45) Individuellt Anställningsstöd 1998-01 1999-10
46 Start av näringsverksamhet 1995-05 Tidigare ”Starta eget”
(47) Allmänt anställningsstöd 1999-10 2007-03 Fr.o.m. 2003-01 får även ges till deltidsarbetslösa
(48) Förstärkt anställningsstöd (för 2- årsinskrivna) 1999-10 2007-04
49 Särskilt anställningsstöd 2000-11 Namnbyte och ändrade regler 2003-07.
(50) Förstärkt anställningsstöd (för 4- årsinskrivna) 2000-08 2004-05
(51) Beredskapsarbete 1991-07 1997-12 Ersätts av Anställningsstöd, skat 45
(51) Plusjobb 2006-01 2006-12 Tidigare Beredskapsarbete
(52) Arbetslivsutveckling, ALU 1993-01 1999-03 Ersätts av Arbetspraktik, skat 54
(53) Utbildningsvikariat 1991-07 2006-10 Förekommer i två perioder. Ersätts av Anställningsstöd, skat 45, 1997-12. Åter ny fr.o.m. 2006-01.
(54) Invandrarpraktik 1994-07 1995-06 Ersätts av Arbetsplatsintroduktion API, skat 55
54 Arbetspraktik 1999-01 Ersätter skat 52 (Arbetslivsutveckling) och 55 (Arbetsplatsintroduktion)
(55) Arbetsplatsintroduktion, API 1995-01 1999-02 Ersätter Invandrarpraktik,
skat 54, Akademikerpraktik,
skat 62, och Ungdomsintroduktion,
skat 63. Ersätts av Arbetspraktik, skat 54
(56) Offentligt tillfälligt arbete, OTA 1996-11 2000-12
(57) Aktivare användning av arbetslöshetsersättning 1997-06 1999-11
(58) Resursarbete 1997-07 1999-11
59 Prova-på-plats 2005-05 Beslut tagna mellan 2005-02 – 2005-05 fullföljs i sökandekategori
54 (Invandrarpraktik)
(60) Interpraktik 2005-05 2006-12 Beslut tagna mellan 2005-02 – 2005-05 fullföljs i sökandekategori
54 (Invandrarpraktik)
(61) Ungdomspraktik 1991-07 1995-09
(62) Akademikerpraktik 1993-09 1995-06 Ersätts av Arbetsplatsintroduktion API, skat 55
(63) Ungdomsintroduktion 1995-01 1995-06 Ersätts av Arbetsplatsintroduktion API, skat 55
(64) Datortek 1995-07 2006-12
65 Kommunalt program, ungdomar under 20 år, KUP 1995-10
66 Ungdomsgaranti för ungdomar 20- 25 år
1998-01 Tidigare Utvecklingsgaranti för ungdomar
70 Jobb- och utvecklingsgarantin 2007-07
71 Arbetslivsinriktad rehabilitering 1991-07 Tidigare Arbetsmarknadsinstitut, AMI

(72) Särskilt introduktions- och uppföljningsstöd, SIUS
1999-01 2001-12 Ingick tidigare i skat 71 (Arbetslivsinriktad rehabilitering)
73 Aktiviteter inom vägledning och platsförmedling 2000-08 Skat 74 (Jobbsökar- och vägledningsinsatser ingår efter 2000-11)
(74) Jobbsökar- och vägledningsinsatser (utanför aktivitetsgarantin) 2000-08 2000-10 Slås ihop med skat 73
75 Projekt med arbetsmarknadspolitisk inriktning 2001-01 Under perioden 2002-01-01 – 2002-08-12 innehåller denna skat även friårslediga, s.k. Friår
76 Fördjupad kartläggning och vägledning 2006-01
77 Anställningsstöd för långtidssjukskrivna 2007-05
78 Instegsjobb 2007-07
81 Arbetsmarknadsutbildning 1991-07 Förberedande utbildning särredovisas som egen sökandekategori (skat 83) fr.o.m. 2001-01
(82) IT-satsningen 1998-01 2000-03
83 Förberedande utbildning 2001-01 Redovisades tidigare i skat 81 (Arbetsmarknadsutbildning)
(84) Bristyrkesutbildning för anställda 2003-12 2005-12 Infördes 2003-07-01. Individerna skrevs in i skat 81 eller 83
85 Lärlingsplatser 2006-01
(89) Friår (friårslediga) 2002-08 2007-01 Under perioden 2002-01-01 – 2002-08-12 kodas dessa personer i skat 75
(91) Ej statistikförs 1991-07 2007-12 Avvecklas fr.o.m. 2007-10

Kvarstående inskrivna arbetssökande
Från och med januari 2007 ändras redovisningen av AMS verksamhetsstatistik över personer som är registrerade vid landets arbetsförmedlingar. Nedanstående tabell redovisar gällande indelning av sökandekategorier i verksamhatsstatistiken. Sökandekategorier som inte är aktuella i nuläget, men som bör tas hänsyn till vid analyser bakåt i tiden, presenteras inom parentes.

Definition/indelning Sökandekategori /-er som ingår

Arbetslösa 11, (12), (13), (14), (15), 96, 97, 98
Sökande i program med aktivitetsstöd 46, (52), 54, (55), (57), 59, (60), (61), (62), (63), (64), 65, 66, 70, 71, (72), 73, (74), 75, 76, 81, (82), 83, (84), 85, (89)
Arbetsmarknadsutbildning 81, (82), (84), 85
Arbetspraktik (52), 54, (55), (57), 59, (60)
Stöd till start av näringsverksamhet 46
Ungdomsinsatser (55), (61), (62), (63), (64), 65, 66
Förberedande insatser (64), 71, (72), 73, (74), 76, 83
Projekt med arbetsmarknadspolitisk inriktning 75
Friårslediga (89)
Jobb- och utvecklingsgaranti 70

Sökande som har arbete utan stöd 21, 22, 31, 35, 41
Deltidsarbetslösa 21
Tillfällig timanställning 22
Sökande med tillfälligt arbete 31
Ombytessökande 35, 41

Sökande som har arbete med stöd 38, 39, 42, 43, (44), (45), (47), (48), 49, (50), (51), (53), (56), (58), 77, 78
Utbildningsvikariat (53)
Akademikerjobb (44)
Anställningsstöd (45), (47), (48), 49, (50), (51), 77, 78
Särskilda insatser för funktionshindrade 38, 39, 42, 43
Offentligt tillfälligt arbete (56)
Resursarbete i offentlig verksamhet (58)

Övriga inskrivna vid Arbetsförmedlingen 14, 23, 34

Arbetssökande med förhinder5 14
Yrkesfiskare 23
EU/EES-sökare 34

Nystartsjobb 33

---

5 Tidigare ”Övriga inskrivna”. Benämningen ändras 2007-10-01 för att skiljas från helhetsbegreppet
”Övriga inskrivna vid Arbetsförmedlingen”.

Avaktualiseringsorsak för arbetssökande
Då en person skrivs ut från arbetsförmedlingen som arbetssökande kodas alltid orsaken till varför personen inte längre är aktuell på Af. Nedan presenteras koderna som används för Avaktualiseringsorsaker så att de som inte är aktuella i nuläget presenteras inom parentes. De flesta kommentarer i tabellen har anknytning till revideringen av koder för avaktualiseringsorsak 1995-016. Datum för transaktionen används. [*UTTR_DAT i DWMAN.INSPER*]

Avors Förklaring Fr.o.m. T.o.m. Kommentarer
1 Tillsvidareanställning eller egen näringsverksamhet utan stöd 1991-07 Före 1995-01 ingick även personer med Rekryteringsstöd (skat 44) och Starta eget(skat 46)
2 Tidsbegränsad anställning 1995-01 Före 1995-01 ”Fortsatt anställning hos samma arbetsgivare”
3 Fortsatt anställning hos samma arbetsgivare7 1991-07 Före 1995-01 Lönebidrag har konverterats bakåt i tiden till (L)
4 Anställning inom Samhall 1991-07
5 Annan känd orsak 1991-07 Före 1995-01 ”Annan orsak”. Perioden 1997-07 – 1998-12 inkluderar”Tillfällig avgångsersättning”
6 Okänd orsak 1991-07 Före 1995-01 ”Kontakt upphört”
7 Annan utbildning än arbetsmarknadsutbildning 1991-07 Inkl. Kunskapslyftet (en femårig satsning på vuxenutbildning) fr.o.m. 1997-07
8 Avliden8 2004-01 Före 1995-01 Offentligt skyddat arbete. Har konverterats bakåt i tiden till (S)
(9) Åter remitterande myndighet9 1995-01 2005-02 Utgått
(L) Lönebidrag 1991-07 1994-12 Införs som sökandekategori (skat 42)
(S) Offentligt skyddat arbete, OSA 1991-07 1994-12 Införs som sökandekategori (skat 43)

---

6 Se Avsnitt Historik – Avaktualiseringsorsak
7 En arbetssökande som från skat 21, 31, 41 fortsätter sin anställning, eller var permitterad och återgår till tidigare arbetsgivare, eller övergår från skat 38, 39, 42, 43, 44, 46, 47, 48, 49, 50, 51 53 54 till anställning hos samma arbetsgivare/praktikanordnare.
8 Argument till kodningen är att undvika att skicka enkäter till personer som har avlidit. Vid presentation av statistik redovisas personerna under rubriken Annan känd orsak.
9 Utgått februari 2005 då det inte anses vara juridiskt hållbart att avaktualisera någon enbart på denna grund.

AMS yrkesklassificering (AMSYK)
AMS yrkesklassificering AMSYK är grundad på svensk yrkesklassificering (SSYK). I AMSYK har varje yrkesbenämning en sexsiffrig kod. Den första siffran i koden står för ett yrkesområde (större grupp). De tio yrkesområden redovisas i tabellen nedan. En övergång från AMSYK till SSYK är en del i det övergripande projektprogrammet för Gemensamt Förmedlingssystem, GFS.

Övergången sker troligen under hösten 2007 då GFS planeras ersätta delar av AIS och delar av ams.se

Yrkesområde (första siffran i AMSYK) Yrkesområde Definition Kvalifikationsnivå Normalt krävs
1 Ledningsarbete Ingen formell kvalifikationsnivå.
2 Arbete som kräver teoretisk specialkompetens Längre högskoleutbildning (3-4 år eller mer) och en akademisk examen.
3 Arbete som kräver kortare högskoleutbildning Gymnasieskola med påbyggnad eller en kortare högskoleutbildning (högst ca 3 år).
4 Kontors- och kundservicearbete Gymnasiekompetens
5 Service-, omsorgs- och försäljningsarbete Gymnasiekompetens
6 Arbete inom jordbruk, trädgård, skogsbruk och fiske. Gymnasiekompetens
7 Hantverkare inom byggverksamhet och tillverkning Gymnasiekompetens
8 Process- och maskinoperatörsarbete, transportarbete m.m. Gymnasiekompetens
9 Arbete utan krav på särskild yrkesutbildning Ingen krav på utbildning
0 Militärt arbete. Ingen formell kvalifikationsnivå

Koder för funktionshinder som medför nedsatt arbetsförmåga
Efter 1 juli 2000 ändras grupperingen av koder för funktionshinder som medför nedsatt arbetsförmåga till tvåställig kod och samtidigt utökas antalet koder.

Den nya grupperingen innebär att hörsel-, synskadade och rörelsehindrade delas upp i vardera två grupper, den ena med ett mer omfattande funktionshinder som medför nedsatt arbetsförmåga än den andra. Tre helt nya koder för funktionshinder som medför nedsatt arbetsförmåga, kod 91-93, införs. Upp till tre funktionshinder som medför nedsatt arbetsförmåga, mot tidigare ett enda, kan anges för en person. Det funktionshindret som medför nedsatt arbetsförmåga som anges i första fältet är det huvudsakliga funktionshindret som medför nedsatt arbetsförmåga.

För att kunna ange en kod krävs att någon form av dokumentation finns som beskriver funktionshindrets omfattning och vilka arbetsbegränsningar i relation till sökt arbete som det leder till.

Nedan presenteras koderna funktionshinder som medför nedsatt arbetsförmåga så att de som inte är aktuella efter juli 2000 presenteras inom parentes.

Kod Förklaring Fr.o.m. T.o.m.
11 Hjärt-, kärl- och/eller lungsjukdom 1991-07
(20) Hörselskada dövhet 1991-07 2000-06
21 Barndomsdövhet 2000-07
22 Hörselskada 2000-07
(30) Synskada 1991-07 2000-06
31 Grav synskada 2000-07
32 Synsvaghet 2000-07
(40) Rörelsehinder 1991-07 2000-06
41 Rörelsehinder som kräver hjälpmedel av typ rollator eller rullstol 2000-07
42 Övriga rörelsehinder 2000-07
51 Övriga somatiskt relaterade funktionshinder 1991-07

61 Psykiskt funktionshinder 1991-07
71 Generella inlärningssvårigheter 1991-07
81 Socialmedicinskt funktionshinder 1991-07
91 Astma/allergi/överkänslighet 2000-07
92 Dyslexi/specifika inlärningssvårigheter 2000-07
93 Förvärvad hjärnskada 2000-07

Definitioner

Platser

Nyanmälda platser

Definition: Nya lediga platser som av arbetsgivaren anmäls till Arbetsförmedlingen och/eller skrivs in i självserviceinstrumentet Annonsera Direkt på Internet under mätperioden.
Anm. Eftersom en utannonserad plats kan sammanfalla med ett tidigare aviserat rekryteringsbehov är inte antalet redovisade lediga platser nödvändigtvis lika med faktiska antal vakanser. Mätningar har visat att ungefär 9 % av antalet lediga platser var dubbletter dvs. avsåg samma vakans.

Definition i AMS kod: Ordertyp: 01, 02, 04, 13, kod för varaktighet 1, 2, 3, 7.

Kvarstående platser

Definition: Lediga platser som av arbetsgivaren anmälts till Arbetsförmedlingen och/eller skrivs in i självserviceinstrumentet Annonsera Direkt på Internet och som inte är avrapporterade i slutet av mätperioden**.**

Definition i AMS kod: Platsen är inte avrapporterad, ordertyp: 01, 02, 04, 13 platsens kod för varaktighet 1, 2, 3, 7.

Sökande

Begreppet ”fått arbete”

Definition: Begreppet ”fått arbete” är en tillståndsförändring där det nya tillståndet innebär att man befinner sig i arbete enligt AMS definition. Inom AMV har en person arbete om personen befinner sig i någon sökandekategori som innebär arbete eller om personen är avaktualiserad med en kod som innebär arbete.

Definition i AMS kod: Avaktualiseringsorsak 1, 2, 3, 4. Byte till skat 21, 22, 31, 33, 35, 38, 39, 41, 42, 43, 49, 77, 78.

Långtidsinskriven

Definition: Person som är inskriven på arbetsförmedlingen i mer än två år och är då arbetslös eller i program med aktivitetsstöd.

Långtidsinskrivning bryts efter 30 dagar i Arbete utan stöd (skat 21, 22, 31, 35, 41) Lönebidrag (skat 42), Offentligt skyddat arbete (skat 43) eller Trygghetsanställning (skat 39).

Personer som tillhör gruppen Arbetssökande med förhinder10 (skat 14), Yrkesfiskare (skat 23), EES-sökande (skat 34) eller har Nystartsjobb (skat 33), Utvecklingsanställning (skat 38), Särskilt anställningsstöd (skat 49), Utbildningsvikariat (skat 53), Anställningsstöd för långtidssjukskrivna (skat 77), Instegsjobb (skat 78) räknas inte som långtidsinskrivna under tiden i dessa sökandekategorier. Tid i dessa sökandekategorier räknas dock om den sökande övergår till arbetslöshet eller program med aktivitetsstöd.

Definition i AMS kod: Sökandekategori 11, 96, 97, 98, 46, 54, 59, 65, 66, 70, 71, 73, 75, 76, 81, 83, 85.
Bryter långtidsinskrivning: skat 21, 22, 31, 35, 39, 41, 42, 43
Tiden tas med: skat 14, 23, 33, 34, 38, 49, 77, 78

Arbetslösa
Arbetslösa
Definition: Arbetssökande utan arbete som aktivt söker och omgående kan tillträda på arbetsmarknaden förekommande arbete och som inte deltar i ett arbetsmarknadspolitiskt program

Definition i AMS kod: Sökandekategori 11, 96, 97, 98

Långtidsarbetslösa
Definition: Personer över 25 år är som varit arbetslösa kontinuerligt i minst 6 månader eller personer under 25 år som varit arbetslösa kontinuerligt i minst 100 dagar.

Definition i AMS kod: ingen avaktualiseringskod, Sökandekategori 11, 96-98.
För sökande över 25 år gäller: Sammanlagd tid i aktuell sökandekategori ska vara > 6 månader *(182 dgr)*
För sökande under 25 år gäller:
Sammanlagd tid i aktuell sökandekategori ska vara > 100 dagar.

---

10 Tidigare ”Övriga inskrivna”. Benämningen och definition ändras 2007-10-01.

Sökande i program med aktivitetsstöd
Aktivitetsstöd är en sammanfattande benämning på den ersättning som lämnas till personer som deltar i vissa11 av de arbetsmarknadspolitiska program som inte innebär anställning. Försäkringskassan beräknar och betalar aktivitetsstödet. Ersättningen motsvarar den arbetslöshetsersättning som lämnas vid arbetslöshet.

Under rubriken definitioner har till hit visats hur det ser ut på två AMS-sidor.

Definitionerna fortsätter på de tio sidorna 19-28 då en historisk översikt kommer på sidorna 29-71. Sedan saker på engelska mm till slutet på sidan 76. Det blir för mycket att här visa allt och den intresserade kan klicka in på originaltexten
Definitioner inom Arbetsförmedlingens statistik
“Definitioner inom AMV:s statistik. Historik över ett urval av våra begrepp”

Definitioner 17
Platser..... 17
Nyanmälda platser..... 17
Kvarstående platser 17
Sökande 17
Begreppet ”fått arbete”..... 17
Långtidsinskriven..... 17
Arbetslösa..... 18
Arbetslösa..... 18
Långtidsarbetslösa..... 18

Sökande i program med aktivitetsstöd 19
Arbetsmarknadsutbildning 19
Arbetspraktik..... 19
Stöd till start av näringsverksamhet (Starta eget), SEB 20
Ungdomsinsatser 20
Förberedande insatser..... 21
Projekt med arbetsmarknadspolitisk inriktning, PROJ (PRJ) 22
Friårslediga, FRI 22
Jobb- och utvecklingsgaranti, JOB 22

Sökande som har arbete utan stöd ... 23
Deltidsarbetslös ... 23
Tillfällig timanställning ... 23
Tillfälligt arbete ... 23
Ombytessökande ... 23
Sökande som har arbete med stöd ... 24
Utbildningsvikariat, UVK ... 24
Akademikerjobb, AKA ... 24
Anställningsstöd ... 24
Särskilda insatser för funktionshindrade ... 26
Övriga inskrivna vid Arbetsförmedlingen ... 27
Arbetssökande med förhinder ... 27
Yrkesfiskare ... 27
EU/EES-sökande ... 27
Nystartsjobb, NYJ ... 27
Övrigt ... 28
Särskild kategori som inte statistikförs – skat 91 ... 28
Anställda inom Samhall ... 28
Nyanlända invandrare ... 28
Fast tilläggskod AMS ... 28

Historisk översikt ... 29
Platser ... 29
Nyanmälda platser ... 32
Arbetssökande ... 34
Begreppet ”fått arbete” ... 39
Långtidsinskrivna, långtidssökande ... 42
Arbetslösa ... 46
Sökande i program med aktivitetsstöd ... 51
Sökande i arbete utan stöd ... 58
Sökande i arbete med stöd ... 61
Övriga inskrivna vid arbetsförmedlingen ... 65
Nystartsjobb ... 67
AMS fasta tilläggskod ... 67
Aktuella tilläggskoder ... 67
Tilläggskoder som har upphört ... 68
Avaktualiseringsorsak ... 70

Arbetsmarknadspolitiska insatser och termer på engelska. ... 72
Sökandekategorier – Categories ... 72
Tjänster – Services ... 74
För arbetssökande – for jobseekers ... 74
För arbetsgivare – for employers ... 74
Diverse övriga insatser och institutioner –
Other various efforts and institutions ... 74

Sökregister ... 75

Yrken. Källa: SCB Lönestrukturstatistiken (LSS)

0000 samtliga yrken

0 Militärt arbete. Ingen formell kvalifikationsnivå.
0110 militärer

1 Ledningsarbete. Ingen formell kvalifikationsnivå.
1110 högre ämbetsmän och politiker
1120 chefstjänstemän i intresseorganisationer

1210 verkställande direktörer, verkschefer m.fl.
1221 driftchefer inom jordbruk, trädgård, skogsbruk och fiske
1222 driftchefer inom tillverkning, el-, värme- och vattenförsörjning
1223 driftchefer inom byggverksamhet
1224 driftchefer inom handel, hotell och restaurang, transport och kommunikation
1225 driftchefer inom finansiell verksamhet, fastighetsmbolag, företagstjänster
1226 verksamhetschefer inom offentlig förvaltning m.m
1227 verksamhetschefer inom utbildning
1228 verksamhetschefer inom vård och omsorg
1229 övriga drift- och verksamhetschefer
1231 ekonomichefer och administrativa chefer
1232 personalchefer
1233 försäljnings- och marknadschefer
1234 reklam- och pr-chefer
1235 inköps- och distributionschefer
1236 it-chefer
1237 forsknings- och utvecklingschefer
1239 övriga chefer inom specialområden

1311 chefer för mindre företag inom jordbruk, trädgård, skogsbruk och fiske
1312 chefer för mindre företag inom tillverkning, el-, vämre- och vattenförjning
1313 chefer för mindre byggföretag
1314 chefer för mindre företag inom handel, hotell och restaurang
1315 chefer för mindre företag inom finansiell verksamhet, fastighetsbolag
1316 chefer för mindre enheter inom offentlig förvaltning m.m.
1317 chefer för mindre enheter inom utbildning
1318 chefer för mindre enheter inom vård och omsorg
1319 chefer för övriga mindre företag och enheter

2 Arbete som kräver teoretisk specialkompetens. Längre högskoleutbildning (3-4 år eller mer) och en akademisk examen.
2111 fysiker och astronomer
2112 meteorologer
2113 kemister
2114 geologer, geofysiker m.fl.
2121 matematiker
2122 statistiker
2131 systemerare och programmerare
2139 övriga dataspecialister

2141 arkitekter och stadsplanerare
2142 civilingenjörer m.fl., bygg och anläggning
2143 civilingenjörer m.fl., elkraft
2145 civilingenjörer m.fl., maskin

2146 civilingenjörer m.fl., kemi
2147 civilingenjörer m.fl., gruvteknik och metallurgi
2148 lantmätare
2149 övriga civilingenjörer m.fl.

2211 biologer
2212 farmakologer m.fl.
2213 agronomer och hortonomer
2214 jägmästare m.fl.

2221 läkare
222 tandläkare
2223 veterinärer
2224 apotekare
2225 logopeder
2229 övriga hälso- och sjukvårdsspecialister
2231 barnmorskor
2232 avdelningschefer, vårdavdelning/mottagning
2233 akutsjuksköterskor m.fl.
2234 barnsjuksköterskor
2235 distriktssköterskor
2236 andra sjuksköterskor med särskild kompetens

2310 universitets- och högskollärare
2321 gymnasielärare i allmänna ämnen
2322 gymnasielärare i yrkesämnen
2323 lärare i estetiska och praktiska ämnen
2330 grundskollärare
2340 speciallärare
2351 skol- och utbildningskonsulenter m.fl.
2359 övriga pedagoger med teoretisk specialistkompetens

2411 revisorer m.fl.
2412 personaltjänstemän och yrkesvägledare
2413 marknadsanalytiker och marknadsförare
2414 organisationsutvecklare
2419 övriga företagsekonomer

2421 advokater och åklagare
2422 domare
2423 företags-, förvaltnings- och organisationsjurister
2429 övriga jurister

2431 arkivarier, museitjänstemän m.fl.
2432 bibliotekarier m.fl.

2441 nationalekonomer
2442 sociologer, arkeologer m.fl.
2443 filosofer, historiker och statsvetare
2444 språkvetare, översättare och tolkar
2451 journalister, författare, informatörer m.fl.

2452 skulptörer, målare m.fl.
2453 kompositörer, musiker och sångare inom klassisk musik
2454 koreografer och dansare
2455 regissörer och skådespelare
2456 formgivare

2460 präster

2470 administratörer i offentlig förvaltning
2480 administratörer i intresseorganisationer
2491 psykologer m.fl.
2492 socialsekreterare och kuratorer

3 Arbete som kräver kortare högskoleutbildning. Gymnasieskola med påbyggnad eller en kortare högskoleutbildning (högst ca 3 år).

3111 laboratorieingenjörer
3112 byggnadsingenjörer och byggnadstekniker
3113 elingenjörer och eltekniker
3114 ingenjörer och tekniker inom elektronik och teleteknik
3115 maskiningenjörer och maskintekniker
3116 kemiingenjörer och kemitekniker
3117 ingenjörer och tekniker inom gruvteknik och metallurgi
3118 kartingenjörer m.fl.
3119 övriga ingenjörer och tekniker
3121 datatekniker
3122 dataoperatörer
3131 fotografer
3132 ljud- och bildtekniker
3133 kopplingstekniker, radioassistenter m.fl.
3134 sjukhusingenjörer och sjukhustekniker

3141 maskinbefäl
3142 fartygsbefäl m.fl.
3143 piloter m.fl.
3144 flygledare
3145 flygtekniker

3151 byggnads- och brandinspektörer
3152 säkerhetsinspektörer m.fl.

3211 lantmästare, trädgårdsingenjörer m.fl.
3212 skogsmästare m.fl.

3221 arbetsterapeuter
3222 miljö- och hälsoskyddsinspektörer m.fl.
3223 dietister
3224 optiker
3225 tandhygienister
3226 sjukgymnaster m.fl.
3227 djursjukvårdare
3228 receptarier
3229 övriga terapeuter
3231 sjuksköterskor, medicin/kirurgi
3232 operationssjuksköterskor
3233 geriatriksjuksköterskor
3234 sjuksköterskor, psykiatrisk vård
3235 röntgensjuksköterskor
3239 övriga sjuksköterskor
3240 biomedicinska analytiker

3310 förskollärare och fritidspedagoger
3320 andra lärare och instruktörer

3411 värdepappersmäklare
3412 försäkringsrepresentanter
3413 fastighetsmäklare, fastighetsförvaltare m.fl.
3414 reseproducenter
3415 företagssäljare
3416 inköpare
3417 värderare och auktionister
3418 banktjänstemän och kreditrådgivare
3419 övriga säljare, inköpare, mäklare m.fl.
3421 agenter
3422 speditörer

3423 platsförmedlare och arbetsvägledare
3429 övriga agenter m.fl.
3431 administrativa assistenter
3432 boutredare

3441 tulltjänstemän
3442 taxeringstjänstemän
3443 socialförsäkringstjänstemän
3449 övriga tull-, taxerings- och socialförsäkringstjänstemän

3450 poliser

3461 behandlingsassistenter m.fl.
3462 fritidsledare m.fl.

3471 tecknare, illustratörer, dekoratörer m.fl.
3472 presentatörer i radio, tv m.m.
3473 musiker, sångare, dansare m.fl. inom underhållning
3474 cirkus- och varietéartister m.fl.
3475 idrottstränare, professionella idrottsutövare m.fl.
3476 inspicienter, rekvisitörer m.fl.

3480 pastorer

4 Kontors- och kundservicearbete. Gymnasiekompetens.
4111 dataregistrerare
4112 kontorssekreterare, läkarsekreterare m.fl.
4120 bokförings- och redovisningsassistenter

4131 lagerassistenter m.fl.
4132 transportassistenter

4140 biblioteksassistenter m.fl.
4150 brevbärare m.fl.
4190 övrig kontorspersonal

4211 butikskassörer, biljettförsäljare m.fl.
4212 bank- och postkassörer
4213 croupierer m.fl.
4214 pantlånare
4215 inkasserare m.fl.

4221 resebyrå- och turistbyråtjänstemän
4222 receptionister m.fl.
4223 telefonister
4224 trafikinformatörer m.fl.

5 Service-, omsorgs- och försäljningsarbete. Gymnasiekompetens.
5111 flygvärdinnor m.fl.
5112 tågmästare m.fl.
5113 guider och reseledare

5121 storhushållsföreståndare m.fl.
5122 kockar och kokerskor
5123 hovmästare, servitörer och bartendrar

5131 barnskötare m.fl.
5132 undersköterskor, sjukvårdsbiträden m.fl.
5133 vårdbiträden, personliga assistenter m.fl.
5134 skötare och vårdare
5135 tandsköterskor
5139 övrig vård- och omsorgspersonal
5141 frisörer, hudterapeuter m.fl.

5142 begravningsentreprenörer
5149 övrig servicepersonal, personliga tjänster

5151 brandmän
5152 väktare och ordningsvakter
5153 kriminalvårdare
5159 övrig säkerhetspersonal

5210 fotomodeller m.fl.

5221 försäljare, dagligvaror
5222 försäljare, fackhandel
5223 kaféföreståndare
5224 kioskföreståndare
5225 bensinstationsföreståndare m.fl.
5226 bil-, båt- och husvagnsförsäljare
5227 demonstratörer, uthyrare m.fl.

6 Arbete inom jordbruk, trädgård, skogsbruk och fiske. Gymnasiekompetens.

6111 odlare av jordbruksväxter, frukt- och bärodlare
6112 trädgårdsodlare
6113 trädgårdsanläggare m.fl.
6121 husdjursuppfödare och husdjursskötare
6122 fjäderfäuppfödare
6129 övriga djuruppfödare och djurskötare
6130 växtodlare och djuruppfödare, blandad drift
6140 skogsbrukare
6151 fiskodlare
6152 fiskare
6153 jägare

7 Hantverkare inom byggverksamhet och tillverkning. Gymnasiekompetens.

7111 gruv- och bergarbetare
7112 stenhuggare m.fl.
7121 murare m.fl.
7122 betongarbetare
7123 byggnadsträarbetare, inredningssnickare m.fl.
7124 anläggningsarbetare
7129 övriga byggnads- och anläggningsarbetare
7131 takmontörer
7132 golvläggare
7133 isoleringsmontörer
7134 glasmästare
7135 VVS-montörer m.fl.
7136 installationselektriker
7137 fastighetsskötare
7139 övriga byggnadshantverkare
7141 målare
7142 lackerare
7143 skorstensfejare och saneringsarbetare

7211 gjutare
7212 svetsare och gasskärare
7213 tunnplåtslagare
7214 stålkonstruktionsmontörer och grovplåtslagare
7215 riggare och kabelsplitsare
7216 dykare
7221 smeder
7222 verktygsmakare m.fl.
7223 verktygsuppsättare
7224 slipare m.fl.

7231 motorfordonsmekaniker och motorfordonsreparatörer
7232 flygmekaniker och flygreparatörer
7233 maskinmekaniker, maskinmontörer och maskinreparatörer

7241 elmontörer och elreparatörer
7242 tele- och elektronikreparatörer m.fl.
7243 distributionselektriker

7311 finmekaniker
7312 musikinstrumentmakare m.fl.
7313 guld- och silversmeder
7321 drejare m.fl.
7322 glashyttearbetare m.fl.
7323 glasgravörer
7324 dekorationsmålare
7330 konsthantverkare i trä, textil, läder m.m.
7341 text- och bildoperatörer m.fl.
7342 etsare och gravörer, tryckmedier
7343 privatbokbindare
7344 screen- och schablontryckare

7411 slaktare, styckare m.fl.
7412 bagare och konditorer
7413 provsmakare och kvalitetsbedömare

7421 möbelsnickare m.fl.
7422 korgmakare och borstbindare
7431 skräddare, modister och ateljésömmerskor
7432 körsnärer
7433 tillskärare
7434 sömmare
7435 tapetserare
7441 garvare och skinnberedare
7442 skomakare m.fl.

8 Process- och maskinoperatörsarbete, transportarbete m.m. Gymnasiekompetens.
8111 operatörer, stenkross- och malmförädlingsanläggningar
8112 brunnsborrare m.fl.
8121 ugnsoperatörer m.fl.
8122 valsverksoperatörer
8123 värmebehandlingsoperatörer
8124 tråddragare m.fl.
8125 gjuterioperatörer
8130 processoperatörer, glas och keramiska produkter
8141 sågverksoperatörer
8142 processoperatörer, träfiberindustri
8143 processoperatörer, pappersmassa
8144 processoperatörer, papper
8150 processoperatörer, kemisk basindustri
8160 driftmaskinister m.fl.
8170 industrirobotoperatörer

8211 verktygsmaskinoperatörer
8212 maskinoperatörer, sten-, cement- och betongvaror
8221 maskinoperatörer, läkemedelsindustri och hygienteknisk
8222 maskinoperatörer, ammunitions- och sprängämnmesindustri
8223 maskinoperatörer, ytbehandling
8224 maskinoperatörer, fotografiska produkter
8229 övriga maskinoperatörer, kemisk-teknisk industri
8231 maskinoperatörer, gummiindustri
8232 maskinoperatörer, plastindustri

8240 maskinoperatörer, trävaruindustri
8251 maskinoperatörer, tryckeri
8252 maskinoperatörer, bokbinderi
8253 maskinoperatörer, pappersvaruindustri
8261 maskinoperatörer, garnberedning
8262 maskinoperatörer, vävning och stickning
8263 symaskinoperatörer
8264 maskinoperatörer, blekning, färgning och tvättning
8265 maskinoperatörer, skoindustri m.m.
8269 övriga maskinoperatörer, textil-, skinn- och läderindustri
8271 maskinoperatörer, kött- och fiskberedning
8272 maskinoperatörer, mejeri
8273 maskinoperatörer, kvarnindustri
8274 maskinoperatörer, bageri och konfektyrindustri
8275 maskinoperatörer, frukt- och grönsaksberedning
8276 maskinoperatörer, sockerindustri
8277 maskinoperatörer, te-, kaffe- och kakaoberedning
8278 maskinoperatörer, bryggeri m.m.
8279 maskinoperatörer, tobaksindustri

8281 fordonsmontörer m.fl.
8282 montörer, el- och teleutrustning
8283 montörer, metall-, gummi- och plastprodukter
8284 montörer, träprodukter m.m.
8285 montörer, papp- och textilprodukter m.m.
8290 övriga maskinoperatörer och montörer

8311 lokförare
8312 bangårdspersonal
8321 bil- och taxiförare
8322 buss- och spårvagnsförare
8323 lastbils- och långtradarförare
8331 förare av jordbruks- och skogsmaskine
8332 anläggningsmaskinförare m.fl.
8333 kranförare m.fl.
8334 truckförare

8340 däckspersonal

9 Arbete utan krav på särskild yrkesutbildning. Ingen krav på utbildning.
9110 torg- och marknadsförsäljare
9121 hembiträden m.fl.
9122 hotell- och kontorsstädare m.fl.
9123 fönsterputsare
9130 köks- och restaurangbiträden
9141 tidningsdistributörer m.fl.
9142 vaktmästare m.fl.
9143 mätaravläsare
9150 renhållnings- och återvinningsarbetare
9190 övriga servicearbetare
9210 medhjälpare inom jordbruk, trädgård, skogsbruk
9310 grovarbetare inom bygg och anläggning
9320 handpaketerare och andra fabriksarbetare
9330 godshanterare och expressbud

För dessa yrken se antal och löner:
Lön efter yrke, sektor och kön 2010 - pdf-fil
Lönestatistik från LO:
LOs årliga lönerapport Lönespridning
Internationella löner Övriga rapporter om löner och avtal
Lägstlöner och månadslöner inom LO Lön för olika yrken

Yrken i klassifikationssystemet för verksamheter.

Klassifikationssystemet för verksamheter innehåller 129 områden.

Systemet har följande avdelningar på högsta nivån:

1. **Psykologiska och filosofiska verksamheter.**
2. **Religiösa verksamheter o d.**
3. **Politikvetenskaper och politiska verksamheter.**
4. **Sambandsforskningsverksamheter. Infostruktur.**
5. **Naturforsknings- och matematikverksamheter.**
6. **Teknologiska / Ekonomiska verksamheter.**
7. **Formgivning av fysiska och sociala miljöer.**
8. **Språkvetenskap. Litteraturvetenskap. Skönlitteratur.**
9. **Blandade saklitterära verksamheter. Tidningar. Allmän geografi. Biografi. Allmän historia.**

Delområden har angetts tidigare.

I varje område finns ett antal yrken eller verksamheter, som framgår av innehållet i följande utredningar.

Sven Wimnell 050206+100201+100211: SW-klassifikationssystem med inagda: LIBRIS/SAB, sverige.se 2008, SCBs forskningsämnen, CPV för varor/tjänster, SNI arbetsställen 1998, SSYK yrken, SUN 2000 utbildningar. SPIN 2007 varor och tjänster, SNI 2007 näringsgrenar, Statistisk årsbok för Sverige 2010 och Samhällsguiden 2007. 2010 CPV ej aktuell.(http://wimnell.com/omr40t.pdf)

Sven Wimnell 050130: CPV-koder 2003. Från Internet 050126. Kompletterad 100201 med SPIN 2007, som ersätter CPV. (http://wimnell.com/omr40n.pdf)

Sven Wimnell 050130: CPV-koder 2003. Inlagda i SW-klassifikationssystem. Kompletterad 100201 med SPIN 2007, som ersätter CPV. (http://wimnell.com/omr40o.pdf)

Sven Wimnell 050203 +100201+100211: SNI 2002. Och antalet arbetsställen 1999. Inlagda i SW-klassifikationssystem. Kompletterad 100201+100211 med SNI 2007. (http://wimnell.com/omr40q.pdf)

Sven Wimnell 050203: SSYK 96. STANDARD FÖR SVENSK YRKESKLASSIFICERING.Yrken inplacerade i SW-klassifikationssystem. (http://wimnell.com/omr40r.pdf)

Sven Wimnell 050206: SUN, utbildningsklasser, Inlagda i SW-klassifikationssystem. (http://wimnell.com/omr40s.pdf)

66/68 Tillverkning av varor

66 Tillverkning av kemivaror o d.
660 Allmänt
661 Kemikalier
662 Explosivämnen, tändmedel, bränslen
663 Drycker, njutningsmedel
664 Livsmedel
665 Oljor, olje- o asfaltprodukter, fett, vax
666 Glas och porslin, lergods, cement, betong
667 Färger
668 Hygienartiklar, läkemedel, kemisk-tekniska artiklar.
669 Metaller od

67 Tillverkning av bearbetningsvaror o d.
670 Allmänt
671 Ädelmetallvaror, ädelstensvaror
672 Enkla metallvaror av järn o stål
673 Enkla föremål av metaller, ej ädelmetall, ej järn
674 Trävaror
675 Läder och skinn .
676 Pappersmassa, papper och pappersvaror
677 Garn, tråd, textilier
678 Plast- och gummivaror
679 Gruvbrytning, oljeutvinning o d, tillverkning av stenvaror

68 Tillverkning av komplexvaror.
680 Allmänt
681 Finmekaniska produkter, instrument, optik, elektronik
682 Maskiner
683 Maskiner och apparater för värme, ventilation, sanitet och för el
684 Möbler o d
685 Skor, lädervaror, hjälpmedel för gång o d, sportartiklar.
686 Grafiska produkter, bokbindning o d.
687 Beklädnadsartiklar. 688 Dekorationsartiklar, leksaker o d
689 Transportmedel SW 66/68 Tillverkning av varor.

69 Tillverkning/ byggande av byggnader och anläggningar.

Särskilda underområden är inte föreskrivna men följande kan användas:
690 Allmänt.
691 Byggnadsmaterial (tillverkas vanligen i 66-68).
692 Byggnadsdelar.
693 Murning, betonggjutning o d.
694 Byggnadsträarbeten.
695 Olika slags byggnader och anläggningar.
696 Inbyggnad o reparation av el- och sanitetsutrustning o d.
697 Inbyggnad o reparation av värme- o ventilationsutrustning o d.
698 Måleri-, glasmästeri- och inredningsarbeten o d.
699 Isolerande och skyddande byggnadskonstruktioner.
Isoleringsarbeten.

Från LO 2012-04-11

LO: Så skapar vi full sysselsättning.

“Regeringens sysselsättningspolitik är otillräcklig och negativ för tryggheten och sammanhållningen. Det skriver Wanja Lundby-Wedin och Ola Pettersson som i dag presenterade rapporten Full sysselsättning under en presskonferens. Presskonferensen direktsändes på LO.se och kan ses i sin helhet här.

Kampen för full sysselsättning är arbetarrörelsens mest grundläggande uppgift. Inför LO-kongressen i maj har LOs styrelse utarbetat rapporten Full sysselsättning. Inriktningen är annorlunda än regeringens sysselsättningspolitik, som har varit ensidigt fokuserad på drivkrafterna till arbete via förändringar i skatte- och försäkringssystemen. Denna politiks otillräcklighet, och dess negativa konsekvenser för trygghet och sammanhållning, blir allt mer uppenbar.

De förslag på beslut och reformer som presenteras nedan berör de områden där vår analys visar att utmaningarna på svensk arbetsmarknad är svårast.

Svag förankring på arbetsmarknaden.
Antalet personer som har varit inskrivna på Arbetsförmedlingen mer än två år har ökat kraftigt de senaste åren och uppgår i dag till cirka 70.000 personer. En högre ambitionsnivå är helt nödvändig för att bryta den stigande långtidsarbetslösheten.

• Ett nytt kunskapslyft. Arbetslösa utan gymnasiekompetens ska kunna studera på gymnasienivå med generös studiefinansiering.
• Antalet subventionerade anställningar bör öka kraftigt. Särskilda jobb bör skapas för grupper som varit borta längre från arbetsmarknaden.
• Det finns flera orsaker till att utlandsfödda har lägre sysselsättningsgrad, men det är uppenbart att etnisk diskriminering är en faktor. Det krävs kraftfulla insatser för att bryta den strukturella diskrimineringen på arbetsmarknaden.

Jämställdhet.
Hade kvinnor haft samma sysselsättningsgrad som män skulle 150.000 fler kvinnor vara i arbete. Sysselsatta kvinnor arbetar dessutom väsentligt färre timmar per vecka än män. För att uppnå full sysselsättning krävs förändringar som ger fler kvinnor möjlighet att arbeta och att arbeta heltid.

• LO och medlemsförbunden ska arbeta solidariskt för att via avtal reglera anställdas rätt till heltid.
• Barnomsorgens öppettider måste anpassas till den förändrade arbetsmarknaden där allt fler arbetar obekväm arbetstid.
• Tillgången till äldreomsorg måste vara sådan att den inte tvingar anhöriga att gå ner i arbetstid för att vårda föräldrar och släktingar.
• Stärk ett mer jämställt deltagande i arbetslivet genom en tredelning av föräldraförsäkringen.

Arbeta ett helt arbetsliv.
Sverige har en relativt hög sysselsättningsgrad i den äldre arbetskraften. Men det finns alltför stora grupper, särskilt i LO-yrken som tvingas lämna arbetsmarknaden långt före normal pensionsålder. Dåliga arbetsmiljöer bidrar till att vissa grupper förlorar så mycket som sex arbetsår.

• En nationell handlingsplan mellan arbetsmarknadens parter och berörda myndigheter för en bättre arbetsmiljö för de yrkesgrupper som har flest förlorade arbetsår.

• Arbetsgivarens ansvar för anpassning och rehabilitering måste stärkas. Utred införandet av en obligatorisk rehabiliteringsförsäkring.
• Kollektivavtal bör tillförsäkra att alla får del av företagshälsovård. Arbetsgivare med kvalitetssäkrad företagshälsovård bör kunna få del av statliga stimulansåtgärder.
• Ett statligt och pensionsgrundande stöd för dem som i slutet av arbetslivet behöver gå ner i arbetstid för att därmed kunna förlänga sitt arbetsliv bör övervägas.

Skolan som väg till arbetslivet.
Var fjärde elev som har påbörjat gymnasiet hoppar av eller lämnar utan fullständiga betyg. Redan i dag har många företag och organisationer svårt att hitta rätt arbetskraft. För att möta arbetsmarknadens utbildningskrav måste skolan förbättras.

• Utred effekterna av det fria skolvalet i grundskolan och om det bidrar till ökad segregation. En mer differentierad skolpeng bör prövas.
• De yrkesförberedande programmen ska ge eleverna grundläggande behörighet till högskolan.
• Det bör finnas avtal på branschnivå om färdigutbildning för att stärka övergången från utbildning till arbete.
• Utred konkurrensens effekter på kvaliteten i gymnasieskolan och på yrkesprogrammens utveckling.

Stabiliseringspolitik.
För att öka sysselsättningen och pressa tillbaka arbetslösheten behöver den samlade ekonomiska politiken inriktas mot full sysselsättning. Sedan inflationsmålet började gälla har penningpolitiken allmänt sett varit för stram. Även finanspolitiken har varit för oambitiös. Den finansiella sektorn måste reformeras så att finansiella kriser sker mer sällan och så att dess kostnader inte bärs av löntagarna.

• Reformera arbetslöshetsförsäkringen så att löntagarna får ett fullgott inkomstskydd.
• Inför ett statligt finansierat system för stabilisering av kommunernas intäkter. Statsbudgeten behöver en sysselsättningsmarginal.
• Riksbankens ledning bör göra klart att penningpolitiken har två mål: att stabilisera inflationen och bidra till ett stabilt och högt resursutnyttjande. Det måste bli lättare att utvärdera penningpolitikens bidrag till sysselsättningen.
• Staten bör medfinansiera ett system för korttidsarbete vid kraftiga konjunkturfall.
• Höj kapitaltäckningskraven för samhällsviktiga banker och finansiella institut. Banker ska kunna avvecklas utan stora kostnader för samhällsekonomin.

Samhället och arbetslivet förändras ständigt. Politiken och de samhällsfunktioner som ska underlätta människors väg till arbete har dock inte utvecklats i samma takt.
Med stabila statsfinanser och ansvarstagande parter på arbetsmarknaden, den svenska modellen, finns stora möjligheter att investera i en politik för tillväxt och full sysselsättning. Men då krävs att vi enas om en ny ambitionsnivå och förmår fokusera på de verkliga problemen på svensk arbetsmarknad.

Wanja Lundby-Wedin
LOs ordförande
Ola Pettersson
LOs chefsekonom

Ladda ned

Klicka här för att ladda ner rapporten Full sysselsättning. 2012/04/10 “

Från Svenskt Näringsliv. RAPPORT Publicerad: 2012-04-12

Svenskt Näringsliv: Missade möjligheter - Rekryteringsenkäten 2012.

“Svenskt Näringsliv rekryteringsenkät genomförs ungefär vartannat år. Med svar från över 8 000 arbetsgivare ger den en bra bild av företagens utmaningar avseende kompetensförsörjning.

Svensk arbetsmarknad lider fortsatt av bristande matchning. Det finns dessutom tecken på att matchningen har försämrats under de senaste åren. Den svenska ekonomin verkar sakna förmåga att helt pressa tillbaka arbetslösheten efter kriser. Detta beror sannolikt på att i kriser med snabbt ökande arbetslöshet försvinner jobb som aldrig mer kommer tillbaka. Den bristande matchningen manifesteras av att vart femte rekryteringsförsök som företagen gör misslyckas.

Företagens rekryteringssvårigheter får påtagliga konsekvenser för företags möjligheter att växa och att möta marknadens efterfrågan. Bland företagen som har haft svårt att rekrytera med färre än 10 anställda är det nästan hälften som uppger att de tvingades tacka nej till order/uppdrag på grund av rekryteringssvårigheterna. Nära 4 av 10 företag tvingas skjuta på planerad expansion med hänsyn till deras svårigheter att rekrytera medarbetare.

Den enskilt största förklaringen till företagens svårigheter att rekrytera är brist på personer med rätt yrkeserfarenhet. Detta i sin tur vittnar om hur viktigt det är för individer att komma in på arbetsmarknaden och skaffa sig erfarenhet. Därför är det viktigt att stimulera rörligheten på arbetsmarknaden. Om anställda med yrkeserfarenhet skulle våga prova vingarna hos en annan arbetsgivare skulle företagens chanser att hitta rätt medarbetare öka och dessutom antalet jobböppningar öka. Matchningen skulle stärkas. Turordningsreglernas inlåsningseffekter påverkar rörligheten och matchningen på svensk arbetsmarknad. Kraven på yrkes- och arbetslivserfarenhet innebär också att det är viktigt att samverkan mellan skolan och näringslivets stärks. Att elever under tiden de studerar iökad utsträckning kommer i kontakt med näringslivet, genom praktik,arbetsplatsförlagt lärande eller via extrajobb, stärker deras chanser att få ett jobb efter studierna.

Såväl företag som har försökt rekrytera medarbetare utan särskilda utbildningskrav som de som har försökt rekrytera medarbetare med högskoleutbildning vill att de sökande ska ha flera års yrkes- eller arbetslivserfarenhet. Bra och relevant utbildning är viktigt men lämplig yrkes- eller arbetslivserfarenhet är viktigare för företagens kompetensförsörjning.

Över tid har andelen företag som använder Arbetsförmedlingen som rekryteringskanal minskat. Idag är det färre än hälften av de företag som försökt rekrytera som använder Arbetsförmedlingen. Detta trots att Arbetsförmedlingens tjänster är kostnadsfria för arbetsgivaren. Dessutom är det allt färre bland de som använder Arbetsförmedlingen som anser att rekryteringsvägen fungerar bra.

Ladda ner
Missade möjligheter - Rekryteringsenkäten 2012 (PDF: 1.6MB)

Författare Patrik Karlsson”

Sammanfattning av Svenskt Näringslivs undersökning.

“Fortsatt bristande matchning
Svensk arbetsmarknad lider fortsatt av bristande matchning. Det finns dessutom tecken på att matchningen har försämrats under de senaste åren. Den svenska ekonomin verkar sakna förmåga att helt pressa tillbaka arbetslösheten efter kriser. Detta beror sannolikt på att i kriser med snabbt ökande arbetslöshet försvinner jobb som aldrig mer kommer tillbaka. Den bristande matchningen manifesteras av att vart femte rekryteringsförsök som företagen gör misslyckas.

Rekryteringssvårigheterna hindrar företagens tillväxt
Företagens rekryteringssvårigheter får påtagliga konsekvenser för företags möjligheter att växa och att möta marknadens efterfrågan. Bland företagen som har haft svårt att rekrytera med färre än 10 anställda är det nästan hälften som uppger att de tvingades tacka nej till order/uppdrag på grund av rekryteringssvårigheterna. Nära 4 av 10 företag tvingas skjuta på planerad expansion med hänsyn till deras svårigheter att rekrytera medarbetare.

Brist på personer med yrkeserfarenhet
Den enskilt största förklaringen till företagens svårigheter att rekrytera är brist på personer med rätt yrkeserfarenhet. Detta i sin tur vittnar om hur viktigt det är för individer att komma in på arbetsmarknaden och skaffa sig erfarenhet.

Därför är det viktigt att stimulera rörligheten på arbetsmarknaden. Om anställda med yrkeserfarenhet skulle våga prova vingarna hos en annan arbetsgivare skulle företagens chanser att hitta rätt medarbetare öka och dessutom antalet jobböppningar öka. Matchningen skulle stärkas. Turordningsreglernas inlåsningseffekter påverkar rörligheten och matchningen på svensk arbetsmarknad.

Kraven på yrkes- och arbetslivserfarenhet innebär också att det är viktigt att samverkan mellan skolan och näringslivets stärks. Att elever under tiden de studerar i ökad utsträckning kommer i kontakt med näringslivet, genom praktik, arbetsplatsförlagt lärande eller via extrajobb, stärker deras chanser att få ett jobb efter studierna.

Utbildning kompenserar inte för bristande erfarenhet
Såväl företag som har försökt rekrytera medarbetare utan särskilda utbildningskrav som de som har försökt rekrytera medarbetare med högskoleutbildning vill att de sökande ska ha flera års yrkes- eller arbetslivserfarenhet. Bra och relevant utbildning är viktigt men lämplig yrkes- eller arbetslivserfarenhet är viktigare för företagens kompetensförsörjning.

Arbetsförmedlingens betydelse för matchningen minskar
Över tid har andelen företag som använder Arbetsförmedlingen som rekryteringskanal minskat. Idag är det färre än hälften av de företag som försökt rekrytera som använder Arbetsförmedlingen. Detta trots att Arbetsförmedlingens tjänster är kostnadsfria för arbetsgivaren. Dessutom är det allt färre bland de som använder Arbetsförmedlingen som anser att rekryteringsvägen fungerar bra.”

16 apr 2012. Organisationen Företagarna.Start

Företagarna kommenterar regeringens vårbudgetproposition.

"I vårpropositionen saknas de kraftfulla åtgärder som Sveriges småföretagare behöver få möjlighet att bidra till att skapa fler jobb." Det säger Elisabeth Thand Ringqvist, vd för Företagarna, i en kommentar till regeringens vårproposition.

“Dessutom aviseras nu att högre kapitaltäckningskrav kommer att införas från nästa år, något som kommer leda till att det blir än svårare för småföretagare att låna pengar.

Ett av de tre största tillväxthindren är tillgång till finansiering. Regeringen säger att de vill främja företagande och investeringar men det mynnar ut i att upprepa redan genomförda reformer och nya försvårande regleringar.

– Efterfrågan på arbete måste öka för att komma tillrätta med den svåra arbetslösheten, framför allt bland unga och utlandsfödda. Detta måste ske genom att småföretagarna får bättre möjligheter till finansering både genom eget kapital, lånat kapital och riskkapital, säger Elisabeth Thand Ringqvist.

För mer information kontakta Anna Söderström, pressekreterare Företagarna, telefon 072-250 75 80 ”

Expressen 25 april 2012. Från Företagarna.

“Regeringssprickan hotar arbetslinjen”

“Arbetsmarknadsminister Hillevi Engström, M, tycker att företagen ska ta ett större samhällsansvar och anställa fler, inte minst unga och invandrade. När vårbudgeten presenterades betonade regeringen att man framöver avser att prioritera just unga och utlandsfödda, grupper som i dag i många fall står långt ifrån arbetsmarknaden.

Att stora grupper systematiskt hamnar i ekonomiskt och socialt utanförskap är ett stort problem, för såväl individ som samhälle. Men att beskylla företagen för att inte ta sitt samhällsansvar är fel. Småföretagen tar i dag ett stort ansvar, i och med att deras enda uppgift är att gå med vinst och att tillhandahålla och utveckla tjänster och produkter som konsumenten vill betala för. Vinsten är en garant för överlevnad, för möjligheten att kunna anställa fler, också unga och utlandsfödda. Om det är för dyrt och för krångligt att driva företag kommer företagen inte kunna anställa, helt oavsett vad politikerna anser om ansvarsfördelningen.

Av Företagarnas senaste panel om ungdomsarbetslösheten framgår att småföretagen har ökat sysselsättningen under det senaste året och att nedsättningen av arbetsgivaravgifterna för unga upp till 26 år är mycket välkänd - och effektiv. Hela 91 procent svarar att de känner till reformen som innebär att arbetsgivaren betalar en avgift på 15,49 procent för anställda upp till 26 år, jämfört med 31,42 procent för övriga arbetstagare.

På den direkta frågan om de sänkta arbetsgivaravgifterna för unga påverkat företagets sysselsättning av unga svarar 18 procent att så är fallet. 70 procent har anställt fler och 34 procent har ökat de unga anställdas arbetstimmar.

De positiva siffrorna talar för sig. Betydligt dystrare framstår statistiken för de så kallade nystartsjobben. Nystartsjobben ger arbetsgivare möjlighet att anställa en utlandsfödd utan att behöva betala arbetsgivaravgift, dock under förutsättning att det rör sig om en person som kommit till Sverige och som fått sitt uppehållstillstånd för

högst tre år sedan. Nystartsjobben ger också arbetsgivaren ett ekonomiskt stöd på ett belopp som motsvarar två gånger arbetsgivaravgiften om personen som anställs är långtidsarbetslös och har varit borta från arbetsmarknaden i mer än ett år.

Av Företagarnas panel framgår att hela 73 procent respektive 59 procent saknar kännedom om sänkningarna av arbetsgivaravgifter för utlandsfödda och långtidsarbetslösa. Kännedom om reformerna är en förutsättning för förändring, därför kan företagarnas svar i undersökningen inte ses som annat än ett underkännande av - regeringens och de berörda myndigheternas kommunikation. Men det räcker inte bara med kommunikation, inte minst a rbetsförmedlingen måste bli bättre på att vidta aktiva åtgärder.

I dag råder, trots hög arbetslöshet bland såväl ungdomar som utlandsfödda, brist på arbetskraft inom vissa sektorer. När arbetsförmedlingen brister i sin förmåga att aktivt förmedla jobb uppstår den matchningsproblematik som den svenska arbetsmarknaden dras med. Det leder också till att många företagare drar sig för att använda förmedlingens tjänster; nästan hälften av de som deltog i Företagarnas panelundersökning uppger att de aldrig använder arbetsförmedlingen. Drygt 40 procent anser att arbetsförmedlingen skulle fungera bättre om den utfördes av privata aktörer, 35 procent skulle använda den mer om den var nischad mot specifika branscher.

Inom regeringen råder i dag splittring på en rad arbetsmarknadsrelaterade områden. Precis som näringsminister Annie Lööf konstaterat måste -regeringen ha mod att reformera där behov finns; företagsklimatet överlag, arbetsrätten och matchningen. För att småföretagarna ska kunna fortsätta vara ekonomins jobbgeneratorer behöver information och aktiva åtgärder bättre kombineras. Politikerna skapar inga jobb, det kan bara företagarna göra, men bara om politikerna först tar sitt ansvar.

ELISABETH THAND RINGQVIST

Elisabeth Thand Ringqvist är vd för Företagarna “

Världen utanför Sverige.

Regeringen, oppositionen, löntagare och arbetsgivare talar om arbetslöshet och nämner inte mycket om att en stor del av produktionen säljs till utlandet och att mycket köps därifrån. Sverige ingår i ett globalt handelsutbyte. Hur detta byte fungerar beror på förhållandena ute i världen.

Världen förändras ständigt. Det är inte bara handeln som är viktig i kontakten med världen. Det finns många andra beroenden. För inte så länge sedan gällde pricipen att stater inte ska lägga sig i andra staters inre anglägenheter. Nu blir det tydligare och tydligare att staterna bör engagera sig i det som händer i andra stater, t ex i Libyen, Syrien och andra stater som är med i den arabiska våren.

Klimatproblemen gör att välställda stater måste ta hänsyn till fattiga. Fattigdom och elände i världen måste man göra något åt. Finanskriserna löper över hela världen och pengarna blir en angelägenhet för alla. Kinas uppgång som ekonomisk stormakt och USA som beroende av Kinas pengar illustrerar beroenden. Kriserna inom EU likaså.

Internet, mobiltelefoner och spridningen av TV, stora förändringar de senaste 20 åren, gör att det som händer snabbt kommer till världens kännedom.

Trots stora motsättningar har världen blivit förnuftigare med åren. Undersökningar visar att våldet har minskat, krigen blivit färre.

Men de svenska politiska partierna mal på som vanligt som om Sverige inte hade något med världen att göra.

Vill man bli av med svåra motsättningar i världen, vilket är nödvändigt för Sverige, måste man öka demokratin i världen, öka läskunnigheten och grundutbildningen, för att kunna göra det, minska fattigdomen.

Tidskriften Forskning och Framsteg nr 9, 2011:

“Mot en fredligare värld.”

“Trots nyhetsrapporteringen om ständiga krig, minskar såväl antalet konflikter som antal krigsdödade i världen. Detta är en mycket tydlig långsiktig trend, enligt prisbelönta forskare vid Uppsala universitet.” Text Henrik Höjer

“- DET AR EN VANLIG FÖRESTÄLLNING att allt bara blir värre, säger Stina Högbladh. Och det är lätt att bli bekräftad när man läser tidningen eller ser på tv - vi översvämmas av negativa bilder. Men i själva verket har världen blivit fredligare!

Stina Högbladh har arbetat som projektledare vid konfliktdatabasen The Uppsala conflict data program i snart tio år. Hon och ett tiotal andra forskare vid Institutionen för freds- och konfliktforskning vid Uppsala universitet samlar data om krig, konflikter och fredsprocesser sedan 1946. Insamlingen startade på 1970-talet, och databasen har funnits online sedan 2004. Förra året lanserades konfliktdatabasen även som applikation till smarta mobiltelefoner, och nyligen belönades den med det amerikanska statsvetarförbundets pris för bästa databas.

Materialet är öppet för all världens forskare - men även journalister och studenter har nytta av den. Forskarna går igenom tidningsartiklar, nyhetsinslag, rapporter från FN, Human rights watch och Amnesty och så vidare. Detta material - det kan handla om uppåt 200 000 artiklar per år - systematiseras, kodas och hamnar i databasen. Tanken är att man ska få tillgång till opartisk och tillförlitlig information, vilket är svårt när det gäller just konflikter.

I dag är det mycket lättare än för bara ett par decennier sedan att hitta information från alla delar av världen, även för massmedierna - vilket kan förstärka bilden av elände runt om i världen. Men för inte så länge sedan kunde stora krig utspelas i medieskugga.

TANKEN ÄR ATT ALL TILLGÄNGLIG INFORMATION ska hjälpa forskarna att hitta formler för ett effektivt fredsarbete och att motverka krig. - Det finns gott hopp om att vi ska kunna minska konflikterna i världen, säger Peter Wallensteen.

Han är innehavare av Dag Hammarskjölds professur i freds- och konfliktforskning vid Uppsala universitet, och ansvarig för arbetet med konfliktdatabasen. När jag når honom är han i USA för att bland annat berätta om konfliktdatabasen. Han är försiktigt optimistisk inför framtiden.

-Vår forskning och våra data visar till exempel vilka mekanismer som kan hindra konflikter från att trappas upp eller spridas. Så visst - mänskligheten verkar faktiskt ha förmåga att lära sig något av vad som hänt. Och där kan vår forskning bidra.

FREDS- OCH KONFLIKTFORSKARNA vid Uppsala universitet kan visa på en överlag positiv trend - krig håller alltmer på att bli ett undantagstillstånd. Särskilt gäller det för de senaste tjugo åren.

Sedan andra världskrigets slut har vi sett 244 väpnade konflikter i världen, om vi med väpnad konflikt menar strid om ett område med minst 25 döda i strider per år. Databasen visar tydligt att åren kring 1990, när kalla krigets världsordning upplöstes, så ökade konflikterna i och med denna stora omvälvning. Sedan dess har antalet konflikter i världen minskat, liksom antalet döda i konflikterna.

Under 2000-talet medförde "kriget emot terrorismen" att konflikterna ökade något, men de senaste åren har de återigen minskat.

-Även om konflikternas antal minskat, så bör man ha i minnet att de konflikter vi ser dessutom är mindre och med färre antal dödsoffer, säger Stina Högbladh.

Just detta med dödsoffer är svårt - och ofta omstritt. Databasens syfte är att underlätta vetenskapliga analyser och jämförelser mellan tider och regioner. Därför är det viktigt att vara konsekvent och använ-

da samma definitioner och metoder för alla konflikter.

- Under pågående konflikter förekommer ofta överdrivna dödssiffror, ofta från någon part som vill utmåla sig som offer, eller av journalister som väljer höga och alarmistiska siffror, säger Stina Högbladh. Vi räknar bekräftade dödsfall, vilket ger låga siffror. Dessutom arbetar vi fortlöpande med att revidera antalet döda i olika konflikter, eftersom det kan ta decennier att fastställa sådant.

PETER WALLENSTEEN KONSTATERAR att globaliseringen bidrar till att göra världen fredligare - eftersom det blivit alltmer legitimt att lägga sig i. Världen har blivit mindre, och det är svårare för stater att undanhålla en intern konflikt och framställa den som en nationell ensak.

- Ett internationellt engagemang är en underskattad faktor i de senaste decenniernas utveckling, säger Peter Wallensteen. Det har bidragit till minskningen av antalet konflikter i världen. Det handlar om allt från internationella domstolar, handelssanktioner och medlingsaktiviteter till FN-aktioner och regionala organisationer som lägger sig i. Allt detta har bidragit till att göra krig mindre effektiva och svårare att vinna något på.

- Man bör alltså lägga sig i - men på ett fredligt sätt, säger han, och påpekar att militära interventioner riskerar att förlänga befintliga konflikter.

Även demokrariutvecklingen är en självklar faktor bakom framstegen.

-Men det tar lång tid att bygga demokratier, säger Peter Wallensteen.

På lång sikt spelar detta en oerhörd roll, men under en pågående konflikt behövs snabba lösningar.

Kommer vi att nå en nollvision?

-Ja, det tror jag, säger Peter Wallensteen eftertänksamt, men med eftertryck. Jag tror att vi så småningom kommer till en situation då vi häpet kommer att fråga oss varför vi använde våld för att lösa konflikter - men när vi är där, nej det vet jag inte.

- De senaste decennierna har vi upplevt stora oväntade förändringar ungefär vart tionde år: Berlinmurens fall 1989, den elfte september 2001, den arabiska våren 2011, säger Peter Wallensteen. Och två av dessa tre inger faktiskt hopp. Så jag envisas med att vara optimist. “

Institutionen för freds- och konfliktforskning - Uppsala universitet
Peter Wallensteen - Uppsala universitet
Nobel Peace Prize Laureates Discuss with Peace Researchers - Uppsala universitet
UCDP Georeferenced Event Data -
Uppsala Conflict Data Program (Uppsala Universtiy)

http://www.pcr.uu.se/

Harvard Professor Steven Pinker gave a lecture in the Aula Magna of Uppsala University's Main Building on Thursday March 15. The topic built on his new book, The Better Angels of Our Nature: Why Violence Has Declined, and documented the decline in violence, in terms of wars, deaths in war and other types of violence, such as torture and lynchings. Part of his presentation built on information from the Uppsala Conflict Data Program.

Dr. Pinker is a Professor of Psychology and his explanations for the decline did not only include the importance of a responsive state but also normative changes in society. Two researchers, Peace Research Dr. Peter Haldén and History Dr. Karin Hassan Jansson commented on his ideas. The event was moderated by Professor Peter Wallensteen, and it was opened by Vice Rector Ulf Danielsson of Uppsala University and Carl Hvenmark Nilsson from the Uppsala Association of International Affairs.

For the presentation and the panel debate, see http://media.medfarm.uu.se/play/kanal/1/

DN 31 januari 2012:

“Steven Pinker: ”The better angels of our nature”””

“800 sidor om människan och våldet. Steven Pinker satsar allt och förklarar varför världen har blivit bättre.”

“Äntligen ett glädjebudskap: världen har blivit allt mindre våldsam! Vi lever faktiskt i den mest fredliga tiden i homo sapiens historia. Vare sig man ser det på kort eller lång sikt, decennier eller millennier, är tendensen tydlig. Därtill statistiskt säkerställd. Jag säger bara: minns An Lushan-upproret. Och återkommer till det.

Detta glädjens budskap kan vara svårsmält i en global medial tidsålder som ständigt rapporterar om svält och krig, katastrofer och trafficking, blodiga yxmord och barn som dödar barn. Det framstår, snällt sagt, som en smula naivt. Likväl hävdar Steven Pinker just det. Men han är ingen bortkollrad nyfrälst Jesusscientolog utan en av USA:s främsta tänkande forskare.

Pinker vet att slutsatsen är både kontraintuitiv och kontroversiell. Så han framlägger därför 800 digra sidor bevis i nya boken ”The better angels of our nature. Why violence has declined” som renderat huvudsakligen positiva recensioner i USA, men också attackerats, främst av fackhistoriker.

Den 57-årige Steven Pinker är född i Kanada men psykologiprofessor vid Harvard sedan evigheter. En världsledande språkforskare – vad Pinker inte vet om verb, är inte värt att veta – med fäbless för evolutionär psykologi och medvetandeforskning. Han har tidigare publicerat fem populärvetenskapliga böcker om allt från hur vår språkinstinkt fungerar till byggklossarna i medvetandets trollerilåda. Han är också en flitig, gärna frän debattör; hans sågning av Malcolm Gladwells ”Vad hunden såg och andra äventyr” i New York Times är redan smått legendarisk.

I nya boken går han långt utanför sin egen specialkompetens. ”The better angels of our nature” är historia, kriminologi, tortyrhistoria, ekonomi, filosofi, psykologi, sociologi, idéhistoria. Och mycket statistik, ett ämne som Pinker på goda, vetenskapliga grunder – läs Daniel Kahneman nya, intressanta bok, ”Thinking, fast and slow” – vet att alla människor, även forskare, gärna drar förbluffande felaktiga slutsatser av.

Alla vet ju att 1900-talet är historiens blodigaste sekel. Ja, räknat i absoluta tal, antalet döda. Men en jämförande historisk studie måste räkna procentuellt, allt annat är orimligt med tanke på befolkningsutvecklingen. Då framstår forna våldsamheter i väsentligen dystrare ljus. Historiens krigiska lågvattenmärke var varken första eller andra världskriget utan, just det, An Lushan-upproret. I Kina på 700-talet då runt 36 miljoner människor dog vilket översatt till 1900-talets befolkning motsvarar ofattbara 429 miljoner döda. Tvåa på denna bistra lista hamnar mongolernas bärsärkagång på 1200-talet då 40 miljoner människor massakrerades, vilket Pinker 1900-talsöversätter till 278 miljoner.

Jämför man i stället dödligheten med nivåerna bland jägar- och samlarsamhällen – vissa med en krigisk dödlighet på trettio procent – summeras översättning av de två världskrigen till 2 miljarder (!) döda. Pinker utnyttjar också, flitigt, jämförande mordstatistik, där den säkraste statistiken hämtas från 1200-talets England och framåt. Trenden

är uppenbar: det var extremt mycket farligare att leva i Oxford på 1300-talet och i Sverige på 1500-talet. Det var mellan 10 och 100 gånger mer sannolikt att du skulle bli mördad. Skulle gärna vilja veta vad Leif G W Persson har att tillägga.

Så varför denna ”positiva” förändring? Evolutionär utveckling? Icke, på ynka 10 000 år kan vårt arvsanlag inte förändras så komplext radikalt. Liksom i boken ”Ett oskrivet blad” hävdar Pinker att människan är produkt av både arv och miljö. Vi är en mix av ängel och demon. Frågan är vad som krävs för att den förra ska få övertag på den senare.

För sitt resonemang håller Pinker två auktoriteter i handen, tyske sociologen Norbert Elias ”Civilisationsprocessen” och brittiske filosofen Thomas Hobbes ”Leviathan”. Pinker är i allt väsentligt trogen upplysningstraditionen, men väger den emot den evolutionära psykologens insikter om den mänskliga hjärnan, därmed om hur vårt medvetande och känsloliv fungerar. Och fallerar.

Svaret är en samling svar. Viktigast är civilisationsprocessen – som gör att få i dag finner nöje av att se katter strypas eller kvinnor stenas – och Hobbes Leviathan, det vill säga statsmaktens monopol på våld och stabiliserande av samhället i stort. Avgörande är också utökat handelsutbyte. Pinker lyfter inte fram EU men väl EKSG, alltså europeiska kol- och stålunionen som bildades efter andra världskriget av forna dödsfiender (och som senare blev just EU).

Kritiskt är även ökad läskunnighet, jämlikhet mellan könen (kvinnor har en fredsskapande karaktär, enligt Pinker) och det faktum att många minoriteter och homosexuella i dagens västvärld har rättigheter som var fullständigt otänkbara för hundra år sedan.

Mest kontroversiellt är bokens avsnitt om ”den långa freden” som enligt Pinker präglat de dryga sextio åren efter andra världskriget. Under den långa freden har inga fria stater krigat mot varandra. I västvärlden. Här finns åtskilligt att invända när Pinker vill knöka in alla motstridiga fakta i sin tes om den långa freden. Vad var Sovjets invasion av Afghanistan? USA:s krig i Vietnam? Var finns den långa freden i dagens Irak?

Likväl vill jag ändå tro på Steven Pinker, trots att jag själv alltid varit skeptisk till statsmakter av alla de slag. Och visst håller jag med om att vår mediala värld gör oss extremt närsynta och selektiva.

Kryssningsfartyg går på grund i Medelhavet under sanslös medial uppmärksamhet, medan fartyg ständigt sjunker till botten av Bengaliska viken utan en viskning i väst.

”The better angels of our nature” är en bjässe till bok. En mäktig läsning, bitvis svårforcerad, särskilt när Pinker statistikbriljerar. Avsnittet om tortyr är förskräckande fascinerande. Avslutningen lysande. Sammantaget en suveränt tänkvärd och utmanande intellektuell resa, dessutom en personlig och ofta mycket underhållande bok tack vara Pinkers flyhänta stil och ironiska kommentarer.

Det är faktiskt också uppmuntrande läsning, låt vara att Pinker är så mycket vetenskapsman att han vet bättre än att sia om framtiden. Vad vi gör framöver är upp till dig och mig. Men glöm inte: det är större risk att dödas av blixten än av en terrorist.
Örjan Abrahamsson litteratur@dn.se “

“LITTERATURRECENSION. **Skribent:** Steven Pinker.
Titel: ”The better angels of our nature” **Utgiven av:** Viking”

Om Exportrådet

Om Exportrådet
Ägare och organisation
Vårt erbjudande
Statligt uppdrag
Broschyrer
CSR
Pressrum
Karriär
Kontakta oss
In English

Exportrådet erbjuder professionella tjänster för företag som vill utveckla sin export. Med svensk och utländsk personal på 60 av världens mest intressanta marknader, och i varje län i Sverige, har vi kompetens och resurser att hitta internationella affärsmöj-ligheter för svenska företag.

Vår Sverigeorganisation och vår utlandsorganisation samarbetar för att fånga upp svenska företag som är exportmogna, öka deras export-kom-petens och ge dem strategisk och handfast hjälp in på olika exportmarknader.

Exportrådet ägs gemensamt av staten och näringslivet. Förutom vår traditionella konsultroll har vi ett offentligt finansierat uppdrag att främja svensk export och handel. Inom ramen för detta statliga uppdrag kan vi erbjuda tjänster som är avgiftsfria eller delfinansierade av staten/Exportrådet.

Läs mer om våra tjänster
Läs mer om vårt statliga uppdrag

Exportfakta Från Exportrådet

Tullar och handelsregler
- Handelsdokument
- Frihandelsregler
- Fri rörlighet inom EU
- Moms
- Produktkrav
- Tullar och andra importavgifter
- Leveransvillkor
- Privatpersoner
- Informationskällor
- Export av livsmedel

Betalning, finansiering och upphandlingar
- Betalning
- Finansiering
- Internationella upphandlingar
- Upphandlingsnytt
- Informationskällor

Handböcker och guider
- Betalningsguiden
- Exportguiden
- Exportnytt
- Exportrembursen
- Finansieringsguiden
- Frihandelsguiden
- Livsmedelsexport
- Skeppningshandboken
- Upphandlingsguiden

Statistik och analys
- Exportchefsindex
- Exportstatistik
- Handelsstatistik
- Landindikatorer
- Marknadsöversikt
- Tjänsteexporten

Exporttekniska seminarier
- Export i praktiken för säljare
- Exportdokument - ifyllande och hantering
- Frihandelsregler
- Förbered din export – praktisk vägledning till framgångsrik internationalisering
- Informationssökning på Internet
- Leveransvillkor och utlandsbetalningar
- Produktkrav, certifiering och märkning vid export

Marknadsinformation
- Affärskultur
- E-handel
- EU-affärer
- Landindikatorer
- Landrapporter
- Mässor

Frågor och svar
- Ställ din fråga här!

Handelsstatistik / Trade Profiles

Exportrådet ger två gånger per år ut handelsstatistik för ett hundratal länder. Statistiken visar export och import uppdelat på de viktigaste produkterna samt respektive lands andel av den totala svenska varuexporten.

Export och import redovisas i huvudgrupperna livsmedel, råvaror och bränslen, kemiska produkter, halvfabrikat, verkstadsprodukter och övriga varor med vissa undergrupper.

Total
EU

A - B. C - F. G - I.
Afghanistan
Albanien
Algeriet
Angola
Argentina
Armenien
Australien
Azerbajdzjan
Bahrain
Bangladesh
Barbados
Belgien
Benin
Bhutan
Boliva
Bosnien-Hercegovina
Botswana

Brasilien
Brunei
Bulgarien
Burkina Faso
Burundi

Centralafrikanska republiken
Chile
Colombia
Costa Rica
Cypern
Danmark
Djibouti
Dominikanska republiken
Ecuador
Egypten
Ekvatorialguinea
El Salvador
Elfenbenskusten
Estland
Etiopien
Filippinerna
Finland
Frankrike
Färöarna
F. Arabemiraten

Gabon
Georgien
Ghana
Gibraltar
Grekland
Grönland
Guatemala
Guinea
Honduras
Hongkong
Indien
Indonesien
Irak
Iran
Irland
Island
Israel
Italien
Jamaica
Japan
Jemen
Jordanien

K - L. M. N-P.

Kamerun
Kanada
Kazakstan
Kenya
Kina
Kirgistan
Kongo
Kongo dem. rep.
Kosovo
Kroatien
Kuba

Kuwait
Laos
Lettland
Libanon
Libyen
Litauen
Luxemburg

Macau
Madagaskar
Makedonien
Malawi
Malaysia
Malta
Marocko
Mauretanien
Mauritius
Mexiko
Mikronesiens federerade stater
Mocambique
Moldavien
Mongoliet
Montenegro

Namibia
Nederländerna
Nederländska Antillerna
Nicaragua
Niger
Nigeria
Norge
Nya Zeeland
Oman
Pakistan
Panama
Paraguay
Peru
Polen
Portugal

Q - S. T. U - Z.

Qatar
Rumänien
Rwanda
Ryssland
Saudiarabien
Schweiz
Senegal
Serbien
Singapore
Slovakien
Slovenien
Spanien
Sri Lanka
Storbritannien
Sudan
Sydafrika
Sydkorea
Syrien

Tadzjikistan
Taiwan

Tanzania
Tchad
Thailand
Tjeckien
Togo
Trinidad & Tobago
Tunisien
Turkiet
Turkmenistan
Tyskland

Uganda
Ukraina
Ungern
Uruguay
USA
Uzbekistan
Venezuela
Vietnam
Vitryssland
Zambia
Zimbabwe
Österrike

Mänskliga rättigheter.

Sven Wimnell 4 maj 2011:
Om mänskliga rättigheter 2007 i alla världens länder enligt Urikesdepartementets utredningar.
http://wimnell.com/omr103a.pdf
Innehåller breda beskrivningar av förhållandena i länderna.

Innehåll

7 **Från Utrikesdepartementets hemsida på Internet.**
7 De mänskliga rättigheterna
8 Konventioner om mänskliga rättigheter som Sverige har undertecknat
11 Vilka rättigheter finns det?
11 Rätten att inte bli diskriminerad
12 Rätten till liv - dödsstraffet
14 Förbud mot tortyr
15 Förbud mot slaveri och slavhandel
16 Regler om rättssäkerheten
17 Privat- och familjelivet
18 Tanke- och religionsfrihet
18 Yttrandefrihet
20 Förenings- och församlingsfrihet
21 Rätten till arbete
22 Rätten till tillfredsställande levnadsstandard
22 Rätten till hälsa
23 Sexuell och reproduktiv hälsa och rättigheter
24 Rätten till utbildning
25 Kvinnors rättigheter
27 Allt du behöver veta om FN:s kvinnokommission
28 Mäns våld mot kvinnor, hedersrelaterat våld och förtryck i samkönade relationer
31 Barnets rättigheter
33 Barns deltagande fick konkret innebörd på evenemang som hölls parallellt med FN debatten om barnets rättigheter
34 Rättigheter för personer med funktionsnedsättning
36 Urfolkens rättigheter
38 Rättigheter för HBT-personer
41 Flyktingars rättigheter
42 Migranters rättigheter
43 Folkmord
44 Väpnade konflikter
46 Våld och förtryck i hederns namn
47 Demokrati och mänskliga rättigheter
47 Utbildningshäften om mänskliga rättigheter
49 På lätt svenska: Vad är mänskliga rättigheter?
50 Vem gör vad?
50 Sverige och mänskliga rättigheter
53 UD:s rapporter om MR i världens länder
55 Dokumentarkiv
56 Polisen
57 MR-arbetet i Sverige framöver

58 **Europa och Centralasien**

60 **Nordeuropa**
61 Island
70 Danmark
76 Norge
87 Sverige
88 Finland
96 Estland
106 Lettland
117 Litauen

128 **Västeuropa**
129 Storbritannien
140 Irland
149 Frankrike
163 Luxemburg
168 Belgien
177 Nederländerna
188 Tyskland
201 Österrike
211 Schweiz
218 Liechtenstein

222 **Sydeuropa**
223 Spanien
231 Portugal
239 Italien
246 Grekland
257 Turkiet
269 Cypern
276 Malta
280 Andorra
284 Monaco
290 San Marino
293 Vatikanstaten

296 **Östeuropa**
297 Ryssland
310 Ukraina
321 Moldavien
337 Vitryssland
349 Polen
358 Tjeckien
364 Slovakien
377 Ungern
386 Rumänien
400 Bulgarien
413 Makedonien
425 Albanien
436 Serbien
447 Kosovo
459 Montenegro
470 Bosien-Hercegovina
480 Kroatien
490 Slovenien

494 **Centralasien**
495 Georgien
505 Azerbajdzjan
512 Armenien
519 Turkmenistan
525 Uzbekistan
532 Kazakstan
538 Kirgizistan
544 Tadzjikistan

550 Mellanöstern och Nordafrika

552 Mellanöstern
553 Iran
566 Saudiaraben
576 Jemen
584 Oman
593 Förenade Arabemiraten
603 Qatar
609 Bahrain
615 Kuwait
623 Irak
635 Syrien
648 Libanon
658 Israel
666 Palestinska områden
679 Jordanien

691 Nordafrika
692 Egypten
703 Libyen
709 Tunisien
717 Algeriet
730 Marocko
742 Västsahara

747 Afrika söder om Sahara

749 Nordafrika söder om Sahara
750 Mauretanien
756 Mali
762 Niger
767 Tschad

771 Västra och ekvatoriala Afrika
773 Senegal
779 Gambia
784 Guinea Bissau
789 Guinea
794 Sierra Leone
800 Liberia
808 Elfenbenskusten
818 Burkina faso
826 Ghana
833 Togo
839 Benin
845 Nigeria
856 Kamerun
862 Ekvatorialguinea
866 Sao Tomé och Principe
871 Gabon
875 Republiken Kongo
880 Demokratiska republiken Kongo
889 Angola
898 Centralafrikanska republiken
904 Uganda
916 Rwanda
928 Burundi

938 Östra och södra Afrika
939 Sudan
951 Eritrea
957 Djibouti
962 Etiopien
975 Somalia
983 Kenya
996 Tanzania
1009 Malawi
1019 Mocambique
1032 Zambia
1043 Zimbabwe
1056 Botswana
1068 Namibia
1081 Sydafrika
1094 Lesotho
1101 Seychellerna
1105 Mauritius
1112 Komorerna
1116 Madagaskar

1122 <u>Asien och Oceanien</u>

1124 Sydvästasien
1125 Afghanistan
1137 Pakistan
1151 Indien
1164 Bangladesh
1174 Bhutan
1180 Nepal
1188 Sri Lanka
1199 Maldiverna

1206 Fjärran Östern
1207 Mongoliet
1215 Kina
1229 Nordkorea
1238 Sydkorea
1247 Japan
1225 Taiwan
1265 Hongkong
1269 Macao
1273 Vietnam
1284 Laos
1296 Kambodja
1308 Thailand
1321 Burma

1332 Sydasien
1334 Filippinerna
1343 Brunei
1349 Östtimor
1360 Indonesien
1373 Singapore
1383 Malaysia

1395 Oceanien
1396 Marschallöarna
1399 Mikronesien
1402 Palau
1406 Papua Nya Guinea
1410 Nauru
1414 Salomonöarna
1417 Tuvalu
1421 Samoa
1424 Vanuatu
1427 Fiji
1431 Tonga
1434 Nya Zeeland
1440 Australien

1447 <u>Amerika</u>

1450 Nordamerika
1451 Kanada
1459 USA

1472 Latinamerika
1472 Mexiko
1489 Belize
1497 Guatemala
1513 El Salvador
1523 Honduras
1532 Nicaragua
1545 Costa Rica
1552 Panama
1560 Colombia
1574 Ecuador
1585 Peru
1594 Bolivia
1607 Chile
1615 Argentina
1630 Paraguay
1643 Uruguay
1654 Brasilien
1665 Surinam
1674 Guyana
1677 Venezuela
1688 Trinidad och Tobago

1692 Karibien
1693 Kuba
1703 Jamaica
1707 Haiti
1711 Dominikanska republiken
1716 Bahamas
1722 Saint Kitts och Nevis
1725 Antigua och Barbuda
1728 Dominica
1731 St Lucia
1734 Barbados
1737 Saint Vincent och Grenadinerna
1740 Grenada

DN 12 maj 2012:

”Utrikes födda anställda är bra för Sveriges affärer”

“Mångfald stärker välståndet. En ny studie, med beräkningar som är helt unika, visar att svenska företag som anställer personer med utländsk bakgrund tydligt ökar både sin export och import. Den kompetens som finns bland de utrikes födda innebär enastående möjligheter att stärka Sveriges position som ledande exportnation, skriver Ewa Björling.”

“En färsk studie visar att utrikes födda främjar företagens handel med omvärlden. En procentenhets högre andel utrikes födda i arbetskraften ökar i genomsnitt exporten med nio procent. Nu gäller det att inse mångfaldens underskattade potential. Detta är avgörande för jobben och hela landets välstånd.

Som en del i arbetet med att stärka företagens konkurrenskraft samt bryta utanförskapet vill regeringen agera för att utrikes föddas kunskaper och erfarenheter bättre ska tillvaratas i näringslivet.

Den globala konkurrensen är fortsatt stenhård i kölvattnet av den ekonomiska krisen. Samtidigt brottas Sverige med en betydande arbetslöshet bland utrikes födda personer. Sverige är i akut behov av nytänkande för att bemöta dessa utmaningar.

En central del av regeringens agenda för att skapa jobb och tillväxt handlar om att undanröja hinder som försvårar för svensk exportindustri. Utrikeshandeln är en hörnsten för Sverige välstånd. Företag som handlar med omvärlden är mer produktiva och anställer fler. Ändå hindras många företag, särskilt små och medelstora, att handla med omvärlden på grund av för höga handelskostnader.

Att minska utanförskapet bland utrikes födda utgör en annan av vår tids stora utmaningar. Arbetslösheten är omkring 40 procent högre för utrikes födda jämfört med inrikes födda. Vi kan aldrig blunda för det misslyckande som i decennier har präglat svensk politik i detta avseende. Viktiga steg har tagits sedan 2006, men utanförskapet inom många grupper är fortfarande oacceptabelt stort och segregation utgör ett fortsatt problem. Det vill regeringen möta genom en bred agenda med arbetslinjen som kärna.

Trots att utrikes födda personer har goda och inte sällan unika kunskaper om främmande marknader, lagar, normer, affärskulturer, politik, religion och språk i sina tidigare hemländer, tvekar många företag inför att anställa personer med utländsk bakgrund.

Majoriteten av de svenska tillverkningsföretagen har en relativt låg andel utrikes födda i arbetskraften. Problembilden vad gäller den låga anställningsgraden är komplex. Matchningen mellan utbildning och arbete fungerar sämre för utrikes födda, särskilt kvinnor. En annan orsak är bristande kännedom i näringslivet om att de utrikes föddas kunskaper och kontakter faktiskt kan hjälpa till att bygga kommersiella broar till omvärlden.

Inom kort publiceras en ny studie som undersöker betydelsen av mångfald i arbetskraften hos närmare 7.000 svenska företag under en tioårsperiod (se faktaruta). Beräkningarna som är helt unika i världen visar att svenska företag som anställer personer med utländsk bakgrund signifikant ökar både sin export och import.

Tidigare har det funnits tecken på att invandring generellt är positivt sammankopplad med mer utrikeshandel, men det är först nu som vi uttryckligen ser att mångfald har en direkt betydelse för företagens egen internationalisering.

Mångfald ökar handeln både genom högre export- och importvolymer samt genom att utöka antalet produkter som företagen handlar med. Detta tyder på att utrikes födda har en viktig roll att spela när det kommer till att sänka såväl fasta som rörliga handelskostnader.

Utbildningsnivån hos de utrikes födda stärker förmågan att bidra till företagens internationalisering. Eftergymnasial utbildning förbättrar

påtagligt de utrikes föddas positiva effekt på företagens handel. Orsaken är att mångfaldens handelshöjande potential delvis beror på hur väl information om främmande marknader kan omsättas i reella affärsmöjligheter för svenska företag.

Analysen visar däremot att de utrikes föddas förutsättningar att öka handeln försvagas ju längre tid som passerat sedan invandring. Utrikes födda som invandrat inom en treårsperiod har betydligt starkare effekt på handeln än personer som befunnit sig i landet en längre tid. Anledningen är att tillgången till nätverk i ursprungslandet tenderar att mattas av om de inte aktivt underhålls. För nyanlända invandrare är kontakterna fortfarande färska, vilket ger bättre möjligheter att agera dörröppnare för företagen.

Utrikes födda ökar inte bara exporten till sina födelseländer utan även med angränsade länder och regioner. Detta speglar det faktum att kunskaper om marknader, kulturer och språk, liksom tillgången till nätverk och kontakter, ofta spänner över nationsgränser. En anställd person som exempelvis är född i Irak, med arabiska som modersmål, har sålunda potential att bistå svenska företag med affärer i fler länder än Irak.

Sammantaget tyder de färska siffrorna på att företagen kan använda mångfald som ett instrument för att öka handeln och förbättra sin konkurrenskraft. Studiens beräkningar antyder att ett typiskt svenskt tillverkningsföretag i genomsnitt ökar sin export med drygt två miljoner kronor genom att anställa ytterligare en utlandsfödd person.

Mångfaldens positiva inverkan på företagens internationalisering belyser vikten av utbildning samt att de utrikes föddas nätverk och kontakter bibehålls. Eftersom det främst är genom anställning i svenska företag som den handelsfrämjande kapaciteten omsätts i praktiken är en tydlig arbetslinje avgörande.

Det är hög tid att lyfta blicken för att identifiera nya initiativ och förhållningssätt som kan möta både globaliseringens och integrationens utmaningar. Ett förnyat fokus på mångfaldens ekonomiska betydelse är motiverat.

Mot bakgrund av vad vi nu vet om utrikes föddas potential att öka företagens handel med omvärlden satsar regeringen extra resurser på att stärka Projekt Kosmopolit (se faktaruta). Denna insats syftar till att bygga affärsnätverk där svenska företag enkelt ska kunna komma i kontakt med personer som har relevant kunskap och rätt fingertoppskänsla för affärer på främmande marknader. Projektet samlar i dag flera hundra medlemmar i sex olika nätverk runtom i landet. Den danska regeringen beslutade nyligen att följa Sveriges exempel och starta ett motsvarande projekt i Danmark.

Hela ansvaret vilar dock inte på politiken. Genom att näringslivet i högre utsträckning börjar tillvarata mångfaldens fulla potential kan de förbättra sina möjligheter till fler utlandsaffärer.

Den kompetens som återfinns bland de utrikes födda innebär enastående möjligheter för Sverige att stärka sin position som en ledande exportnation. Ökad mångfald utgör ett hittills förbisett instrument i detta avseende med potential att skapa jobb, öka tillväxten och stärka Sveriges välstånd.

Ewa Björling (M), handelsminister”

“MÅNGFALDSSTUDIEN

• Studien ”Mångfald främjar företagens handel” är genomförd av ekonomerna Andreas Hatzigeorgiou och Magnus Lodefalk. De använder statistik från flera datakällor, bland andra SCB och Världsbanken, som täcker de flesta svenska tillverkningsföretagen och deras kontakter med 176 partnerländer under åren 1998–2007.

• Studien publiceras i nummer fem av den nationalekonomiska tidskriften Ekonomisk debatt.

• Projekt Kosmopolit är regeringens särskilda satsning för att ta tillvara utrikes föddas unika kompetens för att öka utrikeshandeln, skapa fler jobb och högre tillväxt.”

Långtidsutredningar

Långtidsutredning 2011 - LU 2011
Syfte och arbetsformer
LU 2008
LU 2003/2004
LU 1999/2000
Tidigare långtidsutredningar
Kontaktuppgifter

Är långtidsutredningarna till hjälp i situationen 2012?

Långtidsutredningen 2011 - LU 2011

Långtidsutredningen 2011 har fokus på arbetsmarknadens funktion och sysselsättningspolitikens utformning.

Långtidsutredningen 2011 presenterade sitt huvudbetänkande den 2 februari. Betänkandet innehåller rekommendationer kring hur arbetsmarknadens funktionssätt kan förbättras genom förändringar inom bland annat lönebildningen, skattesystemet, anställningsskyddet och sjukförsäkringen.

Till höger på sidan hittar du huvudbetänkandet i sin helhet samt webbutsändning från den konferens som hölls i sambans med överlämnandet.

Sammanställning av forskningsrapporter till Långtidsutredningen 2011

- Vad vet vi om arbetsmarknadspolitikens effekter?
- Yrkesutbildningen och inträdet på arbetsmarknaden
- Genomströmningen inom den högre utbildningen
- Utrikes födda på den svenska arbetsmarknaden
- Den svenska lönebildningen
- Behöver det svenska anställningsskyddet reformeras - och i så fall hur?
- Arbetsmarknadseffekter av privatiseringar och avregleringar
- Strategier för att minska problem med överutnyttjande i socialförsäkringssystemen
- Arbetslöshetsförsäkringens utformning och effekter på arbetsmarknadens funktionssätt
- Hur ska deltidsarbetslösheten hanteras?
- Från socialbidrag till arbete - hur kan vägen underlättas?
- Arbetsmarknadseffekter av det svenska skattesystemet

Vad vet vi om arbetsmarknadspolitikens effekter?

Bilagan sammanfattar vad forskningen säger om effekterna av arbetsmarknadspolitiska åtgärder på sysselsättning och arbetslöshet. Studien tar sin utgångspunkt i en tidigare sammanställning av arbetsmarknadspolitikens effekter (IFAU rapport 2002:8) och belyser hur kunskapsläget har förändrats sedan dess. Speciellt fokus ligger på områden som inte kunde belysas i den tidigare rapporten på grund av brist på underlag. Speciellt gäller detta effekter av förmedlingsinsatser, obligatoriska arbetsmarknadspolitiska åtgärder, statistisk profiling/ targeting, längre respektive kortare insatser och privata aktörer. Dessutom analyseras i vilken utsträckning arbetsmarknadspolitiken har olika effekter på olika grupper, speciellt yngre, äldre och utrikes födda och i vilken utsträckning arbetsmarknadspolitikens effekter varierar beroende på A-kassesystemets utformning, konjunktur och programvolym.

Bilagan skrivs av docent Anders Forslund verksam vid Institutet för arbetsmarknadspolitisk utvärdering (IFAU) i Uppsala.

- Forskningsrapport: Arbetsmarknadspolitikens effekter på sysselsättning och arbetslöshet - en översikt

Yrkesutbildningen och inträdet på arbetsmarknaden

Denna bilaga syftar till att studera betydelsen av yrkesutbildningar för sysselsättningen bland de unga i ett svenskt och internationellt perspektiv. Bakgrunden är att Sverige är ett av de länder inom OECD som har högst nivå på arbetslösheten bland ungdomar och att den period som ungdomar möter störst problem är den som följer direkt efter gymnasiet. Den stora förekomsten av arbetslöshetsperioder direkt efter gymnasiet kan antyda att övergången mellan skola och arbetsliv kan förbättras. Bilagan lyfter fram svensk och internationell forskning kring vilka faktorer som påverkar avhopp från gymnasiet och vilka faktorer som påverkar övergången mellan skola och arbetsliv. Bilagan beskriver också hur svenska yrkesutbildningar på gymnasiet skiljer ut sig i en internationell jämförelse. Vidare diskuteras möjliga förändringar i yrkesutbildningens utformning som kan leda till att arbetslösheten bland ungdomar minskar.

Bilagan skrivs av fil. dr. Lena Lindahl ämnessakkunnig vid Finansdepartementet och verksam vid Institutet för social forskning (SOFI), Stockholms universitet.

- Forskningsrapport: Den gymnasiala yrkesutbildningen och inträdet på arbetsmarknaden

Genomströmningen inom den högre utbildningen

Denna bilaga syftar till att belysa i vilken utsträckning utdragna universitetsstudier och medföljande försenade universitetsexamina utgör ett problem i Sverige. Bakgrunden är att den genomsnittliga tiden för att påbörja och avsluta akademisk utbildning i Sverige är lång jämfört med andra länder. Bilagan summerar vad vi kan lära oss av internationella erfarenheter samt diskuterar vilka institutionella faktorer som kan tänkas leda till att utbildningar drar ut på tiden. Vidare diskuteras tidigare forskning kring betydelsen av att arbeta parallellt med studierna samt för och nackdelar förknippade med olika möjliga förändringar av t.ex. antagningsregler, terminsavgifter och studiemedel.

Bilagan skrivs av fil. dr. Roope Uusitalo verksam vid Labour institute for economic research, Helsingfors.

- Forskningsrapport: Vad förklarar svenska universitetsstudenters höga examensålder?

Utrikes födda på den svenska arbetsmarknaden

Avsikten med denna bilaga är att ge en översikt av vad vi utifrån svensk och internationell forskning vet om situationen för utrikes födda på den svenska arbetsmarknaden. I bilagan ges en översikt över dagens situation, identifieras olika orsaker till att varför sysselsättningen och arbetskraftsdeltagandet är lägre för utrikes födda och diskuteras hur olika åtgärder kan användas för att förbättra dagens situation. Bland de åtgärder som diskuteras ur ett arbetsmarknadsperspektiv är verksamheten under tiden från ansökan till beslut om uppehållstillstånd, bosättningsbeslutet, introduktionsverksamheten, svenska för invandrare, validering, arbetsmarknadsåtgärder och skolverksamheten för de utrikes föddas barn. Utifrån denna diskussion dras slutsatser om i vilken riktning dessa verksamheter kan behöva förändras för att uppnå en effektiv arbetsmarknadsetablering.

Bilagan skrivs av fil. dr. Stefan Eriksson ämnessakkunnig vid Finansdepartementet och verksam vid Nationalekonomiska institutionen vid Uppsala universitet.

- Forskningsrapport: Utrikes födda på den svenska arbetsmarknaden

Den svenska lönebildningen

Avsikten med denna bilaga är att analysera den svenska lönebildningen. I bilagan belyses hur väl den svenska lönebildningen fungerar, identifieras problemområden och diskuteras eventuella förändringar som kan behöva göras för att mildra dessa problem. Bedömningar görs av i vilken utsträckning dagens lönebildning bidrar till en effektiv allokering av resurser över sektorer och om lönebildningen fungerar bättre för vissa grupper än för andra. Frågor som berörs är: Bör vissa sektorer vara löneledande och i så fall vilka? Vilka faktorer är viktiga när det gäller att avgöra vilka sektorer som ska vara löneledande? Riskerar dagens lönebildning att ge upphov till persistensproblem och hur kan förändringar av institutioner förhindra att sådana problem uppstår?

Bilagan skrivs av professor Nils Gottfries verksam vid Nationalekonomiska institutionen vid Uppsala universitet.

- Forskningsrapport: Fungerar den svenska lönebildningen?

Behöver det svenska anställningsskyddet reformeras - och i så fall hur?

Bilagan analyserar det svenska anställningsskyddet och hur dess utformning påverkar arbetsmarknadens funktionssätt. Det svenska regelverkets styrkor och svagheter diskuteras utifrån lärdomar från ekonomisk teori och tidigare empirisk forskning. Syftet är att klargöra vilka delar, om några, av regelverket som skulle kunna reformeras för att få arbetsmarknaden att fungera bättre. De stora skillnaderna i det svenska regelverket mellan tillfälliga anställningar där regelverket är tämligen flexibelt och tillsvidareanställningar där regelverket i stället ofta betraktas som strikt i internationella jämförelser behandlas särskilt. Slutligen diskuterar författaren olika möjliga reformer samt för och nackdelar med olika möjliga vägval vid utformningen av ett framtida svenskt anställningsskydd.

Bilagan skrivs av Professor Pierre Cahuc verksam vid Ecole Polytechnique i Paris.

- Forskningsrapport: Det svenska anställningsskyddet

Arbetsmarknadseffekter av privatiseringar och avregleringar

Denna bilaga analyserar hur privatiseringar, marknadsutsättningar och avregleringar påverkar arbetsmarknaden. Empirisk analys visar vilka effekter sådana reformer har haft på sysselsättning, lön och frånvaro för olika grupper på den svenska arbetsmarknaden under de senaste 20 åren. Genom att analysera ett brett spektrum av förändringar på olika typer av produktmarknader strävar författarna efter att ge en så komplett bild som möjligt av hur arbetsmarknaden påverkas av hur produktmarknaderna är reglerade. Dessutom kommer bilagan att innehålla en diskussion om vilka marknader som kan komma att förändras i framtiden och vilka effekter detta kan få på arbetsmarknadens funktionssätt.

Bilagan skrivs av Kajsa Hanspers och Lena Hensvik, båda doktorander vid Uppsala universitets nationalekonomiska institution.

- Forskningsrapport: Konkurrens och sysselsättning - en empirisk studie av fem marknader

Strategier för att minska problem med överutnyttjande i socialförsäkringssystemen

Avsikten med denna bilaga är att utifrån internationell forskning sammanfatta och utvärdera vad vi vet om effekterna av åtgärder för att minska problem med moral hazard och överutnyttjande av olika socialförsäkringssystem som sjukförsäkringssystem, förtidspensioneringssystem och arbetslöshetsersättningssystem. Analysen fokuserar framför allt på åtgärder utöver att reducera ersättningsnivåerna och olika åtgärders potential för att reducera motsättningen mellan systemens incitaments- och försäkringseffekter. Inom ramen för bilagan genomförs en ingående analys av olika typer av övervaknings- och sanktionsåtgärder och hur dessa kan implementeras. Vidare diskuteras effekterna av att omfördela ansvaret för sådana åtgärder mellan olika aktörer, till exempel ansvaret för betalning och rehabilitering till arbetsgivarna.

Bilagan skrivs av professor Bas van der Klaauw verksam vid VU universitetet i Amsterdam, Nederländerna.

- Forskningsrapport: Att kombinera socialförsäkringar med incitament till arbete

Arbetslöshetsförsäkringens utformning och effekter på arbetsmarknadens funktionssätt

Denna bilaga avser att analysera vad vi utifrån internationell forskning vet om effekterna av utformningen av arbetslöshetsersättningssystemet. Dessutom analyseras interaktionerna med den aktiva arbetsmarknadspolitiken och systemen för ekonomiskt bistånd. En första fråga som diskuteras är vad vi vet om effekterna av fallande ersättningsnivåer under arbetslöshetsperioden relativt krav på obligatoriskt deltagande i olika typer av aktiveringsåtgärder för arbetslösa. En andra fråga som berörs är vilka implikationer för arbetslöshetsersättningens utformning interaktionen mellan ersättningssystemen och systemen för ekonomiskt bistånd medför. Till exempel diskuteras hur kraven för att kvalificera sig för ersättning bör utformas. En tredje fråga som analyseras är om olika regler bör tillämpas för olika grupper (unga/äldre, låglönegrupper/ höglönegrupper, oerfarna/erfarna arbetare). Nuvarande system ställer till exempel högre krav på aktivitet bland unga och lägre krav på

personer med familjeansvar, och i rapporten diskuteras om sådana skillnader är önskvärda och om grupperna är rätt definierade. En fjärde fråga som berörs är hur ersättningssystemen bör finansieras.

Bilagan skrivs av fil. dr. Konstantinos Tsatsiramos verksam vid IZA i Bonn, Tyskland och professor Jan van Ours verksam vid Tilburgs universitet, Nederländerna

- Forskningsrapport: Arbetsmarknadseffekter av arbetslöshetsförsäkringens utformning

Hur ska deltidsarbetslösheten hanteras?

Denna bilaga studerar förekomsten och konsekvenserna av deltidsarbetslöshet på den svenska arbetsmarknaden. Bakgrunden är att en stor del av undersysselsättningen inte fångas upp av konventionella mått på arbetslösheten. Personer som arbetar i någon utsträckning under en vecka - men färre timmar än vad de önskar - klassificeras som sysselsatta i statistiken samtidigt som de i många fall får arbetslöshetsersättning. Bilagan har två huvudsakliga syften. Dels belyses deltidsarbetslöshetens karaktär utifrån tillgänglig statistik, dels diskuteras olika åtgärder för att påverka deltidsarbetslöshetens omfattning. En fråga som analyseras är hur en optimal arbetslöshetsförsäkring för deltidsarbetslösa bör utformas. En deltidsarbetslös person är i viss mening både arbetslös och sysselsatt, och arbetslöshetsersättning till deltidsarbetslösa kan därför förväntas ha andra effekter än ersättning till heltidsarbetslösa. Detta sker genom utvecklandet av en kvantitativ modell för att studera egenskaperna hos ett optimalt ersättningssystem. Andra frågor som berörs är: Finns det argument för en företagsfinansierad arbetslöshetsersättning för deltidsarbetslösa? Bör arbetslöshetsersättning kunna utnyttjas för "dela på jobben" i samband med driftsinskränkningar?

Bilagan skrivs av professor Bertil Holmlund och doktorand Susanne Ek båda verksamma vid Nationalekonomiska institutionen vid Uppsala universitet.

- Forkningsrapport: Deltidsarbetslöshet och arbetslöshetsförsäkring i Sverige

Från socialbidrag till arbete - hur kan vägen underlättas?

Bilagan analyserar den grupp av arbetslösa som står utanför arbetslöshetsförsäkringen och får sin försörjning från socialbidrag (ekonomiskt bistånd). Hur många som erhåller socialbidrag, hur andelen i bidrag fluktuerar med konjunkturläge och hur arbetet med arbetslösa socialbidragstagare är organiserat i Sverige är exempel på områden som behandlas i bilagan. Författaren diskuterar tänkbara politiska reformer för att öka sysselsättningen bland dem som har socialbidrag och redovisar erfarenheter från Sverige och andra länder av liknande reformer. Bilagan tar också upp problemet med att ansvaret för arbetslösa socialbidragstagare ligger hos kommunerna medan ansvaret för arbetsmarknadspolitiken ligger hos staten. Slutligen diskuterar författaren möjliga förbättringar av det svenska socialbidragssystemet.

Bilagan skrivs av professor Eva Mörk ämnessakkunnig vid Finansdepartementet och verksam vid Nationalekonomiska institutionen vid Uppsala universitet samt Institutet för arbetsmarknadspolitisk utvärdering (IFAU) i Uppsala.

- Forskningsrapport: Från försörjningsstöd till arbete - Hur kan vägen underlättas?

Arbetsmarknadseffekter av det svenska skattesystemet

Denna bilaga presenterar en bred utvärdering av vilken betydelse utformningen av det svenska skattesystemet har för incitamenten till arbete. Bilagan kommer främst att behandla följande frågor: Påverkar jobbskatteavdraget, värnskatten och avdrag för hushållsnära tjänster incitamenten att gå från arbetslöshet till sysselsättning? Har minskade arbetsgivaravgifter vid anställning av unga samt för anställda i regioner med svag arbetsmarknad någon betydelse för sysselsättningen? Vidare diskuteras också betydelsen av tydliga och lättförståeliga regler inom skattesystemet. Bilagan redogör för möjliga förbättringar inom det nuvarande skattesystemet och diskuterar om det finns behov av en mer genomgripande skattereform för att stärka incitamenten till arbete.

Bilagan skrivs av fil. dr. Jukka Pirttilä verksam vid Labour institute for economic research, Helsingfors och fil. dr. Håkan Selin verksam vid Nationalekonomiska institutionen, Uppsala universitet.

- Forskningsrapport: Skattepolitik och sysselsättning: Hur väl fungerar det svenska systemet?

Relaterat

- SOU 2011:11, Huvudbetänkande LU2011
- Pressmeddelande: Långtidsutredningen presenterar förslag för en bättre fungerande arbetsmarknad
- Pressmeddelande: A-kasseersättningen är för låg för de deltidsarbetslösa
- Pressmeddelande: Ökad sysselsättning kräver en återhållsam lönesättning
- Pressmeddelande: Forskningen visar att subventionerad sysselsättning och intensiv förmedling hjälper de arbetslösa
- Pressmeddelande: Långtidsutredningen fokuserar på sysselsättningspolitiken
- Publikation: Välfärdsstaten i arbete - omfördelning och inkomsttrygghet med incitament till arbete
- Publikation: Att skapa arbeten - löner, anställningsskydd och konkurrens (SOU 2010:93)
- Publikation: Vägen till arbete - arbetsmarknadspolitik, utbildning och arbetsmarknadsintegration (SOU 2010:88)

Ladda ner

- Presentationsbilder: Långtidsutredningen 2011 - Huvudbetänkande (ppt 180 kB)
  Finansdepartementet (e-post till departementet) Publicerad 30 november 2009 Uppdaterad 9 juni 2011

Långtidsutredningen 2011, Huvudbetänkande SOU 2011:11

Utgiven: 2 februari 2011
Typ: Statens offentliga utredningar (SOU)
Avsändare: Finansdepartementet Långtidsutredningen

Ladda ner

- SOU 2011:11 Långtidsutredningen 2011, Huvudbetänkande (pdf 2,1 MB)

Sammanfattning

Den centrala frågan för Långtidsutredningen 2011 (LU2011) har varit hur arbetsmarknadens funktionssätt kan förbättras. Syftet har varit att belysa de möjligheter som finns att skapa en arbetsmarknad som i större utsträckning än i dag karaktäriseras av en låg arbetslöshet och

Relaterat

- Pressmeddelande: Långtidsutredningen presenterar förslag för en bättre fungerande arbetsmarknad
- Långtidsutredningen 2011 och tidigare långtidsutredningar

Publicerad 2 februari 2011
Uppdaterad 2 februari 2011

Långtidsutredningen 2008 - LU 2008

Långtidsutredningen 2008 presenterade åtta underlagsrapporter som bilagor samt ett huvudbetänkande där utredningens slutsatser presenterades.

Huvudbetänkande - Långtidsutredningen 2008

Långtidsutredningen 2008 diskuterar de långsiktiga tillväxtförutsättningarna utifrån scenarier över utvecklingen av svensk ekonomi fram till 2030. Utredningen lyfter fram tre trender som kan förväntas få stor betydelse för utvecklingen framöver. Det är den förändrade befolkningssammansättningen med en åldrande befolkning, förändrade efterfrågemönster mot större tjänsteinnehåll och fortsatt internationalisering.

De huvudsakliga slutsatserna i Långtidsutredningen 2008 är att politiken, för att skapa goda tillväxtförutsättningar, bör inriktas på följande:

- Stimulera ett längre arbetsliv
- Verka för god anpassningsförmåga i ekonomin och ökad konkurrens
- Utreda formerna för en ökad privat finansiering av välfärdstjänsterna
- Verka för en internationell klimatpolitik baserad på kostnadseffektiva styrmedel.

Bilagor - Långtidsutredningen 2008

Som underlag för analysen och ställningstagandena i huvudbetänkandet görs ett antal fristående underlagsrapporter - bilagor. Bilagorna skrivs företrädesvis av externa forskare eller av

personer verksamma vid statliga myndigheter, men också av tjänstemän i Regeringskansliet.

Sammanställning av samtliga publiceringar - Långtidsutredningen 2008

- Huvudbetänkande - Långtidsutredningen 2008
- Sveriges ekonomi - Scenarier på lång sikt, SOU 2008:108 (bilaga 1)
- Plats för tillväxt?, SOU 2007:25 (bilaga 2)
- Flyttning och pendling i Sverige, SOU 2007:35 (bilaga3)
- Tjänster utan gränser? - Internationalisering av offentliga sektorns tjänster, SOU 2007:95 (bilaga 4)
- Finansiella sektorn bär frukt - Analys av den finansiella sektorn ur ett svenskt perspektiv, SOU 2008:12 (bilaga 5)
- Timmar, kapital och teknologi - vad betyder mest? En analys av produktivitetsutvecklingen med hjälp av tillväxtbokföring, SOU 2008:14 (bilaga 6)
- Permanent förändring - Globalisering, strukturomvandling och sysselsättningsdynamik, SOU 2008:21 (bilaga 7)
- Välja fritt och välja rätt - Drivkrafter för rationella utbildningsval, SOU 2008:69 (bilaga 8)

Huvudbetänkande - Långtidsutredningen 2008

Betänkandet pekar på ett antal områden som politiken bör fokusera på för att bättre möta framtida utmaningar. Ansträngningar bör inriktas på att stimulera ett senare utträde från arbetsmarknaden såväl som tidigare inträde, verka för en god anpassningförmåga och ökad konkurrens, utreda hur och i vilken omfattning den privata finansieringen av välfärdstjänsterna kan öka samt verka för en internationell klimatpolitik baserad på kostnadseffektiva styrmedel.

Författare: Erik Filipsson, Martin Hill, Albin Kainelainen, Kerstin Krafft, Philip Löf och Lena Unemo, samtliga från Finansdepartementet.

- Huvudbetänkande Långtidsutredningen 2008, SOU 2008:105
- Summary: The Long-Term Survey 2008
- The Long-Term Survey 2008 of the Swedish Economy

Sveriges ekonomi - Scenarier på lång sikt, SOU 2008:108 (bilaga 1)

En central uppgift för Långtidsutredningen är att ta fram långsiktiga scenarier för svensk ekonomi. Scenarierna utgör beslutsunderlag för såväl Regeringskansliet som statliga myndigheter och andra kommittéer. Bilagan presenterar antaganden om och långsiktiga kalkyler - scenarier - av utvecklingen av svensk ekonomi fram till 2030. En samlad bild kan därmed ges av utvecklingen för viktiga makroekonomiska variabler såsom BNP och dess komponenter, produktiviteten, antalet arbetade timmar, de offentliga finanserna med flera. Dessa scenarier utgör såväl bakgrund som illustration till analyserade frågeställningar i utredningen.

Författare: Martin Hill, Philip Löf och Thomas Pettersson, samtliga från Finansdepartementet.

- Sveriges ekonomi - Scenarier på lång sikt, SOU 2008:108 (bilaga 1)

Plats för tillväxt?, SOU 2007:25 (bilaga 2)

Svenska näringslivets ökade integration med andra länder, inte minst inom Europa, kan förväntas få konsekvenser för hur produktion och sysselsättning specialiseras och koncentreras mellan och inom svenska regioner. Bilagan syftar till att beskriva hur den regionala koncentrationen av produktion och sysselsättning inom Sverige har påverkats av den ökade ekonomiska integrationen. I bilagan analyseras om regioners/kommuners branschstrukturer sinsemellan har blivit mer likartad och om koncentrationen av olika sektorer har ökat över tiden. Bilagan analyserar hur tillväxt på lokal och regional nivå påverkas av specialisering och koncentration av produktion samt andra centrala bakgrundsfaktorer såsom utbildningsnivå och geografiskt avstånd. Slutligen diskuteras olika regionalpolitiska strategiers påverkan på den regionala koncentrationen av produktion och sysselsättning.

Författare: Joakim Gullstrand (Lunds universitet och Livsmedelsekonomiska institutet) och Cecilia Hammarlund (Livsmedelsekonomiska institutet)

- Plats för tillväxt?, SOU 2007:25

Flyttning och pendling i Sverige, SOU 2007:35 (bilaga 3)

Teknisk utveckling och ökad internationalisering leder till en ständigt pågående strukturomvandling som kräver rörlighet och flexibilitet på arbetsmarknaden för att sysselsättning och välfärd ska kunna utvecklas på ett gynnsamt sätt. Strukturomvandlingen innebär förändringar i efterfrågan på arbetskraft och dessa förändringar ser olika ut i olika delar av landet. Tillsammans med yrkesmässig rörlighet är geografisk rörlighet centrala mekanismer för en effektiv matchning mellan lediga jobb och arbetssökande, vilket i sin tur är en förutsättning för låg arbetslöshet och god reallöneutveckling.

Bilagan behandlar geografisk rörlighet mellan lokala arbetsmarknadsregioner i Sverige under de senaste decennierna. Arbetskraftens rörlighet belyses ur olika perspektiv och skillnader mellan grupper i arbetskraften analyseras. Faktorer som påverkar arbetskraftens rörlighet diskuteras. Förutom flyttningar analyseras arbetspendling, som visat sig vara en allt viktigare del av rörligheten på arbetsmarknaden. I bilagan analyseras också individers och hushålls inkomstförändringar kopplat till rörligheten. Framtida behov av rörlighet till följd av fortsatt strukturomvandling av svensk ekonomi samt hinder för rörlighet och hur rörligheten kan stimuleras diskuteras.

Författare: Olle Westerlund (Umeå universitet), Kent Eliasson (Umeå universitet och Institutet för tillväxtpolitiska studier) och Johanna Åström (Umeå universitet)

- Flyttning och pendling i Sverige, SOU 2007:35

Tjänster utan gränser? - Internationalisering av offentliga sektorns tjänster, SOU 2007:95 (bilaga 4)

Ökad internationalisering kan skapa nya förutsättningar även för sådana delar av ekonomin som tidigare inte har utmärkt sig för att vara utsatt för någon omfattande internationell konkurrens. Ett sådant område är den del av tjänstesektorn som i dag karaktäriseras av ett betydande offentligt åtagande, dvs. offentligt producerade eller

offentligt finansierade tjänster. Efterfrågan på flertalet av dessa tjänster kan förväntas öka betydligt framöver vilket reser frågan hur denna efterfråga ska kunna tillgodoses. I bilagan ges en utförlig beskrivning av hur långt internationaliseringen i dag sträcker sig inom framför allt vård- och omsorgssektorn samt inom utbildningssektorn. Förutom handel över nationsgränser i olika former belyses även omfattningen av direktinvesteringar inom dessa sektorer. Bilagan belyser Sverige både som importör och exportör av sådana tjänster.

I bilagan analyseras olika faktorer som påverkar möjligheten för ökad internationalisering av de offentliga tjänsterna, såsom t.ex. handelshinder, tjänsternas karaktär och graden av avreglering. I ett framåtblickande avsnitt görs en analys av hur utvecklingen kan förväntas bli framöver. En diskussion förs kring möjligheterna att öka importen och exporten samt direktinvesteringarna inom det offentliga tjänsteområdet. I det sammanhanget berörs även olika åtgärder som skulle kunna stimulera till en ökad handel även inom denna del av tjänstesektorn.

Författare: Statskontoret

- Tjänster utan gränser? - Internationalisering av offentliga sektorns tjänster, SOU 2007:95

Finansiella sektorn bär frukt - Analys av den finansiella sektorn ur ett svenskt perspektiv, SOU 2008:12 (bilaga 5)

Finansiella sektorn bidrar till ekonomisk utveckling och tillväxt på flera sätt:
- som förmedlare av sparande till nya investeringar,
- genom att tillhandahålla en effektiv hantering av betalningsströmmar och finansiell risk i företagen samt
- som en mekanism för att utvärdera olika investeringsalternativ.

Eftersom den finansiella sektorn som sådan än så länge är relativt orörlig över nationsgränserna har dess kvalitet också betydelse för ett lands tillgång på kapital och därmed för landets internationella specialiseringsmönster. Den finansiella sektorn är också en allt viktigare hushållstjänst och dagens medborgare är i flera avseenden beroende av en väl fungerande finansiell sektor; som försäkringstagare, aktieägare och som låntagare eller långivare. Bilagan kartlägger den finansiella sektorns betydelse för utvecklingen av svensk ekonomi på lång sikt. Uppkomsten och betydelsen av s.k. finansiella centra diskuteras.

Författare: Niclas Alsén (Finansdepartementet)

- Finansiella sektorn bär frukt - Analys av den finansiella sektorn ur ett svenskt perspektiv, SOU 2008:12

Timmar, kapital och teknologi - vad betyder mest? En analys av produktivitetsutvecklingen med hjälp av tillväxtbokföring, SOU 2008:14 (bilaga 6)

Vid analyser av ekonomisk tillväxt på längre sikt är produktivitetstillväxten central. I bilagan analyseras hur stor del av produktivitetstillväxten som beror på insatsen av arbete och kapital samt betydelsen av teknisk utveckling. Arbetskraftens sammansättning när det gäller utbildning, ålder, kön och ursprung analyseras. Genom att kombinera data från SCB:s befolkningsprognos med data över utbildningsnivå, branschtillhörighet och lönenivå kan framskrivningar av arbetsproduktiviteten göras. Betydelsen av arbetskraftens sammansättning när det gäller utbildningsnivå för

arbetsproduktivitetens framtida utveckling diskuteras.

Författare: Konjunkturinstitutet

- Timmar, kapital och teknologi - vad betyder mest? En analys av produktivitetsutvecklingen med hjälp av tillväxtbokföring, SOU 2008:14

Permanent förändring - Globalisering, strukturomvandling och sysselsättningsdynamik, SOU 2008:21 (bilaga 7)

Sambanden mellan globalisering, strukturomvandling och sysselsättningsdynamik studeras i denna bilaga. Strukturomvandling kan uppstå till följd av t.ex. ökad internationell eller inhemsk konkurrens, teknologisk utveckling och förändringar i konsumenters efterfrågemönster. När strukturomvandling leder till omstrukturering av produktionen och förändringar i personalstyrkan, kan det innebära att arbetstagare friställs från sina arbeten. I vissa fall leder strukturomvandling och ökad konkurrens till att företag lägger ned sin verksamhet. I denna bilaga studeras sysselsättningsdynamiken till följd av strukturomvandlingen, dvs. summan av skapade och försvunna arbetstillfällen, i olika branscher. Omfattningen av friställningar och nedläggningar samt om vissa typer av företag (eller arbetsställen) är överrepresenterade vid denna typ av förändringar av företagens arbetsstyrka studeras. Hur olika grupper av arbetstagare påverkas av friställningar till följd av neddragningar i verksamheten, analyseras. I bilagan analyseras också vilka konsekvenser friställningar/ nedläggningar medför för arbetstagarens arbetsmarknadssituation och inkomstutveckling. Mot bakgrund av analysen förs en diskussion om hur olika politikområden bidrar till att understödja omställningen i samband med strukturomvandling.

Författare: Institutet för tillväxtpolitiska studier

- Permanent förändring - Globalisering, strukturomvandling och sysselsättningsdynamik SOU 2008:21

Välja fritt och välja rätt - Drivkrafter för rationella utbildningsval, SOU 2008:69 (bilaga 8)

Ungdomars utbildningsval är ett av de viktigaste valen i livet med implikationer för såväl den enskildes framtida arbetsliv och levnadsvillkor som hela landets utveckling. Kunskapen om vilka faktorer som ligger bakom dessa val är begränsad. Bilagan syftar till att närmare analysera ungdomars val av utbildning med avseende på utbildningens nivå (tid i utbildning), inriktning och ort. Dessutom görs en analys avseende olika socioekonomiska variablers betydelse för utbildningsvalet. Särskild vikt läggs vid vilken betydelse framtida inkomster har för hur länge individerna väljer att studera och vilken inriktning på sina studier de väljer. I uppdraget ingår att analysera inkomsteffekter av val av utbildningsort mot bakgrund av behovet av att förbättra informationen till yngre personer som står i begrepp att välja utbildning.

Författare: Nikolay Angelov och Per Johansson (Uppsala universitet och Institutet för arbetsmarknadspolitisk utvärdering, IFAU), samt Louise Kennerberg (Institutet för arbetsmarknadspolitisk utvärdering, IFAU).

- Välja fritt och välja rätt - Drivkrafter för rationella utbildningsval, SOU 2008:69

Finansdepartementet (e-post till departementet)
Publicerad 16 november 2009
Uppdaterad 16 november 2009

Långtidsutredningen 2008 SOU 2008:105

Utgiven: 24 november 2008
Typ: Statens offentliga utredningar (SOU)
Avsändare: Finansdepartementet
Långtidsutredningen
Ladda ner

- Långtidsutredningen 2008 Huvudbetänkande, SOU 2008:105 (pdf 2,6 MB)

Sammanfattning

Långtidsutredningen har som syfte att utgöra ett underlag för den ekonomiska politiken och att skapa debatt kring politikens utformning. Den ska också ge en samlad bild av den ekonomiska utvecklingen på lång sikt. Utredningen utarbetas av tjänstemän vid Finansdepartementet och departementsledningen har inte tagit ställning till innehållet. Långtidsutredningen 2008 består av ett huvudbetänkande och åtta fristående bilagor.

De huvudsakliga slutsatserna i Långtidsutredningen 2008 är att politiken, för att skapa goda tillväxtförutsättningar, bör inriktas på följande:

- Stimulera ett längre arbetsliv.
Ansträngningar bör inriktas på att öka effektiviteten i utbildningssystemen och främja ett senare utträde ur arbetsmarknaden, vid sidan om det arbete som redan bedrivs för att minska utanförskapet.

- Verka för god anpassningsförmåga i ekonomin och ökad konkurrens.
Politiken bör ha en bred ansats för att förbättra anpassningsförmågan. Konkurrensen, inte minst den internationella, bör främjas. Särskilt angeläget är det i de delar av tjänstesektorn där konkurrensen begränsas i dag.

- Utreda formerna för en ökad privat finansiering av välfärdstjänsterna.

En ökad efterfrågan på höjd kvalitet i välfärdstjänsterna kommer inte kunna mötas inom ramen för nuvarande system. En brett sammansatt utredning bör tillsättas för att lämna förslag om ett långsiktigt stabilt finansieringssystem för välfärdstjänsterna.

- Verka för en internationell klimatpolitik baserad på kostnadseffektiva styrmedel.

Tillvarata de möjligheter som finns inom ramen för Kyotoprotokollet med dess flexibla mekanismer och verka internationellt för en utvidgning av systemet.

Relaterat

Pressmeddelande: Långtidsutredningen pekar på viktiga åtgärder för god tillväxt på lång sikt
Visa ordförklaringar

Publicerad 28 november 2008
Uppdaterad 28 november 2008

DN 9 maj 2012:

Om EU“Krisen handlar om demokrati”

“Samarbetet i EU bygger på en metod som introducerades av Frankrikes utrikesminister Schuman. Den innehåller ett demokratiskt glapp som förklarar en del av Europas pågående kris.”

“Vad skulle Robert Schuman säga om dagens europeiska kris? Jo, han skulle nog förstå en hel del.

När Frankrikes utrikesminister den 9 maj 1950 kallade till presskonferens i Paris visste han att planen för kol- och stålindustrin i Europa innebar ett stort och känsligt steg ut i det okända.

Schuman introducerade ett helt nytt sätt att fatta övernationella beslut. Förslaget innebar att Frankrike och Västtyskland frivilligt skulle lämna bort en bit nationellt självbestämmande. I stället skulle bindande beslut fattas tillsammans. Överstatliga institutioner och en domstol skulle övervaka och se till att reglerna följdes.

På så sätt skulle de franska och tyska kol- och stålindustrierna växa ihop och produktionen inte längre vara nationell. Aldrig mer skulle länderna vilja – och inte heller kunna – ta till vapen mot varandra. Sättet att samarbeta skulle dessutom spridas till allt fler områden i Europa, hoppades den franske utrikesministern.

Så blev det också. Efter mer än sextio år är grunden för samarbetet i EU nästan densamma som på Schumans tid. Tack vare hans plan har den europeiska kontinenten blivit allt mer enad och fredlig.

Det fanns dock en konflikt inbyggd i den överstatliga unionen ända från början, och det visste Schuman.

Att begränsa medlemsstaternas suveränitet var ingen liten sak, ens för honom. Den konservative och djupt troende kristdemokraten värnade om nationen och hans medarbetare har berättat att han därför tvekade in i det sista inför presskonferensen den 9 maj.

Även den nya beslutsmetoden innehöll ett problem. Det påpekade Storbritannien som liksom andra europeiska länder bjöds in att delta i den nya fransk-tyska unionen.

Regeringen i London hade en konkret fråga: Om den nya kol- och stålunionen vill lägga ned en brittisk kolgruva, vem tar då det politiska ansvaret för beslutet?

Ingen har ännu lyckats ge ett tillräckligt bra svar på den frågan.

Ända från början har alltså Schumans skapelse, som utvecklades till EU, varit en säregen organisation. Unionen är varken en stat eller en internationell organisation, har inga fasta gränser och utvecklas successivt i takt med tiden. Ministrarna flyger till Bryssel och fattar gemensamma beslut, men det politiska mandatet får de på hemmaplan.

Det har skrivits hyllmeter om detta demokratiska underskott. En hel del har också gjorts för att fylla igen gapet. De folkvalda i Europaparlamentet har fått mer att säga till om vilket gör beslutsfattandet på EU-nivå mer öppet och demokratiskt. Nationella parlament har fått mer insyn och möjlighet att granska unionens nya lagar.

Ändå finns sprickan kvar. Euron och valutaunionen gör den dessutom tydligare än förr.

Ganska länge handlade besluten om kvoter, tullar och handelsavtal och märktes knappt i vardagen. Men i dag påverkar de kärnan i medlemsländernas ekonomiska politik, och därmed mycket påtagligt den nationella demokratin.

Men missnöjda medborgare kan inte rösta bort Bryssel. Politiskt ansvar kan bara utkrävas i nationella val, och även om det väljs en ny regering måste landet följa de gemensamma lagarna.

Den pågående europeiska krisen handlar därför inte enbart om ekonomi, utan lika mycket om demokrati. Om EU ska överleva krävs förstärkning av öppenheten och folkstyret, både nationellt och på unionsnivå. De nationella politiska ledarna måste också förklara och försvara det de är med om att göra gemensamt.

Unionen kommer aldrig bli en fullt genomförd demokratisk statsbildning, med vald regering, gemensamma skatter och försvar. Därför är Schumans arv, trots den demokratiska sprickan, värt att försvara och utveckla. Att självständiga demokratiska stater går samman, men ändå består, och försöker lösa gemensamma problem tillsammans är i själva verket ett modernt sätt att samarbeta.

De överstatliga reglerna borde dessutom förstärkas när det gäller mänskliga fri- och rättigheter. Med tanke på alla extrema partier som för närvarande går framåt i Europa i krisens spår är det skönt att medlemsländerna inte kan göra precis som de vill.

Annika Ström Melin
annika.strom-melin@dn.se “

DN 11 maj 2012:

“EU:s år för medborgarna riskerar bli nytt jippo”

“Europadagen i onsdags firades med sedvanlig tystnad i Sverige. Precis som traditionen bjuder förekom inga stora ceremonier som påminde om att det var den 9 maj 1950 som fransmannen Robert Schuman presenterade sin unika plan för ett samarbete mellan de tidigare ärkefienderna Tyskland och Frankrike och som gjorde framtida krig i Europa omöjliga.

På EU-kommissionens hemsida försökte man pumpa upp Europadagen genom att jämföra ”den revolutionerande storheten” i Schumanplanen med om ett liknande fredsinitiativ i dag skulle tas mellan israeler och palestinier, mellan serber och bosnier, mellan tutsier och hutuer.

Men fredstanken har aldrig berört oss i Sverige på samma sätt som i Centraleuropa. Kanske är det så som den tidigare EU-kommissionären Margot Wallström förklarade i en intervju som jag nyligen gjorde för DN Söndag att vi aldrig har tagit detta på allvar i vårt land eftersom vi inte riktigt vet vad ett krig innebär. Vi har inte några inramade foton hemma på spiselkransen med anhöriga som dödades under andra världskriget. Det har många familjer i Belgien och Frankrike.

I Kungsträdgården var vi ett hundratal huttrande åskådare som var med om arrangemangen kring Europadagen 2012. Centrum för firandet var en undanskymd scen under ett av de utblommade körsbärsträden. Vid sidan fanns ett 20-tal partytält med turist-information och lokalt producerat tilltugg från de EU-länder som var mest på hugget. På scenen turades artister från dessa nationer om att sjunga låtar som

vore de hämtade från Eurovisionsschlagerfinalen. EU reducerades till ett jippo där euroturismen och eurokulturen stod i centrum.

När jag var korrespondent i Bryssel fanns det folk inom EU som trodde stenhårt på att fler jippon skulle göra unionen mer älskad. Förslag fanns på att göra Europadagen till en gemensam europeisk helgdag. Eller att införa ett gemensamt EU-körkort, ett gemensamt EU-pass, en europeisk tv-kanal, ett EU-lotteri och att EU-länderna skulle ha gemensamma lag i olika idrottsgrenar.

Av detta blev som tur var intet.

Grundproblemet som hela tiden skaver kallas för ”det demokratiska underskottet”, som är EU:s kodord för att beskriva den odemokratiska ordningen att utse EU-kommissionärer. Och detta kan inte lösas med några jippon.

I onsdags trumpetade EU:s medborgarskapskommissionär Viviane Reding ut att hon under tre månader nu skulle inleda ”det bredaste offentliga samrådet” i EU:s historia och fråga oss medborgare vad vi anser om framtiden och vad vi tycker att EU borde göra för oss. Hon påminde samtidigt om att EU utsett år 2013 till ”EU-medborgarnas år”, ett år som hon tillägnat oss medborgare, våra rättigheter och våra idéer.

Man tackar särskilt. Detta verkar bara vara ännu ett jippo. Alla år måste förstås vara ”medborgarnas år” om EU ska fortsätta att – trots alla kriser – vara världshistoriens kanske mest ambitiösa och framgångsrika exempel på frivilligt och fredligt internationellt samarbete.

Clas Barkman
clas.barkman@dn.se “

DN 12 maj 2012:

“Det går utför med vårt Europa”

“Globaliseringen ställer Europa inför krav på omfattande modernisering. Det som var en ekonomisk kris har blivit en politisk.”

“När det avgörs vem som ska bli Frankrikes nästa president blir Europa knappast ens omnämnt, ungefär som en släkting från landet man skäms för. När politikerna i Grekland vänder sig till sina väljare finns Europa visserligen med, men som spottkopp och som skyldigt till den egna nationens misär. Ingenstans vinner man längre röster på att värva för Europa som allas vårframtid.

Europa i gestalt av EU har förstås alltid varit svårt att älska. Dock glömmer vi gärna att det i annan gestalt bara är föremål för gräl kring stambordet eller för en och annan akademisk träta. Det europeiska projektets charm är diskret, dess landvinningar ofta svåra för européerna att identifiera, än mindre att oförmedlat uppskatta.

Yngre generationer förstår inte ens projektets raison d’être eftersom de bara känner till krig som datorspel eller som något som händer på platser man i bästa fall möjligen hört talas om. Redan Jugoslavien är stenålder och har följdriktigt upphört att existera också i sinnevärlden. Europaprojektet har ofta haft problem med sitt varumärke och saknar som bekant fortfarande telefonnummer. Också mejladress. Twittra kan Europa inte.

Ingenting av detta är därför nytt. Mer illavarslande är att vad Europa ändå kunnat leverera som konkret hårdvara i dag är utsatt för direkt attack: det gäller den gemensamma valutan, euron, liksom Schengenavtalet, européernas rätt att röra sig fritt fram och tillbaka över gränser utan kontroller. Både euron och Schengen står för ”mer” Europa, men som numera raskt undermineras av en utveckling mot allt ”mindre”

Europa, denna européernas växande förkärlek för navelskådande och renationalisering.

Det europeiska projektet kan uppfattas som ett jättelikt moderniseringsprogram fött ur vånda.Självfallet inte det första i Europas historia. Redan Napoleon tvingade med svärd i hand de feodala, kurfurstliga och provinsiella småstaterna i Europas centrum till en modernisering som så småningom skulle bli till Tyskland. Men för detta krävdes bland mycket annat enhetlig rättskipning, tull-, tids- och valutaunioner liksom rivna gränsbommar.

Först skapades ett större och för framtiden rustat kärnland i Europas mitt. Nationalhymnens ”Deutschland, Deutschland über alles” handlar inte om hybris gentemot resten av världen utan är den nyktra bekännelsen till denna nya gemenskap på bekostnad av det gamla småstateriet. På liknande sätt tog sig Europa samman efter Hitler för att ur diktatur och världskrig skapa en demokratisk och större gemenskap. Efter kommunismens fall kunde Östeuropa ansluta sig.

Och nu ställer globaliseringen Europa för tredje gången inför samma krav på omfattande modernisering. Ännu har européerna inte riktigt förstått det, kanske därför att uppfordran till modernisering denna gång ingenting har med vare sig svärd eller pansarvagnar att göra. Men det är egentligen den enda skillnaden. Ty också denna gång måste vi – och nu alla européer – bestämma oss för om vi vill anpassa oss eller ej till en omvärld som håller på att byggas om i rasande fart. Europas kris handlar om just detta.

Själva krisen kan förstås av optimisten uppfattas som ett tillstånd av födelsevåndor – och av pessimisten som att Europa denna gång inte kan eller vill anta utmaningen. Alltså chans eller undergång? Men realisten kan åtminstone konstatera att vad som för bara något år sedan fortfarande var en ekonomisk kris nu blivit en politisk.

För det talar inte så mycket de europeiska regeringar som faller som käglor utan framför allt de extremister och populister som överallt marscherar upp. I stället för Europa talar de om den egna nationen, vill stänga och inte öppna gränser och ser den Andre – vare sig det nu rör sig om invandrare eller minoriteter – som oönskad. Dessa extremisters ”program” är antimodernistiskt, antieuropeiskt och oroande framgångsrikt. I några europeiska parlament, som det grekiska eller ungerska, har fascistiska partier redan tagit plats.

Till ett begrepp som kris hör också att utrymmet för just politik krymper. Den verktygslåda som Europas politiska klass besitter är oroväckande tom: i den finns numera mycket litet av verktyg, av pengar eller idéer, och ingen kompass. I stället vill man i morgon, helst i dag, omförhandla vad man enades om igår. Men det är dekadens. Mindre sparande och mer tillväxt är det nya mottot. Men varifrån skulle pengarna komma? Grekerna vill ha kvar euron samtidigt som de gör allt vad de kan för att i praktiken avskaffa den. Eller de funderar på att välja en gång till eftersom vad man just valt fördjupar i stället för mildrar krisen.

Ändå vore det alltför enkelt att skylla allt på oansvariga politiker som lurat sina väljare. Vi europeiska väljare är inte en skock oskyldiga får. Folket – den grova lymmeln, som Heinrich Heine skriver – har därför sin del av ansvaret och har i åratal föredragit att rösta fram politiker som lovat guld och gröna skogar eller att äta kakan och ändå få behålla den.

Ty till demokratins baksida hör att man med en valsedel också kan svära sig fri från personligt ansvar. Och riktigt illa kan det gå när man som i Europa hellre ägnar sig åt hedonism och protest än åt reformer och modernisering.

Richard Swartz richard.swartz@chello.at”

Från regeringens hemsida 15 maj 2012:

Sverige och EU

EU-medlemskapet innebär att Sverige är delaktigt i EU:s arbete och har möjlighet att påverka de beslut som fattas. Här kan du läsa mer om regeringens roll i EU-samarbetet, hur EU styrs och om hur man kan påverka beslutfattandet.

Sverige är medlem av Europeiska unionen (EU) sedan den 1 januari 1995. Det innebär bland annat att vissa beslut som tidigare fattades i Sveriges riksdag, numera fattas gemensamt tillsammans med övriga EU-länder. Det gäller till exempel regler för handel med länder utanför EU, regler för stöd till jordbruk och landsbygdsutveckling och kvoter för hur mycket fisk som får fiskas i Östersjön varje år. Lagstiftning som rör skatter, sjukvård, utbildning med mera påverkas inte av EU-samarbetet.

Regeringens roll i EU-arbetet

Regeringens roll i EU-arbetet består i att företräda Sverige i Europeiska rådet och Europeiska unionens råd, som ofta kallas ministerrådet. Statsministern har också det övergripande ansvaret för utvecklingen och samordningen av Sveriges EU-politik.

Hitta rätt och påverka i EU

Det finns olika kanaler att använda för den som vill veta mer om EU, få bättre insyn i en viss fråga och påverka beslutsfattandet.

För att få veta mer om utvecklingen inom ett visst politikområde, kontaktar man i första hand ansvarigt departement. Du kan också kontakta departementens handläggare vid EU-representationen i Bryssel, som är Regeringskansliets förlängda arm i EU.

EU:s institutioner nås via EU:s gemensamma webbportal "Europa". Europeiska kommissionen och Europaparlamentet har informationskontor i Sverige som även har egna webbplatser.

EU-upplysningen har riksdagens uppdrag att ge opartisk information om aktuella EU-frågor och om EU-arbetet i den svenska riksdagen. EU-upplysningen ger också råd och vägledning till EU:s institutioner, beslutsprocesser, fördrag och rättsakter, historik med mera.

Relaterat

- Sveriges ordförandeskap i EU andra halvåret 2009
- Följ regeringens arbete i EU
- EU-representationens startsida

Externa länkar

- EU-upplysningens webbplats
- Webbportalen Europa
- Webbplats för Europeiska kommissionens representation i Sverige
- Webbplats för Europaparlamentets kontor i Sverige

Sverige och EU

- Så styrs EU - EU:s institutioner
- Lagstiftning i EU
  Har inte undermenyer
- EU:s grundfördrag
  Har inte undermenyer
- Sveriges representation i olika EU-organ
- Sveriges väg till EU-medlemskap
  Har inte undermenyer
- Sveriges roll i EMU och euro-samarbetet

Från regeringens hemsida 15 maj 2012:

Internationellt samarbete: Sverige och FN

Sverige blev medlem i FN 1946, året efter det att organisationen bildadats. Sedan dess har ett aktivt engagemang i FN utgjort en hörnsten i svensk utrikespolitik. Sverige är en av de största bidragsgivarna till FN och ett av de länder som uppfyller FN:s biståndsmål om 0,7 procent av BNI.

Sveriges regering, med ett brett stöd i riksdagen, ser det multilaterala samarbetet som det viktigaste instrumentet för att komma till rätta med de stora överlevnadsfrågorna. Denna uppgift kräver ett starkt FN och ett nära samarbete med regionala och andra organisationer.

Sverige har deltagit i flertalet fredsbevarande operationer sedan 1960-talet. Mer än 70 000 svenskar har gjort FN-tjänst genom åren och åtskilliga svenskar har arbetat som FN-medlare.

Sverige verkar inom ett brett spektrum av FN:s och dess fackorgans arbetsområden. Vi har funnits bland initiativtagarna till viktiga sakfrågor som dödsstraffets avskaffande, barns rättigheter, avskaffande av apartheid, tortyrkonventionen, liksom inom områden som nedrustning, miljö och narkotikabekämpning.

Vår säkerhet förutsätter ett starkt FN

Sveriges starka stöd till FN är det främsta uttrycket för våra ansträngningar att värna internationell fred, säkerhet och utveckling. Bara FN har den bredd och den legitimitet som krävs för den globala säkerheten. FN är ett oumbärligt forum, en oumbärlig normbildare och en garant för folkrätten anser regeringen.

Vid tre tillfällen har Sverige varit medlem i FN:s säkerhetsråd: 1957-58, 1975-76 och 1997-98.

Drygt två miljarder kronor till FN budgetåret 2001/02

Sverige är en av de största bidragsgivarna till FN. Vår obligatoriska andel i budgeten uppgår till 1,035 procent. Utöver detta ger Sverige varje år omfattande frivilliga bidrag till FN:s fackorgan, utvecklingssamarbete och humanitära insatser. Vårt samlade stöd till FN-systemet uppgick till drygt 2 miljarder kronor under budgetåret 2001/02.

Sverige betonar traditionellt vikten av kostnadseffektivitet inom FN:s budget. Genom att framhålla behovet av ökad samordning mellan olika delar av FN-systemet vill Sverige att FN ska bli bättre på att utnyttja de knappa resurserna och förbättra kvaliteten på verksamheten. Beslut om omfördelningar, nedläggning av föråldrad verksamhet och tidsbegränsningar för program är nödvändiga för att FN ska kunna satsa resurser på framväxande, prioriterade frågor inom existerande budgetramar.

Svenskar i FN

Enskilda svenskar har med framgång tjänat FN i olika funktioner. Dag Hammarskjöld var FN:s generalsekreterare 1953-1961. Den förste FN-medlaren var Folke Bernadotte. Efter honom har flera andra svenskar haft medlaruppdrag: Gunnar Jarring, Olof Rydbeck, Olof Palme och Jan Eliasson. Andra som de senaste åren haft framträdande positioner inom FN är Jan Mårtensson, Rolf Ekéus, Carl Bildt, Hans Corell och Hans Blix.

Relaterat

Regeringens FN-politik

Externa länkar

FN:s webbportal

Internationellt samarbete

FN:s organisationer och program

El-, gas-, värme-, vatten- hygienförsörjning

Sven Wimnell 30 november 2010 :
En fortsättning på omr 36-39zf. Klassifikationssystemet, samhällskunskapen, partierna, skatterna, s-problemen, framtids-planeringen, hälsa och jämlikhet mm.
http://wimnell.com/omr36-39zg.pdf

Innehåller bl a:

Sid område

365 644 El-, gas-, värme-, vatten- hygienförsörjning o d.
Rapport från UNDP: 2006 -
Svensk sammanfattning av rapporten
Förord
Bortom bristen på vatten: Makt, fattigdom och den globala vattenkrisen.
Vad är WaterAid?
WaterAid i Sverige Vatten Sanitet Hygien
Ringar på vattnet i Mali
Vi stödjer Bangladesh
407 Katastrof i Pakistan

Sidorna 395-397:

Millenniemålen

Åtta mål som samtliga av FN:s medlemsstater och minst 23 mellanstatliga organisationer har enats om att försöka uppnå till år 2015. Målen bestämdes under FN:s millennietoppmöte i september 2000. Nedan finner du vad dessa målen innebär men också hur vart och ett av millenniemålen har kopplingar till det WaterAid gör. Rent vatten och sanitet har en avgörande koppling till att lyckas nå många av de målen man gemensamt har satt upp. År 2015 är det tänkt att flera av dessa mål ska vara uppnådda något som ser allt mer avlägset ut.

Snabblista över Millenniemålen

1. Att extrem fattigdom och svält ska utrotas
2. Att alla barn ska gå i skolan
3. Att jämställdheten ska öka och kvinnors ställning stärkas
4. Att minska barnadödligheten
5. Att uppnå en bättre mödravård och minskad mödradödlighet
6. Att stoppa spridningen av HIV/AIDS, malaria och andra sjukdomar
7. Att säkerställa en miljömässigt hållbar utveckling
8. Att utveckla ett globalt partnerskap för utveckling

1 Att extrem fattigdom och svält ska utrotas:

→ Andelen människor som lever på mindre än en dollar om dagen ska halveras från 1990 till 2015
→ Andelen människor som går hungriga ska halveras från 1990 till 2015
→ Tillgången till mat för de som hungrar ska ökas.
Kopplingen till bristen på rent vatten och sanitet:
♥ Tid och energi går åt till att leta och hämta vatten
♥ Undernäring och sjukdom leder till kostnader, sämre produktivitet och lägre inkomster
♥ Vatten är en viktig faktor för självhushåll, jord- och djurbruk, industrier etc
♥ Investering i vatteninfrastruktur minskar riskexponering och katalyserar utveckling
♥ Ekosystem - hållbar utveckling.

2 Att alla barn ska gå i skolan:

→ Alla, såväl pojkar som flickor, ska få utbildning i grundskola
→ Insatser för bättre kvalité på utbildningen ska genomföras.
Kopplingen till bristen på rent vatten och sanitet:
♥ Inlärningssvårigheter och hög frånvaro pga diarré och parasitsjukdomar
♥ Flickor ofta ombedda att stanna hemma för att hjälpa till med vattenhämtning och tillsyn av sjuka
♥ Frånvaro och avhopp av flickor i skolor utan avskilda toaletter.

3 Att jämställdheten ska öka och kvinnors ställning stärkas:

→ Utbildningsskillnader beroende på kön ska elimineras. Helst före 2005 och inte senare än 2015.
Kopplingen till bristen på rent vatten och sanitet:
♥ Kvinnor och flickor utsätts för sexuella trakasserier när avlopp och sanitet saknas
♥ Kvinnor i rurala områden kan ägna upp till 25% av sin tid till vattenhämtning
♥ Frigjord tid ger möjlighet till inkomstgenererande verksamhet och bättre jämlikhet
♥ Decentralisering kan ge kvinnor en större roll inom lokala organisationer.

4 Att minska barnadödligheten:

→ Dödligheten bland barn under fem års ålder ska minska med två tredjedelar.
Kopplingen till bristen på rent vatten och sanitet:
♥ Diarré - kolera och dysenteri dödar mer än 2 miljoner barn per år
♥ Vattenburna masksjukdomar drabbar miljontals barn
♥ Förorenat vatten gör mjölkersättning skadlig
♥ Dålig hygien hälsofarligt vid havandeskap och förlossning.

5 Att uppnå en bättre mödravård och minskad mödradödlighet:

→ Mödradödligheten ska minskas med tre fjärdedelar.
Kopplingen till bristen på rent vatten och sanitet:
(samma som mål nummer 4, se ovan)

6 Att stoppa spridningen av HIV/AIDS, malaria och andra sjukdomar:

→ Ökningen av antalet hiv/aids-smittade ska stoppas, och antalet smittade ska minskas
→ Ökningen av antalet sjuka i malaria och andra sjukdomar ska stoppas, och antalet smittade ska minskas.
Kopplingen till bristen på rent vatten och sanitet:
♥ Tillgång till rent vatten och sanitet är viktigt för hygien och sjukvård - inte minst HIV/AIDS
♥ Bättre hälsa, livsmedelsförsörjning och hushållsinkomst minskar riskerna att bli HIV-smittad - även mottaglighet för en rad andra sjukdomar
♥ Bättre vattenresursförvaltning - sämre förutsättningar för malariamyggor, bilharzia, denguefeber m.m.

7 Att säkerställa en miljömässigt hållbar utveckling:

→ Principer om hållbar utveckling ska integreras i ländernas politik
→ Andelen människor som saknar tillgång till rent vatten och sanitet skall halveras före 2015
→ Livsvillkoren för minst 100 miljoner människor som lever i slumområden skall ha förbättrats före 2020.
Kopplingen till bristen på rent vatten och sanitet:
♥ En minskning av kontamininering från avföring och avloppsvatten
♥ Bättre hälsa kopplat till en minskning av fattigdom vilket i sin tur ger mindre belastning på naturtillgångarna.

8 Att utveckla ett globalt partnerskap för utveckling:

→ Ett globalt handelssystem som är öppet och rättvist, och som tar hänsyn till de fattigaste ländernas intressen, ska utvecklas
→ Ett samarbete med läkemedelsindustrin för att se till att människor i utvecklingsländer får tillgång till livsnödvändiga mediciner ska utvecklas
→ Ett samarbete med den privata sektorn för att göra nyttan av ny teknologi tillgänglig för alla ska utvecklas
→ Biståndet ska höjas till minst 0,7 procent av ländernas BNI (Bruttonationalinkomst).
Kopplingen till bristen på rent vatten och sanitet:
♥ Rättvisare handelsvillkor underlättar export av vattenbaserade produkter - pro-poor growth
♥ Investeringar i (småskalig) infrastruktur och vattensektorreformer välfärdsgrundande – fattigdomsbekämpning
♥ De minst utvecklade länderna mycket beroende av vatten och sårbara för vattenrelaterade katastrofer.

Anförande vid 1 maj 2012. Stefan Löfvens tal vid Götaplatsen i Göteborg 1 maj 2012.

Det talade ordet gäller
Mötesdeltagare, demonstranter,
det känns fantastiskt att stå framför er här idag. Jag kan faktiskt erkänna att jag flera gånger gått upp för den här avenyn, och drömt om vilken otrolig känsla det vore att tala här.
Och nu är vi här. Passa på att se er omkring, och se både gamla och nya vänner som precis som ni kommit hit idag för att demonstrera för vad vi vet är rätt.
Det här är samling, gemenskap, värme. Det här är styrka.
Det här är första maj i Göteborg.

* * *

Vänner,
Västra Götaland har tagit sig igenom mycket de senaste åren. Jag reste runt bland många företag i mitt tidigare fackliga uppdrag under krisen 2008-2009. På Volvo Personvagnar samlades fackklubben och jag i ett rum för att gå igenom turordningslistan med namnen på alla de människor som skulle sägas upp.
Och vi satt där, och på väggen visades namn efter namn. Och vi visste, att bakom varje namn fanns en människa, en familj.
Där fanns människors liv och framtidsdrömmar. Namn efter namn, efter namn.
Det kändes som det aldrig skulle ta slut. Frågan som hängde i luften var: Vad ska det bli av det här? Jag kände förtvivlan.

Och jag vet att regeringen hade kunnat göra så mycket mer för de människorna som vi såg radas upp framför oss då. Den nonchalans som vi möte från den moderatledda regeringen, den fick mig att känna att detta får aldrig hända igen. Om de hade agerat, så som man gjorde i andra länder, i stället för att sitta passiva hade inte alla dessa människor behövt gå ut i arbetslöshet.

Och vänner, det är vad jag vill tala om här idag. Jag vill tala om vad vi med rätt politik tillsammans kan göra av Sverige. Jag vill tala om hopp och framtid, och vår politik för kunskap och arbete.

* * *

För i Sverige idag så känner många människor ett behov av Socialdemokratisk politik.

Sverige är ett fantastiskt land, som vi är stolta över. Det är ett land som får oss att sträcka lite extra på ryggen, när vi på utlandssemestern får beröm för vår rättvisa och vår modernitet.

Men efter knappt sex år med moderaterna så blir sprickorna i den påklistrade fasaden allt tydligare. Det är många som känner att Sverige är på väg bakåt, istället för framåt.

För oavsett om du bor i norr eller söder så drabbas du när välfärden inte håller måttet, och när rättvis sjukvård och omsorg inte kan garanteras till alla.

Även om du har ett välbetalt arbete kommer du inte till jobbet om tåget inte går. Även om du klättrar i karriären kan du inte flytta dit jobben finns om det inte byggs nya bostäder. Och även den som är frisk och stark lider av att se en barndomskamrat utslängd ur ett för-

sämrat sjukförsäkringssystem. Och alla upprörs när barnfattigdomen ökar i landet.

Så kan vi inte fortsätta.

Vänner - regeringen väntar på bättre tider, medan Sverige väntar på en bättre regering!

* * *

Vad är då vägen framåt?

Jo, självklart är det ett samhälle där vi håller ihop. Där vi ser varandras gemensamma och individuella behov och drömmar. Där alla människor får en verklig chans att utvecklas och nå framgång. Ett samhälle där frihet inte bara innebär samma rättigheter, utan även samma möjligheter.

Vägen framåt är jämställdhet mellan män och kvinnor. Vi behöver en feministisk politik som ser till att inte hälften av alla medborgare, hälften av alla entreprenörer, hälften av alla genier hålls tillbaka. Sverige kan bara gå framåt om kvinnor och män får ta samma plats i arbetslivet och på ledande poster.

Det är inte bara politik, det är matematik. Jämställdhet är dels det rättvisa, men också det ekonomiskt smarta. Jämställdheten är därför vägen framåt både för Sverige och för världen.

Vägen framåt går också mot en ökad jämlikhet för alla. Vår övertygelse är alla människors lika värde och att alla människor ska vara fria. Ska alla människor kunna vara fria behöver vi ett jämlikt samhälle. Och för att ha ett jämlikt samhälle krävs solidaritet människor emellan.

Socialdemokratin är en frihetsrörelse som vill riva hinder och låta människor utveckla sin kraft.

Oavsett om hindret är fördomar kring etnisk bakgrund eller sexuell läggning, oavsett om det är hinder för företagare eller förvärvsarbetare, oavsett i vilken tid och på vilken plats i livet de hindren dyker upp.

Därför tänker vi också slåss mot diskriminering, fördom, rasism, hur den än visar sig. Vi vet nämligen att din frihet och dina möjligheter också är förutsättningen för min frihet och mina möjligheter.

För vi bygger ett Sverige för alla. Vem du än är så står vi Socialdemokrater upp för din frihet!

***

Mötesdeltagare,

Vill man se framtiden ska man vända blicken mot barnen och ungdomarna. Och när jag gör det fylls jag av hopp och tillförsikt.

För dagens unga är mer vetgiriga och självständiga än någon tidigare generation. De har vuxit upp i en värld där nationsgränser spelar allt mindre roll, där tekniken skapar möten och förståelse för andra människor och för omvärlden.

Det är en generation som vet att stå på sig, som har självförtroende, framåtanda och en stor portion idéer och ambitioner.
Det här borde vara en ren solskenshistoria. Men trots att världen på många sätt ligger öppen för våra unga, så möts de alldeles för ofta av en stängd dörr.

Undersökningar visar att det de unga i Sverige idag mest av allt

drömmer om är att få ett jobb, och allra helst en tillsvidareanställning. De vill kunna skapa sin egen framtid genom att ha en egen inkomst. Dagens unga strävar, som alla generationer innan dem, efter självständighet och frihet.

Men arbetslöshet är frihetens motsats. Arbetslöshet håller tillbaka människor, släcker drömmar och bryter efterhand ned en människas självkänsla. Idag är 147 000 unga arbetslösa. Om de skulle ställa sig på rad här söderut skulle kön sträcka sig över 7 mil bort. Den sista skulle stå i Varberg och stampa!

Det är en skrämmande bild som tydligt visar att regeringens politik är ett enormt misslyckande.

Och de få förslag som den borgerliga regeringen presenterat visar en skrämmande brist på tilltro. För den som inte tror på ungdomars duglighet så blir det naturligt att se lösningen i lägre kunskapskrav på gymnasiet, försämrade arbetsvillkor och sänkta löner.

Ser man inte värdet hos människor så tror man att lösningen är att minska deras möjligheter.

Men ungdomsarbetslösheten är inte ett tecken på att det är fel på ungdomarna, det visar att det är fel på den förda politiken!

***

Vänner,
Sverige behöver lösningar som fungerar i en modern ekonomi i internationell konkurrens. En politik som istället för att ifrågasätta ungdomar, stärker och utvecklar dem.

Vi ska investera i Sveriges unga. Och mötesdeltagare, låt mig säga - det är den säkraste investeringen vi kan göra.

Jag är övertygad om att om vi satsar på deras kunskap och kompetens så kommer de unga att ta, och själva skapa, dagens och framtidens jobb.

Vi har därför lagt förslag för att stärka gymnasieskolan i hela landet, för att stärka skolledarnas och lärarnas kompetens och höja kunskapen på alla nivåer i skolan.

Vårt besked här idag är: Vi tror på våra ungdomar, och vi ska göra det möjligt för varenda ung kille och tjej att tro på framtiden!

***

En röd tråd i den socialdemokratiska politiken är vår övertygelse om alla människors vilja och förmåga att utvecklas.

Och så mycket av människors möjligheter och självständighet bygger på att man klarar sin försörjning, att man har ett arbete. Därför lyfter vi nu fram en jobbskapande politik som vilar på tre fundament.

Det är för det första stabila offentliga finanser, för det andra att öka efterfrågan på arbetskraft genom en starkare närings- och innovationspolitik, och för det tredje att göra det möjligt för människor att ta de jobb som växer fram, med utbildning och omställningsmöjligheter.

Det är tre områden som vi ska utveckla och förstärka för att sträva mot full sysselsättning.

Den första delen, stabila offentliga finanser, är en grundstomme i den socialdemokratiska politiken.

Det är i och för sig bra att regeringen faktiskt har hållit sig till det finanspolitiska regelverket. Ett regelverk som vi satte upp efter den

förra borgerliga regeringens vanskötsel av ekonomin under 90-talskrisen

Men att ta ansvar för de offentliga finanserna är mer än att få plus och minus att gå ihop.

Det är dessutom att hushålla med våra gemensamma resurser och att skapa förutsättningar för en god ekonomisk utveckling. Och det gör man inte om man använder fem miljarder av en begränsad budget för att sänka krogmomsen.

Ett socialdemokratiskt ansvar sträcker sig längre, och sätter upp mål för sysselsättningen så att vår ekonomiska politik ständigt strävar efter att sätta fler i arbete. Ett socialdemokratiskt ansvar innebär också att vi investerar långsiktigt i vår infrastruktur, för att vi vet att det stärker vår konkurrenskraft och därmed vår gemensamma ekonomi.

Det är så vi bygger Sverige starkt i denna generation, och för generationerna efter oss!

* * *

Stabila offentliga finanser är en nödvändig förutsättning, men det är inte tillräckligt. Här slutar regeringens politik, medan vår bara har börjat.

Vi har också en politik för fler och växande företag så att vi får fler och nya jobb i Sverige. Det är det den andra delen handlar om, en starkare närings- och innovationspolitik.

I flera år har den moderata regeringen försummat samverkan mellan samhälle och näringsliv, och istället kallat företagen för ett särintresse. Vi vill istället fördjupa dialogen med företagen om vad som behöver komma på plats för att få fler i arbete. Den dialogen vill vi också bredda, och samla näringsliv, fackliga organisationer, akademin och andra aktörer för att skapa förutsättningar för framtidens jobb.

Vi ska samla Sverige för att nå full sysselsättning. Det betyder att varje människa i Sverige som kan arbeta ska ha ett jobb att gå till, en lön att leva på, en ledighet att längta efter.

För det finns inget ödesbestämt som säger att människor behöver gå arbetslösa, och vi nöjer oss inte, vi ger oss inte, vi slutar inte, förrän det målet är uppnått. Förrän varje arbetsför person i Sverige kan säga de enkla men stolta orden: ”Idag går jag till jobbet.”

För att nå dit vill vi investera mer i forskning och utveckling. Vi vill förstärka innovationskedjan så att vi får se fler idéer växa till en vara eller en tjänst. Vi vill öka tillgången på riskkapital så att fler företag startar och växer, och vi vill öka exportstödet så att även småföretagen får en enklare väg till internationella marknader.

För att öka efterfrågan på arbetskraft och säkra vår gemensamma ekonomi behöver Sverige ligga längst fram i utvecklingen av nya produkter, tjänster och affärsidéer. Därför kan jag berätta för er här idag att en socialdemokratisk regering kommer att inrätta ett innovationspolitiskt råd.

Rådet ska ha till uppgift stärka samverkan mellan olika aktörer och samla arbetet för att utveckla Sveriges innovations- och konkurrenskraft. Den kommer ha högsta prioritet, och därför ledas av statsministern.

Sverige är ett litet land, men samlar vi våra krafter är vi starka. Det är precis det vi socialdemokrater kommer att göra.

***

Mötesdeltagare,
när vi pratar om framtidens jobb så vill jag särskilt lyfta fram vilken enorm möjlighet som ligger i den gröna omställningen. Det här har man förstått på många håll, inte minst här i Göteborg.

Klimatomställningen är en ödesfråga för vår tid, och när hela världen söker långsiktigt hållbara lösningar finns det en otrolig utvecklingspotential för den kreativa och kompetenta svenska industrin och tjänstesektorn.

Idag saktar ekonomin in, samtidigt som utsläppen ökar. Vi ska se till så att det blir tvärtom, så att ekonomin tar fart men utsläppen minskar.

Det är viktigt, det är lönsamt – och det är möjligt!

* * *

Den tredje delen i vår jobbpolitik är att vi ska göra det möjligt för människor att ta de jobb som växer fram.

För trots att vi har en hög arbetslöshet i Sverige så har företagen svårt att hitta rätt personal.

Över hälften av arbetsgivarna säger att de har svårt att rekrytera. Av dessa har en tredjedel meddelat att detta har medfört att man tvingats avstå från nya order.

Det finns alltså ett stort behov redan idag av utbildad arbetskraft - och med ett starkare innovationsklimat kommer det att skapa ännu fler nya jobb som också kräver nya kompetenser. Då ska samhället naturligtvis svara upp, och göra det möjligt för människor att skaffa sig den kompetensen.

Det är vårt besked, och det är också därför vi möts idag med budskapet ”Kunskap och arbete bygger Sverige”.

Vi börjar arbetet där det är som viktigast, och erbjuder de unga som idag saknar gymnasiekompetens ett utbildningskontrakt för att nå den kompetensen.

Den unga tar sitt ansvar, och studerar för att nå den grundläggande nivå som gör honom eller henne anställningsbar. Samtidigt tar samhället sitt ansvar, och erbjuder en utbildning som kan kombineras med arbete eller praktik, som gör att våra unga står starka inför framtiden.

Men vår uppgift slutar inte där. Olika människor behöver olika kompetenser för att komma i arbete. Vi behöver stärka utbildningen och kunskaperna på alla nivåer, och genom hela arbetslivet. Både de som arbetar och de som söker arbete ska känna att ett livslångt lärande är möjligt och tillgängligt, för alla.

Det här är alltså de tre grundläggande fundament som behöver stärkas för att skapa fler jobb i Sverige: Stabila offentliga finanser, en starkare närings- och innovationspolitik för ökad efterfrågan på arbetskraft och investeringar i kunskap och kompetens så att människor kan ta dagens och framtidens arbeten.

Det är genom att stärka dessa tre som vi stärker oss i den internationella konkurrensen och säkrar vår ekonomi.

Det är när fler får möjligheten att arbeta som vi säkrar en rättvis sjukvård i världsklass, en kunskapsskola som lyfter alla - och en modern äldrevård som inte bara garanterar din trygghet på ålderns höst, utan även din möjlighet att leva efter din egen vilja.

Det är med de resurser vi gemensamt arbetar ihop som vi också kommer att kunna stärka våra ekonomiska trygghetssystem så de finns där när du blir sjuk eller arbetslös. Tillsammans ska vi göra fattigdomen i Sverige till något man bara läser om i historieböckerna.

Därför är vårt budskap här idag tydligt:
Vi vill inte sänka människors pris – vi vill höja människors värde!

***
Partivänner,
jobben i Sverige hänger också tätt ihop med utvecklingen i vår omvärld. Det globala perspektivet är naturligt för en internationell frihetsrörelse som socialdemokratin. För den som drivs av övertygelsen om alla människors lika värde slutar inte engagemanget vid nationens gränser. Idag är utmaningarna mer än någonsin gemensamma och människors drömmar är universella.

Det är samma frihetslängtan i Göteborg, Ramallah, i Minsk och Damaskus.

* * *
Sverige ska återta sin plats på den internationella arenan. Sveriges röst ska höras - för människovärdet, för frihet och mot förtryck, hur det än visar sig.

Jag har rest mycket i världen, och då fått förmånen att möta många människor, och ta del av deras levnadsvillkor. Med hjälp av fackliga vänner i andra länder har jag kunnat besöka platser och se saker som annars inte hade varit möjligt. Jag har på nära håll sett förtryck och orättvisor som har satt djupa spår i mig och min syn på politiken.

Jag minns i Colombia, där jag träffade en man i ett läger där han flytt från interna stridigheter och förföljelsen av fackföreningsaktiva. Han sa: ”Varje morgon när jag säger adjö till min familj för att söka arbete, vet jag inte om jag kommer överleva för att kunna möta dem igen på kvällen.”

Jag kommer aldrig att glömma hur de ekonomiska klyftorna tvingar hårt arbetande sydafrikaner att bo i skjul utan vatten och elektricitet, eller de människor i Sydkorea med stort mod fortsatte kampen trots att många av dem misshandlades, fängslades och mördades.

Det gör ont att se hur människor lider under förtryckets tyranni. Men det har varit upplevelser som stärkt mig i övertygelsen om hur viktigt det är att aldrig ge upp kampen för de socialdemokratiska värderingarna. I Sverige, och runt om i världen. För jag har också sett hur kampen till sist gett resultat.

Hur man i Sydkorea successivt vann inflytande på arbetsplatserna, och i parlamentet. Hur fabriksarbetaren Luiz Inácio Lula da Silva lyckades samla de brasilianska arbetarna i ett fackförbund trots högerdiktaturens förtryck, och sedan formade ett parti för löntagare. Hur han stred i valen och till slut blev president i två mandatperioder och förde de förtrycktas röst in i presidentpalatset.

Och så mycket vet jag att Lula aldrig skulle säga att fackligt och politiskt arbete inte gör någon skillnad!

***
Sverige behöver stärka sin roll i den internationella politiken. Vi ska öka stödet för ett demokratiskt Vitryssland, befriat från Europas sista diktator.

I konflikten mellan Israel och Palestina ska vi visa att vi står upp för en tydlig tvåstatslösning. Och för att nå dit krävs ett snabbt erkännande av staten Palestina.

I Syrien måste regimen omedelbart upphöra med våldet mot sin egen befolkning. Regimen har förlorat all sin legitimitet och måste avgå. Det finns inget som någonsin kan berättiga de fruktansvärda handlingar som den genomfört som svar på folkets rättmätiga krav på frihet.

Mycket arbete återstår. Men den arabiska våren ska fortsätta blomstra, och gå till historien som en tydlig symbol för människors längtan efter frihet och demokrati.

Sverige har mycket att tillföra i demokratiseringen och strävan efter ökad jämlikhet i världen. Men omvärlden har också mycket att tillföra oss.

När välståndet ökar i vår omvärld, ökar handeln, och jobben blir fler även i Sverige. Att vi som land är en del av kampen för internationell jämlikhet och välfärd, är inte den starke som hjälper den svage.

Det är ett samarbete som vi alla vinner på. Oavsett var vi är i världen så ligger frihet, jämlikhet och solidaritet till grund för tillväxt och utveckling.

Där vi trycker tillbaka fattigdomen, där vi trycker tillbaka klassföraktet, där vi trycker tillbaka rasismen – där växer människor och där sprids utveckling och frihet!

* * *

Demonstranter,
vi samlas här som en frihetsrörelse, under paroller om kunskap och arbete för alla.

Vi räds inte framtiden – vi ser fram emot den och vi längtar efter den!

När den nuvarande regeringen säger att det inte finns något vi kan göra, så visar vi vad som är möjligt när människor kommer samman. När de säger att några måste lämnas bakom, så visar vi att vi bara kan gå framåt tillsammans. När de säger att vi ska sänka våra förhoppningar, våra ambitioner och våra löner så säger vi: Vi ses i valet!

Nu fortsätter vi och kontinuerligt utvecklar vår politik, när vi gör det vinner vi förtroende och när vi vinner förtroende kan vi vinna val. Och om vi vinner valet då kan vi förverkliga våra drömmar om frihet och säkra den jämlikhet och solidaritet som är och ska förbli synonymt med Sverige.

Tack!

Sidan uppdaterades senast: 2012-05-01 16:11

Talet hade blivit bättre om avsnittet om det globala perspektivet kommit i början.

Svenska politiker är vana vid att i sina tal på slutet slänga in litet om utrikespolitiken. Men världen har förändrats och det finns skäl att sätta världen i början. Stefan Löfvens avsnitt om det utrikes var ovanligt detaljerat och kan pryda talets början.

Stefan Löfvens förstamajtal med globala perspektivet flyttat till början av talet.

(Itroduktion:)

Mötesdeltagare, demonstranter,
det känns fantastiskt att stå framför er här idag. Jag kan faktiskt erkänna att jag flera gånger gått upp för den här avenyn, och drömt om vilken otrolig känsla det vore att tala här. Och nu är vi här. Passa på att se er omkring, och se både gamla och nya vänner som precis som ni kommit hit idag för att demonstrera för vad vi vet är rätt. Det här är samling, gemenskap, värme. Det här är styrka. Det här är första maj i Göteborg.

* * *
Vänner,
Västra Götaland har tagit sig igenom mycket de senaste åren. Jag reste runt bland många företag i mitt tidigare fackliga uppdrag under krisen 2008-2009. På Volvo Personvagnar samlades fackklubben och jag i ett rum för att gå igenom turordningslistan med namnen på alla de människor som skulle sägas upp.

Och vi satt där, och på väggen visades namn efter namn. Och vi visste, att bakom varje namn fanns en människa, en familj.
Där fanns människors liv och framtidsdrömmar. Namn efter namn, efter namn.
Det kändes som det aldrig skulle ta slut. Frågan som hängde i luften var: Vad ska det bli av det här? Jag kände förtvivlan.

Och jag vet att regeringen hade kunnat göra så mycket mer för de människorna som vi såg radas upp framför oss då. Den nonchalans som vi möte från den moderatledda regeringen, den fick mig att känna att detta får aldrig hända igen. Om de hade agerat, så som man gjorde i andra länder, i stället för att sitta passiva hade inte alla dessa människor behövt gå ut i arbetslöshet.

Och vänner, det är vad jag vill tala om här idag. Jag vill tala om vad vi med rätt politik tillsammans kan göra av Sverige. Jag vill tala om hopp och framtid, och vår politik för kunskap och arbete.

***

(Avsnittet om det globala perspektivet flyttas hit:)

Men, Partivänner,
jobben i Sverige hänger också tätt ihop med utvecklingen i vår omvärld. Det globala perspektivet är naturligt för en internationell frihetsrörelse som socialdemokratin. För den som drivs av övertygelsen om alla människors lika värde slutar inte engagemanget vid nationens gränser. Idag är utmaningarna mer än någonsin gemensamma och människors drömmar är universella.

Det är samma frihetslängtan i Göteborg, Ramallah, i Minsk och Damaskus.

* * *
Sverige ska återta sin plats på den internationella arenan. Sveriges röst ska höras - för människovärdet, för frihet och mot förtryck, hur det än visar sig.

Jag har rest mycket i världen, och då fått förmånen att möta många människor, och ta del av deras levnadsvillkor. Med hjälp av fackliga vänner i andra länder har jag kunnat besöka platser och se saker som annars inte hade varit möjligt. Jag har på nära håll sett förtryck och

orättvisor som har satt djupa spår i mig och min syn på politiken.

Jag minns i Colombia, där jag träffade en man i ett läger där han flytt från interna stridigheter och förföljelsen av fackföreningsaktiva. Han sa: ”Varje morgon när jag säger adjö till min familj för att söka arbete, vet jag inte om jag kommer överleva för att kunna möta dem igen på kvällen.”

Jag kommer aldrig att glömma hur de ekonomiska klyftorna tvingar hårt arbetande sydafrikaner att bo i skjul utan vatten och elektricitet, eller de människor i Sydkorea med stort mod fortsatte kampen trots att många av dem misshandlades, fängslades och mördades.

Det gör ont att se hur människor lider under förtryckets tyranni. Men det har varit upplevelser som stärkt mig i övertygelsen om hur viktigt det är att aldrig ge upp kampen för de socialdemokratiska värderingarna. I Sverige, och runt om i världen. För jag har också sett hur kampen till sist gett resultat.

Hur man i Sydkorea successivt vann inflytande på arbetsplatserna, och i parlamentet. Hur fabriksarbetaren Luiz Inácio Lula da Silva lyckades samla de brasilianska arbetarna i ett fackförbund trots högerdiktaturens förtryck, och sedan formade ett parti för löntagare. Hur han stred i valen och till slut blev president i två mandatperioder och förde de förtrycktas röst in i presidentpalatset.

Och så mycket vet jag att Lula aldrig skulle säga att fackligt och politiskt arbete inte gör någon skillnad!

***

Sverige behöver stärka sin roll i den internationella politiken. Vi ska öka stödet för ett demokratiskt Vitryssland, befriat från Europas sista diktator.

I konflikten mellan Israel och Palestina ska vi visa att vi står upp för en tydlig tvåstatslösning. Och för att nå dit krävs ett snabbt erkännande av staten Palestina.

I Syrien måste regimen omedelbart upphöra med våldet mot sin egen befolkning. Regimen har förlorat all sin legitimitet och måste avgå. Det finns inget som någonsin kan berättiga de fruktansvärda handlingar som den genomfört som svar på folkets rättmätiga krav på frihet.

Mycket arbete återstår. Men den arabiska våren ska fortsätta blomstra, och gå till historien som en tydlig symbol för människors längtan efter frihet och demokrati.

Sverige har mycket att tillföra i demokratiseringen och strävan efter ökad jämlikhet i världen. Men omvärlden har också mycket att tillföra oss.

När välståndet ökar i vår omvärld, ökar handeln, och jobben blir fler även i Sverige. Att vi som land är en del av kampen för internationell jämlikhet och välfärd, är inte den starke som hjälper den svage.

Det är ett samarbete som vi alla vinner på. Oavsett var vi är i världen så ligger frihet, jämlikhet och solidaritet till grund för tillväxt och utveckling.

Där vi trycker tillbaka fattigdomen, där vi trycker tillbaka klassföraktet, där vi trycker tillbaka rasismen – där växer människor och där sprids utveckling och frihet!

* * * (Slut på det globala perspektivet)

(Avsnitt om välfärd, jämlikhet, solidaritet:)

I Sverige idag känner många människor ett behov av Socialdemokratisk politik.

Sverige är ett fantastiskt land, som vi är stolta över. Det är ett land som får oss att sträcka lite extra på ryggen, när vi på utlandssemestern får beröm för vår rättvisa och vår modernitet.

Men efter knappt sex år med moderaterna så blir sprickorna i den påklistrade fasaden allt tydligare. Det är många som känner att Sverige är på väg bakåt, istället för framåt.

För oavsett om du bor i norr eller söder så drabbas du när välfärden inte håller måttet, och när rättvis sjukvård och omsorg inte kan garanteras till alla.

Även om du har ett välbetalt arbete kommer du inte till jobbet om tåget inte går. Även om du klättrar i karriären kan du inte flytta dit jobben finns om det inte byggs nya bostäder. Och även den som är frisk och stark lider av att se en barndomskamrat utslängd ur ett försämrat sjukförsäkringssystem. Och alla upprörs när barnfattigdomen ökar i landet.

Så kan vi inte fortsätta.

Vänner - regeringen väntar på bättre tider, medan Sverige väntar på en bättre regering!

* * *

Vad är då vägen framåt?

Jo, självklart är det ett samhälle där vi håller ihop. Där vi ser varandras gemensamma och individuella behov och drömmar. Där alla människor får en verklig chans att utvecklas och nå framgång. Ett samhälle där frihet inte bara innebär samma rättigheter, utan även samma möjligheter.

Vägen framåt är jämställdhet mellan män och kvinnor. Vi behöver en feministisk politik som ser till att inte hälften av alla medborgare, hälften av alla entreprenörer, hälften av alla genier hålls tillbaka. Sverige kan bara gå framåt om kvinnor och män får ta samma plats i arbetslivet och på ledande poster.

Det är inte bara politik, det är matematik. Jämställdhet är dels det rättvisa, men också det ekonomiskt smarta. Jämställdheten är därför vägen framåt både för Sverige och för världen.

Vägen framåt går också mot en ökad jämlikhet för alla. Vår övertygelse är alla människors lika värde och att alla människor ska vara fria. Ska alla människor kunna vara fria behöver vi ett jämlikt samhälle. Och för att ha ett jämlikt samhälle krävs solidaritet människor emellan.

Socialdemokratin är en frihetsrörelse som vill riva hinder och låta människor utveckla sin kraft.

Oavsett om hindret är fördomar kring etnisk bakgrund eller sexuell läggning, oavsett om det är hinder för företagare eller förvärvsarbetare, oavsett i vilken tid och på vilken plats i livet de hindren dyker upp.

Därför tänker vi också slåss mot diskriminering, fördom, rasism, hur den än visar sig. Vi vet nämligen att din frihet och dina möjligheter också är förutsättningen för min frihet och mina möjligheter.

För vi bygger ett Sverige för alla. Vem du än är så står vi Socialdemokrater upp för din frihet!

***

Mötesdeltagare,

Vill man se framtiden ska man vända blicken mot barnen och ungdomarna. Och när jag gör det fylls jag av hopp och tillförsikt.

För dagens unga är mer vetgiriga och självständiga än någon tidigare generation. De har vuxit upp i en värld där nationsgränser spelar allt mindre roll, där tekniken skapar möten och förståelse för andra människor och för omvärlden.

Det är en generation som vet att stå på sig, som har självförtroende, framåtanda och en stor portion idéer och ambitioner.

Det här borde vara en ren solskenshistoria. Men trots att världen på många sätt ligger öppen för våra unga, så möts de alldeles för ofta av en stängd dörr.

Undersökningar visar att det de unga i Sverige idag mest av allt drömmer om är att få ett jobb, och allra helst en tillsvidareanställning. De vill kunna skapa sin egen framtid genom att ha en egen inkomst. Dagens unga strävar, som alla generationer innan dem, efter självständighet och frihet.

Men arbetslöshet är frihetens motsats. Arbetslöshet håller tillbaka människor, släcker drömmar och bryter efterhand ned en människas självkänsla. Idag är 147 000 unga arbetslösa. Om de skulle ställa sig på rad här söderut skulle kön sträcka sig över 7 mil bort. Den sista skulle stå i Varberg och stampa!

Det är en skrämmande bild som tydligt visar att regeringens politik är ett enormt misslyckande.

Och de få förslag som den borgerliga regeringen presenterat visar en skrämmande brist på tilltro. För den som inte tror på ungdomars duglighet så blir det naturligt att se lösningen i lägre kunskapskrav på gymnasiet, försämrade arbetsvillkor och sänkta löner.

Ser man inte värdet hos människor så tror man att lösningen är att minska deras möjligheter.

Men ungdomsarbetslösheten är inte ett tecken på att det är fel på ungdomarna, det visar att det är fel på den förda politiken!

***

Vänner,
Sverige behöver lösningar som fungerar i en modern ekonomi i internationell konkurrens. En politik som istället för att ifrågasätta ungdomar, stärker och utvecklar dem.

Vi ska investera i Sveriges unga. Och mötesdeltagare, låt mig säga - det är den säkraste investeringen vi kan göra.

Jag är övertygad om att om vi satsar på deras kunskap och kompetens så kommer de unga att ta, och själva skapa, dagens och framtidens jobb.

Vi har därför lagt förslag för att stärka gymnasieskolan i hela landet, för att stärka skolledarnas och lärarnas kompetens och höja kunskapen på alla nivåer i skolan.

Vårt besked här idag är: Vi tror på våra ungdomar, och vi ska göra det möjligt för varenda ung kille och tjej att tro på framtiden!

***

(Om 1.stabila offentliga finanser, 2. öka efterfrågan på arbetskraft, 3 öka arbetssökandes kompetens:)

En röd tråd i den socialdemokratiska politiken är vår övertygelse om alla människors vilja och förmåga att utvecklas.

Och så mycket av människors möjligheter och självständighet bygger på att man klarar sin försörjning, att man har ett arbete. Därför lyfter vi nu fram en jobbskapande politik som vilar på tre fundament.

Det är för det första stabila offentliga finanser, för det andra att öka efterfrågan på arbetskraft genom en starkare närings- och innovationspolitik, och för det tredje att göra det möjligt för människor att ta de jobb som växer fram, med utbildning och omställningsmöjligheter.

Det är tre områden som vi ska utveckla och förstärka för att sträva mot full sysselsättning.

Den första delen, stabila offentliga finanser, är en grundstomme i den socialdemokratiska politiken.

Det är i och för sig bra att regeringen faktiskt har hållit sig till det finanspolitiska regelverket. Ett regelverk som vi satte upp efter den förra borgerliga regeringens vanskötsel av ekonomin under 90-talskrisen

Men att ta ansvar för de offentliga finanserna är mer än att få plus och minus att gå ihop.

Det är dessutom att hushålla med våra gemensamma resurser och att skapa förutsättningar för en god ekonomisk utveckling. Och det gör man inte om man använder fem miljarder av en begränsad budget för att sänka krogmomsen.

Ett socialdemokratiskt ansvar sträcker sig längre, och sätter upp mål för sysselsättningen så att vår ekonomiska politik ständigt strävar efter att sätta fler i arbete. Ett socialdemokratiskt ansvar innebär också att vi investerar långsiktigt i vår infrastruktur, för att vi vet att det stärker vår konkurrenskraft och därmed vår gemensamma ekonomi.

Det är så vi bygger Sverige starkt i denna generation, och för generationerna efter oss!

* * *

Stabila offentliga finanser är en nödvändig förutsättning, men det är inte tillräckligt. Här slutar regeringens politik, medan vår bara har börjat.

Vi har också en politik för fler och växande företag så att vi får fler och nya jobb i Sverige. Det är det den andra delen handlar om, en starkare närings- och innovationspolitik.

I flera år har den moderata regeringen försummat samverkan mellan samhälle och näringsliv, och istället kallat företagen för ett särintresse. Vi vill istället fördjupa dialogen med företagen om vad som behöver komma på plats för att få fler i arbete. Den dialogen vill vi också bredda, och samla näringsliv, fackliga organisationer, akademin och andra aktörer för att skapa förutsättningar för framtidens jobb.

Vi ska samla Sverige för att nå full sysselsättning. Det betyder att varje människa i Sverige som kan arbeta ska ha ett jobb att gå till, en lön att leva på, en ledighet att längta efter.

För det finns inget ödesbestämt som säger att människor behöver gå arbetslösa, och vi nöjer oss inte, vi ger oss inte, vi slutar inte, förrän det målet är uppnått. Förrän varje arbetsför person i Sverige kan säga de enkla men stolta orden: ”Idag går jag till jobbet.”

För att nå dit vill vi investera mer i forskning och utveckling. Vi vill förstärka innovationskedjan så att vi får se fler idéer växa till en vara eller en tjänst. Vi vill öka tillgången på riskkapital så att fler företag startar och växer, och vi vill öka exportstödet så att även småföretagen får en enklare väg till internationella marknader.

För att öka efterfrågan på arbetskraft och säkra vår gemensamma ekonomi behöver Sverige ligga längst fram i utvecklingen av nya produkter, tjänster och affärsidéer. Därför kan jag berätta för er här idag att en socialdemokratisk regering kommer att inrätta ett innovationspolitiskt råd.

Rådet ska ha till uppgift stärka samverkan mellan olika aktörer och samla arbetet för att utveckla Sveriges innovations- och konkurrenskraft. Den kommer ha högsta prioritet, och därför ledas av statsministern.

Sverige är ett litet land, men samlar vi våra krafter är vi starka. Det är precis det vi socialdemokrater kommer att göra.

***

Mötesdeltagare,
när vi pratar om framtidens jobb så vill jag särskilt lyfta fram vilken enorm möjlighet som ligger i den gröna omställningen. Det här har man förstått på många håll, inte minst här i Göteborg.

Klimatomställningen är en ödesfråga för vår tid, och när hela världen söker långsiktigt hållbara lösningar finns det en otrolig utvecklingspotential för den kreativa och kompetenta svenska industrin och tjänstesektorn.

Idag saktar ekonomin in, samtidigt som utsläppen ökar. Vi ska se till så att det blir tvärtom, så att ekonomin tar fart men utsläppen minskar.

Det är viktigt, det är lönsamt – och det är möjligt!

* * *

Den tredje delen i vår jobbpolitik är att vi ska göra det möjligt för människor att ta de jobb som växer fram.

För trots att vi har en hög arbetslöshet i Sverige så har företagen svårt att hitta rätt personal.

Över hälften av arbetsgivarna säger att de har svårt att rekrytera. Av dessa har en tredjedel meddelat att detta har medfört att man tvingats avstå från nya order.

Det finns alltså ett stort behov redan idag av utbildad arbetskraft - och med ett starkare innovationsklimat kommer det att skapa ännu fler nya jobb som också kräver nya kompetenser. Då ska samhället naturligtvis svara upp, och göra det möjligt för människor att skaffa sig den kompetensen.

Det är vårt besked, och det är också därför vi möts idag med budskapet ”Kunskap och arbete bygger Sverige”.

Vi börjar arbetet där det är som viktigast, och erbjuder de unga som idag saknar gymnasiekompetens ett utbildningskontrakt för att nå den kompetensen.

Den unga tar sitt ansvar, och studerar för att nå den grundläggande nivå som gör honom eller henne anställningsbar. Samtidigt tar samhället sitt ansvar, och erbjuder en utbildning som kan kombineras med arbete eller praktik, som gör att våra unga står starka inför framtiden.

Men vår uppgift slutar inte där. Olika människor behöver olika kompetenser för att komma i arbete. Vi behöver stärka utbildningen och kunskaperna på alla nivåer, och genom hela arbetslivet. Både de som arbetar och de som söker arbete ska känna att ett livslångt lärande är möjligt och tillgängligt, för alla.

Det här är alltså de tre grundläggande fundament som behöver stärkas för att skapa fler jobb i Sverige: Stabila offentliga finanser, en starkare närings- och innovationspolitik för ökad efterfrågan på arbetskraft och investeringar i kunskap och kompetens så att människor kan ta dagens och framtidens arbeten.

Det är genom att stärka dessa tre som vi stärker oss i den internationella konkurrensen och säkrar vår ekonomi.

Det är när fler får möjligheten att arbeta som vi säkrar en rättvis sjukvård i världsklass, en kunskapsskola som lyfter alla - och en modern äldrevård som inte bara garanterar din trygghet på ålderns höst, utan även din möjlighet att leva efter din egen vilja.

Det är med de resurser vi gemensamt arbetar ihop som vi också kommer att kunna stärka våra ekonomiska trygghetssystem så de finns där när du blir sjuk eller arbetslös. Tillsammans ska vi göra fattigdomen i Sverige till något man bara läser om i historieböckerna.

Därför är vårt budskap här idag tydligt: Vi vill inte sänka människors pris – vi vill höja människors värde! ***

(Avsnittet om de globala problemen flyttas till början av talet.)

* * * (Avslutning:)

Demonstranter,
vi samlas här som en frihetsrörelse, under paroller om kunskap och arbete för alla.

Vi räds inte framtiden – vi ser fram emot den och vi längtar efter den!

När den nuvarande regeringen säger att det inte finns något vi kan göra, så visar vi vad som är möjligt när människor kommer samman. När de säger att några måste lämnas bakom, så visar vi att vi bara kan gå framåt tillsammans. När de säger att vi ska sänka våra förhoppningar, våra ambitioner och våra löner så säger vi: Vi ses i valet!

Nu fortsätter vi och kontinuerligt utvecklar vår politik, när vi gör det vinner vi förtroende och när vi vinner förtroende kan vi vinna val. Och om vi vinner valet då kan vi förverkliga våra drömmar om frihet och säkra den jämlikhet och solidaritet som är och ska förbli synonymt med Sverige.

Tack!

Socialdemokraternas utrikesdeklaration 2012 (12 sidor)
bifogas sist i det följande.

Från Socialdemokraternas hemsida:Läs hela budgetmotionen här (PDF) . Noter, tabeller och diagram utelämnas.

Kunskap och arbete bygger Sverige. 2012 års ekonomiska s-vårmotion.

Innehållsförteckning

A. Kunskap och arbete bygger Sverige.....3
En politik för fler jobb och växande företag – sammanfattning.....4

B. Det ekonomiska läget.....9
Svag utveckling i svensk ekonomi.....9
Skuldkrisen i Europa.....11
Svag konjunkturutveckling att vänta.....12
Arbetsmarknaden.....14

C. Ansvar för offentliga finanser.....24
Sunda statsfinanser är grunden.....24
Ett sysselsättningspolitiskt ramverk.....25
Offentliga investeringar och det finanspolitiska ramverket.....28

D. En politik för fler jobb och växande företag.....32
Strategisk samverkan.....34
Insatser för att bryta ungdomsarbetslösheten.....37
Omställning.....40
Insatser för bättre riskkapitalförsörjning.....44
Forskning och utveckling.....45
Infrastruktur och transporter.....48

A Kunskap och arbete bygger Sverige

Sverige är ett modernt och framgångsrikt land. Vi svenskar är positiva till utveckling och öppna för omvärlden. Svenska ungdomar har självförtroende och framåtanda. Sverige förtjänar en regering som vågar tänka offensivt och föra en modern, framtidsinriktad och jobbskapande politik.

Arbetslösheten är i dag nästan åtta procent och prognoserna pekar på en fortsatt hög nivå. Allra mest bekymmersamt är den höga ungdomsarbetslösheten och den stigande långtidsarbetslösheten. 70 000 har varit utan jobb i mer än två år och arbetslösheten bland unga är 25 procent. Regeringens politik har nu prövats i sex år, i både hög- och lågkonjunktur, och det är uppenbart att den inte leder till fler jobb.

I den vårbudgetproposition som regeringen lagt fram finns inga nya förslag eller initiativ för fler jobb. Det har blivit allt mer uppenbart att regeringen redan spelat ut alla sina kort, har slut på idéer och att deras politik inte biter på arbetslösheten. Det duger inte. Sveriges utvecklingsbejakande befolkning förtjänar bättre.

Vi socialdemokrater sätter jobben i centrum. Sveriges största tillgång är invånarnas vilja till arbete. Det är förutsättningen för vårt välstånd, och för att vi ska kunna lämna efter oss ett gott samhälle till våra barn. För varje människa är förmågan till egen försörjning nyckeln till att känna sig fri och kunna göra egna livsval.

En hög arbetslöshet slår dessutom direkt på de offentliga finanserna och Sveriges förmåga att finansiera skola, vård och äldreomsorg. Oavsett ur vilket perspektiv man ser det så är allt annat än full sysselsättning ett slöseri med resurser.

Flera av Sveriges viktigaste exportländer i Europa befinner sig i djup ekonomisk kris. Men i andra delar av världsekonomin, inte minst i Asien och delar av Sydamerika, präglas av en fortsatt mycket hög tillväxt. Att befolkningsrika länder som Kina, Indien och Brasilien upplever en dramatisk välståndsökning innebär stora möjligheter för ett land som Sverige.

För att dra nytta av allt det positiva som globaliseringen innebär så krävs politisk handling. Svenska företag ska konkurrera med kunskap. I den stenhårda internationella konkurrensen kan Sverige inte hävda sig med låga löner, lägre kompetens och gårdagens teknik. Vi måste ständigt förbättra oss, stärka våra kunskaper och ligga längst fram i utvecklingen av nya affärsidéer, produkter och tjänster.

Företag och jobb uppstår inte ur tomma intet. I denna motion presenterar vi en framtidsinriktad ekonomisk politik byggd på insikten att kunskap och arbete bygger Sverige.

En politik för fler jobb och växande företag – sammanfattning

Ansvar för offentliga finanser

* *Ett sysselsättningspolitiskt ramverk*. Vi vill utveckla det finanspolitiska ramverket med mål ett för sysselsättningen. Syftet med ett sådant mål är att underlätta prioriteringar i politikutvecklingen. Sysselsättningsgraden, eventuellt i kombination med antalet arbetade timmar och/eller arbetslösheten, skulle kunna utgöra en lämplig indikator för ett sysselsättningsmål. Hur målet ska definieras är dock en komplicerad fråga som behöver analyseras djupare innan slutligt ställningstagande.

* *Förbättrad uppföljning av de offentliga investeringarna*. Under senare tid har det väckts en diskussion om huruvida det nuvarande överskottsmålet bör kompletteras med ett mål för investeringar i reala tillgångar såsom vägar och järnvägar. Efter en fördjupad analys är nu vår bedömning att ett sådant mål skulle vara förknippat med betydande politiska, men även rent tekniska, problem. Däremot finns det starka skäl att förbättra uppföljningen av hur de offentliga investeringarna utvecklas, till exempel genom högre kvalitet i den officiella statistiken. Det finns också skäl att parallellt med de treåriga utgiftstaken fastställa någon form av plan för utgifter i statsbudgeten av investeringskaraktär, det vill säga infrastruktur, utbildning och forskning.

Strategisk samverkan

* *Strategisk samverkan*. Vi vill i dialog med näringslivet, akademin och de fackliga organisationerna utveckla en samverkansmodell som tar sin utgångspunkt i centrala framtidsutmaningar för vårt samhälle - både inhemska och globala. Framtidens utmaningar kan, rätt hanterade, i många fall innebära betydande möjligheter att stärka svensk konkurrenskraft och därmed skapa nya arbetstillfällen.

* *Nationell innovationsberedning*. Som ett led i arbetet med att bygga strategisk samverkan föreslår vi även att det inrättas en nationell innovationsberedning. Beredningen ges högsta politiska prioritet och leds av statsministern.

Ett program för att bryta ungdomsarbetslösheten

* *Utbildningskontrakt*. Vi föreslår att utbildningskontrakt införs för alla unga arbetslösa under 25 år som inte fullgjort sina gymnasiestudier. Individen garanteras insatser med syfte att ge gymnasiekompe-

tens, såväl utbildning som vägledning, motiveringsarbete och annat stöd. Samtidigt villkoras ersättningar från det offentliga – arbetslöshetsunderstöd, ekonomisk bistånd och aktivitetsstöd – samt olika typer av arbetsmarknadspolitiska insatser, som nystartsjobb och arbetsmarknadsutbildningar, av att den unge arbetslöse fullföljer en individuellt utformad utbildningsplan.

* *Traineeanställningar.* För unga under 25 år som fullgjort sin gymnasieutbildning vill vi skapa särskilda traineeplatser. En kraftfull ekonomisk stimulans riktas till de företag och organisationer som anställer en trainee. Alla arbetsgivare ska kunna ansöka om att anställa en trainee under förutsättning att det finns en godkänd handlingsplan med ett tydligt utbildningsinnehåll. För att öka kontaktytan mellan högskola och näringsliv samt underlätta snabbare arbetsmarknadsinträde vill vi även skapa särskilda traineeanställningar för unga akademiker.

* *Sommarjobb enligt Nynäshamnsmodellen*. I Nynäshamn i södra Stockholms län har det under ett antal år bedrivits ett mycket framgångsrikt samarbete mellan kommun och näringsliv för att skaffa fram sommarjobb åt skolungdomar, en modell vi vill införa i hela landet genom ett riktat stimulansbidrag till kommunerna.

Omställning

* *Högre utbildning*. Vårt mål är att hälften av 30-34-åringarna ska ha genomgått en minst 2-årig högre utbildning (högskola och yrkeshögskola) år 2020. Vi vill också höja kvaliteten i utbildningen och snabba på arbetsmarknadsinträde efter examen genom särskilda traineeanställningar för akademiker.

* *Vuxenutbildning*. Personer utan gymnasieutbildning löper väsentligt högre risk att hamna i arbetslöshet. Vi ser ett betydande behov av att bygga ut vuxenutbildningen och den yrkesinriktade arbetsmarknadsutbildningen under kommande år.

* *Utbildningsvikariat*. För att ge personer som varit långvarigt arbetslösa ny och efterfrågad arbetslivserfarenhet och samtidigt stimulera till livslångt lärande vill vi införa ett system med utbildningsvikariat. Den arbetsgivare som vikariatsanställer en långtidsarbetslös för att ge en fast anställd möjlighet att fortbilda sig inom sitt yrkesområde ska ges ett betydande ekonomiskt stöd från staten. Den fast anställde behåller sina ordinarie löneförmåner under utbildningstiden, men arbetsgivaren kan få ersättning för utbildningskostnaderna.

* *Ökade drivkrafter för personer med försörjningsstöd*. Ett stort problem generellt för personer med försörjningsstöd som försöker etablera sig på arbetsmarknaden är att försörjningsstödet minskas fullt ut med intjänad inkomst. I syfte att stödja arbetsinträde föreslår vi en tidsbegränsad skattekreditering för personer med försörjningsstöd som börjar arbeta.

Insatser för förbättrad riskkapitalförsörjning

* *Riskkapitalfond*. Finanskrisen har ytterligare försvårat för företagen att hitta riskvilligt kapital. Vi vill skapa en statlig riskkapitalfond med ett särskilt fokus på investeringar i innovativa små och medelstora industri- och tjänsteföretag. Fonden ska gå in i tidiga utvecklingsfaser och agera tydligt marknadskompletterande, vilket innebär att enskilda engagemang ska avslutas när företaget nått en mognad som möjliggör privat finansiering.

* *En dörr in*. De offentliga riskkapitalinsatserna i Sverige präglas av en långtgående fragmentisering. Vår bedömning är att det finns betydande skalfördelar att vinna genom att bättre samordna de olika aktörerna och i vissa fall även fusionera dem. Vi vill i dialog med näringslivet genomföra en kartläggning och analys i syfte att hitta potentialer för att effektivisera de statligt finansierade riskkapitalinsatserna.

* *Riskkapitalavdrag*. Vi vill stärka de ekonomiska incitamenten för investeringar i externt tillväxtkapital i onoterade bolag. En möjlig lösning är att koppla en skattereduktion till den typen av investeringar.

Forskning och utveckling

* *Långsiktigt ökade resurser till den statliga forskningen*. De statliga investeringarna i forskning är en hörnsten i innovations- och näringspolitiken. Vi vill långsiktigt öka volymen statlig forskning.

* *Utvidgad avdragsrätt för investeringar i forskning och utveckling (FoU)*. De svenska privata FoU-investeringarna är fortfarande mycket starkt koncentrerade till ett fåtal stora företag. För att driva på investeringarna och samtidigt skapa en mer differentierad och därmed mindre sårbar privat forskningsbas vill vi utöka avdragsrätten för FoU-utgifter. Vi föreslår därför att företag under ett uppbyggnadsskede även får göra avdrag för FoU-utgifter mot arbetsgivaravgiften.

* *Nationell strategi för innovationsupphandling*. För att öka svensk konkurrenskraft vill vi vidta åtgärder för att öka inslagen av så kallad innovationsupphandling. Den offentliga upphandlingen omsätter omkring 500 miljarder kronor per år och borde kunna nyttjas på ett mycket bättre sätt som ett verktyg för att driva på förnyelsen av svensk ekonomi. Vi anser att det finns starka behov av en nationell strategi för innovationsupphandling. I arbetet med att ta fram den nationella strategin bör det också formuleras mål kring hur stor andel av den totala volymen offentlig upphandling som ska användas för innovationsupphandlingar.

Infrastruktur

* *Ökade investeringar och prioritering av järnvägen*. Under de kommande åren ser vi ett behov av att öka investeringarna i infrastruktur, framför allt järnvägen. Efter lång tid av bristande resurser till underhåll och begränsad kapacitetsökning är det svenska järnvägsnätet starkt ansträngt. Bristerna i järnvägsinfrastrukturen leder till betydande samhällsekonomiska förluster.

* *Finansiering av infrastruktur*. Investeringar i vägar och järnvägar ska finansieras på ett ansvarsfullt sätt genom anslag i statsbudgeten. Vi är dock på sikt öppna för att i vissa väl avgränsade fall pröva den modell för kombinerad låne- och avgiftsfinansiering som regeringen tillämpat inom ramen för bland annat Stockholmsöverenskommelsen. För att få utrymme för fler angelägna investeringar anser vi att inslaget av olika typer av brukaravgifter bör öka.

En kunskapsskola för alla

* *Investera i lärarna*. Läraryrkets status måste bli högre, bland annat genom att lämplighetstester införs. Efter genomförd lärarutbildning behöver lärarna också garanteras återkommande kompetensutveckling och fler karriärvägar under hela arbetslivet. Skolhuvudmännen och rektorer måste ta tillvara den kompetens som lärarna besitter och stimulera till professionell utveckling och större ansvarstagande i skolan.

* *Utvecklingen av rektorsrollen*. Idag präglas mycket av skolledarens arbetstid av administration. Rektorer i Sverige måste kunna lägga mer tid på det pedagogiska ledarskapet om vi ska vända utvecklingen i skolan. Skolledare måste ges möjlighet till fortsatt pedagogiskt utvecklingsstöd.

B Det ekonomiska läget

Svag utveckling i svensk ekonomi

Sveriges väg genom den globala krisen har präglats av tvära kast. När finanskrisen slog klorna i världsekonomin under hösten 2008 föll investeringar och konsumtion drastiskt på många av Sveriges viktigaste exportmarknader. En lång räcka av varuexporterande svenska bolag fick se sina orderböcker tömmas över en natt. Innan fallet hade stannat upp hade Sveriges totala export minskat med hela 18 procent, varav varuexporten, som minskade med närmast ofattbara 23 procent, stod för merparten av minskningen. Det dramatiska fallet i exporten tillsammans med en nära nog lika abrupt minskning av de privata investeringarna ledde till ett samlat BNP-fall under 2009 på 5,0 procent.

Massiva finans- och penningpolitiska insatser i vår omvärld tillsammans med en snabb försvagning av den svenska kronan ledde dock redan under 2010 till en kraftfull rekyl uppåt för svensk export. BNP-tillväxten 2010 stannade på 6,1 procent, vilket var den högsta noteringen sedan mitten på 1960-talet. Tillväxten i svensk ekonomi fortsatte sedan i stadigt tempo under 2011 för att, till följd av en svag exportutveckling, vändas till ett relativt kraftigt fall på över en procent mellan tredje och fjärde kvartalet.

Det är genom de stora svängningarna i BNP under finanskrisen som Sverige utmärker sig i en jämförelse med övriga mogna industriländer. Sverige har också lyckats upprätthålla starka offentliga finanser på ett sätt som få industriländer kan mäta sig med. Men den totala återhämtningen i svensk ekonomi framstår inte på något sätt som exceptionell i ett internationellt perspektiv. Sverige ansluter sig i allt väsentligt till den breda mittklungan bland industriländerna när det gäller tillväxt i BNP och sysselsättning perioden 2008-2011. Vidgar man perspektivet ytterligare så framstår faktiskt svensk ekonomi som tämligen blek. Även om jämförelsen självfallet inte är helt rättvis så tål det ändå att konstateras att världsekonomin har vuxit med totalt 12 procent 2008-2011 jämfört med Sveriges tillväxt på 4 procent under samma period. Sticker ut gör särskilt de snabbväxande länderna i Asien som vuxit med enorma 8 procent per år, eller totalt med 37 procent, sedan 2008.

Skuldkrisen i Europa

Under de senaste två decennierna har det vuxit fram betydande globala obalanser. En grupp länder med de snabbväxande asiatiska länderna i spetsen, inte minst Kina, har etablerat stora och varaktiga överskott i bytesbalansen.

Dessa reserver har med nödvändighet omvandlats till skulder i andra delar av världsekonomin. Framför allt i USA och delar av Västeuropa har därför förhållandet varit det omvända. Här har konsumtion och inhemska investeringar under lång tid överstigit värdet av produktionen, vilket kommit till uttryck genom allt större skuldsättning i både privat och offentlig sektor. De växande globala obalanserna har därmed utgjort själva motorn i den kraftfulla kreditexpansion i västvärlden som fick ett abrupt slut i samband med att den globala finanskrisen inleddes 2008.

Gemensamt för många av de länder som nu har problem med stora offentliga underskott och hög offentlig skuldsättning är att de drabbats av kraftigt fallande tillgångspriser i den privata sektorn. När hushållen och företagen nu återställer sina balansräkningar så sker det i hög utsträckning genom ökat finansiellt sparande, det vill säga via neddragningar i konsumtion och lägre investeringar i reala tillgångar. Privat sektors konsolidering får direkta återverkningar på efterfrågan i ekonomin och därmed också negativa effekter på offentliga finanser, inte minst genom krympande skatteintäkter och ökande kostnader för arbetslöshetsunderstöd. Till denna indirekta övervältring ska även läggas en räcka av mycket kostsamma aktioner med mer explicit statligt övertagande av privata skulder.

Det som förenar de länder som nu är indragna i den europeiska skuldkrisen är att den totala upplåningen har varit för hög. Det finns dock betydande skillnader hur skuldsättningen mellan privat och offentlig sektor fördelats. Bland de länder som nu brottas med betydande rubbningar i det finansiella systemet återfinns å ena sidan stater som under lång tid misskött sina offentliga finanser samtidigt som upplåningen i hushållssektorn varit relativt måttlig, till exempel Grekland och Italien. Å andra sidan finns det länder som innan den finansiella krisen stod på relativt solid offentligfinansiell grund, däribland Island, Irland och Spanien, och där det främst är upplåningen i den privata sektorn som utlöst krisen.

I en rad europeiska länder har brustna tillgångsbubblor och finansiell kollaps i privat sektor nu omvandlats till en mycket allvarlig statsfinansiell kris. I Grekland, Irland och Portugal har budgetunderskott och offentlig skuldsättning nått sådana nivåer att statens återbetalningsförmåga ifrågasätts. Dessa länder kan därför inte finansiera sin upplåning på den ordinarie statsobligationsmarknaden och är beroende av särskilda nödlån från EU och IMF. Grekland, som brottas med de allra djupaste problemen, har dessutom ingått ett slags ackordförfarande med privata långivare som innebär skuldavskrivning i utbyte mot att de kvarstående obligationerna garanteras av internationella aktörer.

Det har under en tid spekulerats kring om även andra och betydligt större länder, framför allt Italien och Spanien, kommer att bli tvungna att finansiera sig via nödlån. En sådan utveckling skulle sannolikt skapa en stark oro i det finansiella systemet med kraftigt stigande räntor i hela eurozonen, vilket i sin tur skulle få genomgripande realekonomiska följdverkningar.

Risken för en sådan oordnad upplösning av den europeiska skuldkrisen har dock påtagligt minskat under inledningen av 2012. Den kanske viktigaste orsaken till att stressen på de finansiella marknaderna har dämpats är Europeiska centralbankens (ECB:s) utgivning av treårslån till fast ränta, en åtgärd som pressat ned statsobligationsräntorna och tydligt minskat risken för en likviditetskris i banksystemet. Den lyckade skuldnedskrivningen i Grekland har sannolikt också bidragit till att reducera oron för en fördjupad kris i Europa. Vidare har det från de länder som 2011 missade sina mål för offentliga finanser redan kommit tydliga signaler om ytterligare åtstramningar, vilket också det verkar lugnande på de finansiella marknaderna.

I många fall har den snabba skulduppbyggnaden i både privat och offentlig sektor varit ett sätt att kompensera för bristande konkurrenskraft. Den gemensamma valutan omöjliggör att enskilda länder återställer sin konkurrenskraft via en försvagad växelkurs. Istället kan det krävas andra och mer smärtsamma åtgärder för att sänka kostnadsnivån i näringslivet. Trots betydande sparbeting är det även viktigt att

det finns utrymme för långsiktigt produktivitetshöjande investeringar i till exempel utbildning och forskning.

Svag konjunkturutveckling att vänta

Konjunkturutvecklingen under de kommande åren är svårbedömd och det finns förhållanden som pekar i delvis olika riktningar. En faktor som talar för en snabb återhämtning är att hushållens sparande under ett antal år har varit högt. Under de senaste tre åren har hushållen i genomsnitt sparat nära tio procent av sina disponibla inkomster. Det borde innebära att finns en betydande möjlighet till snabb konsumtionsökning när hushållen börjar se ljusare på framtiden.

I den andra vågskålen ligger en fortsatt mycket osäker utveckling på några av Sveriges viktigaste exportmarknader. Stigande börskurser runtom i världen, fortsatt hög tillväxt i Asien samt signaler om en starkare konjunkturutveckling i USA ger visserligen skäl till optimism. Men fortsatta finanspolitiska åtstramningar i OECD-området, inte minst i en rad europeiska länder, kommer sannolikt att hålla tillbaka efterfrågan på svenska exportprodukter.

Mot bakgrund av den finansiella turbulensen i vår omvärld så förefaller det inte heller troligt att den svenska kronan, trots svag exportutveckling, skulle tappa särskilt mycket i värde under kommande år. Det mycket kraftiga växelkursfall som skedde 2008-2009 och som gav påtaglig draghjälp i industrins snabba återhämtning kommer därför knappast att upprepas.

Den osäkra konjunkturutvecklingen återspeglas på ett tydligt sätt i de aktuella prognoserna över utvecklingen i svensk ekonomi. Det svaga fjärde kvartalet 2011, med fallande export och kraftigt dämpad tillväxt i hushållens konsumtion, har resulterat i att utsikterna för 2012 den senaste tiden har reviderats ned på bred front. Den allmänna uppfattningen bland prognosmakarna tycks nu vara att 2012 blir ett svagt år med en BNP-tillväxt bara obetydligt över noll. Redan nästkommande år förutspås dock tillväxten vara tillbaka på en nivå runt två procent.

Även om de flesta prognosinstitut bedömer att BNP-tillväxten tar fart igen redan år 2013 så antas arbetsmarknaden utvecklas fortsatt svagt. Den öppna arbetslösheten förväntas bita sig fast kring 8 procent, vilket är en historiskt sett hög nivå.

Arbetsmarknaden

Sedan slutet av 2009 har det skett en viss återhämtning på arbetsmarknaden och i absoluta tal är sysselsättningen nu uppe på ungefär samma, eller till och med något högre, nivåer än före finanskrisen. Men parallellt med att antalet sysselsatta har ökat något så har befolkningen i arbetsför ålder vuxit ännu mer. Trots att en viss del av fallet är återtaget så är därför sysselsättningsgraden (15-74 år) fortfarande något lägre än i slutet av 2006.

Även arbetslösheten har fallit tillbaka något men är alltjämt kvar på en historiskt sett hög nivå. Från att ha toppat på 9 procent under våren 2010 uppgick den säsongsrensade arbetslösheten i mars i år till 7,3 procent. Det innebär att arbetslösheten är på en högre nivå än i augusti 2006 (7,0 procent) då situationen på arbetsmarknaden av den dåvarande borgerliga oppositionen beskrevs i termer av massarbetslöshet. Även den säsongsrensade sysselsättningsgraden är enligt den senaste arbetskraftssundersökningen något lägre jämfört med augusti 2006.

Det långvariga utanförskapet ökar

Trots de senaste två årens återhämtning på arbetsmarknaden så ligger långtidsarbetslösheten kvar på en fortsatt hög nivå. Av dem som var

arbetslösa i mars månad i år hade 30,4 procent eller 118 500 personer varit utan sysselsättning i mer än sex månader.

En tydlig och oroande tendens på arbetsmarknaden är att de med riktigt långa arbetslöshetstider ökar snabbt. Antalet personer som enligt Arbetsförmedlingens statistik varit arbetslösa i mer än två år har under den borgerliga regeringstiden ökat med 180 procent - från 25 000 till 70 000 personer. I Jobb- och Utvecklingsgarantins tredje och avslutande fas befinner sig i dagsläget över 30 000 personer och allt talar för att gruppen fortsätter att växa under kommande år.

Att långtidsarbetslösheten tillåtits bita sig fast på höga nivåer kan innebära stora långsiktiga förluster, både för den enskilde och för samhället. Studier visar entydigt att längden på de perioder då individen varken studerar eller arbetar starkt påverkar möjligheten att åter komma i sysselsättning. Det är mot den bakgrunden som vi har låtit Riksdagens utredningstjänst (RUT) studera hur det varaktiga, egentliga utanförskapet utvecklats under senaste åren. Den definition på utanförskap som använts är bred arbetslöshet, ett mått som användes flitigt av Moderaterna under valrörelsen 2006. Men vi har därutöver lagt till kriteriet att man ska ha befunnit sig i bred arbetslöshet i minst ett år. Undersökningen har gjorts med hjälp av longitudinell individdata, vilket just gör det möjligt att följa personer över tid.

De som befinner sig i varaktig bred arbetslöshet har ökat under i princip hela den undersökta perioden, och ökningen visar inga tecken på att mattas efter 2006. Även andelen av befolkningen i arbetsför ålder (16-64 år) tenderar att växa över tid.

Risken att hamna i bred arbetslöshet i minst ett år är markant större om man enbart har en förgymnasial utbildning, och detta är en riskfaktor som dessutom blivit tydligt större över tid. Av de som år 2010 helt saknade gymnasial utbildning befann sig hela 33 procent i varaktigt utanförskap, att jämföra med en andel på 24 procent år 2000.

Ytterligare ett utryck för att det varaktiga utanförskapet brett ut sig under senare år är den kraftiga ökningen av antalet personer som är långvarigt beroende av ekonomiskt bistånd (socialbidrag). Under 2010 hade 117 000 personer uppburit ekonomiskt bistånd under minst tio månader, en ökning med 33 000 personer eller 39 procent jämfört med 2006.

Fortsatt stor skillnad i sysselsättningsgrad mellan kvinnor och män

Arbetslivets villkor är betydelsefulla för att få ett mer jämställt samhälle. När män och kvinnor delar på både jobb och ansvar för familj förbättras den ekonomiska tillväxten såväl som människors livskvalitet.

Svensk familjepolitik har varit ett föredöme för många länder, inte minst för att den inneburit en hög kvinnlig förvärvsfrekvens. Men nu ser vi att utvecklingen går åt fel håll. Skillnaden i sysselsättningsgrad mellan kvinnor och män tycks ha bitit sig fast på nivåer kring fyra procentenheter. Så stora skillnader i sysselsättningsgrad mellan könen innebär att vi inte drar nytta av kvinnors engagemang och kompetens fullt ut. Det förlorar vi alla på.

Utifrån ett samhällsekonomiskt perspektiv handlar ett jämställt arbetsliv om långt mycket mer än fler arbetade timmar. Bland OECD-länderna kan man till exempel se ett tydligt positivt samband mellan kvinnligt arbetskraftsdeltagande och en av de mest grundläggande

drivkrafterna bakom långsiktig ekonomisk tillväxt, nämligen barnafödandet. Att sträva efter jämställdhet handlar också om att utveckla det som är själva kärnan i en modern ekonomi; den samlade kunskapsmassan. I en ekonomi där det ställs allt högre krav på den kollektiva förmågan till problemlösning och kreativt tänkande har vi inte helt enkelt inte råd att systematiskt underutnyttja kvinnors kunskaper och erfarenheter.

I stället för att utveckla den politik som varit så framgångsrik har omoderna reformer som lägre ersättning vid vård av sjukt barn, vårdnadsbidrag och barnomsorgspeng införts. Att öka kvinnornas deltagande i arbetslivet och ge fler kvinnor möjlighet att arbeta heltid är av avgörande betydelse för att skapa möjligheter för fler att forma fria och självständiga liv och skulle dessutom utgöra ett värdefullt tillskott av arbetskraft framöver.

Försämrad matchning på arbetsmarknaden

Ökningen av antalet långtidsarbetslösa och personer i varaktigt utanförskap tyder på att det skett en försämring i matchningen mellan utbud och efterfrågan på arbetskraft. Enligt Konjunkturinstitutet (KI) är andelen företag som rapporterar arbetskraftsbrist hög i relation till det rådande arbetsmarknadsläget. KI konstaterar också att jobbchansen, det vill säga sannolikheten för arbetslösa att få jobb vid ett givet arbetsmarknadsläge, under år 2011 varit sämre än under tidigare år.

Detta mönster av försämrad matchning på arbetsmarknaden känns igen från tidigare perioder med kraftigt förhöjd arbetslöshet. Djupa lågkonjunkturer innebär i regel ett intensifierat strukturomvandlingstryck, vilket innebär en permanent utslagning av vissa typer av arbetstillfällen samtidigt som återhämtningen primärt sker i andra branscher och yrkeskategorier än dem som drabbats hårdast under krisen. De som hamnar i långa arbetslöshetsperioder riskerar dessutom att få sin kompetens föråldrad, vilket gör dem mindre attraktiva på arbetsmarknaden när konjunkturen vänder uppåt. En aktiv utbildnings- och arbetsmarknadspolitik är därför oerhört central när man ska ta sig igenom faser av intensifierad omvandling i ekonomin.

Utvecklingen av sysselsättningen i olika branscher antyder just att den försämrade matchningen hänger ihop med ett ökat omvandlingstryck i ekonomin som inte mötts med tillräckligt kraftfull utbildnings- och arbetsmarknadspolitik. I den akuta krisfasen minskade sysselsättningen inom alla sektorer utom offentlig förvaltning och utbildning. Det avgjort största fallet skedde dock inom industrin samt inom vård- och omsorgssektorn. Dessa båda sektorer stod tillsammans för nära två tredjedelar av den totala sysselsättningsminskningen. Under återhämtningen har sedan de privata tjänstebranscherna med råge passerat den nivå på sysselsättningen som gällde innan finanskrisen. En liknande utveckling kan ses inom byggindustrin och vård- och omsorgssektorn. Trots en viss uppgång under år 2010 och inledningen av år 2011 har däremot industrin mycket långt kvar innan man återtagit förlorad mark.

Den växande bostadsbristen i storstäderna och på vissa universitets- och högskoleorter är också något som försvårar matchningen på arbetsmarknaden. Människor hindras att flytta dit jobben finns och såväl näringsliv som offentlig sektor får svårare att rekrytera medarbetare med rätt kompetens. OECD har till exempel identifierat bostadsbristen som ett av de allvarligaste hindren för Stockholmsregionens fortsatta utveckling.

Ineffektiva arbetsmarknadspolitiska åtgärder

Att arbetsmarknadens funktionssätt har försämrats under senare år

beror, som redan konstaterats, på att finanskrisen påskyndat strukturomvandlingen, men också på brister i den förda ekonomiska politiken. Mycket tyder på att både volymen och kvaliteten i de arbetsmarknadspolitiska åtgärderna under senare år varit otillräcklig.

Sedan regeringsskiftet 2006 har centrala delar av den aktiva arbetsmarknadspolitiken i stora delar avvecklats. Inom den yrkesinriktade arbetsmarknadspolitiken har omkring hälften av platserna försvunnit. Den kommunala vuxenutbildningen har minskat antalet platser med ungefär en 15 procent mellan 2006 och 2010. Möjligheterna att läsa in gymnasiet har därmed beskurits kraftigt.

De arbetslösa är nu i stor utsträckning i stället hänvisade till regeringens så kallade garantier: Jobb- och Utvecklingsgarantin respektive Jobbgarantin för unga. I dagsläget är en tredjedel av de arbetssökande placerade i någon av dessa garantier, vilka har en dokumenterat låg grad av aktivitet. Garantierna omfattar idag 140 000 deltagare och dominerar helt utbudet av Arbetsförmedlingens insatser. Jobb- och Utvecklingsgarantin fortsätter att växa i antalet deltagare månad efter månad. Den tredje fasen har ökat med hela 14 procent på ett år och omfattar nu över 30 000 individer.

Regeringens garantier har varit föremål för utvärdering av Institutet för Arbetsmarknadspolitisk utvärdering (IFAU). Aktivitetsnivån är enligt Institutet genomgående låg. I Jobb- och Utvecklingsgarantin uppges fyra av tio varken ha fått någon handledning eller coachning. En majoritet av deltagarna använde högst tio timmar i veckan för att söka jobb eller delta i någon aktivitet, de flesta betydligt mindre. För Jobbgarantin för unga kan ingen långsiktig effekt påvisas.

Sämst ställt är det i Jobb- och Utvecklingsgarantins så kallade tredje fas, vilken kommit att framstå och skildras som en arbetsmarknadspolitisk slutstation. Arbetsförmedlingen har redovisat att utströmningen från programmet är mycket låg. Av en grupp på 36 900 personer som till och med juni månad 2011 placerats i FAS 3 hade endast 5 500 eller 15 procent övergått till arbete eller studier.

Övergången till reguljärt arbete bland de personer som tvingats lämna sjukförsäkringen har varit ännu lägre och endast uppgått till cirka fem procent. Ungefär hälften av de som utförsäkrades under 2010 och de två första kvartalen 2011 har kommit tillbaka till sjukförsäkringen efter de tre månaders karens som är en förutsättning.

Ett annat exempel på en ineffektiv arbetsmarknadspolitisk åtgärd är den generella nedsättningen av arbetsgivaravgifterna för unga under 26 år. Nedsättningen har skett i två steg, 2007 och 2009, så att arbetsgivaravgiften nu är 15,49 procent jämfört med den ordinarie nivån på 31,42 procent. Totalt minskar nedsättningen statens nettointäkter med 16 miljarder kronor per år.

Syftet med nedsättningen var att underlätta ungdomars inträde på arbetsmarknaden genom att göra det billigare för arbetsgivare att anställa ungdomar. Genom sänkta arbetsgivaravgifter skulle fler företag våga anställa unga och därmed hjälpa dem att få in en fot på arbetsmarknaden. Effekten har dock i allt väsentligt uteblivit.

I en utvärdering av det första steget i nedsättningen av arbetsgivaravgiften för unga har Riksrevisionen konstaterat att det lett till små sysselsättningseffekter och stora dödviktseffekter. Även Finanspolitiska rådet är tveksamma till reformens effektivitet, en bedömning som även görs i en underlagsrapport till Globaliseringsrådets skattegrupp. Inte ens regeringen verkar tro på några större effekter. I Finansplanen i budgetpropositionen för år 2012 anges att den sammantagna effekten

av nedsättningen av arbetsgivaravgifter för unga långsiktigt ska öka sysselsättningen med 8 000 personer. Det återstår att se om detta verkligen blir fallet. Men om regeringens bedömning är korrekt så innebär det att varje jobb skulle kosta omkring 2 miljoner kronor, vilket närmast är att betrakta som en vårdslös hantering av skattemedel

Strukturella utmaningar för arbetsmarknadspolitiken
Mellan 2010 och 2015 sker extra stora pensionsavgångar från arbetsmarknaden. Under åren 2010-2015 växer arbetskraften av demografiska skäl endast i storstadslänen medan den minskar i stora delar av övriga landet. För första gången i modern tid kommer antalet nytillträdande ungdomar att vara lägre än åldersavgångarna på riksnivå.

Vissa branscher och regioner kommer till följd av denna problematik sannolikt att drabbas av betydande rekryteringsproblem. Särskilt stora beräknas problemen bli inom den offentliga sektorn, som riskerar att få stora svårigheter att fylla åldersavgångarna. Detta gäller inte minst många kommuner i glesbygd.

Men även inom industrin kommer man att märka av problemen kring generationsväxlingen. Trots att sysselsättningen där kommer att minska framöver till följd av rationaliseringar och tillskottet av arbetskraft beräknas kunna balansera åldersavgångar på nationell nivå, så kan underskotten på utbildad arbetskraft i vissa fall bli betydande. Framförhållning vad gäller utbildning av arbetskraft och matchning mot sektorer som annars riskerar betydande svårigheter är därigenom central.

Ungdomsarbetslösheten - en av de högsta i Europa
Som framgår av figur 4 (utelämnad) så följde den svenska ungdomsarbetslösheten den allmänna utvecklingen på arbetsmarknaden relativt väl fram till omkring år 2000, låt vara att magnituden i både upp- och nergångar har varit större. Men de senaste tio åren har det skett en tydlig avvikelse från detta mönster. Samtidigt som den öppna arbetslösheten i gruppen 25-74 år har planat ut på en nivå kring fem procent, så har arbetslösheten bland unga fortsatt att stiga relativt kontinuerligt och har de senaste åren legat på väl över 20 procent.

Av tabell 3 (utelämnad) kan man konstatera att antalet arbetslösa unga år 2011 var nära 150 000, en ökning med över 20 000 personer sedan år 2006. Det framgår också att en betydande del av de unga arbetslösa utgörs av heltidsstuderande som söker arbete. År 2011 stod denna grupp för 67 000 eller 45 procent av det totala antalet arbetslösa. Andelen unga arbetslösa som är heltidsstuderande har dock, bortsett från en tydlig nedgång under 2009, varit relativt stabil under de senaste åren.

Sverige sticker ut internationellt när det gäller nivån på ungdomsarbetslösheten. År 2010 hade Sverige den åttonde högsta ungdomsarbetslösheten bland de 34 OECD-länderna. De länder med högre arbetslöshet bland unga kännetecknas i de flesta fall av djup ekonomisk kris. Här finner vi länder som Grekland, Irland, Spanien, Ungern och Italien.

Samma mönster framträder om man studerar något färskare data för EU-15 från Eurostat. Här placerar sig Sverige på en sjätte plats under fjärde kvartalet 2011. Endast Grekland, Spanien, Portugal, Italien och Irland uppvisar en högre ungdomsarbetslöshet.

Den höga ungdomsarbetslösheten i många länder, inte minst i södra Europa, beror i hög grad på en allmänt mycket svag utveckling på arbetsmarknaden. År 2010 var dock Sverige ett relativt genomsnittligt

OECD-land vad avser arbetslösheten sett över hela arbetsmarknaden. För att få en uppfattning om hur Sverige presterar när det gäller just arbetslösheten bland unga så har vi i figur 5 (utelämnad) nedan relaterat arbetslöshetsnivån i gruppen 15-24 år till nivån i gruppen 25-54 år. Av figuren framgår att Sverige har den högsta kvoten av alla studerade länder, det vill säga i förhållande till det allmänna läget på arbetsmarknaden så var Sverige år 2010 sämst i hela OECD-området på att få unga i arbete.

Som tabell 4 (utelämnad) visar så finns det en mycket tydlig koppling mellan arbetslöshet och utbildningsnivå bland unga. I gruppen som saknar fullständig gymnasial utbildning är arbetslösheten ungefär dubbelt så hög som bland de övriga. Denna tydliga överrepresentation framgår också om man studerar data över de unga arbetslösa som är inskrivna vid Arbetsförmedlingen. Under perioden 2008-2011 var i genomsnitt 25 300 personer i åldern 16-24 år med högst förgymnasial utbildning inskrivna vid Arbetsförmedlingen, vilket i genomsnitt motsvarade 21,6 procent av alla inskrivna i åldersintervallet.

Utvecklingen i kommunsektorn

Enligt regeringens vårproposition bedöms kommunsektorn nå ett samlat överskott på 8 miljarder kronor under innevarande år. Därmed uppfyller kommunsektorn som helhet balanskravet, men marginalen är så pass knapp att regeringen bedömer att resultatet understiger vad som är att betrakta som god ekonomisk hushållning. Även de kommande åren antas kommunsektorn göra så små överskott att man enligt regeringens bedömning underskrider nivån för god ekonomisk hushållning. Först 2016 bedöms resultatet vara i nivå med god ekonomisk hushållning.

Enligt regeringen beräknas skatter och statsbidrag tillsammans växa med närmare fyra procent perioden 2013-2016. Ökningen kan nästan helt och hållet härledas till att skatteunderlaget ökar. Statsbidragen bedöms däremot i stort sett ligga still. Den måttfulla ökningen av kommunernas intäkter kompenserar i princip endast för de ökade lönekostnaderna. Det gör att antalet kommunalt finansierade arbetstimmar antas falla något fram till 2016.

Vi ser med oro på utvecklingen i kommunsektorn, i synnerhet mot bakgrund av risken för en sämre utveckling på arbetsmarknaden med de direkta effekter det får på kommunernas skatteunderlag. Väl fungerande välfärdstjänster är helt centralt för fler jobb och växande företag. Rapporter om att framför allt kvinnor tvingas tacka nej till nytt jobb eller gå ner till deltidsarbete som en följd av brister i barn- och äldreomsorgen måste tas på största allvar. Detsamma gäller de sjunkande resultaten i grund- och gymnasieskolan som på sikt kan bli en betydande hämsko på tillväxten i ekonomin.

Ökande barnfattigdom i spåren av jobbmisslyckandet

Den relativa barnfattigdomen har ökat under lång tid, i takt med att inkomstskillnaderna har ökat i det svenska samhället. Den absoluta barnfattigdomen har däremot länge minskat, men denna trend verkar nu ha vänt. Under den första borgerliga mandatperioden åren 2007-2010 kan vi notera ett trendbrott. Det handlar inte längre bara om ökade inkomstskillnader, utan den fattigaste tiondelen förlorade inkomster och de fattiga barnen verkar ha blivit fler. I grunden är barnfattigdomen ett arbetsmarknads- och utbildningsproblem. Låg utbildning hos föräldrarna ökar risken för barnfattigdom markant därför att dagens arbetsmarknad ställer högre krav.

C Ansvar för offentliga finanser

Sunda statsfinanser är grunden

Starka offentliga finanser är kärnan i vår ekonomiska politik. En solid offentligfinansiell ställning är en förutsättning för uthållig tillväxt och stabil välfärd. Friheten som starka statsfinanser ger ska användas till att stärka arbetslinjen och öka sysselsättningen. Det finanspolitiska ramverk som utvecklats av tidigare socialdemokratiska regeringar är en central förklaring till att de svenska statsfinanserna är starkare än i de flesta andra jämförbara länder. Systemet med årliga budgettak, en rambeslutsmodell som försvårar en kostnadsdrivande riksdagsbehandling samt överskottsmål har tjänat Sverige mycket väl och kommer under överskådlig tid vara en given utgångspunkt för vår ekonomiska politik.

Att värna om offentliga finanser handlar om att stärka såväl konjunktur- som strukturpolitiken. Genom ett högt finansiellt sparande i goda tider kan vi stimulera ekonomin och värna välfärden i sämre tider. Sunda offentliga finanser handlar också om att rusta Sverige för de långsiktiga utmaningar som väntar, inte minst den besvärliga demografiska utvecklingen som under en betydande period kommer att sätta ett hårt tryck på de offentliga välfärdssystemen.

Under de år som gått sedan det nuvarande finanspolitiska ramverket utformades har betydelsen av starka offentliga finanser knappast minskat. Tvärtom har det förmodligen aldrig varit viktigare än nu att upprätthålla ordning och reda i den offentliga ekonomin. De allt intensivare flödena av kapital, arbetskraft, varor, tjänster och know-how gör att ett lands ekonomiska utveckling i allt större utsträckning gjorts beroende av i vilken utsträckning man kan erbjuda en robust makroekonomisk miljö.

Häri finns också en tydlig demokratisk aspekt. Om skenande budgetunderskott och växande offentlig skuldsättning rubbar det grundläggande förtroendet för ett lands ekonomi så snävas också politikens spelrum in. Olika typer av strukturreformer, hur ambitiösa och välgenomtänkta de än är, får helt enkelt svårt att påverka den ekonomiska utvecklingen om det samtidigt finns ett latent misstroende mot den underliggande stabiliteten i finanspolitiken. På så vis innebär stora obalanser i den offentliga ekonomin att den politiska makten de facto flyttar bort från de valda församlingarna och in i börssalar och styrelserum

Det här skänker oss en helt central insikt: Tror man på att politiken kan göra skillnad, då måste man också per definition vara övertygad om vikten av sunda statsfinanser

Ett sysselsättningspolitiskt ramverk

Full sysselsättning – det allt överskuggande målet

Arbete är grunden för vårt välstånd. En nyckel för att hålla ihop och utveckla Sverige är att fler har ett jobb att gå till och därmed en egen försörjning. Arbete skapar delaktighet. Arbete ger den enskilde friheten att göra sina egna livsval, att förverkliga sina livsdrömmar.

Vi kan aldrig acceptera arbetslösheten**.** Full sysselsättning är det övergripande målet för den socialdemokratiska ekonomiska politiken**.** Som land har vi inte råd med det slöseri som arbetslösheten innebär. När alla har ett arbete blir Sverige rikt, både ekonomiskt och mänskligt.

Med fler människor i arbete klarar vi också att finansiera en hög ambitionsnivå inom utbildning, vård och omsorg för alla. Sverige står inför en betydande demografisk utmaning. Fram till år 2030 kommer

antalet personer i Sverige över 85 år, det vill säga personer som generellt är i den mest vårdkrävande åldern, att öka med omkring 50 procent. Under samma period förväntas befolkningen i arbetsför ålder (20–64 år) stagnera (+2 procent). Fler i arbete och fler arbetade timmar är en viktig förutsättning för att i framtiden kunna finansiera välfärdstjänster av hög kvalitet.

Det indirekta sysselsättningsmålet bör göras explicit

Ett vanligt syfte med ekonomisk-politiska mål är att påverka förväntningarna hos hushåll och företag, och därigenom få dem att agera på ett önskvärt sätt. Det gäller på ett tydligt sätt de inflationsmål som numera införts i de flesta industriländer, men även ett sysselsättningspolitiskt ramverk skulle kunna ha den funktionen.

Den åldrande befolkningen kan givetvis så tvivel kring det offentligas möjlighet att finansiera sitt nuvarande åtagande. Därmed finns det en risk att människor överger sin tilltro till den skattefinansierade välfärden med följd att privata försäkringar vinner terräng. Om den typen av beteende får fotfäste i breda grupper sätts ett betydande politiskt nedåttryck på skatterna (få vill betala två gånger för samma sak), vilket ytterligare sänker förväntningarna på vad det offentliga kommer att kunna leverera.

Ett viktigt syfte med det finanspolitiska ramverkets överskottsmål är att bygga upp en buffert för att bättre klara framtida kostnadsökningar inom välfärden. Men om man utgår från en oförändrad skattekvot så är det långtifrån givet att just ett överskott på en procent bygger upp en tillräckligt stor buffert inför morgondagen. Det beror på att den långsiktiga hållbarheten i de offentliga finanserna är extremt beroende av vilka antaganden som görs om den framtida sysselsättningsutvecklingen. Det innebär i sin tur att om man fastställer ett överskottsmål, antar en viss nivå på den framtida skattekvoten och samtidigt gör utfästelser kring omfattningen på det framtida offentliga åtagandet så har man per definition också uttalat ett sysselsättningsmål, om än indirekt.

Vi menar att det finns goda skäl att redovisa detta indirekta sysselsättningsmål explicit. Ytterst handlar det om att öka trovärdigheten i vårt grundläggande löfte om att välfärden även i framtiden huvudsakligen ska vara solidariskt finansierad.

Hur kan man definiera ett sysselsättningsmål?

Det arbete som tidigare socialdemokratiska regeringar gjort när det gäller mål för sysselsättningen visar att sådana kan skapa betydande tryck i policyprocessen mot att prioritera åtgärder som styr mot målet.

Det finns alltså inga skäl att betvivla att ett sysselsättningsmål kan tydliggöra politikens övergripande inriktning och stärka incitamenten, inte minst på fackdepartementen, för att lyfta fram nya förslag som verkar i riktning mot måluppfyllelse. Men mer komplext blir det när det kommer till hur målet till syvende och sist ska formuleras.

Ett första viktigt vägval är huruvida ett mål ska avse kortsiktig, konjunkturellt påverkad sysselsättning eller den långsiktiga, strukturella sysselsättningen. Möjliga fördelar med att välja ett mål kopplat till den kortsiktiga sysselsättningen är att ett sådant skulle bli tydligt och mycket enkelt att följa upp. Problemet med ett mål som ska uppfyllas med täta intervall, till exempel på årsbasis, är dock att man bygger upp en olycklig grumlighet i rollfördelningen mellan finans- och penningpolitiken. Ett kortsiktigt mål riskerar också att hamna i konflikt med överskottsmålet eftersom det då, särskilt under ett valår, kan uppstå starka drivkrafter för en regering att bedriva en alltför expansiv finanspolitik

En annan central avvägning rör hur många mål och indikatorer som ska ingå i det sysselsättningspolitiska ramverket. Här finns i grunden två motstående intressen som måste balanseras mot varandra. Å ena sidan vikten av att inte skapa målkonflikter, vilket självfallet bäst uppnås med bara ett mål. Å andra sidan behovet av att ha en bredd i målstrukturen, inte minst för att säkerställa att måluppfyllnad sker på önskvärt sätt. Här finns också tänkbara mellanvägar, till exempel att komplettera ett ensamt huvudmål med delmål utan samma formella status.

Slutligen måste man självfallet bestämma sig för vilket eller vilka mått som ska ingå i ramverket (ett urval av möjliga mått redovisas i punktform nedan). Det beslutet är i hög grad beroende av vad man i grunden vill uppnå. I det föregående har vi beskrivit välfärdens framtida finansiering som ett av våra huvudmotiv. Det skulle tala för arbetade timmar, eftersom det är ett robust mått på skatteunderlagets utveckling. Hade vår primära utgångspunkt varit en annan, till exempel att minska det långvariga utanförskapet, så hade det sannolikt legat närmare till hands att använda långtidsarbetslöshet eller helårsekvivalenter som mått.

*** Arbetslöshet**
*** Personer i arbete**
*** Långtidsarbetslöshet**
*** Sysselsättningsgrad**
*** Personer i arbete**
*** Arbetade timmar (per capita)**
*** Helårsekvivalenter**

Väger man ihop alla de olika aspekter som finns på hur ett sysselsättningspolitiskt ramverk kan formuleras så framträder ett antal preliminära slutsatser. För att tydliggöra betydelsen av ökad delaktighet på arbetsmarknaden så framstår sysselsättningsgraden som ett lämpligt mått. Sysselsättningsgraden skulle eventuellt också kunna kompletteras med antalet arbetade timmar och/eller det relativa arbetslöshetstalet. Fördelen med måttet arbetade timmar är att det har mycket stark koppling till hur de totala inkomstskatterna och därmed välfärdens finansieringsbas utvecklas. En poäng med ett mål för antalet arbetade timmar är dessutom att det motverkar tendenser till ökat deltidsarbete, som skulle kunna bli en följd av att enbart ha ett mål för sysselsättningsgraden. Därtill kan det övervägas om huvudmålen ska kompletteras med någon form av delmål. Att bryta ned och kontinuerligt följa upp huvudmålen på undergrupper skulle vara av stor betydelse, inte minst för att öka precisionen i de insatta åtgärderna. Ytterligare en dimension som måste analyseras djupare är vilka åldersgrupper som ska avses, bland annat för att undvika en konflikt mellan sysselsättningsmålet och våra höga utbildningspolitiska ambitioner.

Offentliga investeringar och det finanspolitiska ramverket

Högt sparande i svensk ekonomi

De senaste 15 åren har präglats av högt finansiellt sparande i svensk ekonomi, både i offentlig och privat sektor. Det höga sparandet har kommit till utryck i stora bytesbalansöverskott. Under perioden 1995-2011 har bytesbalansöverskottet i genomsnitt uppgått till nära 6 procent av BNP. Samtidigt har de inhemska investeringarna, mätt som andel av BNP, i allt väsentligt legat kvar på samma nivå.

Det är framför allt privat sektor som ligger bakom överskotten i bytesbalansen, men även offentlig sektor har bidragit genom att i nära

femton års tid generera årliga överskott på i genomsnitt cirka en procent av BNP. Den totala offentliga skuldsättningen har pressats ned från omkring 75 procent av BNP i mitten av 1990-talet till under 40 procent år 2011. Det statsfinansiella ramverket är självfallet en mycket viktig faktor bakom denna remarkabla utveckling.

Eftersom bytesbalansens saldo definitionsmässigt är skillnaden mellan finansiellt sparande och inhemska investeringar så innebär stora ihållande överskott i bytesbalansen att Sverige har kommit att bli en betydande kapitalexportör. Därmed sällar sig Sverige till en ganska liten skara länder som förutom Kina, Japan, Tyskland, Schweiz och Nederländerna huvudsakligen består av en rad oljeexporterande stater.

Är de offentliga investeringarna för låga?

Det kan naturligtvis finnas fullt rimliga, rationella skäl till att Sverige byggt så stora nettofordringar på utlandet. Placeringar i utländska finansiella tillgångar, särskilt på nya tillväxtmarknader, kan självfallet tänkas ge högre räntabilitet än inhemska investeringar. Men det kan också finnas andra och mer dystra förklaringar, nämligen att vi av olika skäl investerat på en för låg nivå på hemmaplan.

Den ekonomiska statistiken indikerar också att Sverige under en längre tid sannolikt investerat för lite i reala, offentliga tillgångar. I en internationell jämförelse gjord av SNS Konjunkturråd 2012 konstateras att Sverige under det senaste decenniet stått sig väl när det gäller investeringar i maskiner och immateriella tillgångar, det vill säga kapitalslag som huvudsakligen kan knytas till privat sektor. Däremot intar Sverige en bottenplacering vad avser investeringar i de delvis komplementära kapitalslagen infrastruktur och bostäder, där det förstnämnda till övervägande del utgörs av offentliga tillgångar. De låga svenska investeringarna i infrastruktur, i synnerhet transportinfrastruktur, och bostäder bekräftas också av statistik från Euroconstruct. Även Finanspolitiska rådet har pekat på bristerna i transport-systemet, framför allt när det gäller järnvägen.

Men bilden är inte entydig. Konjunkturinstitutet drar i en färsk analys slutsatsen att investeringarna i transportsystemet under de senaste decennierna inte hållit jämna steg med trafikutvecklingen, framförallt på järnvägssidan och i storstadsregionerna. Men samtidigt pekar man på att de investeringarna som andel BNP trendmässigt ökat under de senaste tio åren (se figur 5) och att standarden på det svenska transportsystemet förbättrats mer än genomsnittet för Europa.

I figuren ovan (utelämnad) relateras offentliga investeringar till BNP, vilket är ett vanligt analytiskt tillvägagångssätt. Investeringskvoter ger dock relativt svag vägledning när det gäller att bedöma aktuellt investeringsbehov. Det är ju mängden kapital, till exempel i form av kapacitet i transportsystemet, som är det intressanta och inte hur stora investeringarna är vid en viss tidpunkt. Ett på många sätt mer relevant mått är den offentliga kapitalstocken, det vill säga det samlade värdet av investeringar som gjorts under mycket lång tid i vägar, järnvägar, byggnader och annat fysiskt kapital i offentlig ägo. Det finns starka skäl att anta att den offentliga kapitalstocken i allt väsentligt bör öka i samma takt som BNP. Det beror bland annat på att belastningen på vägar och järnvägar i princip ökar linjärt med aktiviteten i ekonomin. Kapitalstocken växer om bruttoinvesteringarna överstiger förslitningen, de vill säga om nettoinvesteringarna överstiger noll.

Finanspolitiska rådet har dock genom egna beräkningar skapat tidsserier från 1980 till 2005 över statens och kommunernas kapitalstockar. Dessa beräkningar visar en över tid tydlig minskning av den offentliga kapitalstockens värde i relation till BNP. Utvecklingen kan i

första hand härledas till kommunsektorn, men även den statliga stocken har över tid minskat i storlek relativt BNP.

Mål för offentliga investeringar – en problematisering
Det nuvarande finanspolitiska ramverket säkrar långsiktigt en solid finansiell ställning för staten men ger ingen garanti mot för låga investeringar i reala tillgångar. Ramverket ställer förvisso inte upp några formella hinder för högre offentliga investeringar. Det har dock förts en diskussion om risken för att investeringar skjuts på framtiden till förmån för permanenta utgiftsökningar och/eller skattesänkningar.

En sätt att hantera detta potentiella problem vore, som bland annat Finanspolitiska rådet diskuterat, att formulera om överskottsmålet till att avse ett mål för det *totala* offentliga sparandet, det vill säga både finansiellt sparande och nettoinvesteringar. En sådan så kallad gyllene regel har tidigare tillämpats i bland annat Storbritannien och Tyskland.

En uppenbar nackdel med att formulera en gyllene regel är dock att det öppnas upp en möjlighet att kringgå överskottsmålet genom att klassificera om offentlig konsumtion till investeringar. Det kan också ifrågasättas varför en gyllene regel ska begränsas till just fysiska investeringar och inte omfatta till exempel offentligt finansierad utbildning och forskning. Vidare kan man konstatera att den ena komponenten i ett utvidgat överskottsmål, nettoinvesteringarna, skulle bli extremt känslig för vilka antaganden som görs när det gäller livslängder för olika kapitalslag, vilket utgör ytterligare en risk för manipulation.

Sammantaget talar det mesta för att en gyllene regel knappast är en framkomlig väg. Däremot finns det starka skäl att förbättra uppföljningen av hur de offentliga investeringarna utvecklas, bland annat genom högre kvalitet i den officiella statistiken. En annan mer realistisk handlingsväg skulle kunna vara den modell som skissats av SNS Konjunkturråd 2012 och som innebär att man kompletterar de treåriga utgiftstaken med en plan för de offentliga investeringarna under samma period. En sådan plan skulle, utöver fysiska investeringar, även kunna inrymma satsningar på utbildning och forskning.

Det synes rimligt att i så fall ge de treåriga investeringsplanerna en svagare formell ställning än utgiftstaken. Därigenom skulle man sätta ett något hårdare tryck på att öka långsiktigheten i den ekonomiska politiken, men utan att för den skull förlora särskilt mycket i stabiliseringspolitisk flexibilitet.

Det bör också påpekas att en närmare koppling mellan budgetprocessen och infrastrukturplaneringen ökar kraven på beslutsunderlag avseende lönsamheten i olika satsningar. Kalkylerad samhällsekonomisk nytta måste vara tydligt styrande för vilka objekt som ska genomföras.

D. En politik för fler jobb och växande företag

Globaliseringen innebär en dramatisk ekonomisk och politisk maktförskjutning i världen. En helt ny global arbetsfördelning är under utformning där länder i Asien, Sydamerika och östra Europa nu klättrar mycket snabbt i den industriella värdekedjan.

Välståndsökningen under de senaste två decennierna saknar motstycke i världshistorien. Den snabba ekonomiska utvecklingen, inte minst i folkrika länder som Kina och Indien, har kraftigt minskat fattigdomen i världen. Mellan 1990 och 2005 minskade andelen av världens

befolkning som lever i extrem fattigdom från 42 till 25 procent. I absoluta tal motsvarar det en minskning med 443 miljoner människor.

Blickar man ut över världen är det inte svårt att uppfatta den enorma positiva kraft som släppts lös genom nedrivna hinder för handel, investeringar, resor och informationsutbyte. Ändå är det ibland lätt att utifrån ett snävare västeuropeiskt perspektiv också betrakta globaliseringen som något negativt, som ett hot. Självfallet innebär den uppskruvade internationella konkurrensen att det sätts ett hårdare strukturomvandlingstryck mot de mogna industriländerna, vilket på kort sikt kan leda till anpassningsproblem när i huvudsak lönekonkurrerande produktion måste ersättas av varor och tjänster med högre förädlingsvärde. Men samtidigt öppnas det upp nya, snabbväxande avsättningsmarknader för svenska företag. Den ökande globala efterfrågan på investeringsvaror, mineraler samt infrastruktur för it och telekommunikation har tämligen entydigt gynnat länder med den typ av sammansättning av exporten som Sverige har. Vår uppfattning är tydlig; Globaliseringen är i grunden något oerhört positivt och kan, rätt hanterad, innebära mycket stora möjligheter för ett land som Sverige.

Globaliseringen i kombination med den gröna omställningen är en särskilt intressant möjlighet som inte får gå oss förbi. De företag och länder som finner nya och effektiva vägar till ett minskat fossilberoende kommer att stå bäst rustade i den globala konkurrensen när priserna på fossila bränslen successivt stiger.

Sveriges starka industriella bas, den relativt välutbildade befolkningen samt den erkänt goda förmågan till anpassning och omställning gör att det finns all anledning att vara optimistisk om Sveriges möjligheter att även på lång sikt hävda sig i en allt hårdare global konkurrens.

Ytterligare faktorer som stärker Sveriges position gentemot omvärlden är robusta demokratiska institutioner, ett väl fungerande skydd av äganderätten samt en effektiv och ickekorrupt offentlig förvaltning.

Men det finns också orosmoment. I denna motion har vi identifierat sju delvis sammanlänkade problemområden som om inget görs kan bli allvarliga hot mot jobb och företagande i Sverige.

* *Det bristande samarbetsklimatet*. Sverige är för litet för att inte ha ett nära samarbete mellan politik, näringsliv och akademi när det gäller utformningen av närings- och jobbpolitiken.

* *Den höga ungdomsarbetslösheten*. Personer utan fullständig gymnasieutbildning är kraftigt överrepresenterade i gruppen unga arbetslösa. Utan snabba och kraftfulla insatser riskerar vi att få stora grupper som redan i unga år slås ut permanent från arbetsmarknaden, vilket innebär enorma kostnader för både samhälle och individ.

* *Bristande omställningsförmåga*. Vi ser att tiden för att rekrytera ny personal blir allt längre och en stor andel företag som uppger att de har problem att få tag i rätt arbetskraft och därför tvingas avstå från produktion. En tredjedel av de öppet arbetslösa är nu långtidsarbetslösa, en grupp som i realiteten har mycket svårt att konkurrera om jobben. I takt med att kraven på arbetsmarknaden skärps så ökar också kraven på arbetskraftens omställningsförmåga. Arbetsmarknads- och utbildningspolitiken måste svara upp mot detta.

* *Brist på riskvilligt kapital*. En god tillgång på riskkapital är helt centralt i en modern, innovationsdriven ekonomi. Att framförallt små- och medelstora företag nu signalerar svårigheter att attrahera kapital måste tas på djupaste allvar.

* *Den sårbara forskningen*. Sverige har länge tillhört de länder i världen som investerar mest i forskning, mätt som andel av BNP. Men Sveriges ställning som ledande forskningsnation vilar på bräcklig grund eftersom en betydande del av de totala investeringarna görs inom ett fåtal stora och internationellt lättrörliga företag.

* *Låga investeringar i transportinfrastrukturen*. Tillgänglig statistik tyder på att Sverige under lång tid underinvesterat i vägar och järnvägar. Bristande kapacitet och minskad tillförlitlighet försvårar och fördyrar näringslivets transporter. Sämre möjligheter till arbetspendling gör även att den nödvändiga utvecklingen av större och mer slagkraftiga lokala arbetsmarknader riskerar att stanna av.

* *Sjunkande resultat i skolan*. I omställningen till en mer kunskapsorienterad ekonomi är hög kvalitet i skolan en kritisk framgångsfaktor. Att Sverige tappar i internationella kunskapsmätningar är därför mycket allvarligt. Andelen som lämnar grundskolan utan grundläggande gymnasiebehörighet har ökat ett flertal år i rad. Sverige har också förlorat sin internationella topposition när det gäller likvärdighet i skolan.

Strategisk samverkan

I den globala ekonomin är det inte enbart företag som konkurrerar med varandra. I en allt större utsträckning konkurrerar också länder och regioner om bland annat investeringar och arbetstillfällen.

Ett litet exportberoende land som Sverige är helt beroende av att det finns ett fungerande och väl utvecklat samarbete mellan alla aktörer som kan bidra till att Sverige blir framgångsrikt i den internationella konkurrensen. Det krävs helt enkelt ett förtroendefullt och strategiskt samarbete mellan politik, näringsliv, fack och akademi. Dagens situation lämnar tyvärr mycket övrigt att önska.

Sverige har ett antal starka kluster av kunskap och företag. Utmärkande för dessa är att de består av ett större antal företag som både konkurrerar och samarbetar. Det bedrivs avancerad forskning såväl inom företagen som i samarbete med högskolor och universitet. Klustren länkas i många fall också samman av ett betydande flöde av arbetskraft mellan deras olika delar.

Vi vill därför bygga en modell för strategisk samverkan mellan olika samhällssektorer. Sverige behöver mer av samarbete och gemensamma prioriteringar av forskningsresurser, utbildningsinsatser och export- och investeringsfrämjande.

Den snabba omvandlingen av ekonomin gör det emellertid allt vanskligare att bygga upp en modell för strategisk samverkan utifrån den formella/statistiska indelningen av näringslivet i olika branscher. Företag i olika branscher och av starkt varierande storlek blir alltmer integrerade med varandra i komplexa produktions- och innovationssystem som oftast inte låter sig beskrivas med hjälp av den traditionella branschindelningen.

Därför vill vi i dialog med näringslivet, akademin och de fackliga organisationerna utveckla en samverkansmodell som tar sin utgångspunkt i centrala framtidsutmaningar för vårt samhälle - både inhemska och globala. Ansatsen bygger på tanken att framtidens samhälliga möjligheter och utmaningar, rätt hanterade, i många fall kan innebära betydande möjligheter att stärka svensk konkurrenskraft och därmed skapa nya arbetstillfällen.

Som ett led i arbetet med att bygga strategisk samverkan föreslår vi

även att det inrättas en nationell innovationsberedning. Den ska ha till uppgift stärka samverkan mellan olika aktörer runt om i landet och samla arbetet för att utveckla Sveriges innovations- och konkurrenskraft. Den kommer att ha högsta politiska prioritet och ledas av statsministern.

Identifieringen av vilka områden som borde bli föremål för strategisk samverkan vill vi genomföra förutsättningslöst och i nära dialog med representanter från olika samhällssektorer. Få samhällsområden torde dock lämpa sig så väl för ett strategiskt, sektorsövergripande samarbete som den komplexa och mycket kunskapsintensiva hälso- och sjukvården. I fördjupningen nedan har vi därför valt att lyfta fram just Life Science som ett exempel på hur en samverkansmodell kan se ut. Andra exempel på högintressanta områden för strategisk samverkan är miljö- och energi, gruvnäringen, transportsektorn, hållbar stadsplanering samt de växande besöksnäringarna.

Strategisk samverkan – exemplet Life Science

Den snabba ökningen av antalet personer i vårdkrävande ålder under de kommande tjugo åren ställer stora krav på hela vård- och omsorgssektorn. Det är en utmaning som Sverige dessutom har gemensamt med i princip hela Europa, vilket innebär att svenska produkt- och processinnovationer på det här området kan ge ett tydligt mervärde till vården och omsorgen av våra gamla, samtidigt som svenska produkter och tjänster kan få avsättning på utländska marknader.

Samtidigt ser vi snabbt ökande efterfrågan på sjukvård i andra delar av världen. Det allmänna mönstret är att andelen välfärdstjänster i ekonomin växer i takt med att välståndet ökar. Mycket talar därför för att den snabba industriella utvecklingen i länder som Kina, Indien och Brasilien på sikt kommer att åtföljas av en kraftig ökning av efterfrågan på sjukvårdsrelaterade varor och tjänster. Häri ligger en stor exportpotential för svenska företag.

Sverige har stolta traditioner när det gäller utveckling av sjukvård, läkemedel och medicinteknik, en position som tyvärr delvis håller på att gå förlorad. Det är tydligt att den medicinska forskningen i Sverige har försvagats över tiden.

Forskande företag inom läkemedel och medicinteknik minskar antalet anställda i Sverige. Samtidigt ser vi oroväckande tendenser till att utrymmet för kliniska prövningar på svenska sjukhus snävas in och att introduktionen av nya läkemedel och ny medicinsk teknik i sjukvården sker i allt långsammare takt. Långsiktigt innebär detta att kunskapsbasen krymper, att svenska patienter inte alltid får tillgång till de mest säkra och effektiva behandlingsmetoderna samt, inte minst, att Sverige går miste om stora exportintäkter och många högkvalificerade arbetstillfällen.

Det behövs nu politisk handling för att hålla kvar och utveckla det svenska Life Science-klustret. Vi vill därför skapa ett målmedvetet och strategiskt samarbete mellan offentliga myndigheter, näringsliv och akademi. Ett samarbete för bör innehålla en bred uppsättning åtgärdsområden, exempelvis:

* Kraftsamling för ökad klinisk forskning. Vi vill se ett fördjupat samarbete mellan sjukvården, den forskande läkemedelsindustrin samt den medicintekniska industrin för ökad klinisk forskning. Det kräver ökade resurser men också nya incitament och ett nationellt ansvarstagande.
* Översyn av pris- och subventionssystemen samt ersättningsmodellerna för att stimulera ordnad introduktion av innovativa

produkter i hälso- och sjukvården.
* Genomlysning av relevanta skatter i syfte att stimulera utvecklingen av klustret.
* Utökade incitament för samarbete mellan akademi och näringsliv.
* Ökade resurser till den statligt finansierade forskningen.
* Utveckling och bättre användning av befintliga kvalitetsregister och biobanker för en målmedveten kvalitetshöjning av svensk sjukvård.
* Medvetet nyttjande av innovativ upphandling för att introducera nya läkemedel, ny teknik och nya behandlingsmetoder.
* Bättre mätning och uppföljning av behandlingsresultaten i vården i syfte att förbättra kvalitet och ge förutsättningar för verkliga vårdval.

Insatser för att bryta ungdomsarbetslösheten

Utbildningskontrakt för unga arbetslösa utan fullständig gymnasieutbildning

Bland unga arbetslösa är personer utan fullständig gymnasieutbildning kraftigt överrepresenterade. Bland de unga i åldern 20-24 år med endast förgymnasial utbildning är arbetslösheten omkring 40 procent. Även i äldre åldersgrupper är risken för arbetslöshet betydligt högre för personer utan gymnasiekompetens.

För unga utan fullständigt gymnasium är det inte självklart att fokus på att snabbt komma ut i arbete är det långsiktigt mest effektiva. Tvärtom kan en insats som leder till ett tillfälligt jobb minska individens möjligheter att klara den egna försörjningen på lång sikt.

Kraftfulla, riktade utbildningsinsatser med syfte att lyfta så många unga som möjligt till gymnasiekompetens är därför en nyckel för att pressa tillbaka ungdomsarbetslösheten. Det är att ta ansvar både för samhällsekonomin och för individens möjligheter på lång sikt. En möjlighet till fullföljd gymnasieutbildning i den tidiga vuxenåldern ger den arbetslöse betydligt bättre chanser på arbetsmarknaden i flera decennier framåt.

Vårt långsiktiga mål är att alla före 25 års ålder ska ha en fullständig gymnasieexamen. Ett delmål är att 95 procent av alla mellan 18 och 24 år senast år 2020 ska ha en gymnasieexamen eller studera för att få det.

För att nå detta mål föreslår vi att ett utbildningskontrakt införs för alla unga arbetslösa under 25 år som inte fullgjort sina gymnasiestudier. Utbildningskontraktet innebär att man erbjuds en individuellt utformad utbildningsplan och garanteras insatser som ska leda fram till gymnasieexamen. För unga som är under 25 år ska det inte längre vara möjligt att få stöd från det offentliga utan att man följer en handlingsplan som leder till gymnasieexamen.

Den individuella utbildningsplanen ska präglas av att det finns många olika vägar fram till ett slutbetyg och att behoven skiljer sig mellan olika individer. Planen utgörs av en individuell kombination av praktik, jobb och utbildning, med utgångspunkt i vad som passar bäst för den enskilde. Vissa kommer att studera inom exempelvis vuxenutbildning eller folkhögskola på heltid, andra varvar deltidsstudier med antingen praktik eller arbete.

Den individuella planen är central. Den innehåller garantier om insatser men också skyldigheter från individen att delta aktivt. Planen följs upp regelbundet. Målet ska vara tydligt – efter fullföljd plan ska den enskilde ha fått en fullständig gymnasieutbildning.

Inom ramen för utbildningskontraktet föreslår vi att det införs en modell liknande den som använts i Västerås, och som innebär att ungdomar får arbeta halvtid på avtalsenliga villkor samtidigt som man läser in gymnasieexamen. Antalet platser är begränsat, tidssätts vanligtvis till sex månader och ungdomarna får söka platserna. För att stimulera den typen av lösningar erbjuder staten en ekonomisk stimulans till den arbetsgivare som till avtalsenlig lön deltidsanställer en ung person under de premisserna. Ytterligare en variant är att varva studier med praktik. För att åstadkomma fler praktikplatser erbjuder staten ett handledarstöd till arbetsgivare som tar emot praktikanter inom ramen för utbildningskontraktet. För att få till stånd många olika möjligheter är kontakter med näringliv och arbetstagarorganisationer centrala.

Utbildningskontraktet innebär att när en person under 25 år som saknar gymnasieexamen söker stöd på Arbetsförmedlingen slussas denne direkt in i utbildningskontraktet och en individuell utbildningsplan upprättas. Det innebär att alla arbetsmarknadspolitiska insatser, såsom nystartsjobb och olika typer av arbetsmarknadsutbildningar, villkoras med att den unge följer utbildningsplanen. Även alla former av ekonomisk ersättning villkoras av att utbildningsplanen fullföljs.

För de unga som ingått ett utbildningskontrakt utgår ett särskilt studiestöd eller det förhöjda studiebidraget. Det särskilda studiestödet finns på två nivåer. Den ena nivån motsvarar vad individen skulle ha fått i aktivitetsstöd/a-kassa och för de som inte är berättigade till a-kassa motsvarar studiestödet vad individen skulle ha fått i försörjningsstöd. För dem som inte är berättigade till vare sig a-kassa eller försörjningsstöd finns möjlighet att ta del av det förhöjda studiebidrag som idag ges till personer mellan 20 och 24 år som studerar för att nå grundskole- eller gymnasiekompetens.

Insatserna inom utbildningskontraktet ska vara anpassade efter förhållandena på den lokala arbetsmarknaden och det regionala näringslivets behov. För att genomföra utbildningskontraktet krävs insatser på flera nivåer, såväl lokalt som statligt. Samordning bör ske mellan kommuner, kommun- och regionförbund, Arbetsförmedling med flera aktörer.

Kommunens har idag ett ansvar för att följa upp arbetslösa ungdomar under 20 år som inte har gymnasieexamen. Det arbetet bör intensifieras i kommunerna så att de kan kartlägga, söka upp, motivera och aktivera dessa ungdomar inom ramen för utbildningskontraktet.

Vi bedömer att utbildningskontraktet fullt utbyggd kommer att omfatta 10 000 platser till en årlig kostnad av drygt 2 miljarder kronor. Åtgärden finansieras genom en avveckling av den generella nedsättningen av arbetsgivaravgiften för unga.

Traineeplatser

För unga under 25 år som fullgjort sin gymnasieutbildning och därför inte kommer ifråga för insatser inom ramen systemet med utbildningskontrakt kan det ändå finnas ett behov av särskilda åtgärder för att underlätta inträde på arbetsmarknaden. Vi vill därför rikta en kraftfull ekonomisk stimulans till de företag och organisationer som anställer en trainee. Traineeplatserna anordnas i både offentlig och privat verksamhet.

Tidigare arbetslöshetsperiod ska inte utgöra kriterium för att kvalificera sig för en traineeanställning. Alla arbetsgivare ska kunna ansöka om att anställa en trainee under förutsättning att det finns en godkänd handlingsplan med ett tydligt utbildningsinnehåll. Den traineeanställde ska få kunskaper om arbetsplatsen och branschen och ges möjlighet att

pröva på arbetsplatsens olika avdelningar och verksamheter. Det måste också finnas en utsedd handledare på arbetsplatsen. Arbetsmarknadens parter ska sluta avtal om traineeanställningarna.

För att öka kontaktytan mellan högskola och näringsliv samt underlätta arbetsmarknadsinträde vill vi även skapa traineeplatser för unga akademiker. För att komma ifråga för denna insats krävs att man är under 29 år och att man har examen på minst grundnivå. I övrigt gäller samma regelverk som för de övriga traineeplatserna.

Nynäshamnsmodellen för sommarjobb införs i hela landet
Ett sommarjobb är ofta ungdomars första kontakt med arbetslivet. Genom sommarjobb får ungdomar lära sig vilka krav som ställs på en arbetsplats, praktiska arbetslivserfarenheter och referenser för sitt framtida jobbsökande.

I Nynäshamn i södra Stockholms län har det under ett antal år bedrivits ett mycket framgångsrikt samarbete mellan kommun och näringsliv för att skaffa fram sommarjobb åt skolungdomar. Fyra årskullar, de som slutat årskurs 9 på högstadiet till dem som slutat årskurs 3 på gymnasiet, erbjuds sommarjobb och alla som lämnar in en ansökan garanteras arbete. Garantin inkluderar arbete i tre veckor.

Av de sommarjobb som finns i satsningen är 60 procent inom det privata näringslivet och resterande 40 procent inom den kommunala verksamheten. De privata arbetsgivare som inte kan stå för hela lönekostnaden kan erhålla en viss ekonomisk hjälp från kommunen.

Vi föreslår att Nynäshamnsmodellen utvidgas till att omfatta Sveriges samtliga kommuner. De kommuner som inför modellen erhåller ett särskilt statligt stimulansbidrag.

Omställning

Samtidigt som många företag uppger att de har rekryteringsproblem har vi en arbetslöshet som biter sig fast på höga nivåer. Det tyder på brister i Sveriges omställningsförmåga, vilket är allvarligt. I en allt skarpare global konkurrens är den viktigaste konkurrensfördelen att lära nytt och ställa om snabbare än konkurrenterna.

Globaliseringen innebär att omvandlingen av svensk ekonomi accelererar. Den snabba ekonomiska utvecklingen i folkrika stater som Kina och Indien ökar pressen på svenska företag som huvudsakligen är lönekonkurrerande.

Det finns, schematiskt sett, två alternativa strategier för att möta det snabbt uppskruvade internationella konkurrenstrycket. En möjlighet är att vidmakthålla svensk konkurrenskraft genom att sänka kostnadsläget, det vill säga i första hand lönekostnaderna. Regeringens politik har en rad inslag i den riktningen, inte minst den ineffektiva och dyra sänkningen av arbetsgivaravgifterna för unga. Försämrade omställningsförsäkringar i syfte att pressa ned reservationslönen på arbetsmarknaden är en annan åtgärd i samma anda.

Vi är övertygade om att den väg regeringen slagit in på är en ekonomisk-politisk återvändsgränd, som långsiktigt inte ger oss den välståndsökning som krävs för att kombinera en hög kvalitet i de offentliga välfärdstjänsterna med en stark tillväxt i hushållens köpkraft. Sverige ska hävda sig genom att klättra högre i värdekedjan än våra konkurrentländer, framförallt genom att öka kunskapsinnehållet i de varor och tjänster som vi exporterar, inte genom sänkta löner.

Omställningen av svensk ekonomi är därför i betydande utsträckning en fråga om kunskap och utbildning. I den nya, globaliserade ekono-

min måste var och en ges förutsättningar att under hela yrkeslivet bygga på och anpassa sin kompetens efter en snabbt föränderlig arbetsmarknad.

Högre utbildning
Den högre utbildningen är en hörnsten i vår politik för fler jobb och växande företag. Utbyggnaden av högskolan och yrkeshögskolan måste fortsätta. Vårt mål är att hälften av 30-34-åringarna ska ha genomgått en minst 2-årig högre utbildning (högskola och yrkeshögskola) år 2020. Vi ser också ett stort behov av åtgärder för att höja kvaliteten i den högre utbildningen, bland annat genom mer lärarledd undervisning.

Den ökade arbetslösheten bland unga akademiker är oroande. För att öka möjligheterna att efter examen snabbt komma in på arbetsmarknaden vill vi skapa särskilda tranieeplatser för personer under 29 år med examen från högskola eller universitet (se även ovan).

För att brygga över till de nya jobben är det viktigt att människor ges goda förutsättningar att röra sig mellan arbete och högre studier. Därför anser vi att arbetslivserfarenhet bör vara meriterande när man söker till högskolan.

Vuxenutbildning
Utan gymnasiekompetens är utsikterna på arbetsmarknaden mycket dystra. År 2011 var arbetslösheten över 17,4 procent bland dem med endast förgymnasial utbildning, vilket kan jämföras med 7,3 procent för dem med gymnasieutbildning och 4,6 procent för dem som läst vidare på högskola. Statistiken visar med brutal tydlighet vikten av att ge människor utan tillräcklig utbildningsbakgrund en andra chans. Vi ser därför ett betydande behov av att bygga ut antalet platser på vuxenutbildningen och inom den yrkesinriktade arbetsmarknadsutbildningen under kommande år.

Utbildningsvikariat
Studier har visat att personer som under långa perioder vare sig ges möjlighet till studier eller arbete riskerar att aldrig komma tillbaka till arbetsmarknaden. I februari i år fanns det närmare 70 000 personer som varit arbetslösa i mer än två år, en grupp som mer än fördubblats sedan 2006.

Inom stora delar av arbetsmarknaden, inte minst inom äldreomsorgen, står man nu inför betydande omställningsproblem till följd av en stor generationsväxling. Behoven av såväl vidareutbildning av befintlig personal som av nyrekryteringar växer, något som bör kunna öppna dörrar även för personer som står lite längre bort från arbetsmarknaden.

För att ge personer som varit långvarigt arbetslösa ny och efterfrågad arbetslivserfarenhet och samtidigt stimulera till livslångt lärande vill vi införa ett system med utbildningsvikariat. Den arbetsgivare som vikariatsanställer en långtidsarbetslös för att ge en fast anställd möjlighet att fortbilda sig inom sitt yrkesområde ska ges ett betydande ekonomiskt stöd från staten. Den fast anställde behåller sina ordinarie löneförmåner under utbildningstiden, men arbetsgivaren kan få ersättning för utbildningskostnaderna.

Åtgärden har dokumenterat positiv effekt. I en utvärdering av Institutet för arbetsmarknadspolitisk utvärdering, IFAU, konstateras en signifikant högre sannolikhet för den arbetssökande att hitta ett reguljärt jobb om man haft ett utbildningsvikariat.

Omställning kräver trygghet
Arbetslivet ställer allt större krav på människors förmåga till flexibilitet. Allt fler kommer att vilja och behöva byta jobb och yrkesinriktning under sitt yrkesverksamma liv. Nyfikenhet på det nya och oprövade förutsätter trygghet. Förbättrade försäkringar vid arbetslöshet och sjukdom är därför centrala delar i vår politik för ökad omställningsförmåga.

En fungerande arbetslinje på en snabbt föränderlig arbetsmarknad förutsätter en fungerande arbetslöshetsförsäkring. En OECD-studie har visat att en bra arbetslöshetsförsäkring förbättrar matchningen på arbetsmarknaden genom att den arbetslöse ges ekonomiska förutsättningar att leta efter och hitta ett jobb som motsvarar utbildning och arbetslivserfarenhet.

Den arbetslöshetsförsäkring som vi har idag svarar inte mot dessa krav. Regeringens försämringar av arbetslöshetsförsäkringen har skadat den svenska modellen och gjort att många arbetslösa idag hänvisas till försörjningsstöd. Enligt Socialstyrelsen uppger omkring 40 procent av dem som uppbär ekonomiskt bistånd att arbetslöshet är det främsta försörjningshindret.

En annan hörnsten i en politik för förbättrad omställningsförmåga är skapandet av en förutsägbar, modern och rättssäker sjukförsäkring. Även i detta avseende menar vi att regeringens ekonomiska politik skadat Sveriges konkurrenskraft.

Vår utgångspunkt är att välfärden bygger på att alla som kan jobba också gör det. Men den som är sjuk och inte kan arbeta ska både ha rätt till snabb rehabilitering tillbaka till arbete och ekonomisk trygghet under den tid det tar. Vi vill ha en sjukförsäkring som bygger på arbetslinjen, ger bra inkomsttrygghet, finansieras solidariskt och där ingen faller mellan stolarna.

Det ska vara lätt att växla mellan anställning och företagande, och även i detta avseende är trygghet centralt. Det innebär alltid en risk att starta företag, men om otrygghetsgapet blir för stort kommer många goda affärsidéer att förbli just idéer. Den trygghet som anställda har vid sjukdom, föräldraskap eller arbetslöshet bör i större utsträckning gälla även företagare. Företagande måste också på olika sätt bli en mer naturlig väg in på arbetsmarknaden efter arbetslöshet

Ökade drivkrafter till arbete för personer med försörjningsstöd
Försörjningsstödet är utformat för att utgöra ett yttersta skyddsnät för personer med sociala problem och är ursprungligen inte tänkt för personer vars främsta försörjningshinder är arbetslöshet. I dagsläget (februari 2012) uppger emellertid hela 44 procent av mottagarna av försörjningsstöd arbetslöshet som försörjningshinder. Särskilt allvarligt är att det långvariga biståndsmottagandet fortsätter att öka. Mellan 2006 och 2010 har antalet långvariga biståndsmottagare ökat med 39 procent. År 2010 fick 37 procent av samtliga vuxna biståndsmottagare (18 år och äldre) bistånd i minst tio månader under året. Problemet finns främst i storstadsområden och i större städer.

Ett problem för personer med försörjningsstöd som försöker etablera sig på arbetsmarknaden är den behovsprövning som innebär att försörjningsstödet minskas fullt ut med intjänad inkomst. För den som är ekonomiskt beroende av försörjningsstöd innebär detta att försörjningsstödet minskar krona för krona motsvarande den intjänade arbetsinkomsten efter skatt. Nuvarande jobbskatteavdrag är här helt verkningslöst.

Då arbetslösa med försörjningsstöd sällan kan påräkna ett heltidsarbete utan vanligtvis erbjuds deltidsarbete eller enstaka timmar blir följden ofta att en arbetsinsats inte leder till någon som helst förbättring av personens ekonomiska situation. Detta är inte rimligt. I syfte att stödja arbetsinträde för personer med försörjningsstöd föreslår vi en tidsbegränsad skattekreditering för personer med försörjningsstöd som börjar arbeta. Försörjningsstödet ska inte kunna reduceras med anledning av skattekrediten.

Modellen innebär en stimulans till att utöka arbetsinkomsterna under krediteringstiden. Samtidigt undviks permanenta skillnader i lön efter skatt för lika arbetsinsatser. Riktade till rätt individer kan inkomstskillnaderna accepteras övergångsvis. För att få skattekreditering ska man ha varit arbetslös och fått försörjningsstöd i minst sex månader. Skattekreditering ska endast utgå för bruttoinkomster upp till socialbidragsnormen.

En bättre fungerande bostadsmarknad

En väl fungerande arbetsmarknad med en rörlig arbetskraft förutsätter en bostadsmarknad som präglas av rörlighet, tillgänglighet och låga trösklar. Enligt Boverket råder det bostadsbrist i 43 procent av Sveriges kommuner. Brist på bostäder utgör i dag ett hinder för såväl arbetssökande som studerande som behöver flytta till jobb eller utbildning. Dessutom finns det ett stort behov av renoveringar, inte minst i det bostadsbestånd som byggdes under 1960- och 70-talen.

Det krävs en bred palett av åtgärder för att förbättra bostadsmarknadens funktionssätt. Viktigast är att långsiktigt få upp bostadsproduktionen på en betydligt högre nivå än idag. På kort sikt är det dock svårt att bygga bort hela bostadsbristen. Därför behöver det befintliga bostadsbeståndet utnyttjas bättre. Att underlätta uthyrning av privatbostäder är en åtgärd som kan prövas. Vi vill dock betona att detta måste omgärdas av ett tydligt regelverk. Den som står långt från bostadsmarknaden ska inte betala priset för en illa fungerande bostadspolitik.

För att långsiktigt lösa bostadsbristen krävs det också en ökad nyproduktion. Bostadsbyggandet motsvarar sedan en längre tid inte befolkningstillväxten. Bostadsbyggandet 2010 var det lägsta sedan 2001. De låga investeringsnivåerna framgår även vid internationella jämförelser. De negativa konsekvenserna är omfattande, både för enskilda hushåll, för den ekonomiska utvecklingen och för samhällsutvecklingen i stort. Riktade ekonomiska stimulanser från staten kan komma att krävas för att öka nyproduktionen.

Insatser för bättre riskkapitalförsörjning

De senaste tio-femton åren har präglats av en mycket god kapitaltillgång i den globala ekonomin, en era som synes vara på väg mot sitt slut. Parallellt med att Kina i övergången mot en mer konsumtionsinriktad tillväxt av allt att döma kommer att minska sina placeringar i utländska tillgångar sker nu också en bred global uppstramning av de institutionella ramverken kring finansmarknaderna. Därtill kommer den statliga upplåningen, inte minst i USA och ett antal europeiska länder, att vara fortsatt stor under kommande år, vilket riskerar att ytterligare hålla tillbaka de privata investeringarna.

Sammantaget talar detta för att det kommer att dröja mycket länge innan vi når samma nivå på kapitaltillgången i ekonomin som vi vant oss vid under det senaste dryga decenniet. Den brist på privat riskkapital i tidiga utvecklingsfaser som redan nu är påtaglig inom vissa segment av den svenska ekonomin kommer därför sannolikt bli än mer uttalad i framtiden. Det finns således goda argument för att under de

kommande åren intensifiera och effektivisera de statliga insatserna på riskkapitalområdet.

Riskkapitalfond
Vi vill skapa en statlig riskkapitalfond. Fonden ska ha ett särskilt fokus på innovativa små och medelstora företag. Fonden ska agera i tidiga utvecklingsfaser och vara tydligt marknadskompletterande, vilket innebär att enskilda engagemang ska avslutas när företaget nått en mognad som möjliggör privat finansiering. Fonden finansieras genom en avveckling av det statliga venture capital-bolaget Fouriertransform som synes ha misslyckats i sitt uppdrag att stimulera fram investeringar i svensk fordonsteknikutveckling. Sedan starten 2009 har bolaget endast beslutat om investeringar för 10-15 procent av sitt totala kapital på tre miljarder kronor.

En dörr in
De offentliga riskkapitalinsatserna i Sverige präglas av en långtgående fragmentisering. Vår bedömning är att det finns betydande skalfördelar att hämta genom att bättre samordna de olika aktörerna och i vissa fall även fusionera dem. Vi vill i dialog med näringslivet genomföra en kartläggning och analys i syfte att hitta potentialer för att effektivisera de statliga riskkapitalinsatserna.

Riskkapitalavdrag
Vi vill stärka de ekonomiska incitamenten för investeringar i externt tillväxtkapital i onoterade bolag. En möjlig lösning är att koppla en skattereduktion till den typen av investeringar. Det viktiga är dock inte den exakta tekniska lösningen utan att vi så snabbt som möjligt kan få en modell på plats som undanröjer hinder för tillväxt i företagen.

Forskning och utveckling

Globaliseringen innebär mer av möjligheter än av hot. Det gäller såväl för svensk forskning som för svenska företag. Sveriges andel av den totala forskningen i världen kommer att minska när allt fler länder nu genomgår en snabb ekonomisk utveckling och etablerar sig både som ekonomiska aktörer och inom forskningssamfundet. Detta är i sig inget problem, men svensk forskning måste ha en kvalitet och en inriktning som gör den fortsatt konkurrenskraftig.

Många av utmaningarna för den framtida forskningen gäller problemställningar som vi delar med resten av världen, till exempel livsmedelsproduktion, läkemedelsförsörjning, energi-och klimatförändringar.

Rätt utnyttjat innebär detta stora möjligheter för svensk forskning och svenska företag. En framsynt klimatomställning och utveckling av förnyelsebara energikällor byggd på svensk forskning och utveckling kan exempelvis ge Sverige nya arbetstillfällen och exportinkomster samt bidra till en hållbar utveckling globalt.

Långsiktigt ökade resurser till statlig forskning
Den statligt finansierade forskningen är en viktig hörnsten i innovationspolitiken. Grundforskningen tillhör den absoluta kärnan i det offentliga åtagandet. Vi ser ett tydligt behov av att långsiktigt öka investeringarna i statlig forskning.

I samband med riksdagsbehandlingen av den kommande forskningspropositionen ser vi fram emot att ytterligare utveckla våra förslag gällande den statliga forskningen. Här kommer vi bland annat återkomma till hur forskningsresurserna inom befintlig ram kan fördelas och organiseras på ett effektivare sätt. Det finns sannolikt en rad sätt

att få bättre utväxling på insatta resurser. Det kan till exempel röra sig om att utveckla miljöer för spetsforskning och för samverkan med externa aktörer. Det är också intressant att överväga om det behövs mer av satsningar på tvärvetenskaplig och tillämpad forskning för att öka kommersialiseringen av forskningsresultat.

Utvidgad avdragsrätt för FoU-investeringar
Under de senaste decennierna har näringslivets struktur förändrats påtagligt. Nettotillskottet av nya jobb sker idag nästan uteslutande i små och medelstora företag. Det är dock inte bara jobbtillväxten som ombalanserats till de mindre företagens fördel. Det har även skett en tyngdpunktsförskjutning när det gäller FoU-verksamhet. Små och medelstora företag står inte bara för en allt större del av de nya jobben, även den innovativa verksamheten sker i allt högre grad inom mindre företagsstrukturer.

Vi vill förstärka den utvecklingen. De svenska privata FoU-investeringarna är fortfarande mycket starkt koncentrerade till ett fåtal stora företag. För att driva på investeringarna och samtidigt skapa en mer differentierad och därmed mindre sårbar privat forskningsbas vill vi utöka avdragsrätten för FoU-utgifter. Utgifter för FoU får idag dras av mot bolagsskatten. Möjligheten att reducera sin skatt genom avdrag för FoU-utgifter förutsätter alltså att verksamheten genererar vinst, vilket sällan är fallet i mindre, nystartade forskningsintensiva företag. Vi föreslår därför att företag under ett uppbyggnadsskede får göra avdrag för FoU-utgifter mot arbetsgivaravgiften.

Ytterligare skatteincitament för att stimulera FoU-investeringar
Vi vill se över ytterligare möjligheter att skapa mer gynnsamma skattemässiga förutsättningar för FoU-investeringar. Det finns en rad internationella exempel på olika typer av skatteincitament för ökade investeringar i FoU som är värda att studera närmare. I Norge ges till exempel skattelättnader (Skattefunn) som innebär att företagen utöver normala kostnadsavdrag får göra 18-20 procents skatteavdrag för FoU-investeringar. En annan intressant modell är det nederländska systemet med innovationsboxar som innebär att de intäkter som genereras av investeringar i immateriella tillgångar belastas med en lägre bolagsskatt. Ett liknade system är även under utveckling i Storbritannien.

Innovationsupphandling
Det faktum att så många svenska exportföretag vuxit fram som en direkt följd av samverkan med staten belyser en viktig insikt; Sverige är en extremt liten marknad för teknik- och innovationsdrivna företag. Stora investeringar i FoU är synonymt med dels hög risk, dels betydande skalfördelar i produktionen. Under många decennier kompenserades den lilla hemmamarknaden genom att staten övertog risk i stora utvecklingsprojekt och bidrog till skalfördelar genom egna beställningar. Detta har varit tydligast inom försvarsindustrin, men gäller också i varierande grad flera andra industrigrenar. Funktions- eller innovationsupphandling har varit en viktig faktor bakom svenska industriella framgångar.

Under de senaste decennierna har dock förutsättningarna för samverkan mellan stat och näringsliv förändrats i grunden. Företagen agerar idag på en väsentligt mer internationaliserad marknad. Sverige, hemmamarknaden, är inte längre det naturliga brohuvudet för kommersialisering av nya innovationer. Vidare är några av de statliga monopol som tidigare var spelplanen för ett långtgående FoU-samarbete mellan stat och näringsliv idag avreglerade, till exempel telemarknaden. I och med EU-medlemskapet har det också satts upp betydligt snävare juridiska ramar för samverkan mellan staten och enskilda bolag.

Som en följd av den snabba globaliseringen och utvecklingen mot mer specialiserad och innovationsdriven tillväxt har emellertid den svenska hemmamarknadens relativa litenhet inte blivit mindre uttalad, tvärtom. Det finns en uppenbar risk att Sverige nu tappar mark jämfört med länder som har en tätare koppling mellan politik och näringsliv. För att öka svensk konkurrenskraft vill vi därför vidta åtgärder för att öka inslagen av så kallad innovationsupphandling. Innovationsupphandling kan definieras som upphandling av i förväg okända lösningar på ett definierat problem eller behov för vilka det ännu inte har etablerats någon marknad.

Den offentliga upphandlingen i Sverige berör tiotusentals upphandlande myndigheter och enheter och värdet av den offentliga upphandlingen uppskattas till cirka 500 miljarder kronor per år. Offentlig upphandling borde kunna nyttjas på ett mycket bättre sätt som ett verktyg för att driva på förnyelsen av svensk ekonomi.

De innovationsupphandlingar som nu görs av exempelvis Energimyndigheten och en rad kommuner och regioner fungerar ofta väl men ingår inte i någon samlad nationell strategi.

Vi anser att det finns starka behov av en sådan nationell strategi. Fler sektorsmyndigheter än Energimyndigheten skulle kunna ingå i denna, exempelvis Naturvårdsverket. Myndigheterna skulle inom ramen för sina verksamheter kunna ges uppdrag som utöver myndigheternas behov av lösningar även inkluderade bredare samhälleliga behov av nya systemlösningar. I arbetet med att ta fram en nationell strategi bör det bland annat formuleras mål kring hur stor andel av den totala volymen offentlig upphandling som ska användas för innovationsupphandlingar.

Vi vill att staten inom ramen för strategisk samverkan mellan politik, näringsliv och akademi inleder att arbete kring innovationsupphandling syftande till lösningar på centrala samhällsutmaningar vilket samtidigt kan bidra till att stärka svensk konkurrenskraft. På så sätt kan fler av de företag och arbetstillfällen som behövs för att lösa framtidens utmaningar, nationellt och globalt, komma att lokaliseras i Sverige i stället för i andra länder och regioner.

Infrastruktur och transporter

Investeringar i infrastruktur - en nyckel för hållbar tillväxt
Det är klokt och ansvarsfullt att öka investeringarna i infrastruktur när konjunkturen är svag. Även om väg- och järnvägsbyggande över tid har blivit mindre arbetsintensivt så är satsningar på infrastruktur fortfarande ett relativt effektivt sätt att hålla uppe sysselsättningen när det råder lågt resursutnyttjande i ekonomin.

Investeringar i infrastrukturen, inklusive IT-infrastruktur, handlar dock framför allt om att öka Sveriges långsiktiga konkurrenskraft. Förbättringar i infrastrukturen ger lägre transportkostnader och mer tillförlitliga transporttjänster, vilket i sin tur ger en rad positiva effekter på ekonomin. Forskningen framhåller bland annat transportinfrastrukturens betydelse för att skapa större lokala marknader för arbete, bostäder och konsumtion, något som är starkt förknippat med ökad produktivitet, kortare arbetslöshetstider och högre sysselsättningstillväxt. En effektiv godslogistik är givetvis också oerhört centralt för konkurrenskraften i de varuexporterande delarna av näringslivet.

Infrastrukturpolitiken har även nyckelroll när det gäller klimatomställningen av Sverige. Trafiksektorn är det enda samhällsområde som sett över de senaste två decennierna uppvisar en fortsatt mycket kraftig

ökning av utsläppen av växthusgaser. Hela transportsystemet står i dag för drygt 40 procent av de svenska växthusgasutsläppen, inklusive utrikes sjöfart och flyg.

Ökade investeringar och prioritering av miljövänliga transporter
Som vi tidigare berört finns det en hel del som tyder på att investeringarna i det svenska transportssystemet är låga, både i ett historiskt och internationellt perspektiv. Under de kommande åren ser vi ett behov av att öka investeringarna i infrastruktur, framför allt järnvägen. Efter lång tid av bristande resurser till underhåll och begränsad kapacitetsökning är det svenska järnvägsnätet starkt ansträngt. Ett järnvägssystem som befinner sig farligt nära, eller till och med på vissa sträckor, passerat vad som i praktiken är kapacitetsutnyttjande är extremt känsligt för störningar. Arbetspendlare, inte minst i storstadsregionerna, drabbas av ständiga förseningar och industrins godstransporter utsätts för återkommande störningar. Sammantaget leder bristerna i järnvägsinfrastrukturen till betydande samhällsekonomiska förluster, framför allt på lång sikt.

Ökade investeringar i järnvägsnätet kan även, framför allt i kombination andra styrmedel, ge ett kraftfullt bidrag till den gröna omställningen av transportsystemet. Kapacitetsbristen i järnvägssystemet gör idag att många företag, trots höga ambitioner när det gäller gröna transporter, inte ser någon annan utväg än att frakta sitt gods på lastbil. Även för enskilda personer, inte minst i storstadsregionerna, gör ständiga förseningar och fullsatta tåg att det är svårt att kombinera en fungerande vardag med miljövänliga, kollektiva arbetsresor. Det är självfallet orimligt att företag och hushåll på detta sätt hålls tillbaka i sina strävanden att bidra till hållbar tillväxt.

Finansiering av infrastruktur
Investeringar i vägar och järnvägar ska finansieras på ett ansvarsfullt sätt. I det ligger att investeringar i infrastruktur huvudsakligen ska finansieras över anslag i statsbudgeten.

Vi är dock på sikt öppna för att i vissa väl avgränsade fall pröva den modell för avgiftsfinansiering som regeringen tillämpat inom ramen för Stockholmsöverenskommelsen och det västsvenska infrastrukturpaketet, där lån i Riksgälden finansierar större väg- och järnvägsprojekt, bland annat Förbifart Stockholm och pendeltågstunneln Västlänken i Göteborg. I finansieringslösningen ges emellertid staten full kostnadstäckning för dessa lån genom att räntor och amorteringar betalas med överskottet från trängselskatt. På så vis skapas en robust ekonomi i projekten som står i mycket god samklang med intentionerna bakom det finanspolitiska ramverket.

Vi ser även en stor potential i att utveckla andra former av alternativ finansiering, inte minst genom att på olika sätt utnyttja de ibland mycket betydande markvärdesstegringar som blir effekten av att man bygger ny infrastruktur. En finansieringsmodell byggd på exploateringsintäkter har bland annat prövats med framgång vid bygget av Köpenhamns tunnelbana. För att få utrymme för fler angelägna investeringar anser vi att man utöver trängselskatt även bör kunna öka inslaget av andra typer av brukaravgifter.

Det är viktigt att poängtera statens ekonomiska ansvar för grundläggande infrastruktur såsom europavägar, riksvägar och järnvägens stamnät. Infrastruktursatsningar ska styras utifrån samhällsekonomisk nytta på nationell nivå, inte enskilda kommuners eller regioners ekonomi.

Miljöbilspremie
Vi föreslår ett system med stegvisa miljöbilsbonusar där de bilar med lägre utsläpp får en premie. Men vi tror också att vi kan driva på utvecklingen ännu mer genom att införa en registreringsavgift för bilar med koldioxidutsläpp över en viss nivå. I Frankrike finns ett sådant kostnadsneutralt system med registreringskatt och miljöbilsbonus. Det system vi föreslår bör samordnas med den nya miljöbilsdefinition som ska börja gälla år 2013.

En kunskapsskola för alla

Kunskapsresultaten sjunker och likvärdigheten minskar
Under de senaste fem åren har andelen elever som inte når grundskolans mål ökat för varje år. De internationella kunskapsmätningarna visar även att svenska elevers kunskaper har försvagats jämför med andra länder. Studier har visat att Sverige tillsammans med Irland är de två länder som rasat mest de senaste tio åren. Det som är mycket bekymmersamt är att våra svenska elever har försämrat sina resultat på samtliga områden Samtidigt har Sverige tappat den tidigare tätpositionen vad gäller en likvärdig skola. Skillnader mellan eleverna har ökat och den sociala bakgrundens betydelse i Sverige har blivit större och till och med större än OECD-genomsnittet. I Sverige spelar elevernas sociala bakgrund numera lika stor roll för resultaten som för eleverna i Tyskland och USA. År 2011 var det drygt 94 procent av eleverna med minst en högskolutbildad förälder som nådde behörighet till något av gymnasieskolans program, medan motsvarande andel för elever vars föräldrars högsta utbildningsnivå är gymnasieskola respektive grundskola var knappt 85 procent respektive knappt 61 procent. Varje elev ges således inte chansen att lyckas i skolan. Det är ett uppenbart misslyckande för skolpolitiken.

Den minskade likvärdigheten är också en av förklaringarna till att resultaten i skolan sjunker. OECD visar tydligt att skolsystem som ger alla elever samma chans att lyckas i skolan kommer också att prestera höga resultat medan ojämlika skolsystem genererar låga skolresultat. En skolpolitik för höga kunskapsresultat måste därför också vara en skolpolitik för en jämlik skola som ger varje elev chans att lyckas. Resurserna till skolan måste fördelas efter elevernas behov.

Investera i lärarna
Det enskilt viktigaste för en elevs resultat är att de möter en riktigt bra lärare. Därför behöver Sverige investera mer och bättre i lärarna. Att så få unga människor idag söker sig till lärarutbildningarna är långsiktigt en katastrof. För att vända trenden måste lärarnas arbete värderas högre. Statusen måste bli högre och lämplighetstester bör införas.

Efter genomförd lärarutbildning behöver lärarna också garanteras återkommande kompetensutveckling under hela arbetslivet. Det behövs fler möjligheter till utveckling och karriär för lärare i skolan. Det kan exempelvis handla om att ta ansvar för ämne och ämnesutveckling, kvalitetsarbete, bedömning och betygsättning, handledarskap för lärarstudenter samt mentorskap för nyutbildade lärare.

Skolhuvudmännen och rektorer måste ta tillvara den kompetens som lärarna besitter och stimulera till professionell utveckling och större ansvarstagande i skolan. På landets alla skolor måste det därför skapas karriärvägar och möjligheter att premiera duktiga lärare genom högre lön.

Utvecklingen av rektorsrollen
I de bästa skolsystemen i världen använder rektorerna uppemot 80 procent av sin arbetstid till det pedagogiska ledarskapet. Dit har vi

långt i Sverige även om många rektorer och skolledare drömmer om att nå dit. Idag präglas mycket av skolledarens arbetstid av arbete med ekonomi och lokaler, personal och elevärenden. Det är mycket viktiga frågor, men helt klart är att rektorer i Sverige måste kunna lägga mer tid på det pedagogiska ledarskapet om vi ska vända utvecklingen i skolan. Skolan behöver utvecklas till en mer lärande organisation. Skolledare måste ges möjlighet till fortsatt pedagogiskt utvecklingsstöd. Framstående lärare bör coacha och vägleda andra. Lärare och rektorer behöver vara i ständig dialog med forskare och praktiker för att snabbt kunna tillgodogöra sig ny forskning, andra erfarenheter och välfungerande metoder.

Motverka social segregation

Forskning visar att kamrateffekterna i lärande är stora. Det spelar stor roll för studieklimatet i klassen hur motiverade eleverna är. Om bara en liten andel av klassens elever motiveras att satsa hårt på sina studier påverkar det studieklimatet negativt. Mångfald i en studiegrupp berikar lärprocessen positivt. Därför måste den sociala segregationen mellan skolor minska. Idag ställer högskolelagen krav på lärosätena att bredda sin rekrytering. Detta krav borde även gälla skolor. Skolhuvudmännen bör få i uppdrag att arbeta för att sammansättningen i elevgruppen blir heterogen avseende kön samt social och etnisk bakgrund. Kommuner och skolor bör också arbeta aktivt för att påverka sammansättningen genom exempelvis inriktningar och profilering av skolorna.

Forskning om skolan

Det är dags att ta den utbildningsvetenskapliga forskningen på mycket större allvar och se till att forskningsresultat och kunskapsbaserade metoder och erfarenheter kommer till användning i Sveriges skolor. Det är en viktig del i Socialdemokraternas arbete för att höja kunskapsresultaten och minska de sociala klyftorna i den svenska skolan. Det behövs mer av systematiska forskningsöversikter inom lärandets område. Forskningsresultat, kunskapsbaserade metoder och erfarenheter inom lärandets område behöver sammanställas och tillgängliggöras för skolans huvudmän, skolledare och lärare.

Socialdemokraternas vårbudget 2012 är ett komplement till partiets budgetmotion hösten 2011.

Höstmotionen finns redovisad på sidorna 435-587 i
Sven Wimnell 10 januari 2012:
Samhällsplaneringens problem. Hur ska man kunna förbättra världen? Politik inför 2012. Det behövs ordentliga och hederliga planeringar för många delområden i nio huvudområden.
http://wimnell.com/omr36-39zo.pdf

Från socialdemokraternas hemsida på Internet:
Läs hela budgetmotionen (PDF): **S budgetmotion 2012:**

"S- Stockholm 2011-10-05 På väg mot en kunskapsbaserad ekonomi."

Innehållsförteckning:

Vägen mot en kunskapsbaserad ekonomi 5
Skarpa förslag i budgetmotionen 8

Det ekonomiska läget..... 12
Återhämtning – men Sveriges rykte som tigerekonomi är betydligt överdrivet.....12
Finanskrisens första fas begränsades till en industrikris 14
Ökad strukturell arbetslöshet.....16
Sverige dras isär – med försämrade villkor för barn och unga 20
Utvecklingen på arbetsmarknaden har tydliga urbana förtecken.....23
Starka offentliga finanser – men läget kan snabbt försämras.....24
God finansiell ställning för staten – men hur är det med de reala tillgångarna? 25
En privat skuldkris har omvandlats till en offentlig – finanskrisens andra fas.....30
Finanskrisens andra fas kan bli lång.....34
Utvecklingen på bostadsmarknaden oroar.....35

Långsiktiga tillväxtutmaningar 36
Globalisering 36
Den demografiska utvecklingen 41
Klimatomställning 43

Utgångspunkter för socialdemokraternas budgetalternativ...... 45
Ansvar för offentliga finanser.....45
Full sysselsättning - en riktig arbetslinje 46
Investeringar i den kunskapsbaserade ekonomin 48

En kunskapsbaserad ekonomi 50
Utbildning och jobb för Sveriges unga.....50
Stärkt konkurrenskraft – för välfärd och nya jobb.....54
Strategisk samverkan.....55
Ny riskkapitalfond.....57
Riskkapitalavdrag.....57
Sänkta arbetsgivaravgifter riktade till småföretag 58
Forskning och utveckling 58
Kunskapsskola för alla 59
Reformer för kunskap och likvärdighet 59
Sverige behöver en kompetensförsäkring 63
Urban tillväxtpolitik.....65

En värdeburen tillväxt..... 69
Den framtida arbetskraftsförsörjninge.....70
Behov av bättre matchning 71
Generationsväxling.....74
Varje arbetad timme behövs för välfärdens framtida finansiering.....77
En arbetslöshetsförsäkring för trygghet och omställning.....80
Ett fungerande transportsystem.....82
Ökade investeringar i järnvägsnätet 83
Utbyggnad av Stockholms tunnelbana 84
Finansiering av infrastruktur.....84
Se över avregleringar 86
Järnväg och övrig kollektivtrafik 86
El och fjärrvärme.....88
Apoteksområdet 89
Fler bostäder och fler attraktiva bostadsområden 90

Fler bostäder.....90
Behov av grön upprustning och blandad bebyggelse.....91
Utveckling i hela landet.....94
Investera i en bättre miljö.....95
Ett hållbart arbetsliv.....100
Jämställdhet för jobb och tillväxt 103

Sociala investeringar..... 106
Sverige ska vara världens bästa land att växa upp i – avskaffa barnfattigdomen 107
En sjukförsäkring för tillväxt och trygghet 111
Jämlik hälsa 112
Sjukvård i världsklass 114
Mobilisera mot den organiserade brottsligheten.....115
Kraftfulla åtgärder för att motverka skatte- och bidragsfusk.....117
Översyn av vinst och konkurrens i välfärden.....118
Välfärd, konkurrens och vinst 120
Kultur för kreativitet och utveckling 121
Hållbara pensioner.....123
Statsbudgetens intäkter 124
Statsbudgetens intäkter 2012-2015 124
Beräkning av statsbudgetens intäkter 2012.....129
Statsbudgetens utgifter.....130
Förslag till utgiftsramar.....130
Utgiftsområden med avvikelse från regeringens förslag.....131
Tak, saldo och sparande 138
Utgiftstak för staten.....138
Statsbudgetens saldo och statsskulden 138
Den offentliga sektorns finanser 138
Kommunsektorns finanser.....138

Partiledardebatt i TV2 6 maj 2012.

Debatten hölls kl 20-22 och leddes av TVs Mats Knutson och Camilla Kvartoft, de stod i mitten. Till höger i bilden Statsminister Fredrik Reinfeldt, centerledaren Annie Lööf, folkpartiledaren Jan Björklund och kristdemokraten Göran Hägglund. Till vänster socialdemokraternas ledare Stefan Löfven, språkröret i miljöpartiet Gustav Fridolin, vänsterledaren Jonas Sjöstedt och sverigedemokraternas ledare Jimmie Åkesson.

Programledarna bestämde debattämnena och ledde debatterna så att alla tyckets få säga sitt: Jobben. Skolan. Energiförsörjningen. Statsfinanserna. Skatter. Vård.

Deltagarna är alla skickliga talare, men har alla sina egna käpphästar. För Stefan Löfven var det premiär att vara med i en stor politisk debatt. Han ses som statsministerkandidat som ska utmanövrera Fredrik Reinfeldt. Han tänker vinna valet 2014, hur en ny regering ska se ut avgörs efter valet.

Den underförstådda utgångspunkten för debatten var regeringens vårbudget och oppositionens vårbudgetmotioner. Vårbudgeten är ett komplement till höstbudgeten och ska inte innehålla mycket nyheter. Men oppositionen tycker att regeringens vårbudget är för tunn och skulle ha innehållit något mot den stora arbetslösheten isynnerhet för ungdomar utan gymnasiekompetens, 40%.

Socialdemokraterna vill satsa på utbildning för ungdomar och vill återhöja krogmomsen och ta bort den generella arbetsgivaravgiftsänkningen för ungdomar för att få pengar till det. De vill ta bort jobbbskatteavdraget för årsinkomster över en miljon kr, inte ta bort avdragen för vanliga inkomster. De vill också införa åtgärder som får arbetsgivare att anställa mer.

Statsminister Reinfeldt håller fast vid kraven på mer jobbskatteavdrag trots att de enligt många instanser inte har någon god effekt på arbetslösheten. Han påstår att det mesta av avdragen går till låg-och medelinkomster, medan det mesta, cirka 200 miljarder kr, gått till högre inkomster - som inte behöver jobbskatteavdragen.Statsministern gjorde i debatten bort sig genom att påpeka att jobbkatteavdragen procentuellt sett är större för låga inkomster än för höga. Från vänstersidan hördes protester om att man bör räkna i kronor och inte procent.

Jonas Sjöstedt visade mest energi. Han vill bl a modernisera reglerna om budgettak och budgetöverskott och få igång mer investeringar, bl a i infrastruktur, vilket ger arbeten åt arbetslösa. Han vill också göra slut på att privatiserade offentligtbetalade verksamheter ordnar vinster som försvinner från verksamheterna, där de borde stanna.

Jan Björklund vill förstatliga skolan, men Stefan Löfven menade, att skolproblemen bör lösas på annat sätt. Och staten ska ansvara för att klasserna blir mer blandade, vi behöver en mer integrerad skola med elever från olika socioekonomiska grupper.

Socialdemokraterna vill inte ändra fastighetsskatten.

Frågan om försäljning av krigsmateriel till Saudiarabien togs upp av Göran Hägglund, som tydligt menade att man inte borde sälja dit.

Västerpartiet, miljöpartiet och centerpartiet vill avskaffa den svenska kärnkraften och ersätta den med huvudsakligen vindkraft, och

menar att det är ett grönt förslag. Men de har aldrig nämnt problemen med vindkraften. Vindkraft som ersätter kärnkraften kommer att till stor del förstöra det svenska landskapet. De här partierna har ingen förmåga att uppskatta naturvärden och saknar sinne för estetik, om de hade det skulle de någon gång ha nämnt något om hur vindkraft-snurrorna fördärvar miljön. Det gör att de inte blir trovärdiga i sin politik.

Stefan Löfven, som kommer från fackligt arbete där man kommer i kontakt med energiförsörjningsproblem i industrin menade att man inte lättvindigt kan döma ut kärnkraften utan måste reda ut framtidens behov av energi och hur de kan tillfredsställas innan man kan avfärda kärnkraften. Han vill ha en energiöverenskommelse över blockgränsen. Jan Björklund var beredd att diskutera, men statsministern tyckte det var meningslöst innan socialdemokraterna säger något närmare om kärnkraften.

Folkomröstningen om kärnkraften slutade med att man ska avsluta den med förnuft. Det förnuftigaste är att ha den kvar tills vidare.

Från socialdemokraternas budgetmotion hösten 2011:
“ vi föreslår en nedskalning av förvärvsavdraget för inkomster från 600 000 kronor per år. Nedskalningen görs på sådant vis att inkomster över en miljon kronor per år inte berättigar till något förvärvsavdrag alls. Förändringen ökar statens skatteintäkter med 2,5 miljarder kronor år 2012.”

Dalademokraten 7 maj 2012:

“Hollande ger hopp och Löfven gör intryck”

“Ja! Söndag kväll och jag ropar ut min spontana glädje framför radion när jag redan klockan sju hör de första preliminära rapporterna om det franska presidentvalet.

Det verkar som om Francois Hollande, socialistledaren, har vunnit (och senare bekräftas det). Det är ett viktigt val av flera skäl. För det första skulle det ha varit något av en moralisk och ideologisk katastrof om högerledaren Sarkozy kommit undan med sin mycket obehagliga flört med högerextrema väljare, en flört som tilltog i takt med hans desperation växte.

En seger för Sarkozy hade legitimerat än mer av de högerextrema och rasistiska tonfall som allt oftare hörs i Frankrike och i många andra länder.

För det andra är Europa i dag nästan kompakt blått, med skiftningar i brunt. Den franske socialistledarens seger kommer naturligtvis inte att innebära att Frankrike över en natt löser de enorma problemen med arbetslöshet och social otrygghet.

Men Hollande bryter mot den onda spiral som länge slungar all europeisk politik mot allt större problem. Han talar hellre om expansion än om åtstramningar och han är inte rädd för att säga att offentlig sektor behöver fler anställda. Gröna investeringsplaner finns också där. I ett brutalt marknadsliberalt, konservativt och högerextremt Europa innebär det ett hopp; Hollande vågar tänka litet annorlunda.

Det grekiska valet, som också gick av stapeln under söndagen, vittnar om den pågående europeiska tragedin.

Det grekiska folket har fått utstå våldsamma nedskärningar och många har känt sig direkt kränkta av hur landet har behandlats. Arbetslösheten är skyhög, framtidstron nära noll.

De etablerade partierna, de som styrt landet de senaste åren, tappade som väntat stort i söndagens val.

Inhemsk korruption förklarar naturligtvis en del av Greklands problem, men än mer förklaras av eurosystemet – en valuta för hela EU-området leder ofelbart till spänningar och till slut till kriser, särskilt när effekterna av finanskrisen briserade.

Och den här gången har framförallt Grekland fått betala ett högt pris för den europeiska valutakrisen.

Ett hopp i eländet är att vänstern i Grekland går kraftigt framåt. Men frågan är om det uppväger det faktum att ett högerextremt, närapå nazistiskt parti, också nådde framgångar. Men så ser Europa ut just nu: Missnöjet pulserar överallt.

Det enda man kan hoppas är att ilskan och missnöjet hanteras rationellt. Och det rationella nu är naturligtvis att skifta fokus från åtstramningar till expansion, från avregleringar till offentliga investeringar och från ökande klassklyftor till fördelningspolitik.

Svensk politisk debatt kan framstå som närapå en idyll i jämförelse med den i Grekland eller Frankrike. Svenska folket hade den goda smaken att hålla landet utanför euron, vilket har förskonat Sverige från en rad problem. Men även Sverige har massarbetslöshet – och samtidigt en regering som förefaller nöjd med det mesta.

När de åtta partiledarna i går drabbade samman i en debatt i SvT blev det på många sätt jobben som stod i centrum.

Det var den fråga som inledde debatten och jag tycker inte det råder någon tvekan om att Stefan Löfven var den som gjorde störst intryck.

Han gjorde det knappast i kraft av sina konkreta förslag utan genom den känsla han antagligen inger väljarna: Han kommer från ett annat håll än de andra politikerna, från facket, från arbetslivet, till och med från möten med företagen. Det är hans styrka. Han utnyttjade den väl i gårdagens debatt.

Trots det är det påfallande hur försiktig och på många sätt nästan feg den svenska politiska debatten just nu är.

Socialdemokratin är livrädd för att säga något som rubbar den borgerliga dagordningen på allvar, vilket de franska socialisterna faktiskt vågar.

Hollande ger hopp – Löfven gör intryck.

Men i längden räcker det inte med att göra intryck – det krävs också avtryck i den politiska debatten.

Europa skulle nu behöva en våg av politiker som vågar fokusera på fördelningspolitik och offentliga investeringar.

Göran Greider
goran.greider@daladem.se

DN 10 maj 2012. Insändare:

Ska de äldre behöva nöja sig med smulor?

Inkomstklyftorna i Sverige har ökat under de senaste tjugo åren, meddelar SVT den 7 maj. Den mest välavlönade tiondedelen av befolkningen har sedan 1991 ökat sina inkomster med i snitt 76 procent, medan ökningen för de lägst avlönade är 7 procent.

Skillnaden har accelererat under alliansens tid vid makten. Det ser ut som vid ett fågelbord under vintern. De mest framfusiga tar det mesta, de andra stackarna skuffas undan och får sitta nere på marken, där de får nöja sig med de smulor som råkar trilla ner.

Fyra gånger sedan 2006 har alliansen ökat skillnaderna i skatteuttag mellan dem som lever på lön och dem som lever på uppskjuten lön. Enligt regeringens ynkliga försök till språkmanipulation kallas denna flagranta orättvisa jobbskatteavdrag, ett förut okänt ord, skapat av Per Schlingmann och avsett att dölja den tydliga ekonomiska diskrimineringen av den äldre delen av svenska folket. Detta torde vara ett klart avsteg från andan i deklarationen om de mänskliga rättigheterna.

Vid partiledardebatten i tv nyligen försökte sig Fredrik Reinfeldt på ett liknande enkelt bondfångartrick, när han hävdade att de med de lägsta inkomsterna fått störst löneökningar - procentuellt sett. Var och en inser ju, att en procent av 100 är ett, av 500 är fem. Hur många kronor mer i lön fick en storbanksdirektör respektive en undersköterska? Statsministern tror väl inte att folk är så dumma att de inte genomskådar den här undanmanövern?

Åter till jämförelsen med fågelbordet. En klok och rättvis politik skulle naturligtvis sträva efter en skatteskala, som resulterar i en helt annan inkomstfördelning än den ovan beskrivna. De som behöver politikens hjälp är inte de feta fåglarna där uppe utan de magra där nere. Vad ska vi annars ha politiken till? Har Reinfeldt och kompani glömt, att antalet pensionärer närmar sig två miljoner -och att alla har rösträtt år 2014? **Carl-Axel Backman**

DN 9 maj 2012:

“A-kassan: Reinfeldt svävar på målet”

Förra hösten publicerades Ron Suskinds bok ”Confidence men”. Den skildrar spelet bakom kulisserna under Obamas första två år i Vita huset.

Flera avsnitt ägnas åt den diskussion som förts i presidentens krets kring vad USA kan lära av hur Sverige klarade sin kris på 90-talet och den internationella finanskrisen 2008. Bland annat redogörs för ett möte mellan Alan Krueger, amerikansk biträdande finansminister, och Anders Borg.

Enligt Suskinds beskrivning betonade den svenske finansministern vikten av våra trygghetssystem och, framför allt, den generösa arbetslöshetsförsäkringen. Den bidrar till både skydd för den enskilde och företagens konkurrenskraft. Denna lovsång till den svenska modellen passar väl in i den nymoderata retoriken.

Mot den bakgrunden var Fredrik Reinfeldts besked, när han i söndagens partiledardebatt pressades om den försvagade a-kassan, tämligen häpnadsväckande: ”Det som ju händer är att allt fler i arbetslivet har egna tilläggsförsäkringar ovanpå det som vi har skattefinansierat i a-kassan. Det tycker jag i grunden är en bra utveckling.”

Under alliansens tid vid makten har arbetslöshetsersättningen gröpts ur. Det beror främst på att taket inte är indexerat, vilket innebär att maxersättningen nu ligger en bra bit under 50 procent av en genomsnittslön. Men också på att den person som förlorar jobbet utöver lägre inkomst också tappar jobbskatteavdraget.

Det finns onekligen en spänning mellan arbetslinjen och höga ersättningar till arbetslösa. Att regeringen har skiftat balansen så att det blir lönsammare att arbeta är rimligt.

Men grundantagandet har ändå varit att regeringen inte vill ändra arbetslöshetsersättningens karaktär: Den ska innebära ett generöst men tillfälligt stöd som ger adekvat ersättning för den som förlorar sitt arbete.

Reinfeldts påstående i partiledardebatten antyder något helt annat. Ersättningsnivåer så låga att de för medelinkomsttagare kräver tilläggsförsäkringar pekar mot ett grundskydd snarare än det robusta stöd som varit.

Det vore ett ordentligt avsteg från den svenska modell som Anders Borg hyllade i USA.

Martin Liby Alonso
martin.liby.alonso@dn.se

DN 8 maj 2012:

“Tala om kärnkraften”

“När Stefan Löfven får frågor om kärnkraft och regeringssamarbete svarar han dunkelt. Men om Reinfeldt är beredd att lyssna finns en unik möjlighet till en block-överskridande överenskommelse om energipolitiken.

Stefan Löfven uppträdde lite tafatt i söndagskvällens tv-debatt i Agenda. Medan de andra partiledarna smattrade fram sina väl inövade Att döma av den tittarenkät som efteråt gjordes av Demoskop (Expressen 7/5) gick Löfvens stil hem. Väljarna rankade hans insats högst av alla.

Att Löfven var lite ovan vid rollen gjorde möjligen att tittare uppfattade honom som mer äkta än hans mer avslipat professionella motdebattörer. Men Löfven är ingen amatör. Tvärtom. Han stod för kvällens två politiskt mest intressanta och potentiellt betydelsefulla markeringar. Och han var, vilket politiker ofta kritiseras för att vara: medvetet dunkel.

I den del av debatten som handlade om energipolitik vägrade han att ge ett rakt svar på om han kunde tänka sig att det byggs nya kärnkraftsreaktorer. I stället kom han gång på gång tillbaka till procedurfrågan om att samtal bör inledas med en gemensam genomgång av vilket energibehov landet har.

När regeringsfrågan kom på tal undvek Löfven att svara på om han kunde regera tillsammans med Vänsterpartiet. I stället konstaterade han att den nuvarande regeringen saknar egen majoritet och tillade lite kryptiskt: ”Det finns många sätt att forma en minoritetsregering.”

Men det dunkelt sagda är inte alltid det dunkelt tänkta. Inom politiken är det ett både orealistiskt och orimligt krav att det ständigt ska levereras raka ”ja” eller ”nej” på frågor om komplexa problem.

Statsmannaskap vilar stundom på dunkla formuleringar. Inte för att det är någon dygd att vilseleda väljarna utan för att omtänkande och politisk nyorientering är smärtsamma och riskfyllda processer.

De borgerliga partiledarna gjorde vad de kunde för att utmåla Löfven som falsk och hycklande. Folkpartiledaren Jan Björklund hyllade i ena andetaget Metallordförande Löfven för hans klarspråk om kärnkraften, för att i nästa döma ut S-ordförande Löfvens hållning i samma fråga som obegriplig.

Statsminister Reinfeldt var som en igel när han gång på gång pressade Löfven: Ja eller nej till nya reaktorer?

Reinfeldt tog också till knepet att medvetet vantolka sin motståndare: ”Grundproblemet är att ni hänvisar till ert gemensamma beslut att fortsätta med förtida avveckling av kärnkraften.”

Den analysen var helt korrekt för tre år sedan. Då stod en borgerlig allians mot en rödgrön. Socialdemokraterna kunde i det läget inte ensamma göra upp med de borgerliga om energipolitiken utan att det egna regeringsalternativet torpederats.

En överenskommelse som öppnade för byggande av nya reaktorer hade inte kunnat få Miljöpartiets och Vänsterpartiets stöd. Därmed var en blocköverskridande överenskommelse i realiteten utesluten.

I dag är läget ett helt annat. Det rödgröna samarbetet är stendött och alla tre partierna verkar nöjda med att ha lämnat det bakom sig. Eftersom man måste räkna med att Sverigedemokraterna förblir representerade i riksdagen blir det över huvud taget svårt att på förhand binda sig för hur samarbetsformer ska se ut efter valdagen.

Den avgörande skillnaden mot 2009 är inte att Socialdemokraterna i dag leds av en kärnkraftsvän. Att en blocköverskridande energiöverenskommelse nu ligger inom räckhåll beror på att kärnkraftsfrågan och

S-ledningens analys av det parlamentariska läget plötsligt har hamnat i fas.

En energiöverenskommelse under denna mandatperiod skulle inte bli ett hinder för partiets strävan att bilda regering efter nästa val. Tvärtom: den skulle kunna bryta isen och underlätta samarbetskonstellationer som i dag framstår som onaturliga.

Löfven sa i debatten aldrig ja till nya reaktorer. Men på frågan om svensk industri klarar sig utan att man bygger nya reaktorer gav han faktiskt det överraskande öppna svaret: ”Vi vet inte det.”

För regeringspartierna medför Löfvens öppning för energisamtal inte bara en möjlighet utan också risker. Reinfeldt har byggt sin maktstrategi på tätt blocksamarbete syftande till regerande i majoritet.

Centern som hade en tung förankringsprocess när fyrpartiöverenskommelsen om energin ingicks för tre år sedan vill säkert slippa gå igenom något liknande igen.

Men även om det var stort att de borgerliga lyckades lösa upp den gamla kärnkraftsknuten är arbetet ännu ofullbordat. Nu finns en öppning för seriösa samtal med Socialdemokraterna. Om inte regeringspartierna är beredda att ta den chansen förminskar de både sig själva och 2009 års djärva energikompromiss.

Johannes Åman
johannes.aman@dn.se “

DN 30 dec 2010:

”Skandal att myndigheterna struntar i människors oro.”

“Konstnären Lars Jonsson och filmaren Jan Troell om vindkraften: Lokala opinioner som strider för sitt närlandskap möts av total nonchalans från statliga myndigheter.

Den pågående utbyggnaden av vindkraften är ett intrång i landskapsbilden som till omfång och påverkan är jämförbar med 1900-talets utbyggnad av Norrlandsälvarna. Vindkraftverk har en avgörande visuell inverkan på landskapet och den oro och ångest som de skapar måste tas på allvar. Någon seriös forskning om hur människor påverkas existerar inte. Det är närmast att betrakta som ett brott mot mänskliga rättigheter när lokala opinioner möts av nonchalans från statligt håll. En fortsatt expansion kräver en mycket stor omsorg om lokalisering och hänsyn till naturvärden och människors hälsa och miljö, skriver Lars Jonsson och Jan Troell.”

“**För att avläsa och uppleva ett landskap** måste vi låta blicken landa i en punkt, den så kallade flyktpunkten som låter vår hjärna avläsa avstånd och teckna perspektiv, det vill säga orientera sig i rummet. I öppna landskap blir det ofta en avlägsen punkt som krönet av ett berg, en vik eller dunge i fjärran.

Ett vindkraftverk med snurrande rotorblad drar alltid till sig vår blick och vi kan inte etablera denna flyktpunkt, vi kan med andra ord inte avläsa landskapets visuella värden. Landskapet förlorar därmed sitt värde som landskap. Detta är en biologisk funktion hos vår hjärna. Vi kan göra experimentet att se ut över ett land-

skap och aldrig låta ögat fixera eller vila i en bestämd punkt, mycket snart infinner sig en påtaglig stress som tvingar oss att avskärma oss från synbilden.

Den pågående vindkraftsutbyggnaden är ett intrång i den svenska landskapsbilden som till omfång och sin påverkan på naturvärden är att jämföra med 1900-talets utbyggnad av Norrlandsälvarna. Vindkraftverk har en avgörande visuell inverkan på landskapet och möter nästan undantagslöst lokalt motstånd. Den oro och ångest som vindkraften ger många människor och dess långsiktiga påverkan på hälsa och välbefinnande måste tas på allvar.

Miljöminister Andreas Carlgren har tyvärr valt att möta denna växande oro med maktspråk. Uttalanden som att ”lokala tillfälliga opinioner ska inte få avgöra vindkraftsutbyggnadens framtid” eller att ”kommunerna sätter käppar i hjulen” tyder på en bristande respekt både för den enskilda människan och kommunernas nuvarande vetorätt i vindkraftsfrågor.

Den svenska allemansrätten har medfört att många människor engagerar sig i våra gemensamma natur- och landskapsvärden. Den ”lokala opinionen” som Carlgren tycks se ner på är de människor som valt att bo på landet för landskapets och naturens skull. För de flesta är landskapet själva grunden för det som sammanfattas inom begreppet natur eller miljövård, landskapet som helhet är det rum där naturen möter oss, den plats där vi får kontakt med och utvecklar vår naturkänsla.

Ofta framförs argument att vi i Sverige har en stor yta och få människor varför det måste kunna gå att hitta platser för etablering som inte skapar konflikter. Laga skiftet och torparsystemet har i stora delar av södra och mellersta Sverige skapat en utspridd bebyggelse utan stora obebyggda landskapsrum medan i Tyskland och England landsbygden fortfarande domineras av stora privata landområden och en bebyggelse koncentrerad till samhällen.

I landskap som till exempel Västergötland, Halland, på Öland och Gotland finns sällan områden där vindkraften inte innebär intrång i boendemiljöer. En fortsatt expansion bör föregås av en mycket bredare och nationell diskussion om vilka områden som är lämpliga och vilka som bör sparas i sin helhet. De sista tio åren har präglats av en slags huggsexa där kommunerna kommer i kläm mellan starka ekonomiska intressen och enskilda medborgares försvar av sin hembygd.

Vindval är statens ”forskningsprogram för att ta reda på hur vindkraft påverkar människor, natur och miljö” men styrs helt av politiska direktiv att underlätta för vindkraften. Någon seriös forskning om vindkraftens inverkan på människors hälsa och miljö existerar över huvud taget inte.

Projektet ”Vindkraft i öppet landskap, skog, fjäll och hav – lokala förutsättningar för acceptans” som löper mellan 2010 och 2012 skall exempelvis ”identifiera förutsättningar och strategier som skapar acceptans hos lokalbefolkningen för vindkraftsetableringar”. I glättiga broschyrer illustrerade med fotografier av kvinnor och barn serveras påståenden som ”vindkraftsetableringars negativa effekter på miljön har hittills visat sig vara små och få jämfört med effekterna från andra verksamheter”. Vindval är knappast att betrakta som ett forskningsprogram utan snarare ett politiskt instrument för att kratta manegen för vindkraften. Detta är djupt odemokratiskt och i konflikt med den Europeiska landskapskonventionen som Sverige undertecknat men ännu inte ratificerat.

Riksantikvarieämbetet har utrett frågan om hur den Europeiska landskapskonventionen från 2001 skall implementeras i svensk lagstiftning. I deras betänkande uttrycks att ”konventionen ställer krav på att vardagslandskapet och den enskildes upplevelser ska beaktas och uppvärderas och att en större hänsyn skall tas till det upplevda landskapet. För att uppnå intentionerna i landskapskonventionen behövs aktivt tillämpade lagar och hänsynsregler som håller undan oacceptabla förändringar av landskapet”. Allt detta står i konflikt med den nu förda politiken kring vindkraften.

Förra årets beslut att etableringar av över sju vindkraftverk enbart behöver prövas mot miljöbalken (möjligheten att pröva mot plan och bygglagen togs bort) har flyttat makten från den enskilda människan och lokalsamhället till förmån för vindkraftsindustrin. Den gedigna erfarenhet och kunskap som finns i många kommuner om att bedöma byggprojekt ur en landskapsarkitektonisk och mänsklig social vinkel gick därmed förlorad, av den orsaken avstyrkte till exempel Boverket förslaget.

Prövning av vindkraftverk mot miljöbalken är ofta ett slag i luften då 1) miljökonsekvensbeskrivningarna är beställda av vindkraftens intressenter och utförda av beredvilliga konsulter,
2) det saknas grundläggande forskning på området och
3) samtliga myndigheter har fått uttalade direktiv om att underlätta för vindkraften. För närvarande saknas ett brett skydd för landskapet som visuell miljö i miljöbalken – att fullt ut skriva in landskapskonventionens andemening i svensk lag skulle ändra på detta, men regeringen dröjer, av vilken orsak?

Om vindkraften skall byggas ut i den takt och i den omfattning som regeringen bestämt, kräver detta mycket stor omsorg om lokalisering och hänsyn till naturvärden och människors hälsa och miljö. Det är en rättslig skandal och närmast att betrakta som ett brott mot mänskliga rättigheter när lokala opinioner som enbart strider för sin rätt att behålla värdet av sitt närlandskap möts av total nonchalans från statliga myndigheter. De som värnar om landskapet som en gemensam naturresurs borde höja sin röst.

Lars Jonsson
konstnär
Jan Troell
filmare “

“**SNABB UTBYGGNAD**
• **Den installerade** effekten i vindkraft-verken har ökat kraftigt de senaste åren. Vid årsskiftet 2009/10 låg den på 1.448 MW.
• **Elproduktionen** för helåret 2009 var 2,5 TWH, en ökning med 26 procent från året innan. Vindkraftens andel av den totala nettoproduktionen av el var 2009 ca 1,9 procent. Vattenkraften svarade samma år för 48,8 procent och kärnkraften för 37,4 procent. År 2020 ska vindkraften – enligt nuvarande planer – producera 30 TWH el.
Källa: Energimyndigheten “

Sven Wimnell 9 jan 2012:
http://Världsarvslistan http://whc.unesco.org/en/list/
http://wimnell.com/omr91b.pdf

DN 8 maj 2012:

“Delade meningar om jobbskatteavdrag”

“Har regeringens fyra jobbskatteavdrag någon effekt på sysselsättningen? Ja, betydande effekter, cirka 100 000 fler sysselsatta på lång sikt, säger finansdepartementet och får understöd av Konjunkturinstitutet.

– Vi har gjort en grundläggande utvärdering som är rigorös och robust och som entydigt visar att jobbskatteavdraget ger betydande sysselsättningseffekter, sade statssekreterare Hans Lindberg vid en öppen utfrågning i riksdagen.

Men alla är inte fullt lika övertygade. Det finns visst teoretiskt stöd men det empiriska stödet kommer från länder vars arbetsmarknad ser annorlunda ut, framhöll både professor Anders Forslund från Institutet för arbetsmarknadspolitisk utvärdering (IFAU) och TCO:s samhällspolitiske chef Roger Mörtvik.

Anders Forslund framhöll att finansdepartementets utvärdering består av en rad delstudier, som snarare är indicier än bevis. Empiriska studier som gjorts är från andra länder, och de konstaterade effekterna i Sverige gäller en mindre grupp med äldre arbetskraft som får dubbla jobbskatteavdrag.

– Men det är många indicier som pekar mot samma håll. Och även om det är tveksamt hur vissa studier genomförts och hur överförbara de är från andra länder till Sverige och från 68-åringar till 28-åringar, så väger de ändå ganska tungt, sade han.

Konjunkturinstitutets prognoschef Jesper Hansson framhöll att sysselsättningsökningen inte bara kan förklaras av jobbskatteavdraget, eftersom regeringen även genomfört andra reformer, som förändringar i a-kassan och sjukförsäkringen.

– Men de åtgärderna kan inte ensamma förklara sysselsättningsökningen, så vår bedömning är att jobbskatteavdraget haft en betydande effekt och vi har sannolikt inte sett den fulla effekten än, sade han.

Däremot är det svårare att se effekterna av jobbskatteavdraget på arbetslösheten, framhöll han.

Roger Mörtvik var inte alls lika säker på jobbskatteavdragets effekter.

– Jobbeffekten är betydligt svagare än vad man tror i de bedömningar som gjorts. Studier av effekterna är gjorde i länder med en helt annan arbetsmarknad och andra familjemönster. Det är en lång kedja av förutsättningar som ska fungera. Människor ska känna till jobbskatteavdraget och vara attraktiva på arbetsmarknaden, sade han.

Han hänvisade till flera studier som visar att kännedomen om jobbskattavdraget är låg, och lägst är den inom de grupper där man förväntar sig störst genomslag.

Almegas chefekonom Lena Hagman framhöll att regeringen är alltför optimistisk om effekterna.

Hon framhöll att regeringen inte tar upp andra, viktiga förklaringar till jobbtillväxten, såsom kraftigt ökad efterfrågan på högutbildade. Regeringens slutsatser anser hon vara aningen "skruvade".

– Det påminner om Kejsarens nya kläder, där ingen vågar säga sanningen till regeringen.

TT “

Lars Calmfors:

“ Betoningen av arbetslinjen har gjort regeringen alltför ointresserad av att ge människor ett bra försäkringsskydd mot inkomstförluster. Ansvarstagandet för de offentliga finanserna har lett till att finanspolitiken i alltför liten grad motverkar konjunktursvängningarna. Och regeringens skattepolitik skulle behöva styras av mer genomtänkta principer.”

DN 8 maj 2012:

”Vi vill att fler ska kunna få a-kassa”

“Moderna villkor krävs. Alliansregeringens försämringar av a-kassan har lämnat 1,5 miljoner människor helt oförsäkrade. Miljöpartiet vill uppdatera beräkningsgrunden för ersättning från a-kassan, från 80 timmar per månad till en inkomst på 7 000 kronor. Villkoren måste anpassas till dagens arbetsliv, skriver Gunvor G Ericson.”

“När Sverige på 50-talet införde allmän sjukförsäkring var argumentationen och målsättningen tydlig – ett gemensamt och jämlikt skyddsnät för dem som drabbas av sjukdom. Alla skulle omfattas och alla skulle bidra till finansieringen via skattsedeln.

Precis som sjukförsäkringen finns där för de familjer som drabbas av sjukdom ska arbetslöshetsförsäkringen finnas där för dem som inte finner ett jobb. Ingen planerar att bli sjuk eller ofrivilligt arbetslös, men det kan drabba oss alla. Egen försörjning är det övergripande och främsta målet – men när det inte är möjligt så ska samhällets gemensamma skyddsnät hjälpa den som hamnar utanför tillbaka in på arbetsmarknaden. Ingen ska behöva misstänkliggöras när de är i behov av stöd.

Problemet är att arbetslöshetsförsäkringen, den så kallade a-kassan, i sina villkor bygger på en delvis förlegad verklighetsbild av samhället, ett regelkrångel gör systemet svårt att förutse samt att den i dag har så stora hål att allt fler ställs utanför. Dagens Sverige är inte längre som det gamla industrisamhället som präglades av fasta och långvariga anställningar. Vårt samhälle i dag präglas till stor grad av tillfälliga anställningar, deltidsarbete, egenföretagande och studier högre upp i åldrarna.

Bland sina första åtgärder valde alliansregeringen 2007 att kraftigt höja avgifterna till a-kassan samt att försvåra möjligheten att få del av arbetslöshetsförsäkringen. Resultatet blev att en halv miljon människor lämnade a-kassan. Endast en femtedel av dessa har a-kassorna lyckats locka tillbaka. Den samlade arbetskraften har samtidigt vuxit till cirka fem miljoner människor. I dag är närmare 1,5 miljoner av dessa helt oförsäkrade.

Bland ungdomar är det ännu färre. Antalet arbetssökande i åldern 20–24 år som är berättigade till arbetslöshetsförsäkringen har minskat från sex av tio (2003) till en av tio (2012). Det beror till stor del på att alliansregeringen avskaffade det så kallade studerandevillkoret, vilket gjort det omöjligt för arbetslösa att kvalificera sig för arbetslöshetsförsäkringen genom att studera.

Otydligheten och krånglet i arbetslöshetsförsäkringen gör att den enskilde har svårt att förutse vilken ersättning hon kommer att ha rätt till vid arbetslöshet.

Vi måste därför åter bygga upp förtroendet för arbetslöshetsförsäkringen och laga de växande hålen i skyddsnätet. En modernare arbetslöshetsförsäkring måste vara enklare att förutse och omfatta fler typer av arbetslivssituationer. Det är angeläget att nå en bred politisk samsyn och ta ett gemensamt ansvar för hur ersättningarna ska beräknas i trygghetssystemen.

För att få ersättning från a-kassan krävs i dag att din sammanlagda arbetstid under de senaste 12 månaderna överstiger 80 timmar

per månad. Storleken på din ersättning beror på din tidigare inkomst, utifrån ett golv och ett tak. Kravet på 80 timmar, det vill säga motsvarande en halvtid, gör att många nu faller utanför systemet.

Miljöpartiet vill att villkoret för ersättning anpassas till dagens arbetsliv. Om vi ska få ett trygghetssystem som fungerar behövs både enklare regler och att försäkringen omfattar fler.

Genom att ta bort arbetad tid som villkor kommer även korta tillfälliga jobb, deltidsarbete och de med osäkra anställningar att omfattas av försäkringen.

Vi föreslår att kravet på 80 timmar ersätts med ett inkomstvillkor på ungefär 7.000 kronor per månad, beräknat utifrån de sex bästa månaderna inom en 12 månadersperiod. Det skulle göra att exempelvis egenföretagaren med ojämna inkomster och undersköterskan med timanställning får rätt till ersättning vid arbetslöshet även om hon inte har jobbat 80 timmar varje månad de senaste månaderna.

Ett argument mot vårt förslag är att den som har hög lön inte behöver jobba lika många timmar för att klara gränsen för ersättning. Dock leder vårt förslag till att fler omfattas samtidigt som taket i försäkringen ska vara kvar. Viktigaste är att alla dem som nu står utan försäkring vid arbetslöshet inkluderas i trygghetssystemen.

I den nu pågående parlamentariska utredning som gör en översyn av våra trygghetsförsäkringar diskuteras beräkningsgrunden för sjuk- och arbetslöshetsersättning samt huruvida den ska beräknas på samma sätt vid arbetslöshet och sjukdom. Som ledamot i utredningen hoppas jag att vi kan finna en bred majoritet för att påbörja de förändringar som behövs för att lappa ihop skyddsnäten i våra trygghetsförsäkringar. Att räkna inkomst och inte antal timmar är ett viktigt och framkomligt första steg på vägen mot en bättre arbetslöshetsförsäkring.

Miljöpartiet vill se en modern, inkluderande och gemensamt finansierad trygghetsförsäkring med individen – inte systemets krångel – i fokus. Arbete ska löna sig, men den som inte har möjlighet eller förmåga att arbeta ska aldrig någonsin behöva degraderas till en andra klassens medborgare. Att uppdatera beräkningsgrunden för ersättning från a-kassan, från 80 timmar till inkomst, är ett viktigt första steg på vägen.

Gunvor G Ericson (MP), gruppledare, ledamot av socialförsäkringsutskottet samt den parlamentariska socialförsäkringsutredningen. “

DN 10 maj 2012:

”MP:s förslag riskerar att skapa otryggare anställningar”

“Gunvor G Ericson (MP) må ha en annan ingång än den moderatledda regeringen. Men det slutliga resultatet blir det samma, att arbetslöshetsförsäkringen blir ett bidrag för folk som väljer att inte jobba, skriver IF Metall i en replik.”

“Vi håller med Miljöpartiets Gunvor G Ericson (DN Debatt 8/5 [1]) om att fler måste omfattas av arbetslöshetsförsäkringen. Att fler står utanför a-kassan i dag beror främst på att den borgerliga regeringen har gjort den dyrare och sämre. Det är något som är förhållandevis enkelt att rätta till.

Det är dock oroande att man inte känner till det gällande regelverket när man som Ericson sitter i Socialförsäkringsutredningen. Det är inte sant att man måste ha arbetat 80 timmar i tolv månader för att få a-kassa. Det räcker med sex månader om 80 timmar för att uppfylla arbetsvillkoret. Då kan man få ersättning med det så kallade grundbeloppet, även om man inte ens är med i en a-kassa.

Den obligatoriska a-kassa som Miljöpartiet efterfrågar finns alltså redan. Alfakassan har vi haft sedan 1997. De tolv månaderna handlar om medlemsvillkoret, om man varit medlem i en a-kassa i tolv månader kan man få inkomstrelaterad ersättning från akassan. Ericson skriver det inte rakt ut, men det är lätt att misstänka att det är Miljöpartiets gamla förslag om medborgarlön som tittar fram mellan raderna. Hon må ha en annan ingång än den moderatledda regeringen. Men det slutliga resultatet blir det samma, att arbetslöshetsförsäkringen är ett bidrag för folk som väljer att inte jobba.

Det är viktigt att poängtera att arbetslöshetsförsäkringen är en omställningsförsäkring som ska trygga försörjningen när man är mellan två jobb. Det måste snabbt komma igång ett omställningsarbete där den arbetslöses kompetens stärks genom utbildning eller kvalificerade praktikplatser så att han eller hon snabbt kommer tillbaka i arbete.

I dag är nästan två tredjedelar av IF Metalls arbetslösa medlemmar utförsäkrade och står utanför a-kassan. I stället är de ofta placerade i meningslösa åtgärder för att hyfsa till regeringens sysselsättningssiffror. Samhället har inte råd att riskera att dessa hamnar i permanent utanförskap på grund av en nedmonterad arbetsmarknadspolitik.

Men arbetslöshetsförsäkringen ska inte bara vara en inkomstförsäkring för den som blir arbetslös. Det är också det golv som utgör den reella minimilönen i Sverige. En arbetslöshetsförsäkring enligt inkomstbortfallsprincipen som omfattar de flesta på arbetsmarknaden är därför också en försäkring mot låglönekonkurrens för dem som har arbete.

Risken med att förändra beräkningsgrunden till kronor och ören i stället för tid är dessutom att kraven på deltidsanställningar och daglönearbete kan komma från arbetsgivare som vill använda a-kassan som ett verktyg för att slippa heltidsanställa.

Miljöpartiets intentioner må vara lovvärda, men riskerar att pressa ner lönerna och skapa otryggare anställningar.
Monika Theodorsson, ordförande IF Metalls a-kassa
Olle Åkerlund, kassaföreståndare IF Metalls a-kassa”

Från SKLs hemsida 15 maj 2012:

“Förslag om nya myndigheter inom vård- och omsorgsområdet”

“Den översyn av de statliga verksamheterna inom vård- och omsorgssystemet, som regeringen tillsatte förra året, är nu klar. Betänkandet överlämnades på tisdagen till socialminister Göran Hägglund och barn- och äldreminister Maria Larsson. Utredningen för ett resonemang kring hur staten kan bidra till sektorns utvecklingsarbete och kvalitet.

Förslaget innebär bland annat att det statliga ansvaret inom hälso- och sjukvården, som idag hanteras av tio statliga myndigheter, en ideell förening och ett statligt bolag, bör fördelas på fyra nya myndigheter; en som har ansvar för tillsyn, en som arbetar med kunskapsstöd, en som ansvarar för infrastruktur för IT och kommunikation, och en som arbetar med långsiktig strategisk styrning.

– Vi välkomnar ansatsen i förslaget, att samarbetet mellan stat, landsting, regioner och kommuner bör utvecklas, med ömsesidig respekt för våra olika ansvar och roller, säger Anders Knape, ordförande i Sveriges Kommuner och Landsting.

SKL ska nu studera förslagen i detalj. Förbundet har varit representerat i utredningen på tjänstemannanivå, och har framfört synpunkter som till stor del har beaktats i de förslag som nu har lagts fram.

Utredningen har letts av landshövding Stefan Carlsson, som tidigare bland annat har varit chef för Apoteket AB, regiondirektör i Skåne och landstingsdirektör i Jämtlands län. Formellt kommer SKL att lämna synpunkter på utredningsförslaget när och om utredningen remissbehandlas.

Läs hela betänkandet (extern länk)
Mer om SKL:s arbete med hälso och sjukvårdsfrågor”

Från regeringens hemsida 15 maj 2012:

Gör det enklare!

SOU 2012:33 Utgiven: 15 maj 2012. Typ: Statens offentliga utredningar (SOU) Avsändare: Socialdepartementet.Statens vård- och omsorgsutredning

Ladda ner

- Gör det enklare!, SOU 2012:33 - hela betänkandet (pdf 7,5 MB)
- Gör det enklare!, SOU 2012:33 - kapitel 1-4 (pdf 3,2 MB)
- Gör det enklare!, SOU 2012:33 - kapitel 5-9, bilagorna 1-3 (pdf 1,7 MB)
- Gör det enklare!, SOU 2012:33 - bilagorna 4-6 (pdf 3,1 MB)

Sammanfattning

Regeringen har beslutat om att tillkalla en särskild utredare med uppdrag att se över de statliga delarna av vård- och omsorgssystemet.

Utredningen bedömer att utmaningarna inom vård- och omsorgssektorn medför ett stort behov av förändringar under de kommande åren. Allt fler frågor kommer att kräva samarbete på nationell nivå.

Utredningen föreslår en ny myndighetsstruktur som bygger på de fyra huvuduppgifterna:

- En kunskapsmyndighet som har samlat ansvar för alla typer av kunskapsstöd till vården och omsorgen. Här föreslår utredningen också ett vidareutvecklat samarbete med verksamheterna och huvudmännen.
- En inspektionsmyndighet som har samlat ansvar för tillstånd, legitimationer, godkännanden och tillsyn. Denna myndighet ges större resurser för tillsyn än vad som finns i dagens myndigheter.
- En myndighet som tillsammans med övriga aktörer förvaltar och utvecklar sektorns IT- och kommunikationslösningar.
- En myndighet som följer den övergripande utvecklingen av hälsa, funktionshindersfrågor, vård och omsorg - och därigenom stärker statens förutsättningar för strategisk styrning.

Utredningen föreslår också att särlagstiftningen om läkemedelskommittéer avskaffas.

Från SKLs hemsida 15 maj 2012: Startsida › Kommuner & landsting

Kommuner, landsting och regioner.

Kommunerna, landstingen och regionerna i Sverige ansvarar för merparten av samhällsservicen.

Antal kommuner och landsting

I Sverige finns det **290 kommuner** och **20 landsting**. Skåne, Halland och Västra Götaland är formellt landsting men med ett utvidgat ansvar för regional utveckling och med rätt att betecknas som **regioner**. Gotland är kommun med landstingsuppgifter och regionalt utvecklingsansvar och har också rätt att kalla sig region.

Arbetsgivar- och intresseorganisation

Sveriges Kommuner och Landsting är en arbetsgivar- och intresseorganisation för kommuner, landsting och regioner i Sverige. Vi verkar på våra medlemmars uppdrag med utgångspunkt i den lokala och regionala demokratin.

Länk till fakta om kommuner, landsting och regioner som arbetsgivareLänk till mer information om SKL:s medlemsservice

Antal förtroendevalda

Det finns över **44 000** förtroendevalda politiker i kommuner, landsting och regioner. Av dem är cirka **97** procent fritidspolitiker.

Läs mer om lokalpolitiker

Kommuner & landsting

- Antal anställda per personalgrupp
- Om kommuner
- Om landsting och regioner
- En fråga om demokrati
- Regionala förbund
- Ordlista A-Ö
- Så fungerar den offentliga sektorn

Publiceringsansvarig: Ingeborg Löfgren
Sidan granskad 13 dec 2011. Sidan publicerad 8 sep 2009.

Adresser

Länk till kommunadresser

Länk till landstingens/ regionernas adresser

DN 7 MAJ 2012:

“Kommunpolitikerna tvivlar på klimathotet”

“Sex av tio svenska kommunpolitiker och kommunchefer är klimatskeptiker. En av tio förnekar dessutom den globala uppvärmningen helt. ”Det är klart att det inte är bra. De här personerna känner ju att de inte behöver ta ansvar för miljöarbetet i sin kommun”, säger Annika Carlsson-Kanyama, FOI.”

“Global uppvärmning är ett säkerhetsproblem för Sverige, det måste alla ta på allvar, anser hon. Det handlar till exempel om att planera för översvämningar.

Totalförsvarets forskningsinstitut, FOI, har gjort en stor undersökning om hur kommunala beslutsfattare ser på klimatförändringen.

Resultatet blev en kraftig överraskning för rapportförfattarna: totalt 70 procent av de svarande tvivlar starkt på klimatförändringen – drygt 9 procent är klimatförnekare och hela 61 procent är tveksamma till om människan orsakat jordens uppvärmning.

Och det trots att ”observationer entydigt pekar på att klimatet förändras, och att de ledande klimatforskarna är helt överens om att den förändring som skett är i huvudsak orsakad av människan”, skriver FOI i rapporten.

I klartext: Sammantaget sju av tio kommunala beslutsfattare tror inte på vetenskap i det här fallet.

Annika Carlsson-Kanyama är forskningschef för klimat- och energifrågor på FOI och står bakom rapporten.

– Jag kan bli arg på att det finns grupper som sprider uppfattningen att forskning om klimatet inte går att lita på, säger hon.

Klimatförnekare är ofta ”en man i en liten kommun med konservativ hållning” medan ”den klimatövertygade” är ”kvinna i en större kommun och är miljöpartist”, enligt rapporten.

Kommunala chefer och politiker ser dessutom mindre allvarligt än allmänheten på utmaningarna för Sverige och ännu mindre allvarligt på utmaningarna för kommunen. Det mönstret är detsamma för både klimatförnekare och klimatövertygade.

Den som är skeptisk är förstås mindre benägen att göra något för att minska utsläppen av koldioxid i sin kommun, enligt FOI. ”Förnekarna är de som gjort minst”, skriver myndigheten. Ändå är klimatanpassning på kommunal nivå oerhört viktig för samhället, enligt FOI.

Lägger man ihop uteblivna åtgärder från klimatförnekare i hela landet blir förstås effekten tydlig, anser Annika Carlsson-Kanyama.

– Att chefer och politiker inte ser sitt ansvar för Sverige, det har jag faktiskt svårt att förstå, säger hon.

Enkäten gick till politiker och chefer i 63 svenska kommuner. 2 389 personer svarade.

Jonas Fredén
jonas.freden@dn.se “

Socialdemokraternas okunniga kommunal-politiker och partiets information om politiken.

Komunpolitikernas dåliga kunskaper om klimatfrågorna är en katastrof för politikerbranschen. 70 % som inte tror på vetenskapernas resultat om klimatförändringarna! Man kan räkna med att åtminstone hälften av de okunniga är socialdemokrater.

Socialdemokraternas ledning måste genast se till att utbilda de okunniga politikerna och få dem "uppdaterade" om partiet vill ha någon trovärdighet. Om de kommunala makthavarna inte har kunskaper om klimatfrågorna, som diskuterats så mycket senaste åren, kan man räkna med att de inte heller kan något om andra frågor de ska hantera. Siffrorna gör att man bättre kan förstå det dåliga läget för skolorna - kommunalpolitikerna har för dåliga kunskaper.

Det gör det än mer tydligt, att socialdemokraternas hemsida, som är partiets nästan enda informationskanal, bör rustas upp:
1) för att utbilda socialdemokraternas funktionärer, och
2) för att ge information till väljarna om partiets politik.

Hemsidans rubriker är:
Vår politik
Vårt parti
Stefan Löfven
Internationellt
Framtidsarbetet
Media
Kontakt

Socialdemokraternas hemsida på Internet

den 11 maj 2012.

Vår politik
- Vårbudgetmotion 2012
- Almedalen 2012
- Budget 2012
- Vår politik A till Ö
- Barnfattigdom
- Skolarbete
- Partiprogram och riktlinjer
- Europapolitik
- Programkommissionen
- Uppdrag från extrakongressen
- Inläst material
- Arkiv

Vårt parti
- Första maj
- Partistyrelse
- Carin Jämtin
- Magdalena Andersson
- Riksdagsgruppen
- Partidistrikt
- SKL-gruppen
- Kampanjmetoder
- S i din kommun
- Organisationsutredning
- Gruppledare
- Vår historia
- Europaparlamentet
- Sosserian
- Studier
- Förtroenderåd

Stefan Löfven
- CV
- Bilder

Artiklar
Tal
Presskontakt
Internationellt
Internationell politik
Internationella nyheter
Internationellt fokus
Utrikesutskottet
S i Europa
Internationella sekretariatet
Europaparlamentet
Other languages
Framtidsarbetet
Vår organisation
Vårt program
Kongress 2013
Om framtidsarbetet
Media
Nyheter
Bildarkiv
Logotyper
RSS - Senaste nytt
Nyhetsarkivet (2006-)
Kontakt
Presskontakter
Partikansliet
Socialdemokraternas hus
Skolarbete
Gruppledare i riksdagens utskott
Riksdagsledamöter
Partidistrikt
S i din kommun
Lediga jobb
Länkar
Ställ din fråga
Talarförmedling

Vår politik A till Ö

Socialdemokratin är en frihetsrörelse. Vår politik handlar ytterst om att möjliggöra för var och en att göra sina egna livsval - att få ett arbete, att kunna bilda familj, att kanske läsa den där utbildningen som man drömt om – att kunna förverkliga sitt livs äventyr.
Här finns mer information om var vi tycker i olika sakfrågor:

- A-kassan
- Arbete
- Arbetsmiljö
- Barn
- Bistånd
- Bostad
- Demokrati
- Den svenska modellen
- Energi
- Entreprenörsskap och företagande
- Europa
- Fildelning
- Flyktingar
- FRA-lagen
- Funktionshinder
- Förskola
- Försvar och krisberedskap
- HBT
- Idrott
- Infrastruktur
- Integration och mångfald
- Internationellt
- Jämställdhet
- Konsumentfrågor
- Kultur
- Kyrkor och trossamfund
- Miljö

- Mänskliga rättigheter
- Pensionär
- Sjukförsäkringen
- Sjukvård
- Skatter
- Skola
- Sociala frågor
- Tillväxt
- Trygghet i vardagen
- Trygghetsförsäkringar
- Unga
- Utbildning
- Välfärden
- Äldre

Det är ofullständigt och utan sammanhang.

Socialdemokraternas politik bör redovisa med hänsyn till följande:

Människornas levnadsvillkor beror av fyra föränderbara faktorer :

Individens kroppsliga förhållanden, dvs individens kroppsliga status och personliga hjälpmedel för de kroppsliga behoven.
Individens psykiska förhållanden, dvs individens olika psykiska tillstånd och aktiviteter, individens inre verklighet.
Individens fysiska miljö - fysiska samhälle. De fysiska miljöerna gäller det fysiska i omgivningarna. De fysiska miljöerna kan gälla:
* De fysiska miljöerna som estetiska objekt med kulturella värden och funktioner.
* De fysiska miljöerna som materiella objekt med ekonomiska värden och teknologiska funktioner.
Individens sociala miljö - sociala samhälle, dvs människornas psykiska samspel, de sociala miljöerna.

Förändringsprocesserna i världen hålls i de mest väsentliga avseendena igång av människornas verksamheter :

Individernas viljor.
Kollektiva viljor. (Politik).
Handlingar för kroppen (ekonomiska- teknologiska handlingar).
Handlingar för psyket (informationshandlingar- kulturella handlingar).
Verksamheterna påverkar varandra i en påverkanskedja utan slut.

Människorna påverkar genom verksamheter i fyra olika roller i livet:
A.Huvudroll: allmän levnadsroll lekmannaroll-fritidsroll.
A1: att i största allmänhet leva med kropp och psyke i de fysiska och sociala miljöerna med de möjligheter och innanför de ramar som ges av de politiska styrningarna.
A2: att påverka de politiska styrningarna som direkt eller indirekt styr individernas levnadsförhållanden, som beror av de fyra ovan nämnda faktorerna.
B. Biroll: förvärvslivsroll-expertroll-yrkesroll.
B1: att hitta lämplig plats i de gemensamma förvärvslivssystemen och göra arbetet med hänsyn till egna egoistiska krav.
B2: att sköta arbetsuppgifterna i förvärvsarbetet med hänsyn till vad de övriga samhällsmedlemmarna kan begära att få uträttat i den gemensamma arbetsfördelningen.

Individer och samhällen planerar framtiden.
Planeringar går ut på att finna vad man bör vilja och innehåller fyra planeringsmoment som kan redovisas på många olika sätt alltefter omständigheterna i varje planeringsfall :

Hur var det ? Kunskaper och erfarenheter från det förgångna.
Hur är det ? Riktiga kunskaper om rådande örhållanden.
Hur kan det bli ? Vilka alternativ är möjliga i framtiden ?
Hur bör det bli ? Vilket eller vilka alternativ bör man välja ?

Dessa frågor bör ställas ifråga om alla mänskliga verksamheter. Man bör utforma svaren på frågorna om hur det bör bli med hänsyn till effekterna, sedda i jämlikhetsperspektiv, på individernas levnadsvillkor, som ges av

psykiska och
kroppsliga förhållanden och av deras
fysiska och
sociala miljöer.

Vill man förbättra världen - göra världen till en bättre plats - måste man arbeta på alla de fyra områdena om psykiska och kroppsliga förhållanden och fysiska och sociala miljöer. De fyra områdena påverkar varandra och direkt eller indirekt slutmålet: tillfredsställelse för individen.

Ska man gemensamt kunna åstadkomma en bättre framtid i världen måste man ha gemensamma framtidsvisioner, det kräver gemensamma viljor och gemensamma planeringar. I en demokrati är alla medansvariga för utvecklingen och får försöka bilda sig uppfattningar och ta ställning och försöka påverka verksamheterna inklusive samverkansverksamheterna i lämplig riktning. I en demokrati är det viktigt att alla medborgare är så väl informerade att de kan delta i styrningarna mot framtiden. Det ställer stora krav på informationssystemen.

Resonemangen leder till att man bör göra allt som är möjligt för att till alla genom utbildning och information sprida ut kunskaper om världsförbättringsproblemen, dvs kunskaper om hur det var och är, kan bli och bör bli. För att ha något att sprida ut måste man hålla igång forskningar, utredningar och planeringar. För att hålla ihop allt detta måste man hålla igång även kontinuerliga planeringar om forskning, utredning, utbildning, information och planeringar.

Planeringar bör finnas dels för en mängd ämnesområden-verksamhetsområden, dels för geografiska områden av olika storlekar. För alla planeringar bör finnas flera framtida tidshorisonter. Både tillstånd och framför allt processer bör planeras. Man bör alltså ha planeringar för tillstånd i rummet vid olika tidpunkter och planeringar för processer som fördelar i rummet och förändrar med tiden.

Man bör noga skilja mellan planeringar och beslut. Planeringar är beslutsunderlag. När alla fått alla informationer i planeringsprocesserna ska allas åsikter slussas igenom i hierarkierna till dem som fått makt att besluta, och det är också informationsprocesser som ingår i samhällsplaneringens problem.

Till problemen hör också informationsprocesserna från beslut till det slutliga verkställandet. Samhällsplaneringsprocesserna bildar ett jättelikt informationssystem som rymmer alla informationsflöden. I själva verket är det så att de förekommande informationsprocesserna bildar eller utgör de förekommande planerings- och beslutsprocesserna.

Samhällsplaneringsprocessernas och beslutsprocessernas problem kan ses som en mängd informationsproblem med ca 7 miljarder

personers, dvs världsbefolkningens, inre informationsproblem i psykiska processer och ett yttre informationsproblem med informationsutbyten mellan alla dessa personer. Samhällsplanering innebär bl a konstruktion av förslag till framtider, då det konstruktiva arbetet utförs i de psykiska processerna med hjälp av kunskapsmaterial som tillkommer genom både inre och yttre informationsflöden.

Förändringsprocesserna hålls igång av informationsflöden i och mellan människorna, och därför övergår förändringsproblemen och samhällsplaneringens problem i ett stort problem om produktion och spridning av kunskaper och värderingar, som leder till handlingar som förändrar världen.

Vill man förbättra världen bör man i första hand förbättra individernas inre verkligheter och viljor och förbättra de politiska-demokratiska styrningsprocesserna. Det kan man göra genom åtgärder på planerings-, forsknings-, utrednings-, utbildnings- och informationsområdena.

Arbetet om samhällsplaneringens problem vänder sig till dem som har makten över förändrings- och fördelningsprocesserna på olika nivåer och i synnerhet på de politiska nivåerna. Eftersom Sverige är en demokrati har i princip folket makten. Arbetet vänder sig därför till folket, men då den s k representativa demokratin tillämpas har de förtroendevalda politikerna makten och arbetet vänder sig därför främst till dem.

Men det vänder sig också i hög grad till alla som på ledande sätt på opolitiska nivåer medverkar vid förändring av individernas kroppsliga och psykiska förhållanden och deras fysiska och sociala miljöer, och de finns inom alla delar av systemet. Arbetet vänder sig i hög grad till alla som sysslar med utbildning och information.

De nio verksamhetsområdena har delats upp så att det blir 129 verksamhetsområden:

1-4: 44 områden. 5-6: 41 och 7-9 45 områden. Varje sådant område är vanligen mycket innehållsrikt och kan delas upp i mindre områden, men för förståelsen av det hela är det lämpligt med just de 129 förtecknade områdena.

Verksamheterna är inte i alla områden av samma karaktär. Man kan säga att det i huvudområdena 1-4 i grunden är fråga om tankeverksamheter och registrering av tankeverksamheter o d. Område 5 gäller i grunden naturforskningsverksamheter och 6 teknologisk-ekonomisk användning av naturforskningens rön till kroppslig-materiell nytta. Områden 7-9 kan anses gälla kulturella verksamheter, där man visserligen använder materiella ting, men där huvudsyftet är nytta för psyket, verksamheterna kan beskrivas som informationsverksamheter med olika slags uttrycksmedel.

Den uppgjorda förteckningen över verksamheterna är grundad på mycket långa studier där verksamheterna hämtats från från etablerade system och klassifikationer för näringsgrenar, yrken, utbildningar, forskningar och biblioteksystemens dokument mm. Utgångspunkten för huvudupplägget är det mer än 100 år gamla biblioteksystemet DC, som dock i väsentliga avseenden reviderats med hänsyn till de under de många åren inträffade samhällsförändringarna. I några delar stämmer systemt mer med DK och det udda svenska biblioteksystemet SAB .

I det följande två sidor med de 129 områdena.

Klassifikationssystem för verksamheter.

O....1 Psykologiska och filosofiska verksamheter

O....10 Övergripande samhällskunskap. Övergripande värderingar
O....101 Bibliografiska verksamheter. Arkiv.
O....102 Biblioteksverksamheter. Databaser. Internetsökning
O....103 Allmänna encyklopedier. Övergripande värderingar
O....104 Övergripande filosofiska verksamheter om samband
O....105 Övergripande om forskning
O....106 Övergripande om ekonomiska verksamheter
O....107 Övergripande filosofier om utbildning o d.
O....108 Samhällskunskap.
O....109 Ide- filosofi- och lärdomshistoria.

O....11/19 Individernas inre verkligheter.
O....11 Individens lager av kunskaper, erfarenheter o d.
O....12 Individens visioner, framtidsvisioner o d.
O....13 Individens känslor, värderingar od. Estetik.
O....14 Individens ideologi / uppfattning om samband o d.
O....15 Individens psykiska mekanismer Psykologi o d.
O....16 Individens logik. Vetenskpsteori o d.
O....17 Individens moral och uppfattningar om moral.
O....18/19 Filosofer, äldre och senare, i öst och väst.

O....2 Religiösa verksamheter o d
O....20 Övergripande religiösa verksamheter o d
O....21 Allmän religionsvetenskap
O....22/28 Kristna religioner
O....29 Icke kristna religioner o d

O....3 Politikvetenskaper.Politiska verksamheter.
O....31 Statistik och demografi
O....32 Statsvetenskap
O....33 Nationalekonomi, internationell ekonomi
O....34 Lagar o förordningar, traktat, juridik
O....35 De demokratiskt valda församlingarnas verksamheter.
O....351 Sveriges riksdag (och motsvarande utomlands)
O....352 Kommun- och landstingsfullmäktige (och mots utomlands)
O....353 Sveriges regering (och motsvarande utomlands)
O....354 Mellanfolkliga centrala organ (FN, EU o d)

O....36/39 Politiska krav och politiska planeringar:
O....36...om individernas kroppsliga förhållanden.
O....37...om utbildning o d.
O....38...om fysiska miljöer o ekonomiska verks.
O....39...om sociala miljöer, nöjen, sport o d

O....4 Sambandsforskningsverksamheter.
O....40. 41- 49. Systemvetenskap. Infostruktur.

O....5 Naturforskning. Matematikverksamheter.
O....50 Allmänt om naturforskning. Naturkunskap
O....51 Matematik
O....52 Astronomi, rymdforskning
O....53 Fysik o d
O....54 Kemi o d
O....55 Geologi, meteorologi, hydrologi o d
O....56 Paleontologi, arkeologi o d
O....57 Biologi,ekologi. Naturgeografi. Utvecklingslära, ärftlighet
O....58 Botanik.
O....59 Zoologi

O....6 Teknologiska / Ekonomiska verksamheter.
O....60 Allmänt om teknologiska och ekonomiska verksamheter
O....61 Hälso- o sjukvårdsverks., räddning o d. Veterinärverksamheter
O....62 Ingenjörsverksamheter (konstruktion o d)
O....63 Biologisk produktion. Jordbruk, skogsbruk, jakt, fiske
O....64 Hushållsarbeten. Energi- och hygienförsörjning.
O....641 Matlagning. 642 Måltider,servering, restauranger.
O....643 Organisation av boende, personalrum o d, hotell.
O....644 El-, gas-, värme-, vatten- hygienförsörjning o d.
O....645 Användning av inventarier o d.

O....646 Personlig hygien o d, klädvård (utom 648 tvätt o d).
O....647 Allmän hushållsekonomi. Inkomster och utgifter
O....648 Städnings-, rengörings- och tvättverksamheter o d.
O....649 Personvård: barn, hemsjukvård o d .

O....65 Administration, distribution, kommunikation, organisation o d
O....651 Kontorsarbete o d. Datoranvändning
O....6520-6524 Opolitisk offentlig civil förvaltning.
O....6525-6529 Militära verksamheter
O....653 Handelsverksamheter.
O....654 Telekommunikationsverksamheter.
O....655 Förlagsverksamheter o d.
O....656 Transportverksamheter, resbyrå, lagring o d.
O....657 Penningverksamheter. Finans. Försäkring. Skatter.
O....658 Allmän företagsekonomi, Arbetsförmedling. Arbetsmarknad.
O....659 Marknadsförings- och reklamverksamheter od.

O....66/68 Tillverkning av varor
O....66 Tillverkning av kemivaror o d
O....67 Tillverkning av bearbetningsvaror o d
O....68 Tillverkning av komplexvaror

O....69 Tillverkning/ byggande av byggnader och anläggningar

O....7 Formgivning av fysiska o sociala miljöer.
O....70 Allmänt om konst och kultur.
O....71 Övergripande planering av fysiska miljöer. Klimat.
O....72 Formgivning av byggnader och anläggningar, arkitektur
O....73 Skulptur o d. Museiverksamheter, konstutställning
O....74 Konsthantverk, formgivning av bruksföremål. Inredning
O....75/77 Bildkonst.75 Måleri.76 Grafiskt, 77 Foto
O....78 Musik (konserter o d 792)

O....79 Seder o bruk, nöjen, sociala miljöer och verksamheter. Sport
O....7911-7913 Seder och bruk .
O....7914-7919 Film, radio, TV, offentliga fester mm.
O....792 Teater. Opera. Konserter. Revyer. Konstdans.
O....793 Sällskapsnöjen. Sällskapsdans. Lek.
O....794 Spel. Skicklighets- och turspel Lotteri. Lotto. Tips

O....795 Sociala miljöer och sociala verksamheter.
O....7951 Socialvård o d.
O....7952/7956 Sociala miljöer o verksamheter i fysiska miljöer
O....7957 Undervisning o d.
O....7958 Sociala miljöer o sociala verksamheter i boendet
O....7959 Sociala miljöer o verksamheter i allmänna grupper o d

O....796/799 Sport, idrott o d.

O....8 Språk. Litteraturvetenskap. Skönlitteratur.
O....80 Språk.Språkliga verksamheter. 802/809 motsvarar 82/89.
O....81 Litteraturvetenskap - historia. 812/819 motsvarar 82/89.

O....82/89 Skönlitteratur på olika språk
O....82 Engelsk skönlitteratur o d.
O....83 Tysk, nederländsk, nordisk skönlitteratur
O....84 Fransk skönlitteratur o d
O....85 Italiensk skönlitteratur o d
O....86 Spansk och portuguisisk skönlitteratur o d
O....87 Grekisk och latinsk skönlitteratur o d
O....88 Slavisk och baltisk skönlitteratur o d
O....89 Skönlitteratur på orientaliska och övriga språk o d

O....9 Saklitterärt. Allmän geografi, allmän historia. Biografi.
O....90 Tidningar, tidkrifter, journalistik. Blandade ämnen
O....91 Allm. geografi, reseskildringar 913/919 motsvarar 93/99.
O....92 Biografiska verksamheter, släkthistoria o d

O....93/99 Historieskrivande verksamheter, allmän historia.
O....93 Allmänt om allmän historia. Världs- och forntidshistoria
O....94 Medeltidens o nya tidens historia i allmänhet och i Europa
O....95 Medeltidens o nya tidens historia i Asien.
O....96 Medeltidens o nya tidens historia i Afrika.
O....97 Medeltidens o nya tidens historia i Nord- o Mellanamerika
O....98 Medeltidens o nya tidens historia i Sydamerika
O....99 Medeltiden o nya tiden: Australien. Oceanien. Rymden

Omvärldsanalys

Alla mänskliga verksamheter kan finnas i följande lista som innehåller verksamheter motsvarande de kortfattade beteckningarna. En person eller ett företag på ett ställe har alla andra verksamheter som omvärld.

Orange övre delen = filosofiska, psykologiska och religiösa verksamheter samt politiska vetenskaper och politiska verksamheter,
Grönt = naturvetenskap och teknologiska / ekonomiska verksamheter,
Orange nedre delen = kulturella verksamheter.

010503 Sven Wimnell

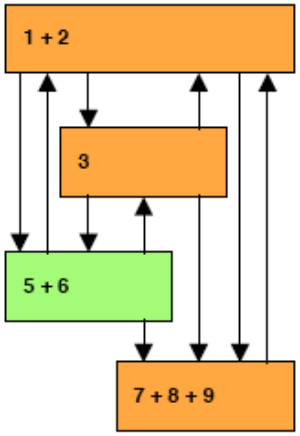

4 = bakgrunden med pilarna. Påverkan enligt pilarna sker direkt eller indirekt.

10 Samhällets samlade kunskaper och övergripande värderingar. Arkiv. Bibliotek. Filosofi- idé- och lärdomshistoria.

11-19 Individens inre verklighet. Kunskaper. Erfarenheter. Framtidsvisioner. Känslor. Värderingar. Ideologi. Psyke. Logik. Moral.

2 Religiösa verksamheter. Dogmer . Regler.

31 Statistik Demografi. 32 Statssystem Demokrati Val Folkomröstning. 33 Nationalekonomi Internationell ekonomi.
34 Lagar Förordningar Traktat Konventioner Juridik.
35 Demokratiska församlingar. 351 Rikdagen. 352 Kommuner. 353 Regeringen. 354 EU, FN o d. 36-39 Politiska krav
4 Sambandsforskning.

50 Allmän naturkunskap. 51 Matematik. 52 Astronomi Rymdforskning. 53 Fysik. 54 Kemi. 55 Geologi Klimat.
56 Paleontologi Arkeologi. 57 Biologi Mikrobiologi Ekologi Naturgeografi Utvecklingslära. 58 Botanik. 59 Zoologi.
61 Hälso- och sjukvård Räddningstjänst Veterinärverksamhet Djurförsök.
62 Ingenjörsvetenskap : Maskiner El Elektronik Apparater Gruvor Militärt Byggnader Väg o vatten Hygien Transportmedel
63 Biologisk produktion Jordbruk Skogsbruk Trädgård Djurhållning Jakt Fiske

64 Hushåll. 641-642 Matlagning. Servering. 643 Boende. 644 Energi- o hygienförsörjning. 645 Utrustning. 646 Personlig hygien
647 Hushållsekonomi Fastighetsförvaltning. 648 Tvätt Städning. 649 Hemsjukvård Hemvård i allmänhet.

651 Kontorsverksamheter Datoranvändning. 6520-6524 Opolitisk offentlig civil förvaltning. 6525-629 Militära verksamheter.

653 Handel. 654 Telekommunikationer Internet. 655 Förlag Informationsspridning. 656.Transporter Resebyrå Lagring.
657 Penningverksamheter Finans Försäkring Skatter. 658 Företagsekonomi Arbetskraft Arbetsförmedling Arbetarskydd.
659 Marknadsföring Reklam. 66-68 Tillverkning av varor. 69 Tillverkning – byggande av byggnader och anläggningar.

70 Allmänt om konst o kultur. 71 Planering av fysiska miljöer. 72 Formgivning av byggnader o anläggningar Arkitektur
73 Skulptur Museer Utställningar. 74 Konsthantverk Formgivning av bruksföremål Industridesign Inredning.
75-77 Bildkonst. 75 Måleri. 76 Grafiskt Teckenkonst. 77 Foto. 78 Musik.

7911-7913 Seder o bruk Etnologi Etnografi Mode Livscykeln Familjebildning Takt Kvinnorörelser Folktro Folkminnen.
7914-7919 Film Radio TV o d Offentliga fester o d. 792 Teater Opera Konserter Revyer Konstdans.
793 Sällskapsnöjen Sällskapsdans Lek Hobby Fritid. 794 Skicklighets- o turspel Lotteri Tips.

7951 Sociologi Socialvård Socialtjänst. 7952-7956 Sociala miljöer i olika fysiska miljöer Polis Kriminalvård o d Integration.
7957 Undervisning Forskning Dagis. 7958 Sociala miljöer i boendet. 7959 Sociala miljöer o verksamheter i grupper o d.
796-799 Sport Idrott o d Motion.

80 Språk. 801 Allmänt. 802 Engelska. 803 Germanska Tyska Svenska mm 804 Franska o d. 805 Italienska o d.
806 Spanska Portugisiska o d. 807 Latin Grekiska. 808 Slaviska o baltiska. 809 Orientaliska o övriga språk.
81 Litteraturvetenskap. 82-89 Skönlitteratur.

90 Tidningar Tidskrifter Journalistik. 91 Allmän geografi Reseskildring Lokalhistoria. 92 Biografi Släkthistoria Memoarer.
93-99 Allmän historia. 93 Världshistoria Forntidshistoria. 94-99 Medeltid o nyare tid. 94 Allmänt o Europa. 95 Asien.
96 Afrika. 97 Nord- o Mellanamerika. 98 Sydamerika. 99 Oceanien Polarområdena Rymden.

Från **http://wimnell.com/omr36-39zo.pdf** sid 325:

Det socialdemokratiska partiet.

Sammanfattningsvis:

Ett reformistiskt socialdemokratiskt parti som ser den demokratiska staten som det bästa redskapet för att förverkliga demokrati, jämlikhet och rättvisa.

I folkhemsideologin ingår idén om jämlikhet och individuellt oberoende som grundläggande ideal. Målet är att frigöra arbetare och andra som inte tillhör överklassen från inte bara fattigdom i rent ekonomiska termer utan även allehanda förnedrande och förödmjukande former av personligt beroende. Detta gäller såväl den gamla patriarkala familjen som andra hierarkiska och patriarkala institutioner i det svenska samhället, från auktoritärt styrda företag till privata välgörenhetsorganisationer och toppstyrda kyrkor.

Målet är att skapa en välfärdsstat, ett nätverk av institutioner och rättigheter som ökar jämlikhet och minskar såväl fysisk fattigdom och sociala klassklyftor som kulturell misär och social stigmatisering.

Ingen medborgare ska vara beroende av familj eller välgörenhet, utan staten ska garantera allas grundläggande rättigheter till fundamentala nyttigheter som skolutbildning, sjukvård och äldreomsorg. Alla svenska individer – män, kvinnor, äldre, barn, sjuka och handikappade – ska med statens hjälp kunna leva oberoende liv i trygghet och frihet.

Partiet befinner sig nu i opposition och behöver en skuggregering som kan lägga fram en politik som är bra.

Förslag till socialdemokratisk skuggregering.

Namnen är tagna från namnen i riksdagens mest närliggande utskott och namnen är tagna i den ordning de har i utskotten. Det är alltså en helt mekanisk uttagning utan tanke på lämplig kompetens. Urval av namn får naturligtvis socialdemokraterna själva avgöra. Om man inte kan hitta en lämplig person för en uppgift kan man låta två eller flera hjälpas åt.

Socialdemokraterna har utnämnt nya gruppledare 23 feb 2012

Namnen i det följande är, utom namnen i ledningen, namnen enligt socialdemokraternas förteckning över gruppledare i riksdagen (17 st), ordförande eller vice ordförande, samt ytterligare några namn därefter i utskotten (8 st).

Planering har fyra moment:
hur var det,
hur är det,
hur kan det bli,
hur bör det bli.
De frågorna bör ställas och besvaras i varje skuggministerområde.

För att kunna styra Sverige måste det finnas planeringar för Sverige, och för att kunna göra det måste man först ha
- en världplanering för hela världen och
- en planering för Europa, eftersom vi är med i EU.

Världsplaneringen kan först inriktas på de stora: Kina, Indien, Japan, Ryssland, USA, Brasilien och från Afrika t ex Sydafrika. Sedan får man fortsätta med de mindre.

Det följande är efter ändringar 24 feb 2012.

Ledning:

Statsminister — Område 353

Om Regeringskansliet
Statsrådsberedningen
Förvaltningsavdelningen

Stefan Löfven

Socialdemokraterna Partiledare
Webbplats (E-post) stefan.lofven@riksdagen.se

Planeringsminister (ny) — 103-109, 11-19, 4, 40

En lämplig samhällsbeskrivning och en lämplig planeringsfilosofi.

Damberg, Mikael (S)

Socialdemokraterna
Stockholms län, plats 114
Telefon: 08-7864697
E-post: mikael.damberg@riksdagen.se
Ekonomisk-politisk talesperson

Magdalena Andersson

Presskontakt (E-post) magdalena.e.andersson@riksdagen.se

Informationssekreterare. Gruppsekreterare

För Socialdemokraternas hemsida på Internet och för information.
Emma Lennartsson ny gruppsekreterare.

Omvärlden:

Utrikesminister — 6520-6524

Utrikesdepartementet

FN-minister och Världs-planeringsminister (ny) — 354, 91, 93-99

Ahlin, Urban (S)

Socialdemokraterna
Västra Götalands läns östra, plats 44
Telefon: 08-7864723
E-post: urban.ahlin@riksdagen.se

Försvarsminister — 6525-6529

Försvarsdepartementet

Hultqvist, Peter (S)

Socialdemokraterna
Dalarnas län, plats 105
Telefon: 08-7866259
E-post: peter.hultqvist@riksdagen.se

Biståndsminister 7951

Andra namnet på utrikesutskottet

Hägg, Carina (S)

Socialdemokraterna
Jönköpings län, plats 178
Telefon: 08-7864809
E-post: carina.hagg@riksdagen.se

EU-minister och Europa-planeringsminister 354

Granlund, Marie (S)

Socialdemokraterna
Malmö kommun, plats 12
Telefon: 08-7864751
E-post: marie.granlund@riksdagen.se

Demokrati:

Demokratiminister (ny) 32, 31, 33

Med statistik och nationalekonomi
Från konstitutionsutskottet:

Österberg, Sven-Erik (S)

Socialdemokraterna
Västmanlands län, plats 198
Telefon: 08-7864665
E-post: sven-erik.osterberg@riksdagen.se

Justitieminister 34, 7952-7956

Justitiedepartementet

Civilminister 34, 6520-6524

Civilutskottets verksamheter.
Kommuner och landsting.

Johansson, Morgan (S)

Socialdemokraterna
Skåne läns södra, plats 155
Telefon: 08-7864291
E-post: morgan.johansson@riksdagen.se

Partisekreterare

För kontakter med kommunalpolitiker
och partimedlemmar

Välfärdssektor för individer och sociala miljöer:

Utbildningsminister 7957

Utbildningsdepartementet

Baylan, Ibrahim (S)

Socialdemokraterna
Västerbottens län, plats 108
Telefon: 08-7864217
E-post: ibrahim.baylan@riksdagen.se

Socialminister 7951, 61

Socialdepartementet

Hallengren, Lena (S)

Socialdemokraterna
Kalmar län, plats 254
Telefon: 08-7864783
E-post: lena.hallengren@riksdagen.se

Barn- och äldreminister 7951

Andra namnet i socialutskottet:

Engelhardt, Christer (S)

Socialdemokraterna
Gotlands län, plats 120
Telefon: 08-7865160
E-post: christer.engelhardt@riksdagen.se

Socialförsäkringsminister 657

Eneroth, Tomas (S)

Socialdemokraterna
Kronobergs län, plats 292
Telefon: 08-7864387
E-post: tomas.eneroth@riksdagen.se

Jämställdhetsminister 7952-7956

Integrationsminister 7958

Migrationsminister 7958

Tredje namnet i socialutskottet:

Arleklo, Ann (S)

Socialdemokraterna
Skåne läns västra, plats 184
Telefon: 08-7864595
E-post: ann.arleklo@riksdagen.se

Kultur-och idrottsminister 70, 796-799

Kulturdepartementet

Carlsson, Gunilla (S)

Socialdemokraterna
Göteborgs kommun, plats 261
Telefon: 08-7865320
E-post: gunilla.c.carlsson@riksdagen.se

101, 102, 20, 73, 74, 75-77, 78, 791-793 7959, 80, 81, 92

Välfärdssektor för fysiska miljöer:

Miljöminister 71

Miljödepartementet
Första namnet i miljö-och jordbruksutskottet:

Ernkrans, Matilda (S)

Socialdemokraterna
Örebro län, plats 233
Telefon: 08-7865042
E-post: matilda.ernkrans@riksdagen.se

Plan- och byggminister 71, 62, 643, 647, 69
Bostadsminister

Palm, Veronica (S)

Socialdemokraterna
Stockholms kommun, plats 170
Telefon: 08-7865241
E-post: veronica.palm@riksdagen.se

Materiell välfärdsservice:

Arbetsmarknadsminister 658

Arbetsmarknadsdepartementet

Johansson, Ylva (S)

Socialdemokraterna
Stockholms kommun, plats 173
Telefon: 08-7864756
E-post: ylva.johansson@riksdagen.se

Landsbygdsminister 63

Landsbygdsdepartementet
Andra namnet i miljö-och jordbruksutskottet:

Löfstrand, Johan (S)

Socialdemokraterna
Östergötlands län, plats 32
Telefon: 08-7864869
E-post: johan.lofstrand@riksdagen.se

Näringsminister 658, 62, 66-69

Näringsdepartementet

Nilsson, Jennie (S)

Socialdemokraterna
Telefon: 08-7864508
E-post: jennie.nilsson@riksdagen.se

Energiminister 644

Andra namnet i näringsutskottet:

Adolfsson Elgestam, Carina (S)

Socialdemokraterna
Kronobergs län, plats 293
Telefon: 08-7864359
E-post: carina.a.elgestam@riksdagen.se

Handelsminister 653

Tredje namnet i utrikesutskottet:

Härstedt, Kent (S)

Socialdemokraterna
Skåne läns västra, plats 152
Telefon: 08-7865647
E-post: kent.harstedt@riksdagen.se

IT-minister 654, 651

Andra namnet i trafikutskottet:

Green, Monica (S)

Socialdemokraterna
Västra Götalands läns östra, plats 43
Telefon: 08-7864736
E-post: monica.green@riksdagen.se

Infrastrukturminister 656

(Transporter)

Ygeman, Anders (S)

Socialdemokraterna
Stockholms kommun, plats 81
Telefon: 08-7864806
E-post: anders.ygeman@riksdagen.se

Samhällsekonomi, pengar:

Finansminister 657

Finansdepartementet

Olovsson, Fredrik (S)

Socialdemokraterna
Södermanlands län, plats 250
Telefon: 08-7864186
E-post: fredrik.olovsson@riksdagen.se

Finansmarknadsminister 657

Andra namn i finansutskottet

Nilsson, Pia (S)

Socialdemokraterna
Västmanlands län, plats 199
Telefon: 08-7865276
E-post: pia.nilsson@riksdagen.se

Skatteminister (ny) 657

Från skatteutskottet:

Jakobsson, Leif (S)

Socialdemokraterna
Malmö kommun, plats 13
Telefon: 08-7864836
E-post: leif.jakobsson@riksdagen.se

Förteckningen är hämtad från

Sven Wimnell 10 februari 2012 + 24 feb: Alliansregeringens verksamheter i februari 2012 och en socialdemokratisk skuggregering. http://wimnell.com/omr36-39zp.pdf
och de olika ministrarna är som i alliansregeringen, vars verksamheter har redovisats så gott det går utan att det blivit för vidlyftigt.

Alla verksamhetsområden är för enkelhets skull inte med i den föregående sammanställningen, t ex 72 som ska ingå i plan-och byggministern. De som fattas får ingå bland de andra.

Under planeringsministern står: **“** En lämplig samhällsbeskrivning och en lämplig planeringsfilosofi.” Det är naturligtvis de beskrivningar som finns i wimnell.com som avses.

e-postadresser till partiledaren och Magdalena Andersson kan vara av den typ som gäller för riksdagsledamöter:
stefan.lofven@riksdagen.se magdalena.e.andersson@riksdagen.se

Det kan vara lämpligt att skuggministrarna utformar socialdemokraternas politik för ministrarnas områden och redovisar det på socialdemokraternas hemsida. Början bör ske nu för att få en fullständig politik i god tid före valet 2014.

Hur var det, hur är det, hur kan det bli och hur bör det bli är de frågor väljarna vill ha svar på.

För att lösa uppgifterna måste skuggministrarna gräva och komma in på många av de 129 verksamhetsområdena som visats i det föregående eftersom problemen hänger ihop.

Kärnkraften.

Energiförsörjningsproblemen är i hög grad globala problem. Millenniemålen antyder hur mycket som behöver göras och allt kräver energi. Lägger man till de extra problem som man kan vänta sig till följd av klimatproblemen växer energibehoven. Om glaciärerna smälter undan och vattnet uteblir från dem till hushåll och odlingar behövs vatten som kanske måste hämtas långt ifrån, kanske från havet, då avsaltning måste ske. Städerna växer och det ställer stora krav på de hygieniska förhållandena mm. Världens befolkning väntas öka 30-40%. Energibehovet lär öka minst det.

Det är svårt att tänka sig att energibehovet kan täckas av vindkraftsnurror. Atomerna innehåller oerhört mycket energi som kan tas fram i atomkraftverken. Ett stort problem är nu hur avfallet från de nuvarande verken ska tas om hand. De nya typerna kärnkraftverk som planeras blir effektivare och ska drivas med det kärnavfall man nu har, det innebär att avfallsproblemet minskar, nästan försvinner. I Sverige kan de nuvarande kraftverken såsmåningom bytas ut mot nya mer effektiva verk som också bättre löser avfallsproblemen och som gör att man kan undvika vindkraftverk som förfular landskapet.

Snabblista över Millenniemålen

1. Att extrem fattigdom och svält ska utrotas
2. Att alla barn ska gå i skolan
3. Att jämställdheten ska öka och kvinnors ställning stärkas
4. Att minska barnadödligheten
5. Att uppnå en bättre mödravård och minskad mödradödlighet
6. Att stoppa spridningen av HIV/AIDS, malaria och andra sjukdomar
7. Att säkerställa en miljömässigt hållbar utveckling
8. Att utveckla ett globalt partnerskap för utveckling

DN 29 okt 2010: (från omr36-39zg sid 408)

"Olönsam vindkraft i 110 kommuner"

"Det ska blåsa bra och finnas gott om plats för att det ska löna sig att bygga vindkraftverk i större skala. I 110 av landets kommuner saknas de förutsättningarna."

Gotland, Åre och Jokkmokk däremot har störst yta som är tillräckligt blåsig för att det ska löna sig att bygga vindkraft, enligt beräkningar från vindkraftbolaget O 2 Vindel.

På Gotland finns 1.749 kvadratkilometer landyta där det blåser minst 7 meter per sekund på 72 meters höjd vilket, enligt bolaget, är vad som behövs för att det ska löna sig med vindkraftverk i större skala.

–**Men där är** det redan väldigt utbyggt så möjligheterna att bygga mer just där är kanske inte så stora, säger bolagets vd Linda Magnusson.

O 2 Vindel har brutit ned den kartläggning av vindförhållandena i landet som Energimyndigheten gjort på läns- och kommunnivå. Resultatet ger en rankning av kommunerna av hur stor yta med bra förutsättningar för vindkraft som finns där. Hänsyn är dock inte tagen till om ytorna är bebyggda eller inte.

–Kan man bygga där det blåser mycket sjunker kostnaderna vilket på sikt leder till lägre elräkningar, konstaterar hon.

Sistaplatsen i den här rankingen innehas av Tingsryds kommun.

Maria Victorin/TT "

"FAKTA: TOPPEN OCH BOTTEN

Rankningen omfattar de 180 av landets 290 kommuner som har områden med en medelvind på minst 7 meter per sekund på 72 meters höjd, enligt Energimyndighetens kartläggning. Rankningen baseras på landyta. De fem kommunerna som toppar listan är Gotland, Åre, Jokkmokk, Kiruna och Arjeplog. I botten finns Strömstad, Älvsbyn, Huddinge, Nora och sist Tingsryd."

Forskning.se 2 maj 2012. **Kärnkraft**

forskning.se: Tema Kärnkraft

Tio frågor och svar

1. Vad är kärnkraft?
2. Hur fungerar ett kärnkraftverk?
3. Hur hanteras kärnavfallet?
4. Hur blir uran till kärnbränsle?
5. Är kärnkraft säkert?
6. Är kärnkraften ett miljöhot eller inte?
7. Hur har kärnkraften och opinionen utvecklats i Sverige?
8. Hur ser kärnkraftsutvecklingen ut internationellt?
9. Vilka är utmaningarna inom kärnkraftsforskningen?
10. Är forskarna överens?

Världens energibehov ökar ständigt och med all sannolikhet behövs minst dubbelt så stor energiproduktion redan år 2050. Under nästan 20 år var det förbjudet att forska om kärnkraft i Sverige, men i dag satsas flera hundra miljoner kronor på kärnkraftsforskning. Men vilken betydelse har kärnkraften för att fylla vårt energibehov?

Texterna har producerats av vetenskapsjournalisten Liselotte Englund. Materialet har faktagranskats av Ane Håkansson, professor i tillämpad kärnfysik vid institutionen för fysik och astronomi, Uppsala universitet. Illustrationer: Emma Virke.

Tema Kärnkraft - publicerad: 2009-11-18. Senast uppdaterad 2011-04-01.

Nyheter

Kopparkapslarna inte hela sanningen 2012-04-25 KTH (Kungliga Tekniska högskolan)
Morgondagens reaktor löser kärnavfallsfrågan 2012-03-20 KTH (Kungliga Tekniska högskolan)

Tidskrifter

Blir det mindre kärnavfall nu? , Forskning & Framsteg
Ska avfallet begravas eller användas igen? 2011 , Forskning & Framsteg

Projekt

Elda säkert med pellets i pannan! Sveriges Lantbruksuniversitet
Forskningsdatabasen - Mediernas hantering av kärnavfallsfrågan Umeå universitet

Kärnkraft

tio frågor och svar
Finansiering av Kärnkraftsforskning
Länkar

“Kopparkapslarna inte hela sanningen”

“2012-04-25 Pressmeddelande från KTH (Kungliga Tekniska högskolan)

Debatten mellan forskare och experter runt de kopparkapslar som ska innehålla använt kärnbränsle har bitvis varit hätsk. Röster har höjts för att kapslarna måste vara avsevärt mycket tjockare än vad som hittills föreslagits. Men det är inte hela sanningen.

Dels består slutförvaret av ytterligare tre barriärer lika strålskyddande som kopparkapslarna, dels kommer kärnbränslet med stor sannolikhet att återanvändas vilket medför att slutförvaret inte behöver hålla längre än 1 000 år.

Hängslen och livrem. Så beskriver Susanna Wold, universitetslektor vid KTH det svenska slutförvaret. Hon forskar i ämnet kärnkemi och har tillsammans med kollegor, både på KTH och utomlands, bland annat studerat den lera som omsluter kopparkapslarna.

– Vårt slutförvar består av flera barriärsystem. Fyra för att vara exakt, säger Susanna Wold.

Hon forsätter med att berätta att de fyra barriärerna består av kärnbränslet i sig, som mycket långsamt skulle lösa upp sig i grundvattnet om de båda kom i kontakt med varandra och därmed utgör en barriär i sig. Barriär nummer två är kopparkapseln och barriär nummer 3 utgörs av leran som också går under namnet bentonit. Bentonit är en svällande lermineral med mycket goda tätande egenskaper, och som barriär är den både kemisk och mekanisk.

– Kopparkapseln förvarar i fickor i berget. Leran som sedan omsluter kapseln är plastisk och rörlig, och följer de små rörelser i berget som sker. Om kopparkapseln skulle gå sönder så att det kommer in grundvatten till bränslet och det börjar lösa upp sig, i sig är en mycket långsam process och en barriär, kommer en bindning av det radioaktiva ämnet till leran att ske. Som i sin tur bildar den kemiska barriären, säger Susanna Wold.

Slutligen bildar själva berget både en kemisk och mekanisk barriär. Susanna Wold anser att det är en brist att alla dessa barriärer inte lyfts upp i debatten, och att allmänheten inte fått ta del av dessa skyddsmekanismer.

Ny forskning som Susanna Wold och hennes kollegor genomfört visar dessutom att bentonitleran har positiva egenskaper som tidigare inte kartlagts vetenskapligt.

– Vi vet att leran kommer att utsättas för gammastrålning från bränslet, men har hittills funnits få studier av vad som händer med leran och dess egenskaper om den bestrålas. Vi har gjort detta, och som kemisk barriär blir leran oförändrad om man utsätter den för gammastrålning, säger Susanna Wold.

Janne Wallenius, professor i reaktorfysik vid KTH, berättar att allt använt kärnbränsle i Sverige för närvarande förvaras i en bassäng i Oskarshamn i väntan på att inneslutas i kopparkapslar och grävas ner. Enligt honom skulle den svåra frågan om slutförvar av kärnbränsle lösa sig när den fjärde generationens kärnkraft blir verklighet.

– Dagens använda kärnbränsle ska djupförvaras i hela 100 000 år. Våra nya reaktorer kommer att drivas på just det använda kärnbränslet, säger Janne Wallenius.

Det är förstås ändå viktigt att fortsätta utvecklingen av djupförvar för kärnavfallet, fortsätter han. Den lilla mängd kärnavfall som skapas av en Generation 4-reaktor behöver dock inte förvaras i marken längre än 1 000 år, jämfört med tidigare 100 000 år.

Det innebär i sin tur att även korrosionsforskare som kritiserat säkerheten i de planerade kopparkärlen kan enas om att förvaringen är säker. Detta då forskarna talat om att kopparkapslarna kan kollapsa redan efter just 1 000 år. Då finns det ytterligare tre barriärer kvar, om det nu finns något kärnbränsle att kapsla in vill säga."

"Morgondagens reaktor löser kärnavfallsfrågan"

"2012-03-20 Pressmeddelande från KTH (Kungliga Tekniska högskolan)

Dagens lättvattenreaktorer förbrukar cirka 0,7 procent av energin i kärnbränslet. Resten placeras i slutförvar. För nästa generations kärnreaktorer ser situationen annorlunda ut. Målet för framtiden är 99 % förbränning och återvinning av bränslet.

Dagens lättvattenreaktorerna förbrukar cirka 0,7 procent av energin i kärnbränslet. Resten placeras i slutförvar. För nästa generations kärnreaktorer ser situationen annorlunda ut.

– 99 procents förbränning och återvinning av bränslet är målet. Det innebär att vi kan köra kärnkraftverk i Sverige i 5 000 år till utan att behöva gräva upp mer uran ur marken, säger Janne Wallenius, professor i reaktorfysik vid KTH.

Han samarbetar tillsammans med forskare från Chalmers och Uppsala universitet för att förverkliga den fjärde generationens kärnkraft. I detta samarbete ingår projektet Electra, en liten blykyld reaktor för forskning och utbildning med planerad byggstart år 2020.

– Med denna typ av reaktor kan uranbrytningen upphöra helt. Testreaktorn Electra kan leda till en säkrare och uthålligare kärnkraft, som kan drivas av återanvänt avfall i 5 000 år, säger Janne Wallenius.

Allt använt kärnbränsle i Sverige förvaras i dagsläget i en bassäng i Oskarshamn, i väntan på att inneslutas i kopparkapslar och grävas ner i marken för djupförvaring. Enligt Janne Wallenius skulle den svåra frågan om slutförvar av kärnbränsle lösa sig när den fjärde generationens kärnkraft blir verklighet.

– Dagens använda kärnbränsle ska djupförvaras i hela 100 000 år. Våra nya reaktorer kommer att drivas på just det använda kärnbränslet, säger Janne Wallenius.

Det är förstås ändå viktigt att fortsätta utvecklingen av djupförvar för kärnavfallet, fortsätter han. Den lilla mängd kärnavfall som skapas av en Generation 4-reaktor behöver dock inte förvaras i marken längre än 1 000 år, jämfört med tidigare 100 000 år.

Det innebär i sin tur att även korrosionsforskare som kritiserat säkerheten i de planerade kopparkärlen kan enas om att förvaringen är säker.

– Den globala årsproduktionen av koppar på jorden skulle inte räcka till hela världens slutförvar, men faktum är att stålkärl skulle räcka bra för de nya reaktorernas bränsleavfall, säger Janne Wallenius. Han fortsätter med att berätta att en unik egenskap med testreaktorn Electra är att de ersätter vattenkylningen med rent, flytande bly.

– Jag och min forskargrupp är först i världen att designa en realistisk reaktor som är helt blykyld, säger Janne Wallenius.

En nackdel med bly som köldmedium är att materialet är så tungt och korroderande att det snabbt nöter sönder och bryter ner bland annat pumpblad.

För att göra blyet mindre korroderande har forskare i Tyskland arbetat med att belägga stål med aluminium. Lösningen utforskas vidare i KTH:s korrosionslaboratorium, genom tester av aluminiumlegerade stål i bly.

– Men i testanläggningen Electra behövs inga pumpar, eftersom blyet i så här liten skala cirkulerar av sig självt. Vi ska ha hittat en lösning på korrosionsproblematiken när det är dags att bygga en kommersiell anläggning av Generation 4, säger Janne Wallenius.

För mer information, kontakta Janne Wallenius på 08-55 37 82 00 eller janne@neutron.kth.se."

"Blir det mindre kärnavfall nu?"

"Av Sven Hansson ur F&F 6/2006.
Fråga: Jag undrar om vi producerar mindre utbränt kärnavfall nu när vi har lagt ner Barsebäcks kärnkraftverk. Jag har hört att produktionen av kärnkraftsel är oförändrad. Hur hänger det ihop?

Svar:

- Produktionen av kärnkraftsel har minskat sedan de två reaktorerna i Barsebäck togs ur drift. Men det finns planer på att genomföra en effekthöjning i landets övriga reaktorer fram till år 2010, säger Claes-Inge Andersson, informationschef på Forsmarks kärnkraftverk.

Barsebäck var Sveriges minsta kärnkraftverk. Verket levererade mellan 8 och 9 terawattimmar (TWh) per år, vilket gott och väl räcker till att försörja Stockholm med elkraft. Totalt produceras cirka 70 TWh per år vid de tio reaktorer som finns kvar vid kärnkraftverken i Forsmark, Oskarshamn och Ringhals. Dessa reaktorer ska alltså fylla bortfallet från Barsebäck, och det kommer att kräva mer kärnbränsle.

Efter effekthöjningen kommer kärnkraftsindustrin som helhet att använda ungefär lika mycket bränsle som den gjorde när Barsebäck var i drift, enligt Claes-Inge Andersson. Därmed blir också produktionen av utbränt kärnbränsle lika stor som före nedläggningen.

- Men vi kommer att få ut något mer elkraft på grund av effektiviseringar, säger Claes-Inge Andersson.

Han bedömer att nya turbiner och andra förbättringar i de kvarvarande kärnkraftverken kommer att ge ytterligare 1 till 2 TWh. Så kärnkrafts-

industrin kommer att tillverka något mer el av samma mängd bränsle. Sveriges första kommersiella kärnkraftsreaktor, Oskarshamn I, invigdes år 1972.

- I kärnkraftens barndom tänkte man sig att reaktorer skulle ha en livstid på ungefär 30 år. Men snart förstod man att det skulle gå i 40 år, säger Saida Laarouchi Engström, ansvarig för miljökonsekvensbeskrivningar på Svensk Kärnbränslehantering AB (SKB). Den uppskattningen skulle enligt SKB:s beräkningar leda till att Sveriges samtliga reaktorer under sin livstid producerar ungefär 9 000 ton utbränt bränsle. Hittills uppgår mängden utbränt kärnbränsle till 4 000 ton, som ligger i bassänger i ett mellanlager i Oskarshamn i väntan på slutförvaring.

- Nu pratar man i hela världen om att man kan driva reaktorer i 60 år, och i så fall blir det förstås också mer el och mer använt kärnbränsle, säger Saida Laarouchi Engström.

Undrar du något? Fråga F&F!

Författare:
Sven Hansson
Redaktör:
Lotta Fredholm”

“Ska avfallet begravas eller användas igen?”

“Ur F&F 5/2011.

Fråga: Tidigare har man talat om möjligheten att ta vara på energin i det utbrända kärnbränslet och använda det på nytt. Slutresultatet skulle bli ett mycket mindre farligt avfall. Hur långt har man kommit med denna forskning? Ska man verkligen slutförvara det nuvarande utbrända avfallet om detta är möjligt?

Åsa Fahlbeck

Svar: Dagens reaktorer utnyttjar ungefär en procent av den tillgängliga energin i bränslet. Nästa generations kärnkraftverk ska utnyttja bränslet mycket bättre, kanske till 95–99 procent. Men det kräver en del forskning och utveckling.

I dagens lättvattenreaktorer bombarderas uran med neutroner vars hastighet har bromsats. För att uranet ska klyvas, krävs uran av isotopen 235 (U-235). Den naturliga halten U-235 i uran är låg, därför måste uranet anrikas.

I nästa generations reaktorer, som vi arbetar på nu, bromsas inte neutronerna. Den höga hastigheten gör att de kan klyva vanligt uran, som domineras av U-238. Då utnyttjas ytterligare 99 procent av uranbränslet, som i dag blir avfall.

De nya reaktortyperna har flera attraktiva säkerhetsaspekter, exempelvis passiv kylning (det krävs alltså inte ström som i Fukushima) och att bränslet omöjligt kan bli kärnvapen. Mängden avfall är dessutom

reducerat till någon procent av avfallet från dagens reaktorer, med en livslängd på knappt 1 000 år i stället för närmare 100 000 år.

Alla delar av de nya reaktortyperna fungerar i laboratoriemiljö. Utmaningen är att få storskaliga anläggningar att fungera. Till exempel behövs nya material som är mer tåliga mot strålning, höga temperaturer och korrosion. De kemiska separationsprocesserna vid bränsletillverkning och avfallsåtervinning, där kluvet material skiljs från okluvet, behöver också utvecklas för att få högre verkningsgrad.

Det pågår flera internationella projekt, där även svenska forskargrupper deltar, som arbetar med utveckling av strukturella material, bränsle och säkerhetsaspekter. Omkring år 2025 räknar man med att ha en eller flera prototyper i drift.

Ska man då slutförvara dagens använda kärnbränsle, eller bör man använda det om den nya tekniken fungerar? Det är ett politiskt beslut. Men jag tycker att man bör ha mycket goda skäl för att säga nej till en metod som reducerar både livslängden och mängden radioaktivt avfall, som ger bortåt hundra gånger mer energi från det uran vi redan tagit ur marken, och som eliminerar risken för att framtida generationer använder bränslet till kärnvapen.

Mattias Lantz, forskare i experimentell kärnfysik vid Uppsala universitet.

Redaktör:
Ann Fernholm “

“Vad är kärnkraft?”

Ordet kärnkraft kommer av att vi kan ta vara på energin i den värme som skapas när atomkärnor klyvs. Tekniken som används i vår tids kärnkraftverk för att producera el, kallas fission, eller kärnklyvning. Man kan säga att kärnkraft är ett sätt att ta vara på den energi som finns överallt. Albert Einstein var mannen bakom upptäckten att kraften från kärnklyvning kan utnyttjas. Hans relativitetsteori E = m x c2 används i praktiken vid klyvning av uran-235.

När atomerna i den radioaktiva metallen uran klyvs bildas alltså stark värme. Den värmen används för att hetta upp vatten till vattenånga som driver en turbin. Kärnenergi används för elproduktion av ett trettiotal länder i världen och svarar för en femtedel av världens energiförsörjning.

Kärnklyvning (fission)
En atomkärna av uran-235 klyvs genom att man låter neutroner träffa den. Då frigörs nya neutroner som i sin tur kan klyva fler atomkärnor. Det är början på en kedjereaktion där delarna skiljs åt med mycket hög hastighet. Det är när de klyvda delarna bromsas upp som värme frigörs.

För- och nackdelar
Kärnkraft är å ena sidan en effektiv och driftsäker teknik för elproduktion. Den har låga produktionskostnader, hög säkerhet och är praktiskt taget fri från försurande och klimatpåverkande utsläpp. Men å andra sidan kan eventuella kärnkraftsolyckor medföra omfattande skador och kärnenergi har länge varit en omdebatterad energikälla. Bland allmänheten finns en stor rädsla för allvarliga olyckor. Kärnkraft kräver omfattande säkerhetshantering. En annan fråga som skapar oro är osäker-

heten kring hur kärnavfallet ska förvaras. Transporter av kärnbränsle kan innebära risker och uranbrytning kan medföra risker för radioaktivt läckage till närmiljön. Det tar också lång tid innan det radioaktiva utbrända kärnbränslet blir ofarligt. Till nackdelarna hör också riskerna för missbruk av kärnenergin.

Kärnkraftverk
I Sverige finns tio kraftproducerande reaktorer på tre platser: Forsmark (3 reaktorer), Oskarshamn (3 reaktorer) och Ringhals (4 reaktorer). Kärnkraftverket i Barsebäck stängde sina reaktorer 1999 och 2005. Under 2009 har dock de svenska kärnkraftverken varit mer stillastående än någonsin. Flera allvarliga stopp och lägre produktion är hittills facit under 2009. Både Oskarshamn 3 och Ringhals 1 står stilla sedan mars 2009. Delvis har stillestånden varit planerade då man genomfört - och fortfarande genomför — omfattande projekt i syfte att höja effektiviteten.

I hela världen finns cirka 440 elproducerande kärnkraftverk i drift, fördelade på 30 länder. Mer än hundra av dessa finns i USA, därefter har Frankrike och Japan flest kärnkraftverk. Ett 30-tal nya reaktorer är under byggnad bland annat i Indien, Ryssland och Kina. Det är främst i Sydostasien som kärnkraftsutbyggnaden pågår. Men i Västeuropa pågår också utbyggnad av kärnkraft i flera länder, däribland Finland och Frankrike.

Kärnkraften är tillsammans med vattenkraften kärnan i vår elproduktion. I Sverige producerar våra tio reaktorer ungefär hälften av den el vi använder. Tillsammans med vattenkraften är kärnkraften vår största kraftkälla och står för basproduktionen i det svenska energisystemet.

Statistik över kärnkraftsproduktion i Sverige
Aktuell statistik över kärnkraftsproduktion i Sverige (vid Ringhals och Forsmark). Diagram som uppdateras fyra gånger per dygn:
http://www.vattenfall.se

Hur fungerar ett kärnkraftverk?

Ett kärnkraftverk är en slags elfabrik, där grundämnet uran används som bränsle. Man kan också tala om kärnkraftverk som en sorts kondenskraft. Vatten hettas upp och bildar ånga som i sin tur får driva en turbin. På turbinaxeln sitter en generator som omvandlar rörelseenergin till elektricitet. Samma principer används i kraftverk som eldas med kol, olja eller biobränslen. Uranbränslet är mycket energirikt. Genom att klyva uranatomer i reaktorn frigörs värme som används för att värma upp vatten.

Olika teknologier
Kärnreaktorer fungerar genom två alternativa teknologier: antingen med öppen eller med sluten bränslecykel. Den vanligaste formen är lättvattenreaktorer med öppen bränslecykel. Urandioxid är det ämne som används vid bränslecykeln, men det är bara den klyvbara isotopen uran-235 som är praktiskt användbar vid energiproduktionen. Större delen av uranet blir avfall efter processen i reaktorn.

Det finns två typer av lättvattenreaktorer: kokvatten- och tryckvattenreaktorer. Av Sveriges totalt tio reaktorer i drift är sju kokvattenreaktorer och tre tryckvattenreaktorer. I reaktortanken finns bränslet i form av anrikat uran inkapslat i knippen av metallrör — så kallade bränsleelement. En reaktorhärd består av ett stort antal sådana element omgivna av vatten. När uranatomerna klyvs frigörs stora mängder energi som värmer vattnet.

I kokvattenreaktorn kokar vattnet till ånga. Ångan leds direkt till turbinanläggningen som får turbinerna att snurra.
I tryckvattenreaktorn är trycket så högt att vattnet — trots en temperatur på flera hundra grader — inte kokar. Det heta vattnet pumpas genom tuber i stora värmeväxlare, där vatten, som inte varit i kontakt med härden, förångas. Därefter är processen lik kokvattenreaktorns. Ångan leds till turbinerna och i änden på turbinaxeln sitter generatorn som genererar elektriciteten.

Efter att ångan passerat turbinerna leds den ner i kondensorer. Genom en mängd rör i kondensorerna pumpas havsvatten. När ångan möter de kalla rören omvandlas den på nytt till vatten. Vattnet pumpas därefter åter till reaktorn respektive värmeväxlarna.

Bränslestavar ger atomklyvning
Reaktorer i svenska kärnkraftverk använder ett bränsle av urandioxid som pressats till så kallade kutsar, små cylindrar eller stavar. De packas i fyra meter långa rör och fungerar som bränsle i fem år. I kärnreaktorn startar en självgående kedjereaktion av atomklyvningar.

Från de delade kärnorna frigörs neutroner som i sin tur klyver andra atomkärnor. Klyvningen kallas fission och avger mycket energi, som omvandlas till värme. Vatten hettas upp och bildar ånga, som driver turbiner. På turbinens axel omvandlar en generator rörelsen till el. I Sverige finns tio kraftproducerande reaktorer på tre platser: Forsmark (3 reaktorer), Oskarshamn (3 reaktorer) och Ringhals (4 reaktorer). Kärnkraftverket i Barsebäck stängde sina reaktorer 1999 och 2005.

Hur hanteras kärnavfallet?

Det första året efter användning förvaras kärnavfallet isolerat i en kylvattenbassäng inne i kärnkraftverket. Sedan mellanlagras det i andra vattenbassänger i 40 år. Först därefter slutförvaras avfallet inkapslat 500 meter ned i berggrunden. För Sveriges del kommer den slutförvaringen att ske i Forsmark, Östhammars kommun. Det beslutet fattades i juni 2009 och är resultatet av fem års omfattande platsundersökningar, med borrningar och analyser, som gjorts av Svensk Kärnbränslehantering (SKB). Arbetet har genererat runt 600 vetenskapliga rapporter. Omkring år 2015 förväntas bygget av kärnbränsleförvaret kunna starta och de första kapslarna kan deponeras runt 2023.

Internationell samsyn
Sveriges arbete med slutförvaring av använt kärnbränsle har rönt stort internationellt intresse, särskilt när det gäller lokal förankring av frågan. Lokal acceptans och politisk beslutsförmåga är nämligen ett problem i flera andra länder.

Det finns ett brett internationellt samförstånd kring principen att använt kärnbränsle ska slutförvaras i system med flera barriärer på stora djup i geologiska formationer. Däremot innebär olika länders olika geologiska förutsättningar, och därtill olika avfallstyper, att metoderna att hantera kärnavfall skiljer sig åt mellan länder. Den politiska opinionen likaså.

Miljöproblem som måste hanteras
Det använda bränslet är mycket radioaktivt och avfallet är ett av kärnkraftens mest omdebatterade miljöproblem. Efter 1 000 år har den mesta av den direkta strålningen försvunnit. Men fortfarande efter

1000 år är kärnbränslet giftigt och måste hållas isolerat i närmare 100 000 år till. Idag skeppas använt kärnbränsle från svenska kärnkraftverk med fartyget Sigyn till Oskarshamn. Där ligger CLAB, ett centralt mellanlager för använt kärnbränsle som förvarar de använda bränsle stavarna 25- 30 meter ned i vattenbassänger under marken. Vatten dämpar strålningen och kyler bränslet.

Olika typer av avfall

Ett kärnkraftverk genererar tre typer av avfall: driftavfall, rivningsavfall och använt kärnbränsle. Endast 5 procent av allt radioaktivt avfall är använt kärnbränsle. Men det står för hela 99 procent av avfallets totala radioaktivitet. Det högaktiva avfallet har så hög strålning att det måste skärmas av (med vatten, bly eller betong) och kylas ner.

Det radioaktiva avfallet delas upp i låg-, medel-, och högaktivt avfall. Man kan också dela in det i kort- och långlivat avfall utifrån hur lång tid de radioaktiva ämnena finns kvar i avfallet. Det utbrända bränslet med bränslestavar och styrstavar är högaktivt avfall. Låg- och medelaktivt avfall kan bestå av skyddskläder, verktyg och utbytta delar som använts inom aktiva områden i kärnkraftverken, till exempel filter. Det lågaktiva avfallet kan hanteras på två sätt. Antingen behandlas det på kärnkraftverket och placeras i kärnkraftverkets eget markförvar, eller så hanteras det tillsammans med det medelaktiva avfallet. En del lågaktivt avfall har så låg aktivitet att det efter källsortering och rengöring kan hanteras som vanligt icke-aktivt avfall.

Faktaruta om olika avfall

Lågaktivt avfall som sopor och annat mjukt material packas i balar. Skrot och övrigt hårt material packas i lådor eller containrar. En del av det lågaktiva avfallet läggs i markförvar på kärnkraftverkens industriområden. Efter 50 år har radioaktiviteten sjunkit till nivån i den omgivande naturen och avfallet är då inte längre farligt ur strålningssynpunkt. Övrigt lågaktivt avfall slutförvaras i SRF (Slutförvar för radioaktivt driftavfall), nära Forsmarks kärnkraftverk.

Medelaktivt avfall blandas med betong och gjuts in i plåt- eller betonglådor som kallas kokiller. De förvaras i ett mellanlager på kärnkraftverket innan de transporteras till SFR där de förvaras i stora bergrum. Avfallet består bland annat av sopor, skrot, isoleringsmaterial och använda skyddskläder. SFR tar även hand om en del radioaktivt avfall från sjukvård, industri och forskning. Efter 500 år har avfallets radioaktivitet minskat till den nivå som finns naturligt i berget runt omkring.

Högaktivt avfall uppstår när bränslet i en reaktor byts ut. Det är då mycket radioaktivt och varmt och placeras i vattenbassänger på kärnkraftverket. Vatten skyddar mot strålning och kyler bränslet. Efter ett år transporteras bränslet till ett så kallat mellanlager: CLAB - Centralt mellanlager för använt kärnbränsle - i Oskarhamn med det specialbyggda fartyget m/s Sigyn. I CLAB mellanlagras bränslet i vattenbassänger i 40 år. Under tiden minskar värmeutvecklingen från kärnbränslet, vilket underlättar den fortsatta hanteringen avsevärt. Dessutom har radioaktiviteten i bränslet minskat med 90 procent.

Efter cirka 40 års mellanlagring ska kärnbränslet kapslas in och transporteras till det så kallade slutförvaret i Forsmark, Östhammar. Där ska det ligga 500 meter ner i urberget för att isoleras från människan och natur i 100 000 år. Kapslarna är tillverkade av koppar med inre behållare av gjutjärn och rymmer cirka två ton avfall. Totalt blir det ungefär 6 000 kapslar. All hantering av utbränt kärnbränsle kontrolleras av svenska myndigheter, EU och FN.

Hur blir uran till kärnbränsle?

Uranet måste omvandlas i ett antal steg för att kunna användas som kärnbränsle för elproduktion. Efter brytningen transporteras uranmalmen till ett uranverk där den mals ner till pulver. Målet är sedan att öka uranhalten genom olika processer. Slutresultatet är ett urankoncentrat i form av ett gult pulver.
Uranverken finns ofta i närheten av de gruvor som bryter uranet. Urankoncentratet omvandlas sedan till uranhexafluorid, ett ämne som liknar paraffin. Uranhexafluoriden värms upp och anrikas, vilket innebär att den bearbetas så att halten av klyvbart uran-235 ökar till de cirka 3 procent som kärnbränsle kräver. Anrikning av uran görs bland annat i Frankrike och Holland.

Uranet pressas till kutsar
Efter anrikningen kyls uranhexafluoriden och omvandlas till urandioxid i fast form. Själva kärnbränslet tillverkas slutligen av urandioxid som pressas samman till små cylindrar, så kallade kutsar.

Brytning av uran
Den svagt radioaktiva metallen uran är det tyngsta naturliga grundämnet och en av de vanligaste metallerna i alla världsdelars berggrund. Uran består av tre isotoper (olika former av samma grundämne): uran-234, uran-235, och uran-238. Den isotop som är lättast att klyva är uran-235, och därför används den som kärnbränsle. Uranmalmen bryts i gruvor eller dagbrott ovan jord. Uran till svenska reaktorer importeras. Kanada och Australien är de största uranproducenterna, men uran bryts även i Namibia, Sydafrika, Kazakstan, Uzbekistan och Ryssland. Sverige importerar cirka 1500 ton uran per år. Merparten av det uran vi använder i Sverige kommer från Australien och Kanada. Brytningen av uran i gruvor är ofta helt automatiserad på grund av den höga strålningen från radon nere i marken.

Ingen förnybar energikälla
Uran är en uthållig men inte förnybar energikälla. De totala urantillgångarna i jordskorpa och havsvatten är mycket stora i jämförelse med vad som används vid kärnkraftsproduktion. Uran finns både i jordens inre och i jordskorpan. I jordens inre är halterna låga och i jordskorpan något högre.
Nuvarande globala urantillgångar väntas räcka till ytterligare mellan 100 och 200 års reaktorförbrukning, uranet i havsvattnen inte inräknat. Hittills har det inte varit lönsamt att utvinna uran ur havsvatten, men japanska forskare undersöker en metod för utvinning i stor skala av uran ur havsvatten.

Urantillgångar i Sverige
Mindre än en procent av världens samlade urantillgångar anses finnas i Sverige. De svenska uranfyndigheterna kan delas in i två grupper, alunskiffrar och fyndigheter i urberget.

SGU (Sveriges Geologiska Undersökningar) och Svensk Kärnbränsleförsörjning AB bedrev en omfattande prospektering efter uran i Sverige under 1970- och 1980-talen. Halterna av uran är låga vilket i dagsläget gör det svårt att få en lönsam brytning. Det finns inget förbud mot uranbrytning i Sverige och sedan några år undersöker utländska företag möjligheterna att bryta uran här.

Torium — nästa alternativ?
I jordskorpan finns ännu ett potentiellt kärnbränsle: torium. Man uppskattar att det finns tre gånger så mycket torium som uran i jordskorpan globalt sett. Världens hav innehåller också stora mänger av uran som potentiellt skulle kunna utvinnas.

Fördjupning om plutonium
Plutonium är ett radioaktivt grundämne som är tyngre än uran och i huvudsak bildas på konstgjord väg i kärnreaktorer genom att neutroner fångas in i kärnbränslet uran-238. Rent plutonium är ett metalliskt ämne som används i kärnbränsle, kärnladdningar och i batterier för särskilda ändamål. Plutonium kan också användas som ingrediens i kärnvapen. Det plutonium som finns i batterier utgörs i huvudsak av plutonium-238, en stark alfastrålare och därmed en långlivad värmekälla. Sådana batterier har använts som energikälla i satelliter, för att driva instrument på månen, i fyrar och andra typer av apparater på isolerade platser, men även i så kallade "pace-makers".

I metallisk form reagerar plutonium med luft och bildar oxider. Den reaktionen sker spontant vid rumstemperatur och därför måste all hantering med plutoniummetall ske i slutna utrymmen med syrefri atmosfär.

Metallen ser ut som silver men avmattas och gulnar vid oxidering. Ett stycke plutonium kan kännas varmt på grund av den radioaktiva alfastrålningen. Större stycken plutonium kan avge tillräckligt med energi för att koka vatten.

Små mängder plutonium finns i naturen, och de bildas genom att fria neutroner infångas av uran på samma sätt som i en kärnreaktor. I naturen finns också spår av plutonium-244 (med en halveringstid på 82,6 miljoner år) som bildades när jordens alla övriga grundämnen bildades men framförallt i de naturliga kärnreaktorerna som till exempel den i Oklo i Gabon, Centralafrika.

Plutonium blir kärnbränsle
En del av det plutonium som bildas förbränns (genom kärnklyvning) medan bränslet sitter kvar i reaktorn och bidrar till energiproduktionen.

I en modern lättvattenreaktor med anrikat uranbränsle kommer i genomsnitt cirka en tredjedel av energiuttaget från kärnklyvningar av plutonium. Utbränt lättvattenreaktorbränsle innehåller knappt tio kilo plutonium per ton uran. Det plutonium som finns kvar kan återvinnas genom upparbetning och återanvändas i reaktorer som så kallat MOX-bränsle, (MOX = Mixed Oxide Fuel) som är en blandning av plutonium och uranoxider.

Är kärnkraft säkert?

Det finns flera säkerhetsrisker att hantera när det gäller kärnkraft — driftstörningar, avfallshantering, missbruk av klyvbart material till kärnvapenframställning och terroristangrepp.

En stor risk är strålningen från det radioaktiva, använda bränslet. Vid höga doser är strålningen dödlig, eller så orsakar den cancer och ärftliga skador. Vid låga doser är kunskapsläget för närvarande oklart beträffande strålningens hälsorisker. Under alla omständigheter är säkerhetskraven extremt höga vid all hantering av använt kärnbränsle.

Vår största kärnkraftsolycka ägde rum 1986 i Tjernobyl i Ukraina då en reaktor havererade. Ett trettiotal människor dog direkt i samband med räddningsarbetet, många fler skadades och radioaktiva utsläpp spreds över hela Europa.

Många decenniers erfarenhet av drift och driftstörningar, har lett till

utveckling av allt säkrare kärnkraftverk. Så kallade dubbla inneslutningar är idag norm, liksom skydd mot härdsmältor.

Olika typer av händelser
Efter en topp på 1980-talet har antalet civila kärnkraftsincidenter på grund av driftstörningar sjunkit drastiskt och under 2000-talet har ingen olycka rapporterats. När det gäller kärnkraftshändelser används den s k INES-skalan:

Olyckor:
7: Stor olycka, (Tjernobyl 1986)
6: Allvarlig olycka
5: Olycka med risk för omgivningen (Three Mile island 1979)
4: Olycka utan risk för omgivningen (Tokaimura Japan 1999)

Incidenter:
3: Allvarlig incident (Sellafield Storbritannien 2005)
2: Incident (Forsmark 2005)
1: Avvikelse
I skrivande stund har kärnkraftshändelserna i Japan mars 2011 ännu inte klassats enligt INES-skalan.

Kan Tjernobylkatastrofen inträffa i Sverige?
Nej, Sverige kan inte drabbas av en katastrof av det slag som inträffade i Tjernobyl. Det finns stora skillnader i konstruktionen mellan de svenska reaktorerna och Tjernobylreaktorn. Till exempel så fanns reaktorn i Tjernobyl i en vanlig industribyggnad. Svenska och andra västerländska reaktorer är dessutom omgivna av en gastät inneslutning som ska förhindra att radioaktivt material sprids i omgivningen. Svenska kärnkraftverk har aldrig drabbats av någon allvarlig olycka med radioaktiva utsläpp som följd. Att olyckan i Tjernobyl blev så omfattande och allvarlig berodde på flera faktorer: Bristande säkerhetskultur gjorde att operatörerna agerade fel, flera nödsystem var urkopplade och anläggningen hade en svag konstruktion.

Kärnvapen och terrorattacker som potentiella risker
Vad gäller risken för att material (plutonium 239) ska plockas ut ur tillverkningskedjan i kärnkraftprocessen och användas till kärnvapen så existerar en risk, men den kan betraktas som relativt liten. En viktig del av kärnkraftanvändningen handlar ändå om att säkerställa att allt klyvbart material är redovisat och finns på angiven plats i syfte att förhindra kärnvapenspridning. För att åstadkomma det används kärnämneskontroll som bygger på dels juridik och diplomati och dels på tekniska metoder. Exempel på de förra är det så kallade Icke-spridningsavtalet och på de senare; inspektioner och övervakning. De tekniska metoderna förfinas ständigt genom den forskning som bedrivs.
De civila kärnkraftverken står under IAEA:s kontroll. Det är en omfattande kärnämneskontroll som sker dygnet runt, året om och som alla kärnkraftproducenter världen över har underkastat sig att följa.

Att framställa kärnvapen ur det plutonium som finns i civilt kärnavfall är tekniskt mycket svårt eftersom det innehåller väldigt små rester av plutonium. Plutonium 239 är den enda isotop det går att bygga kärnvapen av, så ur plutoniumresterna måste Plutonium 239 separeras från Plutonium 240+241+242, som också finns i kärnavfallsresten och denna separering är en mycket komplicerad process.

De fem klassiska kärnvapenmakterna, USA, Ryssland (tidigare Sovjetunionen), Kina, Storbritannien och Frankrike skaffade sig dessa möjligheter innan dagens allomfattande kärnämneskontroll infördes. Dessa länder har särskilda reaktorer som inte lämpar sig för energiproduktion, för att framställa sitt kärnvapenplutonium.

Hur motverka spridning av klyvbart material?

Kärnvapentester genomförs på flera håll i världen. Två sätt att motverka spridning av klyvbart material kan vara (a) inrättandet av multinationella upparbetningsanläggningar vilka kan minska intresset för länder att utveckla egen kapacitet eller (b) karteller som innebär att endast vissa länder får producera kärnkraft, men ska försörja alla. Andra sätt kan vara att införa kraftiga böter och större satsningar på provstopp. Frågan är kontroversiell.

Utöver missbruk av klyvbart material i form av kärnvapenhot, finns också potentiella risker med terrorattacker riktade mot kärnkraftanläggningar, liksom rena olyckor som ett störtande flyplan i ett kärnkraftverk. Den typen av risker är betydligt svårare att skydda sig emot.

Plutoniums påverkan på hälsan

Plutonium är en så kallad transuran, ett ytterst giftligt radioaktivt grundämne som bland annat framställs i kärnreaktorer. Det är en silvervit metall, som om den samlas i benmärgen är extremt cancerframkallande. Dock skadar plutonium människor endast om det kommer in i kroppen. Farligast är det om stoft kommer in i lungorna via inandning. Cancertumörer till följd av plutonium i kroppen har man inte kunnat påvisa hos människor. Eftersom det fanns en medvetenhet om riskerna med plutonium redan på 1940-talet när ämnet började hanteras, har överexponeringar undvikits för dem som arbetat med plutonium.

Säkerhet på svenska kärnkraftverk

Till säkerhetsarbetet vid svenska kärnkraftverk hör att förebygga driftstörningar, motverka att driftstörningar utvecklas till haverier samt att lindra konsekvenserna vid ett eventuellt haveri. Både tekniska och mänskliga faktorer kan medverka till att saker och ting går fel ibland. För att motverka konsekvenserna av detta har kärnkraftverket flera parallella säkerhetssystem. Radioaktiva ämnen får inte komma ut på ett okontrollerat sätt. Reaktorinneslutningen ska hållas intakt också vid ett stort haveri. De villkor som reglerar verksamheten vid de svenska kärnkraftverken sätts upp av Strålsäkerhetsmyndigheten, SSM. De genomför också regelbundna inspektioner och anger normer och gränsvärden för stråldoser och utsläpp av radioaktivitet. Myndigheten ger också ut föreskrifter om hur arbete med joniserande och icke-joniserande strålning ska skötas.

Fem försvarsnivåer

Kärnkraftverkens säkerhetsarbete för att förhindra tekniska fel, mänskliga fel, okontrollerbara yttre händelser som brand, jordbävningar, blixtnedslag, sabotage med mera, omfattar fem säkerhetsnivåer. De fungerar utifrån samma princip som barriärerna; om en nivå sviktar så upprätthålls säkerheten av en annan.

Av de fem nivåerna är den första *förebyggande* och omfattar bland annat personalutbildning, kontrollåtgärder och säkerhetsanalyser. Den andra nivån handlar om *kontroll över driftstörningar*. Tredje nivån omfattar *kontroll över haverier*, till exempel att kärnbränslet inte blir överhettat. Nivå fyra innebär konsekvenslindring i form av kontroll och begränsning av effekter vid svåra haverier. Den femte och sista nivån avser *lindring av konsekvenser vid utsläpp av radioaktiva ämnen till omgivningen*. Exempel på detta kan vara att larma och skydda befolkningen.

Svenska reaktorer är byggda så att en eventuell olycka ska få ett långsamt förlopp. Personalen har enligt den så kallade "30-minutersregeln" en halvtimme på sig innan de behöver ingripa. Sådana ingrepp övas regelbundet i simulatorer på ungefär samma sätt som piloter övar.

Ansvar vid ett kärnkrafthaveri
Kärnkraftföretagen ansvarar för allt som finns innanför kraftverksstaketet. I ansvaret ingår att ta anläggningen till ett säkert läge - förhindra radioaktiva utsläpp, att skydda personalen och att informera länsstyrelsen och myndigheter.

Länsstyrelsen i kärnkraftslänen har huvudansvaret för beredskapen utanför kraftverksområdet. Strålsäkerhetsmyndigheten och Myndigheten för Samhällskydd och Beredskap (MSB) har alla olika uppgifter före, under och efter en allvarlig olycka. Vart fjärde år hålls en storövning vid varje kärnkraftverk, där större delen av nämnda myndigheter iberedskapsorganisationen deltar. Övningen brukar omfatta cirka 800 personer.

Boende vid kärnkraftverk
Runt varje kärnkraftverk finns två beredskapszoner. En inre zon med tyfonsystem för utomhuslarm, instrument för att mäta radioaktivitet, välutrustade samlingsplatser och utrustning som kan användas vid utrymningar. Alla hushåll i den inre zonen får jodtabletter och har tillgång till inomhuslarm. Den inre beredskapszonen sträcker sig 0-15 kilometer från kraftverket. Sedan finns en yttre zon upp till 50 kilometer från kraftverket.

Vid kris - hur snabbstoppar man ett kärnkraftverk?
En reaktor stoppas i normalläget genom att styrstavar skjuts in i reaktorhärden. Detta kan ske vid den årliga revisionen när bränsle och annat byts. Styrstavarna används också vid nödlägen, men beroende på omständigheterna kan ytterligare åtgärder behöva sättas in. Om exempelvis vattennivån sjunker i reaktorn så behöver de delar av bränslena som inte täcks av vatten begjutas med vatten från ett nödkylsystem för att undvika överhettning. Fissionsprocesserna i reaktorn är beroende av att det finns vatten i härden. Det betyder att utan vatten i härden så stannar reaktorn. Bränslen utvecklar värme, ungefär på samma sätt som när en avstängd spisplatta behåller värmen en stund efteråt, och den resteffekten måste kylas bort. Det kan ta ett dygn att kyla en reaktor, men bränslet måste fortsätta kylas för att inte härdsmälta ska uppstå.

Den totala kylningstiden beror som så mycket annat på omständigheterna. I normaltillståndet, när man byter bränsle i Sverige en gång om året, sätts de varma bränsleelementen i förvaringsbassänger. Där får de stå i ett år och svalna innan de flyttas till Clab, det centrala mellanlagret för använt kärnbränsle, i Oskarshamn.

Härdsmälta
En så kallad härdsmälta kan uppstå om nödkylsystemet inte fungerar och man inte på annat sätt kan kyla bort resteffekten. Det innebär att bränslena helt eller delvis smälter och att smältan lägger sig på botten av reaktortanken. Reaktortanken är tillverkad av cirka 20 cm tjockt stål, vilket ger ett relativt gott motstånd mot påfrestningarna. Skulle smältan ändå ta sig igenom reaktortanken så hamnar den i reaktorinneslutningen. Reaktorinneslutningen är ett gastätt betonghölje som är ungefär 2 meter tjockt.

En härdsmälta innebär att reaktorn förstörs och blir obrukbar, men det behöver inte innebära att några nämnvärda radioaktiva utsläpp sker till omgivningen.

De reaktorer som byggs idag är försedda med en bassäng under reaktortanken som samlar upp smältan och forslar den till ett rum där smältan kan breda ut sig och därmed ge en stor kylande yta. Därmed elimineras risken att även reaktorinneslutningen skulle kunna brytas igenom.

Hittills har denna teknik bland annat använts vid en anläggning under uppbyggnad i Finland samt vid nya reaktorbyggnationer i Frankrike. Dessa reaktorer är av så kallad Generation III-typ, och har den nya kylningskonstruktionen. Sannolikt kommer liknande konstruktioner att användas vid kommande — planerade - reaktorbyggen.

Vad är det värsta som kan hända?
En olycka eller ett terroristattentat som i sin tur leder till stort utsläpp av radioaktiva ämnen är det värsta scenariot på ett kärnkraftverk. Ett sådant utsläpp kan skada människor, djur och natur. Risken för en allvarlig kärnkraftolycka anses vara liten i Sverige, mot bakgrund av de höga säkerhetskraven. En annan allvarlig händelse är om en härdsmälta skulle uppstå, men svenska kärnkraftreaktorer är konstruerade för att klara en sådan.

Är kärnkraften ett miljöhot eller inte?

På kärnkraftens miljöpluskonto ligger minskade utsläpp av koldioxid. På minuskontot återfinns miljömässiga nackdelar förknippade med uranbrytningen respektive hanteringen av avfallet. Och att de dagbrott som uppstår vid uranbrytningen orsakar sår i naturen. De största miljömässiga nackdelarna och riskerna är förknippande med uranbrytningen och med slutförvaret.

Miljömässiga fördelar
Säkerhetsläget i världen är starkt beroende av att det finns tillgång till stora mängder billig energi. En alltmer ökande elkonsumtion kräver alltså ökad elproduktion samtidigt som kraven ökar på lägre koldioxidutsläpp.

Forskning inom energisystemanalys visar att om hälften av den globala elproduktionen kommer från kärnkraft år 2050, så innebär det att koldioxidutsläppen skulle minska med 25 procent, eftersom ingen koldioxid släpps ut vid själva kärnkraftsproduktionen. Men för att uppnå denna effekt krävs en expansion av kärnkraftverk — inte i västvärlden, utan där flest människor bor och behovet är som störst: Kina, Indien, Nigeria, Pakistan, Indonesien, Brasilien och Kongo.

Kärnkraften är i det närmaste fri från försurande och klimatpåverkande utsläpp. Att radioaktiva ämnen bildas, som måste tas om hand på ett ansvarsfullt sätt, innebär att säkerhets- och miljöarbetet på ett kärnkraftverk är oerhört viktigt. De svenska kärnkraftverken har aldrig överskridit gränsvärdena för utsläpp av radioaktiva ämnen. De flesta år har utsläppen inte varit större än en hundradel av vad som är tillåtet att släppa ut till omgivningen. För de närboende motsvarar det mindre än en tusendel av den naturliga strålning som finns överallt, till exempel från himmel och berggrund.

Kärnkraften och klimatfrågan
Svensk kärnkraftspolitik har kommit till under en tid när frågan om klimatförändringar inte stod så högt på dagordningen som den gör nu. I början av 1960-talet fanns två starka skäl till att ett svenskt civilt kärnkraftsprogram startade: För det första att minska beroendet av oljeimporten och för det andra att slippa utbyggnad av de sista norrlandsälvarna, alltså ett tidigt miljöargument. Kärnkraft kan till en förhållandevis låg kostnad reducera utsläppen av koldioxid, främst genom att minska den stora användningen av kol i många länders kraftproduktion. Liksom elproduktion baserad på förnybara energislag som vind och biobränslen, ger inte kärnkraft upphov till några utsläpp av koldioxid. Men kärnkraften kan byggas ut och användas i betydligt större skala än de förnybara energislagen. Noterbart är dock att en

ökad användning av kärnkraft bara i Sverige får begränsade effekter på EU:s totala koldioxidutsläpp.

Hårda miljökrav
Miljökraven på de svenska kärnkraftverken är mycket hårda, i likhet med hur det ser ut i andra länder. Strålskyddsreglerna är i allt väsentligt harmoniserade i Europa. Det gäller särskilt för strålning. Utsläppen får under ett år inte öka strålningen i den närmaste omgivningen med mer än 0,1 millisievert. Det motsvarar tio procent av den stråldos som man får naturligt från rymden och berggrunden. Prov tas regelbundet både vid kärnkraftverkens skorstenar, i havet och på växter och djur i omgivningarna. Strålsäkerhetsmyndigheten kontrollerar att lagar och föreskrifter följs.

Alternativ och komplement
Både inom forskning och offentlig debatt, tenderar en polemik eller en slags konkurrens, att uppstå mellan olika typer av energikällor. Sanningen är att vi både nu och i framtiden kommer att behöva flera alternativ. Sol, vind, vågor och biobränslen är alternativa energikällor som det också forskas mycket om idag.

De alternativa energikällornas miljöpåverkan har endast nyligen börjat uppmärksammas. Flera tekniker innebär att tillverkning, produktion och hantering av avfall alternativt utslitna system kan medföra stora miljöbelastningar.

Hur har kärnkraften och opinionen utvecklats i Sverige?

Från att ha varit mycket negativ har kärnkraftsopinionen svängt sedan 1980- och 1990-talen. En tänkbar förklaring är den klimatdebatt som tagit fart under 2000-talet. En annan sannolikt bidragande faktor är att inget allvarligt kärnkraftshaveri har inträffat sedan Tjernobyl 1986. Men opinionen är sårbar. Så sent som 2007 var förtroendet för kärnkraften lågt, efter ett antal incidenter vid Forsmarksverken.

Kärnkraftsteknologin har förbättrats sedan 1970- och 1980-talen, men har nu kommit till en punkt då många kärnkraftverk har åldrats och behöver ersättas av nya. Detta faktum har bidragit till ett ökat intresse för kärnkraft och satsning på kärnkraftsforskning från 2000-talets början.

Varför kärnkraft?
Kärnkraften utvecklades under 1950-talet, när många länder under efterkrigsåren hade svårt att tillgodose sina energibehov. Sverige, med brist på olja och kol men med mycket uran, såg en möjlighet att genom kärnkraften minska sin import av olja och kol.

Den stora utbyggnaden av svensk kärnkraft skedde mellan åren 1971 och 1987. Efter kärnkraftsolyckorna i Harrisburg 1979 och Tjernobyl 1986 avstannade Sveriges och västvärldens utbyggnad av kärnkraft.
Tillkomsten av de svenska kärnkraftverken
Uppbyggnaden av Ringhalsverket på Väröhalvön påbörjades 1969. Under 1970-talets början var Ringhals en av Europas största byggarbetsplatser med totalt 2 700 personer i arbete. I maj 1975 togs Ringhals 2 i drift, och Ringhals 2 året därpå. Ytterligare två år senare stod Ringhals 3 klart, men togs i drift först 1979. Dagen var den 27 mars, och ett dygn senare inträffade kärnkraftsolyckan i Harrisburg. Situatio-

nen ledde till ett beslut om folkomröstning i kärnkraftsfrågan och att inga reaktorer fick startas före omröstningen, som skedde i mars 1980. Två ja-linjer och en nej-linje fanns som alternativ. Ja-linjerna vann omröstningen och Ringhals 3 startade. Fyra år efter folkomröstningen har Sverige full drift på fyra kärnkraftanläggningar.

Positiv opinion enligt ny forskning

Kärnkraftsopinionen har aldrig varit så positiv sedan mätningarna startade 1996. Årliga mätningar görs av SOM-institutets (Samhälle, Opinion, Medier vid Göteborgs universitet). Senaste undersökningen gjordes hösten 2008, och sedan dess har kärnkraften blivit än mer debatterad.

Enligt SOM-rapporten vill endast 9 procent av svenskarna avveckla kärnkraften omgående och 22 procent vill fortsätta använda de kärnkraftsreaktorer vi har men inte bygga några nya. 30 procent av de tillfrågade vill använda kärnkraften och förnya kärnkraftverken efter hand och 21 procent vill bygga fler kärnkraftsreaktorer.

Forskningsprojektet *Energiopinionen i Sverige* vid Göteborgs universitet, studerar opinionsbildning och åsiktsförändringar i energifrågor. Projektet har pågått sedan 1970-talet och vissa mätserier går ända tillbaka till folkomröstningen om kärnkraften 1980. Huvudfrågan gäller hur människors åsikter och kunskaper formas i komplicerade men också konfliktladdade och emotionella sakfrågor, som energi- och kärnkraftsfrågan. Data består av omfattande årliga opinionsundersökningar.

Hur ser kärnkraftsutvecklingen ut internationellt?

De senaste 20 åren har kärnkraftsutbyggnaden varit koncentrerad till Sydostasien (Kina, Taiwan, Japan, Sydkorea och Indien). Sedan några år tillbaka förberedes en omfattande nybyggnad även i västländerna. För närvarande drivs 441 kärnkraftsreaktorer i 31 länder. De har en sammanlagd effekt om 363 GW. Trettio reaktorer är under byggnad och 24 länder, varav sex länder inte har några reaktorer tidigare, planerar för byggande av ytterligare 104 reaktorer.

Globalt har intresset för kärnkraft som energikälla vuxit markant under senare år. Till förklaringarna hör det ständigt ökande energibehovet, hotet från växthusgaserna, ett par incidentfria decennier samt nationers behov av oberoende energiförsörjning. En fjärdedel av jordens befolkning saknar fortfarande tillgång till el. Prognoser pekar på att det globala behovet av el kommer att fördubblas till år 2050.

Två länder som satsar i Europa

Finland har blivit en pionjär inom kärnkraftsområdet i och med att man beslutat att bygga världens största reaktor, Olkiluoto 3. Sedan detta beslut fattades har Finland inlett planeringen av ytterligare tre nya reaktorer. Finland är ett av få västländer som satsar på kärnkraft igen. Landets parlament antog 2001 en nationell klimatstrategi där man kunde se två vägar att nå målet med Kyotoavtalet. Det ena var att ersätta kol med importerad gas. Det andra var att bygga ut kärnkraften. Finlands val föll på det senare alternativet.

Frankrike är ett annat europeiskt land som satsar på kärnkraftsutbyggnad. Landet får 80 procent av sin energi från kärnkraft. En successiv övergång till nyare reaktorer planeras, och Frankrike är vid sidan av Finland ett av de länder som tydligast satsar på kärnkraft. Frankrike

har nära 60 reaktorer i drift, och en utbyggnad syftar främst till att öka exporten. Dagens reaktorer räknar man med ska tas ur drift 2015-2025.

Expansion i öst
Bland de länder som har mest omfattande planer på utbyggnad av kärnkraft kan nämnas Ryssland, Kina, Indien, Japan, Sydkorea och Taiwan. Här är 17 reaktorer under byggnad och 70 på planeringsstadiet. I Japan uppges kärnkraft vara en ryggrad i landets energiproduktion, inte minst som en strävan att minska koldioxidutsläppen. Motsvarande utveckling sker i Kina. Grannländerna arbetar efter ett gemensamt tekniskt koncept.

Vitryssland har sneglat på Finland vid planeringen av ett eget kärnkraftverk. Men Vitrysslands kärnkraftsplaner väcker starka känslor hos befolkningen, mot bakgrund av Tjernobylolyckan 1986.

USA ökar försiktigt och Storbritannien byter ut
I USA har kärnkraften legat lågt på prioritetslistan för energiformer. Mindre än tio procent av USA:s totala kärnkraftsproduktion kommer från kärnkraften, medan oljan står för 40 procent. Det finns ett tecken på att amerikanska myndigheter försöker öka kärnkraftens andel av energiproduktionen.

Vilka är utmaningarna inom kärnkraftsforskningen?

Säkerheten och hanteringen av det radioaktiva avfallet är de viktigaste frågorna inför framtiden. En utveckling som innebär effektivare kärnkraftverk leder också till att elproduktionen kan öka även om antalet kärnkraftverk minskar. Antalet kärnkraftreaktorer har varit i stort sett oförändrat de senaste åren, men den totala kärnkraftproduktionen har ändå ökat.

Avskaffandet av tankeförbudsparagrafen, som under 20 års tid förbjöd forskning om ny kärnkraft, blev en signal från samhället om att kärnenergiområdet är intressant. Ett särskilt stort intresse riktas idag mot fusionsforskningen.

Ny forskning
Även om kärnkraftforskningen i Sverige inte kan omsättas i nya kärnkraftverk i vårt land, så menar forskare att kunskaperna bland annat behövs för att kunna jämföra olika energislag. Internationellt pågår också en hel del forskning om nya reaktortyper.

Generation tre - säkrare kärnkraftverk
De nya reaktorerna är av typen tredje generationens trycksatta kokar--reaktorer, vilka är större än tidigare byggda reaktorer. De kännetecknas av utökade säkerhetssystem och förbättrad lönsamhet. De nya reaktorerna kommer att ha flera barriärer för att förhindra spridning av radioaktivitet till omgivningen. De ska ha skal som anses tåla en träff av ett trafikflygplan. Man kan säga att tredje generationens reaktorer ska lösa en del av de problem som dagens kärnkraft har. Forskare arbetar med att hitta lösningar som tillåter en höjning av reaktortemperaturen så att effektiviteten kan ökas från 33 till 40 procent. Trots det kan endast några få procent av bränslet utnyttjas.

Generation fyra - hög temperatur och snabbhet
Också en generation IV är under utveckling i ett samarbete med 11 av världens kärnkraftnationer. Här specialstuderas sex nya reaktortyper, varav två högtemperaturreaktorer och fyra snabba bridreaktorer. Arbete sker mot fyra mål; minskade kostnader, ökad säkerhet, minskad avfallsmängd och minimerad risk för spridning av material för kärnvapenbruk. Forskningens syfte är att bränslet, antingen uran eller torium, ska utnyttjas så effektivt och säkert som möjligt.

Generation fem — fusionsenergi

Motsatsen till kärnkraftens fission är fusion, där energi frigörs när atomkärnor slås samman. Fusionsenergi är samma energiform som håller solen vid liv. Reaktorer baserade på fusion skulle ha tillgång till närmast obegränsade energireserver. Fördelen med tekniken är att fusionsreaktorerna inte kan börja skena så att en härdsmälta uppstår. Å andra sidan blir konstruktionsdetaljer inne i härden starkt radioaktiva och tritium, som används som bränsle, är en radioaktiv gas. Fusionskraften kallas ibland för kärnkraftens femte generation.

Framsteg görs hela tiden inom fusionsforskningen, bland annat genom ett internationellt experiment för fullskaliga studier av en fusionsreaktor. Projektet går under namnet "Fusionskraftverksprototyp ITER" (International Thermonuclear Experimental Reactor, 47). I projektet deltar EU, Ryssland, Kina, Japan, Indien, Sydkorea och USA. Om allt går enligt planerna kan en första kommersiell reaktor vara klar omkring år 2050.

En teknik som kallas för Accelerator-Driven-Systems eller ADS innebär att man tillför neutroner utifrån vilket innebär att reaktorerna inte kan skena. Precis som bridreaktorerna kan ADS-reaktorerna drivas på utbränt bränsle från dagens kärnkraftverk och på oanrikat uran eller torium. En prototyp av en ADS-reaktor testas i Italien från 2008.

Långsiktig avvecklingsplan

Energipolitiken i Sverige är parallellt med utvecklingsplaner för kärnkraften också inriktad på att ersätta kärnkraften med förnybar energi på sikt, utan att miljö, sysselsättning eller välfärd påverkas negativt. Ett kärnkraftverk måste alltid - förr eller senare - avvecklas på grund av ålder eller olönsamhet. De reaktorer som finns idag har en teknisk livslängd på mellan 40 och 60 år.

Minskat avfall med slutna bränslesystem

För att försöka minska kärnavfallet och samtidigt nå ett bättre resursutnyttjande av uran, pågår utveckling av nya bränslesystem med slutna bränslekedjor. Det systemet tillämpas i så kallade "bridreaktorer"(brid, från engelskans breed, att avla). Här används en teknik som innebär att behovet av uran bara blir 1 procent jämfört med hur mycket uran som går åt vid öppna bränslesystem. På så sätt minskas också avfallsmängden betydligt. Målet är en uthållig energikälla som inte tömmer naturtillgångarna och som ger mindre avfall. Tekniken är dock förknippad med en del tekniska problem och säkerhetsproblem som forskarna arbetar med att lösa.

En balansgång i denna utveckling är utmaningen i att hantera riskerna för spridning av klyvbart material och kärnvapen. Minimering av avfallet är ett led i denna strävan.

Mindre farligt avfall med transmutation

Transmutation betraktas som ett alternativ till nuvarande slutförvarsmetoder, och innebär att kärnavfallet med hjälp av ny kärnteknik omvandlas så att merparten av de radioaktiva ämnena elimineras. Syftet med transmutationstekniken är att omintetgöra de radioaktiva ämnena genom att de omvandlas — transmuteras — till mindre farliga radioaktiva produkter med kortare strålningstid. Med en sådan teknik skulle mängden radioaktivt avfall som behöver slutförvaras bli avsevärt mindre än idag.
Metoden är ännu på forskningsstadiet och man beräknar att det kommer att ta 30-50 år av forskning och utveckling innan tekniken möjligen skulle kunna tillämpas industriellt.

Metoder och problem med slutförvar

Globalt sett finns avfall från 40 länders kärnkraftverk att slutförvara.

Det förekommer forskning om olika alternativa sätt att slutförvara, till exempel genom flera kilometer djupa borrhål i berggrunden, så kallad "Dry Rock Deposit" som innebär att kärnavfallet långsiktigt förvaras i bergrum, men tekniken följs av så många svårigheter att inget land hittills har gått vidare med den lösningen i praktiken. Alla dessa länder har inte lämpliga geologiska formationer för att djupförvara avfallet. Dessutom har många länder så små kärnkraftprogram att det inte är ekonomiskt försvarbart att bygga egna slutförvarsanläggningar i dessa länder. I framtiden kan avfall från dessa mindre producenter komma att transporteras från ett land till ett annat för slutförvar i storskaliga djupförvar. En sådan hantering framstår som ekonomiskt rationell och innebär en begränsning av spridning. En utmaning är att lösa transportproblemet av detta material.

Det alternativ som oftast lyfts fram är djupa borrhål i berg där avfallet skulle läggas på 2-4 kilometers djup. Djupa borrhål har den fördelen att man kan anta att eventuella läckage till omgivningen blir mycket låga. Det har dock inte kunnat bevisas att djupa borrhål skulle vara bättre i det avseendet än den metod, KBS-3, som kommer att användas i Sverige.

Ett annat alternativ som studerats är långa tunnlar under Östersjön, men detta har efter regeringsbeslut avskrivits från listan över intressanta alternativ. Metoder som går ut på att få förflytta avfallet långt från civilisationen, till exempel genom att skjuta ut det i rymden har avfärdats. Detsamma gäller förvaring i djuphavssediment, inlandsis eller spridning i oceanerna.

Fördjupning om transmutationstekniken

När uranatomer fångar in neutroner sker antingen kärnklyvning eller bildande av tyngre grundämnen. De tyngre ämnena är i allmänhet radioaktiva och avger strålning under relativt lång tid. Ju längre halveringstid, desto mindre radioaktiva är ämnena. Om man utsätter dessa tyngre ämnen för bestrålning kan man få snabbare sönderfall och därmed kan lagringstiden i ett djupförvar förkortas. Det är denna process som kallas transmutation.

Tekniken vid transmutering är komplicerad och det finns ingen hundraprocentig lösning ännu. Principen är att man via en partikelacclerator accelererar protoner som träffar bly. Blyet i sin tur avger neutroner som sedan bestrålar de tunga radioaktiva ämnena. Processen leder till att materialet omvandlas till ämnen med kortare halveringstid vilket innebär att en transmutation har skett. Resultatet av transmutation är alltså att kärnavfall hamnar i samma kategori som övrigt farligt avfall i det svenska samhället. Kraven blir också desamma: man måste garantera en säker förvaring upp till ett millennium.

Forskning om separation och transmutation pågår intensivt i de allra flesta kärnkraftsländer, inklusive USA, Japan och Ryssland. I EU:s sjätte ramprogram utarbetar en rad europeiska forskningsinstitut, universitet och industriella företag konstruktionsanvisningar för en acceleratordriven prototypreaktor. Forskning om separation och transmutation i Sverige bedrivs vid KTH, Chalmers, Uppsala universitet och Studsvik AB. Totalt är ett trettiotal forskare och ingenjörer aktivt engagerade i dessa studier. Huvuddelen av universitetens finansiering kommer från SKB (Svensk Kärnbränslehantering).

Transmutation förutsätter troligen att Sverige skulle samarbeta med andra länder kring vissa anläggningar då nationella anläggningar skulle bli orimligt dyra. För att få en ekonomi i genomförandet av transmutationstekniken krävs att de reaktorer som behövs för processen också kan utnyttjas för elproduktion.

Är forskarna överens?

När det gäller energiperspektivet och de tekniska aspekterna på kärnkraftforskningen så är forskarna relativt överens. De vetenskapliga konflikterna eller meningsskiljaktigheterna finns snarare mellan olika vetenskapsområden. Mellan olika forskningsområden kan det givetvis finnas spänningar och olika uppfattningar. Det kan handla om styrkor och svagheter med kärnkraft som energikälla, och om risk kontra nytta med kärnkraftverk. När det gäller energiperspektivet och de rent tekniska aspekterna på kärnkraft så råder det stort samförstånd mellan forskarna om vad som fungerar.

Kärnkraft som forskningsområde är väldigt komplext och spänner från tekniska och naturvetenskapliga frågor till etiska moraliska frågor inom filosofi och etik, samt ekonomiska studier och politiska opinionsundersökningar. Ett annat område under utveckling är interaktionen mellan människa och teknik i kärnkraftsammanhang. Ett relativt nytt forskningsområde rör genusaspekter på kärnkraftsindustrin, där forskarna bland annat tittar på hur manliga och kvinnliga medarbetare samarbetar i team utifrån ett risk- och säkerhetsperspektiv.

Internationellt talar man alltmer om behovet av helhetssyn i kärnkraftsfrågan. När politikerna beslutar om kärnkraftsutbyggnad måste hela samhällsstrukturen och samhällsekonomin vägas in, exempelvis människors hälsa och levnadsstandard. Man kan säga att kärnkraftsforskningen börjar ägna sig allt mer åt de "mjuka" frågorna, som rör oss människor.

När undersökningar pekar i olika riktning

Ibland uppstår debatt och konflikter även inom naturvetenskapen och tekniken. Ofta kan det då vara fråga om en ny undersökning där resultaten avviker från tidigare undersökningar. Ett sådant exempel under 2009 var en studie på KTH som kom fram till att kopparkapslar korroderar (rostar) snabbare än vad andra forskare hävdat. Det kan man se som exempel på att forskarna inte är överens. Samtidigt är det så att vetenskapliga undersökningar måste upprepas flera gånger och bekräftas av andra forskare, för att många eller alla ska ändra uppfattning.

En tysk studie från 2009 visade på ökad förekomst av barncancer nära kärnkraftverk. Resultaten blev omdiskuterade och forskare har sedan rapporten kom, haft delade meningar om hur rönen ska tolkas. Kritiker menar att undersökningen var fel genomförd och har för många felkällor. Det är bara ett av många exempel på hur viktigt det är att kunna urskilja tydliga samband i en vetenskaplig studie. Det krävs ofta en lång rad studier av samma undersökningsobjekt för att forskarna ska kunna vara säkra på sambanden.

Avvägningen mellan risk och nytta

En huvudfråga är att ta ställning till om nyttan med kärnkraften överväger riskerna. Det krävs mycket kunskap om kärnkraft, precis som om andra energikällor, för att kunna göra detta ställningstagande.

I den politiska debatten handlar mycket om att våra framtida energikällor ska vara förnybara (som exempelvis vind, vatten, sol och vågor), vilket kärnkraft inte är. Energikällorna ska också räcka till för våra behov och vara lönsam, vilket kan tala för kärnkraften. Sådana här diskussioner blir ofta mer politiska än vetenskapliga.

Forskning trots avveckling
En relevant fråga att ställa sig är varför vi ska forska på kärnkraft när den är tänkt att avvecklas på längre sikt. Ett svar är att vi måste kunna hantera avfallet långt in i framtiden. Ett annat skäl är det ökade energibehovet samtidigt som klimatfrågan kräver lägre koldioxidutsläpp. För att kunna fatta rationella beslut inom energiområdet i stort krävs god kunskap också om kärnkraft. Det finns också möjlighet att utveckla kärnkraften på en rad olika sätt. Det kan göra att bränslet räcker betydligt längre, eller att risken för missbruk och kärnvapenspridning minskar, men kanske också medför nya problem och risker.

Finansiering av Kärnkraftsforskning

I likhet med mycket annan tillämpad forskning (främst inom naturvetenskap, teknik och medicin) finansieras kärnkraftsforskning i hög utsträckning av verksamheter inom industrin, med direkta intressen i forskningen.

Ett viktigt villkor i avtalen mellan universiteten och kärnkraftsindustrin är att forskarnas akademiska frihet garanteras. Det innebär i praktiken att när industrins forskningsbidrag passerar universitetsporten har industrin formellt ingen kontroll över hur dessa medel används inom ramen för avtalen.

Under nästan 20 år var det förbjudet att forska om ny kärnkraft i Sverige genom den så kallade "tankeförbudsparagrafen". Den innebar att det både blev olagligt att uppföra en kärnreaktor och att planera uppförandet av en.
Förbudet att forska reglerades i en lag om kärnteknisk verksamhet. Som en följd av lagen kunde inte heller forskning bedrivas i syfte att starta en ny kärnkraftsreaktor (däremot var annan kärnkraftsforskning tillåten). Beslutet kom i efterdyningarna av kärnkraftskatastrofen i Tjernobyl 1986 och paragrafen avskaffades först efter ett riksdagsbeslut 2006 . Den hade fått större inflytande än vad som från början var tänkt, men sedan 2006 kan kärnenergiforskningen sägas ha fått en renässans.

Tillsammans med dåvarande Statens Kärnkraftsinspektion (SKI), Chalmers, Kungliga Tekniska Högskolan (KTH) och Uppsala universitet bildade industrin år 2002 det som kallas för Svenskt Kärnteknisk Centrum (SKC). Den satsningen kom att bidra till återuppbyggnaden av dagens forskningskompetens inom kärnteknik, samt även akademisk utbildning för yrkesverksamhet inom kärnkraftsindustrin.

Exempel på aktörer med stöd till forskning om kärnkraft
*Strålsäkerhetsmyndighete*n hade en forskningsbudget för 2010 på 96 miljoner kronor. Myndigheten finansierar forskningsuppdrag inom både grundläggande och tillämpad forskning. Det är främst externa uppdragstagare som konsultföretag, universitet och högskolor som genomför forskningsuppdragen åt myndigheten. En del av uppdragen går till utländska forskningsinstitut och konsultföretag. Endast en liten del av forskningsuppdragen sker inom myndigheten. En orsak till detta är att det finns en begränsad tillgång på forskare i Sverige, särskilt sådana som står oberoende från industrin.

Myndigheten för samhällsskydd och beredskap — MSB - hanterar forskning som spänner över fyra områden: Säkerhet vid kärnkraftverken; Avfall, transport och fysiskt skydd; Strålskydd samt Icke-spridning.
Kungliga Vetenskapsakademiens energiutskott har till syfte att få fram och värdera kunskap om aktuella energifrågor med tonvikt på vetenskapliga och tekniska aspekter. Kunskap hämtas såväl från den akade-

miska världen (forskningen) som från praktisk verksamhet. Energiutskottet arrangerar bland annat utfrågningar och seminarier. Syftet med Energiutskottets analyser är att ta fram rekommendationer och varningar. Resultatet sprids till aktörer inom energiområdet och allmänheten i form av rapporter, populärvetenskapliga broschyrer, sammanfattningar av seminarier och liknande.

Svenskt Kärntekniskt Centrum, *SKC*, stödjer forskning och utbildning i kärnteknik vid KTH, Chalmers och Uppsala universitet med drygt 100 miljoner kronor under en sexårsperiod. Samtidigt satsar de berörda högskolorna och universitetet själva drygt 72 miljoner kronor.

Statliga medel används i huvudsak för grundforskning. När det gäller den kärntekniska forskningen kommer medel idag i huvudsak från kärnkraftsindustrin, men utöver ovanstående också från Vetenskapsrådet, EU och fakultetsmedel på respektive universitet. “

Från Sveriges Radio, SR.se 9 maj 2012 med anledning av Vetandets värld i P1 9 maj:

“Indisk reaktor för toriumkärnkraft snart klar”

“Nya stora snabba bridreaktorn i Kalpakkam snart klar.
Indien storsatsar på ett högteknologiskt kärnkraftsprogram för att ge ström till hundratals miljoner invånare som idag saknar el. Indien har små tillgångar av uran, men däremot stora mängder av grundämnet torium som man räknar ska räcka i tusentals år. Vetenskapsradion har besökt bygget av landets första större snabba bridreaktor som snart står färdig.

Det mesta finns redan på plats i den nya reaktorbyggnaden på kärnkraftsanläggningen i Kalpakkam söder om Chennai vid Indiens östkust. Kylsystemet med flytande natrium, och reaktorns bränslestavar väntas i sommar och nästa år hoppas man kunna börja leverera ström till elnätet.

Få länder har lyckats konstruera en bridreaktor som alltså kan tillverka nytt kärnbränsle samtidigt som det bränner gammalt. Den indiska tekniken som används i bridreaktorn är avancerad, men golven sopas likafullt fria från byggdamm av bykvinnor med handgjorda kvastar.

En tredjedel av Indiens befolkning saknar idag elektricitet, och resten får räkna med ständiga strömavbrott på grund av elbrist som nu hotar landets snabba ekonomiska tillväxt. Idag står kärnkraft för bara 3 procent av elproduktionen, huvuddelen kommer från kol och vattenkraft. Men på 40 år ska antalet reaktorer mångdubblas.

Dir. för IGCAR dr. S. C. Chetal intervjuas av Johan Bergendorff. – Indien ser fram emot att om 40 år från ha ungefär 25 % kärnkraftsel, berättar direktören för Indira Gandhis center för atomforskning IGCAR dr. Subhash Chender Chetal.

Torium är en silvervit radioaktiv metall med svag strålning. För att torium ska kunna användas som bränsle måste det först omvandlas till klyvbart uran 233. Det görs genom att bestråla toriumet inne i bridreaktorn samtidigt som reaktorn matas med uttjänt uran från andra kärnkraftverk.

Indien har näst störst toriumtillgångar i världen inblandat i sanden längs stränderna i söder. Toriumenergin beräknas räcka i tusentals år och har vissa fördelar när det gäller atomavfall och olycksrisk. Indiens mål är storskalig toriumkärnkraft och en första avancerad tungvattenreaktor som körs på bara toriumbränsle ska stå klart före år 2020.

– Departementet för atomenergi har designat en 300 MW reaktor som kallas "advanced heavy water reactor" som jag hoppas ska vara klar år 2017-2018, säger dr. Chetal.

Johan Bergendorff
Vetenskapsradion
johan.bergendorff @sr.se”

“Förhoppningar och oro inför Indiens kärnkraftssatsning”

“Indiska kärnteknikforskare har länge hållit sin kunskap för sig själva och inte varit så intresserade av att kommunicera med omvärlden. Den senaste tiden har dock forskarna tvingats till att svara på frågor och uttala sig om den stora satsning på atomkraft som Indien står inför. Omsvängningen har varit nödvändig för att motivera för befolkningen varför kärnkraft är en av lösningarna på det allt mer skriande behovet av elektricitet. Enligt den indiska regeringens 40-års program ska 25% av Indiens elektricitet komma från kärnkraft, idag står den bara för 3%

Jag har tjatat i månader för att komma hit. Till kärnkraftsanläggningen i Kalpakkam vid Indiens östkust, några mil söder om Chennai. Här byggs nu den första större snabbreaktor som ska kunna omvandla landets stora toriumtillgångar till bränsle samtidigt som reaktorn körs på uttjänt uran från något av Indiens 20 vanliga kärnkraftverk.

Men säkerhetsvakterna vill inte släppa in mig, trots att forskarna och direktörerna jag ska intervjua ringer flera gånger och intygar att allt är i ordning. Du måste lämna ifrån dig alla teknik du har på dig, säger vakterna och spänner ögon i mig. Okej för kameran och mobilen och datorn, men utan bandspelare kan jag lika gärna åka hem till Sverige igen, svarar jag och försöker att låta artig och lugn. Det är mer än 40 grader i skuggan och jag har redan hållit på i 3 timmar, allt mer svettig, men tillslut får jag komma in - med bandspelare.

Att jag överhuvudtaget fick komma hit beror på att det statliga atomdepartementet bytt strategi. Det har varit flera häftiga protester

efter Fukushimaolyckan i Japan mot nya kärnkraftverk som nu byggs i Indien. I Kudankulam 50 mil söder ut, har bybor demonstrerat i månader av rädsla för att utsläpp av hett kylvatten kan förstöra fisket, att de blir av med sina odlingsmark och eftersom det är ett ryskbyggt kärnkraftverk så befarar de också en ny Tjernobylkatastrof. Indiska kärnkraftsforskare har äntligen insett att de måste börja prata med vanligt folk, det säger Sunita Narain, en av Indiens mest framstående miljödebattörer som är chef för den gröna tankesmedjan Center for science and environment .

– Nuclear scientists are realising that there are human beings on the other side that they need to talk to. A year ago a nuclear scientists will never talk to you.

Sunita Narain säger att hon har blivit förlöjligad i flera Tv-debatter av kärnkraftsforskare som sagt att hon ingenting begriper för att hon inte är atomfysiker.

– They reported to the prime minister, they never spoke to anyone else and they had full control over everything.

Tidigare behövde kärnkraftsforskarna bara rapportera direkt till premiärministern. Det fanns en paranoia anser Sunita Narain eftersom landet fram till 2008 var utestängt från allt internationellt kärnkrafts-samarbete på grund av den indiska atombombssprängningen 1974. Så indierna tvingades ta fram ett avancerat kärnkraftsprogram helt på egen hand.

Men direktören för Indira Gandhis center för atomforskning, doktor Subhash Chender Chetal som tar emot mig är verkligen inte arrogant, utan tvärtom mycket vänlig och tålmodig när jag inte riktigt hänger med i de olika stegen av nydanande atomfysik.

Han bjuder på té och kakor och förklarar varför han anser att kraftigt utbyggd kärnkraft är nyckeln till el åt alla indier.

–The nature has not been kind to us on the oil...

Naturen har inte varit snäll mot oss Indier, anser dr. Chetal. Vi har en sjättedel av jordens befolkning men bara 6 procent av planetens oljetillgångar. Kol finns, men det är av dålig kvalitet och ligger under landets ännu inte nedhuggna skogar, som många önskar lämna orörda. De höga räkningarna för import av fossila bränslen som dessutom är kraftigt subventionerad av staten, tynger ekonomin. Uran har Indien inte heller gott om, men däremot torium.

– We have very large amount of torium.

Indien har näst störst toriumtillgångar i världen inblandat i sanden längs stränderna i söder. De beräknas räcka i tusentals år eftersom det går att klämma ut mycket mer energi från den silvervita radioaktiva metallen än ur naturligt uran. Toriumreaktorer har länge förts fram som en säkrare form av kärnkraft med mindre avfall som under vissa omständigheter skulle behöva slutförvaras i hundratals, inte hundra-tusentals år, och som är svårare att göra atombomber av. Nackdelen är att för att torium ska kunna användas som kärnbränsle måste det först omvandlas till klyvbart uran 233. Det görs genom att bestråla toriumet inne i en bridreaktor. Man skulle kunna likna torium vid sur ved. Den kan inte brinna av sig själv, men om den läggs på en rejäl brasa med torr ved så kan den sura veden torka upp och börja brinna den också.

Här i Kalpakkam står nu Indiens första större bridreaktor snart klar och ska alltså börja omvandla landets torium. Nästa steg är reaktorer som kan köras direkt på torium, så kallade avancerade tungvatten-reaktorer, och en sådan ska enligt plan börja byggas nästa år och stå

klar till år 2018 hoppas dr. Chetal, som räknar med att man ska ha hunnit få rejäl fart på kärnkraftsprogrammet till år 2050.

– In another 40-years from now we will have about 25 percent of nuclear power.

Idag står kärnkraft för bara 3 procent av elproduktionen i Indien, huvuddelen kommer från kol och vattenkraft. Men på 40 år ska antalet reaktorer mångdubblas och nå 25 procents kärnkraftsel. Fast undrar jag, är inte sol och vindkraft mer hållbara energikällor eftersom de inte kräver brytning av ändliga mineral?

– The energy capacity is very low, in the villages you can have a solar cocker, but you can´t run a steelplant based on solar energy.

Vind och solkraft ger inte tillräckligt mycket ström dygnet runt för att du ska kunna driva ett stålverk, men det kan fungera för hushåll på landsbygden anser dr. Chetal.

Kalpakkam är ett enormt område inhägnat med höga taggtråds-staket där 4500 personer jobbar med forskning, byggande och elkraft-produktion. Gräsmattorna är smargadgröna och välvattnade, det måste finnas gott om trädgårdsmästare som tuktar den tropiska grönskan och här och var anar man militäranläggningar och radarantenner. Med bilen tar vi oss till dr Prabhat Kumar. Han är chef på statliga bolaget Bhavini som bygger Indiens kärnkraftsanläggningar. Här blir det mer té och jag frågar honom hur säker den nya bridreaktorn med natrium-kylning blir? Klarar den att ett stort passagerarplan flyger rakt in i reaktorväggen?

Dr.Prabhat Kumar, chef för Bhavini, intervjuas av Johan Bergendorff. – We have got multiple barriers of security, but we have not designed our building for a planecrash. But the entire area has been declared as a no flying zone, in case somebody else tries to come we are fully prepared to intercept!

Det är förbjudet att flyga över Kalpakkam och den som försöker kommer att bli nedskjuten omdelbart försäkrar dr. Prabhat Kumar. Han berättar att Kalpakkam drabbades av tsunamin 2004 och har nu byggt vallar så att man klarar en våg på 9,5 meter och att den nya bridreak-torn fått flera passiva nödkylsystem som inte kräver ström eller att människor handlar rätt för att slå till.

Inget annat land har gett sig på ett storskaligt toriumkärnkraftsprogram, så ännu återstår mycket forskning och Sunita Narain på den gröna tankesmedjan Center for Science and development, vill därför ännu inte ta ställning, men anser att det måste bli slut på hemlighetsmakeriet och att toriumforskarna öppet redovisar alla kostnader och undersökningar så att det går att avgöra för Indiens folk vilken energikälla som är mest hållbar i längden.

– I need data, there are no such data. Because scientists have never been forced to justify nuclear in the public domain, it allways been a super secret programme.

Johan Bergendorff
Vetenskapsradion
johan.bergendorff @sr.se”

"Kärnkraftens framtid står och väger"

"– Det är en intressant situation. På något sätt känns det som att det står och väger.

Det säger Urban Strandberg , docent i statsvetenskap som forskat på olika länders hantering av kärnkraft och kärnavfall.

– Fram till Fukushima talade de flesta tecken på att det verkligen var en renässans: att länder som redan har kärnkraft började ersätta sina gamla kärnkraftverk med nya, och framförallt att en stor mängd länder som inte har kärnkraft, mer än fyrtio länder, har anmält intresse till IAEA att de vill skaffa kärnkraft.

Nu, efter det snabba tyska beslutet att lägga ner alla landets kärnkraftverk till 2022 , Japans stängning av alla reaktorer för att pröva säkerheten i dem, och efter att EU infört hårda krav på stresstester, tycker han att situationen är mer motsägelsefull.

-- *Man måste också vidga blicken. Det är så lätt att titta bara på Europa och de stora länderna som Japan och USA. Titta på Turkiet, som mycket målmedvetet har sagt att inom två decennier ska tio procent av elproduktionen komma från kärnkraft för att minska beroendet av andra energikällor och därmed beroendet av andra länder. Det blir en geopolitisk och säkerhetspolitisk fråga för Turkiet.*

Vilka är de största drivkrafterna för en expansion av kärnkraft idag?

-- *Ja, ser man på de här mycket starkt tillväxande länderna som Indien och Turkiet, så är det ju så att växer industrin och ekonomin då behöver man ha mer energi, man behöver mer el. Då är väl drivkraften att kunna underbygga en tillväxtekonomi.*

– Men det finns också en väldig prestige i att kunna bedriva kärnkraft. Särskilt i ett land som Indien, som markerar sitt nationella oberoende gentemot omvärlden: " Vi kan ta fram en så här teknik. Vi är lika duktiga som västvärldens främsta länder är" Så det är en väldigt viktig aspekt: prestigeprojekt, helt enkelt.

Hur tungt väger klimatargumentet?

– Det väger nog ganska tungt, i alla fall när det gäller att övertyga både breda medborgargrupper och myndigheter, som granskar olika planer på att bygga ut kärnkraften. För att jag menar man kan argumentera för att man kommer undan de problem som de icke förnyelsebara energikällorna kan åstadkomma.

– Men det är jättesvårt att bygga så mycket kärnkraft att man på ett väldigt kraftfullt sätt kan bygga bort beroendet av de fossila bränslena. Du måste bygga så oändligt mycket kärnkraft för att verkligen åstadkomma en stor minskning av de fossila bränslenas användning.

Avfallsproblemet, är det en drivkraft för att bygga modernare bridreaktorer tex?

-- Ja alltså, det kan vara en drivkraft på det sättet att enda sedan kärnkraften började ifrågasättas, så har det varit en så kallad akilleshäl att avfallet är så oerhört svårhanterligt.

– Kan man då från kärnkraftsindustrin sida (eller från vem som helst som vill se mer kärnkraft) på någorlunda trovärdigt sätt säga: låt oss starta nya kärnkraftverk så kanske vi kan hantera avfallsproblemet. Då kanske man kan komma runt en av de viktigaste kritikpunkterna mot kärnkraften.

Vilka drivkrafter skulle du säga arbetar mot en expansion av kärnkraften idag?

-- Det är ju uppenbart med Fukushimaexemplet att kärnkraft är väldigt farligt. Sen kan man alltid tvista om hur farligt det är jämfört med en massa andra saker som vårt högindustriella samhälle har.

– Men framförallt: människor i miljontals runt om i världen har uppfattningen om att det är farligt -upplever att kärnkraft är farligt. Det är ju en oro som måste tas på allvar.

Så menar du att opinionstrycket alltså är en viktig drivkraft? Vi vet ju att här i Sverige till exempel visar senaste undersökningarna att nu är det fler som är emot kärnkraft igen än de som är anhängare.

– Jag tror den spelar en oerhörd roll. Jag menar, det tyska beslutet som väl överumplade många (och där det väl finns vissa tecken på att den tyska regimen kanske börjar vackla och börjar fundera på om det var så välbetänkt att fatta så snabbt beslut) att det kom så snabbt tror jag väldigt väl återspeglar att den tyska opinionen är oerhört snabb på att reagera och de tyska regeringarna responderar på det.

– Och titta även på det japanska exemplet. Japan är kanske inte ett land som vi som samhällsvetare brukar betrakta som ett land där regeringarna lyssnar lika mycket på sina opinioner som man gör i Europa.

– Här tror jag man sett exempel på någonting nytt. Här har man verkligen tagit till sig en väldigt, väldigt stark reaktion och ett väldigt starkt misstroende, skulle jag vilja säga, hos de japanska medborgarna när det gäller hur den japanska kärnkraftsindustrin och myndigheterna agerade när den här fundamentala olyckan hände i Fukushima.

Det är väldigt dyrt att bygga kärnkraft. Är det något som kommer att hålla tillbaka expansionen?

– Det är jättesvårt att bedöma. När vi som i Sverige nu har ett världsomspännande bolag, tyska EON, som äger ungefär hälften av de svenska kärnkraften. Om EON då vill satsa på nya kärnkraftverk i Sverige så har ju naturligtvis de helt andra förutsättningar att inom bolaget kunna göra investeringar som kanske går att klara av kommersiellt. Om man späder ut dem på lång sikt och inom ett stort bolags ram.

– Det kanske kommer att göra skillnad när det gäller möjligheten att ta stora investeringskostnader, och därmed om det kommer att bli nya kärnkraftsverk i Sverige i framtiden.

Marie-Louise Kristola. Programledare. marie-louse.kristola@sr.se”

“Nu ska Japan klara sig utan kärnkraft”

“Uppdaterat: lördag 05 maj kl 16:30 (publicerades lördag 05 maj kl 08:00).I Japan stängdes landets sista fungerande atomreaktor av i dag. Det är första gången sedan 1970-talet som Japan får klara sig utan kärnkraft.

Drygt ett år efter tsunamikatastrofen som ledde till haveriet i Fukushima-reaktorerna stoppades i dag den sista av Japans 50 fungerande reaktorer, Tomari-kärnkraftverket i norra Japan. Avstängningarna sker i avvaktan på säkerhetstester för att inga liknande olyckor ska kunna ske igen.

Ingen människa har dött av strålning från Fukushima-haveriet men runt reaktorerna har samhällen evakuerats och det är oklart om de kommer att bli beboeliga igen.

En betydande anti-kärnkraftsopinion kräver att inga reaktorer ska sättas i drift igen. Men företrädare för Japans näringsliv vill ha igång kärnkraftverken snarast, annars, säger de, hotar ekonomisk kris i världens tredje största ekonomi. En tredjedel av landets el kom före Fukushima-katastrofen från kärnkraft.

Japans premiärminister har gett klartecken att börja starta reaktorer igen men än så länge har man inte fått godkännande från lokala myndigheter nära reaktorerna.

De avstängda reaktorerna ersätts nu med energi genererad av olja och gas i stället, något som väntas leda till mer luftföroreningar. I takt med att sommarvärmen stiger varnar kraftbolag för att elunderskottet kan bli 20 procent, Miljögrupper säger att underskottet kan kompenseras med hjälp av förnyelsebara källor och bättre hushållning.

Nils Horner, New Delhi **Ekot**

“Svenska forskare planerar kärnkraftsreaktor som drivs på återvunnet kärnbränsle”

“Några snabba reaktorer, eller bridreaktorer som de också kallas har aldrig funnits i Sverige. Längre tillbaka har det funnits planer på det, men eftersom det handlar om en betydligt mer komplicerad teknik jämfört med dagens lättvattenreaktorer och dessutom är dyrbart har planerna aldrig förverkligats. Nu hoppas forskare på KTH, Chalmers och Uppsala universitet att i alla fall kunna få fram en experimentanläggning som skall drivas på använt kärnbränsle och ha bly som kylmedel. En världsunik teknik hävdar forskarna som hoppas få sätta upp den lilla reaktorn i en lokal vid Oskarshamns kärnkraftverk.

Jag står i ett kärnkemiskt laboratorium på Chalmers i Göteborg. Här jobbar professor Christian Ekberg med att ta fram ett nytt kärnbränsle som skulle kunna användas i framtidens reaktorer. Det handlar om att återvinna kärnavfall och kunna utvinna den energin som finns kvar i uranet men som dagens vanligaste reaktorer inte kan utnyttja.

– Vi utnyttjar någon procent, maximum av energiinnehållet, och det tycker man nuförtiden i ett mer hållbart perspektiv inte är så bra, säger Christian Ekberg.

Genom att blanda plutonium som finns i det idag använda kärnbränslet med andra ämnen som finns i kärnavfallet kan man i den typ av reaktor som det planeras för utvinna över 90% av energiinnehållet. I de allra flesta reaktorer i världen idag tas bara knappa en procent av energin i uranet till vara. Precis som i Indien så handlar det om ett

system av olika kärnkraftverk som samverkar för att på så sätt mjölka ut så mycket energi som det bara går.

Om alla kärnkraftverk var av snabbreaktormodell skulle uranbrytning bli överflödig. Det använda kärnbränslet och de rester som blir över i anrikningsverken skulle om man återvann det, kunna räcka i flera tusen år. Men för att kunna återvinna bränslet behövs alltså en snabbreaktor som inte bara kan klyva dom atomkärnor som finns i uranet utan också kan fortsätta att klyva dom restprodukter som uppkommer när de radioaktiva ämnena söderfaller.

Jag tar mig till Kungliga tekniska högskolan i Stockholm. Där träffar jag Janne Wallenius, professor i reaktorfysik. Han är svartklädd och bär ett halsband med ett radioaktivitets märke runt halsen.

– Det är väl för att visa att radioaktivitet är både nyttigt och roligt i rätt mängder, säger han.

Janne Wallenius, professor i reaktorfysik. Wallenius jobbar tillsammans med bland andra, Christian Ekberg på Chalmers, med en ny typ av snabbreaktor, eller bridreaktorer som dom också kallas. De få snabbreaktorer som finns och har funnits har nästan uteslutande haft natrium som kylmedel i reaktorn, det koncept som Wallenius och Ekberg jobbar med ska istället ha flytande bly. Tekniken har tidigare använts i ryska ubåtar.

– Vad vi vill göra nu är att överföra den här tekniken till civila ändamål, och just för återvinning av kärnbränlse är en blykyld reaktor perfekt!

Enligt Janne Wallenius är också en blykyld reaktor säkrare än dagens reaktorer säger han och tar olyckan i Fukushima som exempel.

– Olyckan i Fukushima berodde på att man förlorade elförsörjningen, man förlorade alltså försörjningen av el till nödkylpumpsystemet, så man kunde inte föra bort den restvärme som är kvar efter att man stängt av en reaktor. I en blykyld reaktor behöver man ingen sådan reservkraft för att blyet cirkulerar så bra av sig själv så att restvärmen förs bort automatiskt, säger Janne Wallenius.

Men att använda bly som kylmedel kan bli problematiskt eftersom det är mycket aggressivt mot dom metaller som finns i reaktorn, risken är stor för korrosion, alltså att metallerna rostar.

– Ja det är det stora problemet med blykylda reaktorer och det är därför man inte har haft kommersiella sådana i drift förut. Det som har hänt är vad jag skulle kalla ett genombrott, i Tyskland har man utvecklat en teknik för att belägga ett ståltuber med ett ytskikt med aluminium som bildar ett väldigt korrosionståligt aluminiumoxidskikt. Man har visat att det här fungerat under flera år, sen måste vi förstås också göra tester under bestrålning av skiktet, vilket vi hoppas göra inom de närmsta åren.

Att man ändå valt bly istället för natrium, som använts i dom flesta snabbreaktorer, är för att natrium är riskabelt om det kommer i kontakt med vatten.

– När natrium kommer i kontakt med vatten, vilket det gör vid läckage, börjar det brinna, det gör inte bly.

En annan fördel med snabba reaktorer är att avfallet därifrån inte behöver slutförvaras så lång tid som dagens kärnavfall. Istället för 100 000 år handlar det i detta fall om ungefär 1000 år som avfallet måste hållas skilt från människor och miljö. Planen är att den lilla forskningsreaktorn som inte kommer vara större än ett par resväskor ska stå

färdig vid kärnkraftverket i Oskarshamn någon gång under 2020-talet. En liten bränsletillverkningsanläggning skulle byggas precis brevid och få sin råvara ifrån det använda kärnbränslet som finns lagrat i ett bergrum på området. Forskningsanläggningen skulle inte producera någon el ut på nätet utan bara vara en experimentanläggning för att visa att tekniken fungerar.

– Om vi kan ta reaktorn i drift och visa att dess egenskaper är så goda som vi tror under 2020-talet, då kan vi bygga en elproducerande pilotanläggning någon gång under första halvan av 2030-talet, förhoppningsvis, säger Wallenius.

Men det hela kostar förstås mycket pengar och är inte färdig finansierat ännu. Hela en miljard kronor räknar forskarna att kalaset med den lilla pilotanläggningen kommer gå loss på, något som väcker reaktioner.

– Det är ju fantasisummor i andra sammanhang när man vill satsa på förnybar energi och energieffektivisering, då är man inte ens i närheten av sådant stöd.

Göran Bryntse, teknikdoktor som läst kärnfysik och förut var ordförande i Det nya märket för radioaktivitet. Folkkampanjen mot kärnkraft och numera är ordförande i Sveriges energiföreningars riksorganisation, SERO är upprörd.

– Jag tycker man ska satsa de pengarna på förnybar energi istället. Vi behöver effektivare vindkraftverk. Det finns ett par ny prototyper som är tysta och har högre verkningsgrad, även där så är det en teknikutveckling som är ganska faschinerande faktiskt, säger Göran Bryntse.

Inte nog med att hundratals miljarder satsats på bridreaktorer med mycket litet resultat, menar Göran Bryntse. Eftersom plutonium används i bränslet, och det är en råvara för kärnvapen så ökar risken för att det kommer i orätta händer. Dessutom har de senaste årens kärnkraftsbyggen blivit betydligt dyrare än vad som från början var tänkt, tillexempel så har Finlands senaste kärnkraftbygge blivit försenat med fem år och kostat 25 miljarder mer än vad som budgeterades för.

– Eftersom förnybar energi är klart billigare idag så tycker jag, glöm det här med kärnkraft, gör som Japan, stäng alla reaktorererna! Att producera plutonium innebär att man producerar problem därför det har en halveringstid på 24 000 år så man blir inte av med det problemet på ett vettigt och billigt sätt.

– Finns det någon typ av kärnkraftsteknik som du ändå skulle förorda om man löser de problem som finns, eller är det ett självändamål att vara emot kärnkraft?

– Nej det är det inte, jag kan säga att när jag var utexaminerad ingenjör med kärnfysik i examen var jag för kärnkraft tills jag insåg problemen, det går säkert att bygga de säkra men då blir det ruskigt dyrt, avslutar Göran Bryntse.

Vad tänker då dom svenska kärnkraftsoperatörerna om ny kärnkraftsteknik om det blir tal om att ersätta dom befintliga reaktorerna i Sverige? Jo både Eon och Vattenfall är inne på moderna lättvattenreaktorer, så som dom som nu byggs i Finland, alltså inte några snabbreaktorer som bättre kan utnyttja bränslet. Det säger Karl Bergman, forskningschef på Vattenfall.

– Innan det där är kommersiellt så skulle ju jag bedömma att vi är framme vid 2035, eller så, tidigast. Det gör att det är av begränsat intresse för oss att fundera över just nu.

– Det är ingen teknikutveckling som ni stödjer eller jobbar med idag?

– Nej det kan jag inte säga, vi följer givetvis vad som händer men jobbar inte aktivt med det, säger Karl Bergman på Vattenfall.

Pelle Zettersten
Vetenskapsradion
pelle.zettersten @sr.se “

DN 30 maj 2011:

“Tysk kärnkraft avvecklad till 2022”

“Till år 2022 ska Tyskland ha avvecklat kärnkraften. Förbundskansler Angela Merkels regeringskoalition har enats om en tidtabell för när alla kärnkraftverk ska vara avstängda, sade landets miljöminister natten till måndagen.”

“Efter kärnkraftsolyckan i Japan i mars, till följd av jordskalvet, backade Merkel från ett beslut förra året om att förlänga livslängden för landets 17 kärnkraftverk. Dessutom stoppades de sju äldsta reaktorerna tillfälligt.

Miljöminister Norbert Röttgen sade att de reaktorer som stängdes direkt efter kärnkraftskatastrofen i Japan i mars inte kommer att återstartas.

Beslutet togs vid ett möte med ledarna för partierna i Merkels regeringskoalition, kristdemokratiska CDU, dess bayerska systerparti CSU och Fridemokraterna (FDP). Mötet som inleddes på söndagskvällen slutade först en bit in på måndagsdygnet.

Tyskland blir därmed den första stora industrination som överger kärnkraften. Ett av de fyra bolag som driver tyska kärnkraftverk är Vattenfalls tyska dotterbolag.

Tyskt näringsliv har varnat för att en tidigarelagd avveckling kan leda till energibrist som hotar landets industri. Före mars i år svarade kärnkraften för cirka 23 procent av Tysklands energiproduktion.

Vattenfall uppfattar överenskommelsen som preliminär, meddelar Maria Lidzell på bolagets presstjänst. Ett slutgiltigt regeringsbeslut väntas den 6 juni. Först därefter tänker Vattenfall kommentera enligt Lidzell.

Vattenfall driver två reaktorer i Tyskland, en i Brunsbüttel och en i Krümmel. Dessa har dock stått stilla sedan 2007. Vattenfall är även minoritetsägare i kärnkraftverket Brokdorf i Tyskland.

Vattenfalls andel av den totala installerade kärnkraftskapaciteten i Tyskland är 7,2 procent, uppger den statliga energijätten i sin årsredovisning.

Det totala antalet anställda vid Vattenfalls verksamheter i Tyskland uppgår till cirka 20.000, vilket motsvarar ungefär hälften av koncernens personalstyrka.

Miljöminister Andreas Carlgren (C) tycker inte att den tyska vägen är idealisk.

– Att fokusera så starkt på vilket årtal kärnkraften ska avvecklas gör att man riskerar att missa det väsentliga: det vill säga hur vi ska klara den dubbla utmaningen att både minska beroendet av kärnkraft och minska klimatutsläpp.

Carlgren tycker att det var bra att man i svensk politik släppte just årtalsfixeringen.

Tyskland medger nu att avvecklingen kommer att ha sina nackdelar, påpekar Carlgren.

– Den avgörande frågan nu för Tyskland är att man högst troligt kommer att öka importen av kärnkraftsel från Frankrike och att man riskerar att inte lika snabbt klarar att avveckla det fossila beroendet — framför allt av kolkraften.

Carlgren tycker inte att den tyska linjen är ett tecken i tiden.

– Andra länder tycks välja en annan väg. Tyskland riskerar nu att hamna i ett läge med en väldigt ryckig energipolitik.

Den svenska linjen ser han som mer långsiktig och därför lämpad för en nation som är så beroende av sin industri.

Miljöministern vill invänta exakt vilka lärdomar man kan dra av katastrofen i Fukushima, men säger att man aldrig får kompromissa med säkerhetskraven.

– Utan starka påtryckningar från en mycket bestämd tillsyn och myndighetsgranskning så riskerar man att säkerhetsarbetet undergrävs.

Carlgren vill invänta vad Vattenfall självt säger om följderna för bolaget, men han tror att det finns viktigare saker.

– För Vattenfalls del tror jag att det är en mycket större fråga vilket energiinnehav de ska satsa på för framtiden.

Har Sverige kärnkraft om 20 år?

– Då kommer vi att ha väsentligt mycket mer förnybar energi — jag kan tänka mig klart över två tredjedelar — och jag tror att det är mycket möjligt att vi har valt att stänga av några kärnkraftverk, men det återstår att se. Det viktigaste är hur snabbt vi bygger ut den förnybara energin.

Miljöpartiets språkrör Åsa Romson välkomnar inte oväntat den tyska regeringens beslut.

– Det var väl ett kul beslut, roligt med politiker som vågar fatta beslut. Vi välkomnar naturligtvis det. Det är bra att man satt ett datum för avvecklingen, det skapar en tydlig tidsplan, säger ho.

– Det skapar tydlighet för industrin att man visar med hela handen vad för energisystem man vill bort ifrån. En tydlig tidsplan skapar bättre förutsättningar för det förnybara, säger Romson.

Hon anser att Sverige borde göra samma sak. Men det tyska beslutet kan även gynna Sverige.

– Tyskland har otroliga möjligheter som industrination att utveckla det framtida energisystemet. Vi kan lära mycket av att Tyskland halverat kostnaderna för solenergi, säger hon.

Hon framhåller också att sol, vind och biogas tar allt större marknadsandelar i Tyskland och att investeringstakten där är mycket högre än i Sverige.

Vänsterpartiets energipolitiske talesperson Kent Persson välkomnar det tyska beslutet om kärnkraften.

"I ljuset av händelserna i Japan är det mycket glädjande att Tyskland tar det här historiska beslutet och stänger sina reaktorer", säger han i en skriftlig kommentar.

Han reagerar på miljöminister Andreas Carlgrens reaktion på det tyska beslutet.

"Andreas Carlgren vägrar att erkänna att om vi drar ned på kärnkraften så blir det större utrymme för förnyelsebara energikällor. Carlgrens kritik av det tyska beslutet låter mer som moderat kärnkraftskramande än som centerpartistiskt miljötänk", skriver Kent Persson.

Folkpartiets talesman i klimatfrågor Carl B Hamilton gillar inte den tyska regeringens beslut.

– Det är ett väldigt olyckligt beslut som kommer att leda till en massiv ökning av koldioxidutsläppen i Europa. Det kommer att leda till fler gasledningar genom Östersjön och att kolgruvor i Polen och Tyskland som skulle läggas ned inte läggs ned, säger han till TT.

– Framför allt kommer det att leda till en ökning av naturgasen och att Europa blir ännu mer beroende av Ryssland för sin energiförsörjning. Att Miljöpartiets Åsa Romson kan kalla det för ett kul beslut tycker jag är väldigt obetänksamt. Det innebär att hon bejakar ett beslut som kommer att få en enorm klimatpåverkan, säger Carl B Hamilton.

Socialdemokraternas talesman i energifrågor Lars Johansson är inte förvånad över det tyska beslutet.

– Tyskland har haft den här debatten under lång tid. Nu återgår man till det beslut som den socialdemokratiska regeringen fattat tidigare i Tyskland. Det är ett positivt beslut, eftersom Tyskland vill ersätta kärnkraften med förnyelsebar energi.

– Det finns en risk för ökad kolanvändning, så man får verkligen hoppas att de gör en kraftfull satsning på det förnyelsebara. Det skulle kunna innebära ett tekniksprång inte bara i Tyskland utan i hela Europa, säger Lars Johansson.

Han anser att det tyska beslutet visar att den svenska regeringens beslut att tillåta ny kärnkraft inte är långsiktigt hållbart.

– Det här bekräftar betydelsen av att vi får långsiktiga överenskommelser över blockgränserna om energipolitiken, säger Johansson.
TT-AFP ”

“**Kärnkraften** (30 maj 2011)

- Analys
- Man lämpar över ansvaret på kommande generationer
- Energin högriskfråga inför valet
- Ledare
- Sorg och besvikelse
- Dags för nya reaktorer
- Debatt
- ”Att stänga två reaktorer skadar svensk basindustri”
- ”Minst två kärnreaktorer kan stängas utan problem”
- Senaste nytt
- Radioaktiv läcka vid Barsebäck
- Kärnkraftverk ska stärka tåligheten
- Regeringen överens om kärnkraft
- FP vill tala kärnkraft med S
- Ringhals 2 startar i mars
- Ringhalsreaktor får starta igen
- Högre avgifter för kärnkraftverk
- De gröna accepterar kärnkraftsstopp
- Tysk avveckling leder till högre elpriser
- Tyskland har ändrat kurs i energifrågan

Allt om: Kärnkraften
Läs mer: Tyskland har ändrat kurs i energifrågan”

DN 30 april 2012:

“Sveriges nya miljonprogram”

“Här är en bild av vår tids största kulturomvandling. ”Jag kan inte tänka mig en fråga som kunde angå fler i Sveriges land.” Det skriver i dag Maciej Zaremba i första delen av sitt reportage om den svenska skogens öde.

Den riktiga svenska skogen finns snart inte kvar. Med start i dag visar DN:s Maciej Zaremba på de absurda konsekvenserna av en oåterkallelig förändring av kulturlandskapet – hur skogen vi ärvde har blivit en vedfabrik.”

“Kanske var det hunden som skällde. När Hans Åfeldt tittade ut genom köksfönstret såg han en man vid tomtgränsen. Mannen var klädd i grönt och under jackan hade han en rulle med rödgula band som han knöt runt trädstammarna. ”Stora Enso” stod det på snitslarna. Det var så Hans Åfeldt fick reda på att skogen för vars skull han flyttade till Storfors sex år tidigare, skulle huggas ned. När skulle det ske? Den grönklädde visste inte riktigt. Om några veckor kanske, eller först till jul.

Detta var strax före midsommar. Från den dagen och i sex månader framöver lärde sig Hans Åfeldt och hans grannar allt som är värt att veta om svensk skogspolitik. De vann många insikter, förvisso. Men framför allt fick de sig en läxa.

”Vår skog”, sade Åfeldt och grannarna om tallarna utanför sina fönster. De visste förstås att marken ägdes av någon annan. Men de uttryckte sig som de stockholmare som talar om ”vår stad”, fastän de inte äger husen. Och de trodde, liksom folk i städerna, att de hade en viss rätt till sin livsmiljö. Det var ju dit man gick på morgonpromenad, dit lärarna tog med sig barnen för naturkunskap. Denna lilla skog (lite drygt Humlegården) var noga räknat en del av samhället: utsikten från skolfönstret, inramningen till badet och campingplatsen och Inlandsbanans hållplats. Den var, kort sagt, kultur och trolsk: höga tallar och granar, marken täckt av mossa, små raviner i sluttning mot Mögsjön. Det finns en rad rättsbegrepp för sådana kvaliteter i miljöbalken och i skogsvårdslagens paragraf 30: ”tätortsnära”, ”hänsyn”, ”landskapsbilden” Och det finns ett annat: ”skyddszon”. Det var det första Åfeldt och grannarna slog upp och fyndet fyllde dem med tillförsikt. Det var helt klart att något misstag måste ha begåtts.

Sju månader senare är utsikten från deras fönster mest lik slagfälten vid Verdun: meterlånga stumpar som sticker upp bland bråten där det varit skogsdunkla stigar, här och var ett ensamt träd, i övrigt ödslighet. I sommar skall detta välkomna tyskar och holländare på Inlandsbanan som Storfors turistbyrå lockat med ”orörd natur”.

Under dessa sju månader hade Åfeldt, i spetsen för sina grannar och med stöd från hembygdsföreningen, Företagarna i Storfors, Jaktskyttekluben, pensionärerna med flera bestormat i tur och ordning: Skogsstyrelsen, förvaltningsrätten, länsstyrelsen, Naturvårdsverket, Stora Enso som förvaltar skogen, Bergvik Skog AB som äger den, sin egen kommun, justitie-, miljö- och landsbygdsministern. De gick ända upp till statsministern, för de ville inte tro att de besked de fått på vägen kunde vara rätt.

Jag skall längre fram berätta i detalj vad de fick för besked där i Värmland, för jag kan inte tänka mig en fråga som kunde angå fler i Sveriges land.

Medan vi tvistar om anslagen till teatern fullbordas en något större kulturreform därute. Och i motsats till det mesta som politiker hittar på är den oåterkallelig. Sverige ömsar landskap.

För sextio år sedan fruktade poeten och botanikern Sten Selander att svenskarna inte längre skulle komma att finna de miljöer som folkvisorna sjunger om. Storskogar, lundar, hagar…

Hans Åfeldt och hans grannar är inte unga längre, så de slipper se detta något som Stora Enso skall plantera utanför deras fönster. Men det finns redan, på hälften av Sveriges yta: fyrkanterna av likgamla träd av samma sort i räta rader, oftast gran. Där det förr varit äng är virkesåker. Där det nyss varit skog är det också virkesåker. Inte sedan Gustav Vasa har det stått så många trädstammar i Sverige – och så litet skog.

Det är det som är Reformen. Skogslandskapet undergår samma sorts förvandling som städerna på 60-talet. Miljonprogrammet fortsätter i naturen.

Det kan hända att för somliga framstår denna reform som något gott. Det finns människor hos vilka gamla träd väcker hemliga aggressioner. Just nu pågår en bisarr strid om den undersköna jätteboken på Katedralskolans gård i Lund. Den är litet skröplig efter 175 år och måste därför sågas ned, har stadens trädvårdare bestämt. För tänk om någon kryper under och får en kvist i skallen …

Utan tvekan är den moderna svenska skogen ett framsteg ur såväl trygghets- som ur renlighetssynpunkt. Där multnar ingen ved bland ohygienisk mossa, där strövar den allergiske trygg för björken och konvaljen. Barnvänligt är det, liten risk för lille William att snubbla över murken stam, tugga i sig okänd svamp eller gå vilse. Det är sällan längre än 300 meter till körbar väg. Och den som söker stillhet lär inte bli lottlös. Varken hackspetten eller lövsångaren väsnas i plantagerna.

I den moderna skogen behöver inte modern ungdom känna sig otrygg. Där är beståndet lika ålderssäkrat som matställena på Södermalm. Här tindrar tio hektar sammanhållen dagisgrupp. Där, avskilda av en rak linje, tonåringarna, i lika dräkter, vänder ryggen mot Club 33. Och ett stycke längre bort står en yta 70+, mogna för slutavverkning.

Här upphör dock likheten, ty medan människor tillåts leva olika länge, skördas träden i den moderna skogen i sin levnads mitt. Det är det mest omvälvande med den kulturreformen. I alla tider har människan sett det gamla trädet som en förbindelse med förfäderna, eller rent av med världsalltet. Snart är detta svärmeri ett privilegium för flanören i en stadspark. Ute i skogslänen är de flesta träden redan yngre än människorna, ty där har det krokiga, ålderstigna och avvikande ingen rätt att finnas till. (Utom i fjälltrakterna och i några mikroskopiska reservat.)

Tre vuxna män kunde knappt famna den stora tall i Skrälldalen i Hälsingland som de efter stora möda fällde 1890. Hundra år senare finns det knappt ett sågverk i Sverige som är berett på grövre stockar än vad ett barn kan famna. Så den dagen är inte långt borta då en värmlänning får maka sig till Skogskyrkogården i Stockholm för att få röra vid en tall gammal nog att minnas hans farfar. (T-banans gröna linje mot Farsta strand.)

Detta är ingen vågad gissning, det är fakta. Inte ens Sveriges Nationalatlas räknar med ”skog” längre, påpekar Kerstin Ekman. Det heter ”skogsbruk”. Prognosen för skogsbruket, i samma atlas: Om femtio år kommer det mesta av furorna söder om Dalälven att ersättas av granplantage och nästan samma gäller för lövträden i Skåne. Och vad gör det? undrar någon. Det vet vi faktiskt inte. Inget landskap är oföränderligt. Men det har nog inte inträffat tidigare att en kultur på tre generationer ersatt den natur som varit dess källåder under ett millennium – med en vedfabrik.

Jag kan ha fel förstås, men skall jag nämna en vändpunkt i modern svensk historia, en sådan dag då något rämnat, blir det majnatten 1971. I två decennier har stockholmarna accepterat att man rivit hus som varit en prydnad för varje metropol. (I dag får man betala en dagslön

för ett dörrhandtag från dessa kåkar.) Visst knotades det en del, men inte mera. Och så plötsligt, tretton almar som stod i vägen för en, märk väl, KOLLEKTIV trafik. En enkel match, kunde man tycka. Ett statsbärande parti med Olof Palme i släptåget på ena sidan, ett hundratal okammade trädkramare på den andra. Men det var inte de som klängde i trädkronorna som skrev historia. Det var de slipsklädda nedanför, som kommit till undsättning. Från bankerna i närheten, av allt att döma. Det kan inte uteslutas att någon friherrinna fick en polisbatong i ryggen denna natt.

Ja, det var ett nytt läge. Överklass i plötsligt samförstånd med skäggig vänster. Kring vad? Kring tretton gamla träd. Se där, det var något med svenskar som välfärdsmakarna råkat glömma bort. Man hade sjungit Taube på partifesterna, men missade kanske de djupare stråken? För nu skällde samme Taube dem för barbarer. Det var starka ord, och otacksamma, från en som fått folkpension och kunde få färdtjänst. Hjälp, vad är det som händer?

Det är tiden som vänder. Almstriden var det första nederlaget för en idé om välfärd som förutsätter att allt som människan värdesätter kan fångas i tabeller. Inkomst, avstånd till vårdcentralen, förvärvsavdraget och pollenhalten. Det är viktiga saker, inte tu tal om det. Men i den kalkylen var almarna i Kungsträdgården i bästa fall fem lass spisved som stod i vägen för utvecklingen.

Jag drar upp almstriden för att jag inte tror att det var av en slump att det blev träd och inte något rivningshotat hus som fick de välkammade att slåss mot polisen. En sönderbombad stad kan återskapas. Det är inte grävskopan eller dynamiten som åstadkommer de djupaste såren. Det är motorsågen.

Det måste vara ett tidens tecken att förlagen pumpar ut böcker om förlorade skogar. Jag hade i deras efterföljd kunnat påminna om att utom gudar drar ingenting på jorden till sig sådana emotioner som gamla träd. Eller har en viktigare plats i människans sökande efter sin bestämmelse. Jag hade kunnat åberopa Bibeln och legenderna, från Gilgamesh till Kalevala, eller påminna om att ganska nyligen sonades nedhuggen ek med samma bot som dråp på en smålänning. Eller citera sida upp och ned av svensk lyrik:

Någon andemakt, någon hemlig makt
har i trädets gömda rötter sin vilja lagt.

Det var Karin Boye. Men Hollywood (också ett namn!) har gjort det nästan lika bra. Det är värt begrundan att historiens mest sedda film inte handlar om olycklig kärlek eller ens om Jesus. Den berättar om det oförlåtliga i att fälla ett mycket gammalt träd för att det kanske finns gull därunder. Jag har märkt att somliga i publiken är missnöjda med slutet. De hade helst sett trädmördarna lida en mera pinlig död. Det rapporteras att hos en hel del amerikaner väckte den skogliga skönheten i ”Avatar” en otröstlig saknad. Det finns terapier för personer med PADS (Post Avatar depression syndrome), som inte står ut med att leva utestängda från planeten Pandoras djungel.

”Bestialiskt mord”, skriver en kollega i denna tidning om de förgiftade pilarna vid Norr Mälarstrand. Jag noterar att detta förmänskligande av trädet sällan kommer djur till godo, inte ens de hotade arterna.

”Må skarven slå ned hos dig – en träckande, stinkande, skränande förbannelse! Hämnd i tusental över dig! Fördömelse från trädkronorna! Må taket på din sommarstuga på skäret ruttna under tyngden av skarvarnas spillning och falla ihop över teven och soffan. Nu skall du få din sista tirad om naturen nedkörd i halsen som ett rostigt strömmingshalster och din sista förnumstighet om fritidsytor ska vi skala ned som skarvens boträd till gråa skelett av ord utan mening. Fästingarna skall suga dig och med rödlågande inflammationsringar och med bakterieanfall på hjärnan ska de berätta för dig vad natur är!”

Adressaten till dessa rader, skrivna 2007, är en kommunalpolitiker som trodde sig göra en välgärning med att förvandla ett stycke naturskog till motorcykelbana. Så att ungdomen kom ut i det fria.

Det anmärkningsvärda, förutom raseriet, är hämnarens sakkunskap. En fransk akademiledamot skulle knappast skriva på det sättet. Förmodligen vet han inte ens vad skarv är för slags fågel. Men varannan svensk diktare är en amatörbiolog av rang. Det säger något om naturens ställning som en spegel för människan i vår kultur. Eller rent av något mer än bara spegel? Författaren till utbrottet ovan heter Ekman, Kerstin var förnamnet. Tömde man biblioteken på författare med träd i namnet, bleve inte många kvar.

När folk på 1700-talet fick välja namnen själva döpte sig tyskar och britter efter färger eller yrken. De blev Brown och Smith och Müller. Svenskar döpte sig till träd. Helst något med lind eller lund, björk, alm … Ja, lövträd. Det susar av trädkronor i telefonkatalogen, men det är svunna skogar, fantomsmärtan efter de landskap Sten Selander såg försvinna.

Det är bara svenskar, finländare och japaner som på det sättet försöker smälta in i bland träden, upplyser folklivsforskaren Bengt af Klintberg. I dessa länder spelar också skogen en central roll i kulturen, liksom i vardagen. När vi tillfrågas om hur vi vill bo säger vi ”ogenerat läge”, vilket betyder många träd, få människor, upplyser mäklarna. Det är inte närheten till teater, sjukhus eller ens gymmet som efterfrågas i första hand utan ”möjligheter till promenader i skog och mark”. Och skall man tro kontaktannonserna är det efter sex (”mysiga hemmakvällar”) vandring i nämnd miljö som vi helst vill idka med henne/honom/hen. Och vi gör det! Var tredje svensk, minst en gång i veckan, meddelar Statistiska centralbyrån. Jag läser att originalmelodin till ”Du gamla du fria” är en folkvisa från Västmanland som börjar: Så rider jag mig genom sjumilaskog, me ’n andra så söteligen sova …

Det sägs att det är farligt att tala om sådant som folksjäl. Men jag som invandrat från ett åkerland (Polen betyder fält) inser snart att det susar mycket mera av trädkronor i svenskens själ än i min egen. Vi från avskogade länder minns skogsdungen som råkade finnas i närheten som ett undantag, ett gömställe.

För grekiskfödde Theodor Kallifatides till exempel, var ”skog” närmast synonymt med tonårstrånad. Det var där ungdomar i hans by stämde möte. Hans bild av svenskar som ett sexuellt frigjort folk förstärktes därför av deras ständiga tal om skogsutflykter. Men när en arbetskamrat i det nya landet föreslog en skogspromenad på lunchen, tyckte Kallifatides att det gick väl långt. OK för den svenska synden. Men på lunchen?

”Hela den svenska kulturen är inbäddad i storskogen som ett nybygge. Det doftar barr och pors om oss alla”, skrev litteraturhistorikern Fredrik Böök år 1924. Nästan hundra år senare skriver en författare av ett helt annat sinnelag, Joycetolkaren Erik Andersson (à propos Kerstin Ekmans ”Herrarna i skogen”) att om språket är det som fransk kultur håller heligast, så är det jorden för ryssarna och för svenskarna – skogen. ”Vi sökte skogen och han var vi.”

Det var vackert sagt, som så ofta när svensk diktare får träd i sinnet. Jag gissar att på varje kvinnligt föremål för lyrisk trånad går det två björkar, en lind och ett par tunnland blandskog. När vi går i skogen, går vi kanske upp i den.

O dessa mörka skogar inom oss där jättarna slumrar Det som vi kallar själen är bara en vandrande solreflex under träden. En uthuggning dit det snedställda ljuset når

Det var Werner Aspenström. Men också enklaste uttryck som ”dra åt skogen!” (det vill säga åt helvetet, obegripligt på de flesta språk) antyder att skogen intar en metafysisk plats i svenskens sinne. Där finns både paradiset och det andra stället. Den står för frihet och dödsbringande förtrollning, där blir man förlorad eller frälst, där ruvar den

farliga kvinnligheten, där växer svårmodet och hänförelsen. ”Gud är inte död, men har flyttat från kyrkan till skogen”, noterade psykiatrikern Nils Uddenberg häromåret.

För somliga har han kanske alltid funnits där? Idéhistorikern Sverker Sörlin har noterat att till och med maskindyrkaren Artur Lundkvist tillber träden:

Finns det ännu hopp för träden då finns det även hopp för människan, om människan som sin egen gud inte förnekar träden som gudar. Men då antar jag att det spelar roll att de skogar som inspirerat katedralbyggarna numera mest liknar ett parkeringsgarage. Trångt mellan pelarna och lågt i tak. Det blir en annan sorts andakt. Jag uppehåller mig vid detta för att underbygga mitt ärende och förklara varför jag tänker dra i väg med läsaren till Kvikkjokk, Vuollerim och Storfors, till Hedekas och Arjeplog. Och till och med till Europas sista urskog, allt i akt och mening att begripa den maktlösa vrede som sällan märks i Stockholm men som möter reportern i skogsbygden, det vill säga i Sverige.

Det var i Storfors vi började. Hans Åfeldt står bland kvarlevorna av sin skog. Trädskördaren har tagit paus. Det har snöat, skymningen släcker färgerna, nu ser det än mera spöklikt ut, som på de svartvita arkivbilderna från slagfälten. Jag har försökt intervjua Åfeldts granne, men valde att avbryta. Kanske för att jag aldrig vetat vad man frågar i ett sorgehus. Eller så var det mannens spända käkar och något i hans blick som tycktes göra mig medskyldig till förödelsen. Han är lärare. I trettio år har skogsplätten utanför varit skolbarnens biologisal och orientararbana.

Det var som sagt för denna skogs skull som Åfeldt flyttade hit från Örebro för sex år sedan. ”Jag blev rent salig varje morgon när jag öppnade dörren. Folk som kom på besök blev helt hänförda. Men konsulenten från Skogsstyrelsen som kom hit tyckte som skogsbolaget. Det var en värdelös produktionsskog, sade de, med låga naturvärden, särskilt som det är kalhyggen runtomkring.”

Hans Åfeldt säger att skogen blivit en klassfråga. ”Det är vi i skogslänen som är underklassen. Stadsborna får ha sin skog i fred.” Det tar ett tag innan jag inser att det som låter som en paradox är en bisarr realitet.

Stockholmaren kan ta cykeln till en trollskog och vandra där i timmar utan att stöta på en väg. I det skogigaste bland landskapen kan Hans Åfeldt inte knalla i en kvart bland virkesåkrarna utan att hamna på kalhyggen. I Stockholm är skyddszonen mot hänsynslösa hyggen tre mil från staden. I Storfors är det fem meter från husknuten. Kanske är det förklaringen till att stadsborna är de sista att uppfatta förvandlingen av landskapet.

Hur gick det till när landsbygden blev naturvårdens underklass? Man står där i rishögarna, betraktar uppvisningen i brutalitet och känner sig förflyttad till 70-talet.

Eller ännu längre, till baggböleriets tid. Det ogenerade maktspråket, arrogansen. Åfeldt och grannarna fick skriva flera gånger för att ens få en reaktion från bolaget och myndigheten. De åberopade lagar, ministerord, utredningar, bifogade kartor och namnlistor. Svaren de fick var korta och nedlåtande ”Vi har mottagit era synpunkter...föranleder inte...”

Hans Åfeldt har aldrig känt sig så vanmäktig och så förödmjukad. Både bolaget och myndigheten lät förstå att han var lite löjlig, kanske en rättshaverist, som larmade om skönhetsvärden där det bara växte ved. Och trodde att han kunde vinna! Han visar mig ett brev från Bergvik skog. Bolaget besvarar ingen av hans frågor, men upplyser att ett kalhygge efter några år ”kan vara väl så tilltalande för en naturälskare”. Han glömmer inte mannen från Stora Enso som räknade trattkantarellerna. Åfeldt trodde att det var till fördel för saken. Det var det inte. Att svampen stod där indikerade att skogen inte var så välbesökt

som Åfeldt hävdat, fick han höra. Då var den inte heller särskilt välbehövlig.

Men värst av allt var upptäckten att alla hans mödor var bortkastade på förhand. Redan i somras, när han skrev sina första brev, var detta kalhygge villkorslöst godkänt av Skogsstyrelsen, utan att någon tjänsteman kastat en blick på skogen. Och det beslutet kunde inte överklagas.

Hursa? Myndigheten hjälper skogsbolaget att kringgå den enda lag som skyddar skogslandskapet? Ja, det är Hans Åfeldts erfarenhet, dokumenterad i flera tjocka pärmar. Han hoppas att DN skall berätta vad han funnit, så att inte andra gör om hans misstag. Som var att tro att vi har något som helst rättsligt skydd för skogen för människornas skull.

Man kan numera inte handla mjölk (eller ens torka sig i arselet) utan att bli försäkrad om skogsindustrins miljöansvar. Skogen av vilken den här servetten-toarullen-brevpapperet gjordes har brukats och avverkats under hänsyn till människa och natur, intygar Svanen eller FSC-märket på förpackningen. Också produkterna från Bergvik Skog och Stora Enso bär dessa tröstande symboler.

På hyggets tredje dag stod några praktfulla träd närmast husen kvar. Bland dem en väldig gran, 270 centimeter i omkrets, troligen ett av Storfors äldsta vittnen. Då har bolaget ändrat sig i sista stund? Nej, inte alls, trädet är bara för mäktigt för skördaren, måste tas ned för hand, upplyser maskinisten. Jag förstår, så här grovt virke är förstås extra begärligt? ”Nej, den här vill inget sågverk ta. Den står så nära huset att den är säkert full med spik efter fågelholkar.” Så vad blir det av den? ”Massa, papper eller kanske blöjor.”

Fortsättning följer.

Maciej Zaremba”

DN 1 maj 2012:

“Lagen är en rökridå”

“När skog ska huggas upphör Miljöbalken att gälla, liksom några av rättssamhällets principer. Inga beslut behöver fattas – och de som fattas kan inte överklagas. Maciej Zaremba följer en människas kamp mot skogsbyråkratins eget moment 22.”

“Den turist från Hamburg som lockats till Norrland med löften om att få paddla i ”orörd natur” gör bäst i att medtaga en potta i kanoten. Ty tvingas han i land kan han upptäcka att den skog som kantar älven är fem meter djup. Bortom kulissen ligger ett slagfält. Stubbar, trädstumpar, vattenfyllda hjulspår, kanhända ett bortglömt oljefat. Också en sevärdhet förvisso. Sådana platser finns inte vid tyska vattendrag.
Ett sätt att slippa bli besviken är att studera satellitbilderna inför resan. Men de är inte alltid aktuella. Den skog i Bergslagen som från rymden ser ut att inrama campingplatsen Badsta vid sjön Mögen i Storfors finns till exempel inte längre.

De gjorde allt de kunde, Hans Åfeldt och hans grannar, utom att ställa sig i vägen för skogsmaskinerna. In i det sista ville de inte tro att det var lagligt att hugga ned trollskogen intill samhället, ända fram till deras hus och Inlandsbanans hållplats.

Det första de slog upp var skogsvårdslagens paragraf 30 samt medföljande föreskrifter. Där stod det:

”Skyddszoner med träd och buskar ska lämnas kvar mot skogliga impediment, utmed hav, sjöar, vattendrag och öppen jordbruksmark samt vid bebyggelse i sådan utsträckning som behövs av hänsyn till växt- och djurlivet, kulturmiljön och landskapsbilden”, och vidare att ”hyggens storlek och form skall anpassas till natur- och kulturmiljön”, samt att ”skador på mark och vatten skall undvikas”.

Dessa få meningar är de enda som kan åberopas av den som vill vårda skogen som människans miljö: jägarens och filosofens, fågelskådarens och poetens, svampplockarens, målarens och flanörens skog. Skogen som barnens lekplats, utsikten från fönstret och som Sveriges turistiska potential. Somligt av detta kan också en ekonom värdera.

Troligen finns inte något annat stycke av så förtätad dignitet i lagboken. Följderna av hur det tolkas syns från satellit. Så lämpligen borde det heta ”Landskapslagen”.

Ingen vet bättre än Hans Åfeldt och hans grannar vad den betyder i praktiken. Så låt oss lära vad de lärt, i samma ordning som de själva. Välkommen till ”Orientering i Skogsriket” en snabbkurs i landskapsvård, sponsrad av Stora Enso, Bergvik Skog AB och Skogsstyrelsen. Hur får vi reda på att någon vill hugga ned skogen där vi bor? Åfeldt i Storfors råkar se en grönklädd man fästa färgband runt stammarna. Så rätt svar är: av en slump. Skogsägaren har ingen skyldighet att informera de berörda. Lärdom: Bor du granne med Bergvik Skog AB, skaffa vakthund.

Var skall medborgaren protestera? Varje avverkning större än en fotbollsplan måste anmälas till Skogsstyrelsen (SKS) . Där skall framgå om det finns något skyddsvärt i närheten: bebyggelse, vattendrag, tjädrar, gamla stigar. Hans Åfeldt begär att få en kopia av detta papper och blir genast på bättre humör. Där ser man, Bergvik Skog har inte kryssat i ruta E4:25: ”bebyggelse”, inte heller i E2:13, fast det går en vandringsled genom skogen. Bolaget har fått tillståndet på oriktig grund!

Dessvärre blir Hans Åfeldts glädje kort. Skogsstyrelsen meddelar att det inte spelar någon roll huruvida skogsbolaget underlåtit att kryssa i någon ruta. Ett givet tillstånd till kalhygge kan inte tas tillbaka.

Det där kan Hans Åfeldt aldrig tro på. Han är själv byråkrat (inom skolvärlden) och vet med sig att det beslut finns inte som ej kan överklagas. I synnerhet om det fattats på felaktiga grunder. Alltså klagar han hos förvaltningsrätten i Karlstad. Skogsstyrelsens tillstånd, menar Åfeldt, strider mot miljöbalken:

3 kap 6 par: Mark och vattenområden samt fysisk miljö i övrigt som har betydelse från allmän synpunkt på grund av dess naturvärden eller kulturvärden eller med hänsyn till friluftslivet skall så långt möjligt skyddas mot åtgärder som kan påtagligt skada natur- eller kulturmiljön. Behovet av grönområden i tätorter och i närheten av tätorter skall särskilt beaktas.”

Efter tre veckor får Åfeldt ett besked från förvaltningsrätten. Han säger till mig att han fick svindel när han läste papperet. Härmed är också läsaren varnad.

Domstolen i Karlstad avvisar Åfeldts klagan. Om jag får översätta till vanlig svenska: Sorry, medborgare, vi kan inget göra. Vi är bakbundna av två regler. Den första säger att miljöbalken upphör att gälla när skog skall huggas ned. Den andra säger att Skogsstyrelsens tillstånd för avverkning inte kan överklagas – eftersom de saknar underskrift.

Begripligt? Låt oss först åskådliggöra vad den första regeln innebär.

”Naturskyddsområde”, stod det på en skylt i Rödåborg, nära Baggböle, väster om Umeå. Unik miljö, kunde man läsa. Inte en kvist får vandraren bryta. Plockar man en blåsippa får man böter. Den 20 maj 2010 ser byborna hur en skogsmaskin kör omkull skylten och börjar tugga i sig sipporna och skogen. De larmar myndigheterna förstås. Miljöbrott å färde!

Men det blir inga blåljus. Folk i Rödåborg får höra att skogsägaren har rätten på sin sida. Naturvårdsverket, som satt upp skylten, upplyser en häpen allmänhet om att naturhänsyn gäller bara för människor, inte för skogsmaskiner. Bokstavligen: går någon civilist efter skördaren

och plockar en blåsippa som hjulen missat, begår han brott.

Hans Åfeldt fick som sagt yrsel. Nu hoppas han att DN skall belysa absurditeterna i detalj, för han blir inte trodd när han berättar. Inte undra på. Lagkonstruktionen är så lömsk att det faktiskt är omöjligt för en medborgare att fatta vad som gäller. Själv fick jag ta hjälp av en erfaren miljödomare.

Vill någon byta ut ett fönster på en sjöbod kan saken hamna i miljödomstolen. Som kan förbjuda de nya gluggarna. De kanske stör ”helhetsintrycket av landskapsbilden”. Men vill någon hugga ned alla träden vid samma strand, har domstolen ingen talan.

Gäller miljöbalken inte skogen? Jo, det gör den. Varken turisten eller den som äger marken får skräpa ned, köra sönder bäckar eller förstöra något fridlyst. Då blir det miljöbrott, böter, kanske fängelse. Men det finns ett undantag. I samma ögonblick som Skogsstyrelsen mottagit ett brev från markägaren ”jag tänker avverka denna skog” händer något egendomligt. Miljöbalken upphör att gälla för hans del. Den gäller fortfarande alla andra – men inte den som hugger skog. För honom gäller skogsvårdslagen. Och då blir, som vi skall se, nästan vad som helst tillåtet.

Denna manöver är omöjlig för medborgaren att upptäcka. Dess enda spår i lagboken är ett tomrum: att det i skogsvårdslagen inte står att miljöhänsyn gäller också för skogsbruket. Tomrummets följder i landskapet är desto synligare. I siffror: vart tredje kalhygge vore åtalbart om de regler som gäller för Hans Åfeldt också gällde för Bergvik Skog.

Vad är det för logik som gör skogsägarna till ett frälse? ”Det finns ingen logik”, säger Peggy Lerman, en gång miljödomare och författare till ”Landskap i svensk rätt”. Värre än så, det finns inte heller någon ursäkt eller ens förklaring. Visst är det stötande för rättskänslan. Hon förstår att folk går i taket när de upptäcker hur det ligger till. ”Man måste ha mycket starka skäl för att göra ett avsteg från principen om att alla är lika inför lagen. Men riksdagen har inte redovisat några som helst motiv för varför skogsbruket skall vara undantaget från miljöansvar.”

Peggy Lerman vill uppmuntra DN att gå till botten med skogslagarna. Då blir det kanske en förändring. Hon tror inte att ens riksdagsmännen är medvetna om vilket moras de ställt till med.

När nu miljölagen flytt fältet, varför kunde Hans Åfeldt inte heller överklaga tillståndet till avverkning enligt skogsvårdslagen? ”Skyddszoner med träd och buskar skall lämnas …”

Kanske därför att Skogsstyrelsen inte är som andra myndigheter. Exempelvis har man sett till att bara ett tillstånd på 10 000 skall kunna överklagas. Hur det gick till? Låt mig ta trafiken som exempel.

Antag att vi avskaffar parkeringsskyltarna. I stället gäller allmän regel: Fordon skall parkeras hänsynsfullt. Innan bilisten ger sig av måste han dock sms:a trafikkontoret om sin avsikt. ”Hej, jag skall på semester nästa vecka, tänker lämna bilen vid Centralen. Gul Volvo. Reg nr ... Hej då.” Nu gäller det för trafikkontoret att före måndagen få i väg ett brev med enskilt stoppförbud för denna kärra på just den platsen. Hinner man inte eller ids man inte, går bilisten fri.

Jag raljerar inte. Det var en hög tjänsteman på Skogsstyrelsen som drog den parallellen. Han verkade inte riktigt glad i lagen. Som alltså säger (paragraf 14) att skogsägaren skall anmäla sina avverkningsplaner. Om styrelsen inom sex veckor inte meddelar vad som gäller för just den skogen (träden mot älven och samhället skall du spara, du må icke köra sönder stigen, ge fan i jätteaspen) är skogsägaren fri att göra som han vill. Ingen kan klandra honom efteråt.

Man kan uttrycka det rakare: lagen behöver följas endast då Skogsstyrelsen på en direkt fråga ”gäller miljöhänsyn också mig och i så fall hur?” skriftligen och detaljerat intygar att så är fallet. Avsaknad av

svar gäller för ”gör som ni behagar”.

Hur ofta händer det? För jämförelsens skull: År 2010 hanterade kommunala myndigheter cirka 14.000 ansökningar om bygglov. Jag gissar att rätt många av de sökande fick någon anmärkning att rätta sig efter. Under samma år inkom cirka 67.000 anmälningar om avverkning till Skogsstyrelsen. Åtta av dem, kring 0,1 promille, villkorades av myndigheten med krav på hänsyn till människa eller landskap. Vilket ändå var ett framsteg. År 2006 var siffran noll. Det året kunde ingen skogsägare bryta mot lagen, hur han än bar sig åt.

Det tog Hans Åfeldt och grannarna två månader att inse att lagen som de åberopade var en rökridå. Chansen för att Skogsstyrelsen skulle kräva några som helst hänsyn av skogsägaren var en på 10.000. Vilket betyder att skogsägarna per automatik får fria händer. Bokstavligen. ”Detta är ett automatiskt svar från SKS:s tjänst eAvverka. Vi har 2011–07–18 mottagit er anmälan”, hälsade myndigheten till Stora Enso/Bergvik Skog. Och då ingen verklig eller elektronisk tjänsteman hördes av på sex veckor, var det beviljat.

Inte bara beviljat – också bortom överklagan. Det är det mest fantastiska med Skogsstyrelsens beslut. De både finns och inte finns. De finns på riktigt för skogsägaren: han får frisedel att avverka. Men vill någon överklaga, finns de inte. Vi har inte undertecknat något, påpekar styrelsen, det finns inget beslut, bara ett kvitto från automaten, därefter tystnad i sex veckor. Tystnad kan inte överklagas.

Låt oss inse vad det innebär. Om hela Skogsstyrelsen lade sig sjuk under ett år, men lät datorerna vara på, skulle samtliga hyggen få godkänt för visad hänsyn till människa och landskap. Och bortom överklagan.

När rätten svikit får man ta till opinionen. Åfeldt och grannarna mobiliserar jägarna, pensionärerna, hembygdsföreningen, företagare med flera för ”Intresseföreningen Storfors Badsta friluftsområde”. Man bönar hos länsstyrelsen om ett naturreservat. Det har länsstyrelsen rätt att ordna, mot ersättning till skogsbolaget. Men staten svarar att skogsplätten är för fattig på biologisk mångfald och dessutom väldigt liten

… Hjälp, det är just för att den är liten, omgiven av kalhyggen och virkesåkrar, som man vill ha den kvar!

Återstår att med mössan i hand be skogsägaren om förbarmande. Bergvik Skog AB är arvtagare till Billerud och Korsnäs, till Uddeholm, längre tillbaka till greve Löwenhielm (den dummaste karlen i Värmland, enligt Tegnér, men det hör verkligen inte hit) och ännu längre bort till drottning Kerstin och hertig Karl. Sådan är brukshistorien. Folk i Storfors har aldrig varit annat än hyresgäster i sitt land. Det är knappt som kommunen äger sina gator.

Kunde bolaget tänka sig att bara ta vartannat träd? Eller rent av tre av fyra? Bevara vandringsleden och utsikten från husen? Vad som helst, bara inte ett kalhygge ... Man får till svar att Bergvik Skog är ett miljömedvetet företag. De skickar nya brev. Och till slut, när skogsmaskinerna redan är på väg, nedlåter sig Stora Enso (som förvaltar Bergviks skogar) att träffa de berörda.

Av protokollet från detta ”samråd”, författat av bolaget, framgår inte att de boende bad att få åtminstone en skogsremsa utmed husen sparad. Men man fick veta att bolaget erbjöd sig att också fälla träd på deras tomter, utan extra kostnad! En vecka senare söker jag upp vd:n för Bergvik skog. Elisabet Salander Björklund är inte bara detta. Hon är till hälften regeringens talesman, utnämnd till ”skogsambassadör” av minister Eskil Erlandsson för att ”sprida kunskap om skogens betydelse ur ett ekologiskt, socialt och ekonomiskt perspektiv”.

Tre veckor tidigare hade hon brevledes försäkrat folket i Storfors att ”såväl sociala som miljömässiga hänsyn kommer att tas”.

Nu vill reportern veta vad det betyder i praktiken. ”Vi bedriver ett hållbart skogsbruk … tar alltid sociala och miljöhänsyn …” Ja, men konkret? ”Självklart tar vi hänsyn till bebyggelse …” Bra, men hur? ”Inte avverkar vi mot tomtgräns …” Fint, men hur nära då? Fem meter? Femtio? ”Närmare femtio än fem”, blir direktörens svar. Och samma dag, borta i Storfors, faller träden en meter från tomtgränserna och sju meter från husen.

Jag har försökt räkna ut vad det skulle kosta Bergvik Skog att lämna en kuliss längs husen och inlandsbanan så att turisterna kunde tro att det var som i broschyrerna. Jag får det till ett par hektar av de 1.900.000 som Bergvik äger. Hundra tusen kronor för ett bolag som år 2010 tjänade 1,3 miljarder efter skatt.

Kapitalismen är ett bra system så länge som demokratin sätter gränser för fräckheten. I Storfors är fräckheten monumental. Bergvik Skog är nämligen inget vanligt företag. Liksom merparten av skogsbolagen gäldar det i historisk skuld till folk i bygden. Det var ju inte alltid med ärliga medel som Bergviks föregångare kommit över sina skogar. Baggböleri, remember? Man tycker att det borde leda till en smula ödmjukhet, kanske ansvar. I stället kräver arvtagarna till skogsbaronerna att värmlänningen skall subventionera deras bokslut med vad som återstår av skogens fägring.

Snyltare är ett starkt ord, som skall användas med urskiljning. Så avgör själv. Bergvik äger och exploaterar det mesta av skogarna i kommunen. Men bolagets tillskott till lokalekonomin ligger nära noll, om det inte skrivs med röda siffror. Det går att räkna ut vad kalhyggena gör med värdet på fastigheterna och med turistbranschen. Svårare är det att se deras bidrag till bygdens välfärd. Numera försörjer Storforsgrillen och de andra turistattraktionerna flera än vad skogsbolagen gör. Jag trodde först att Åfeldt och hans grannar råkat ut för osedvanlig arrogans. Jag hade fel. Det framgår av statistiken att skogsbruket blir allt brutalare. För tjugo år sedan var det ett hygge av fem som inte levde upp till lagens krav. Nu är det nästan ett av tre. Och för en gångs skull behöver man inte spekulera i orsakerna. Orsaken är Skogsstyrelsen själv.

Jag antar att om polisen upphörde att bötfälla fortkörare skulle det märkas i olycksstatistiken. Skogsstyrelsen har under arton år inte anmält någon enda skogsägare till åtal för brott mot paragraf 30 skogsvårdslagen. De mest frustrerade över detta hittar jag hos myndigheten själv.

Här går en medborgare på utflykt i skogen. Han ser hyggen som naggar på naturreservat, sönderkörda bäckar, dieselpölar, bortglömda oljefat. Han tar bilder och skickar till Skogsstyrelsen i Blekinge. Och får ett svar. Ett långt och personligt brev för att komma från en myndighet. Förklarande, närmast urskuldande. Den höge tjänstemannen håller med om att det är ”hiskeliga” bilder. Tro inte för guds skull att vi vill tolerera sådant. Men tyvärr … så följer ett resonemang vars andemening lyder: Vi är förhindrade att göra det vi borde.

”Jag får sparken om mitt namn kommer ut”, säger en mellanchef på Skogsstyrelsen. ”Vi är många här som är djupt frustrerade, men det anses illojalt att tala ut.” Han säger att varje gång skogskonsulenterna försöker skärpa sin tillsyn kommer order från departementet att låta bli. ”Vi får lov att putsa på föreskrifterna då och då, hitta på nya rubriker och tjusigare formuleringar. Men våra order går ut på att hänsyn till människa och miljö inte får kosta skogsbolagen någonting. Framför allt får vi inte ändra den egendomliga konstruktionen som inte finns någon annanstans – att lagen gäller bara vid de sällsynta tillfällen då myndigheten utfärdat ett konkret förbud. Och då kan ju denna lag inte få någon verkan. Den blir rent symbolisk.”

Tar verkligen Skogsstyrelsen sådana order från departementet? Det kan ju inte vara grundlagsenligt. Min källa svarar att det bara är på

papper som Skogsstyrelsen är ett självständigt ämbetsverk. ”Vi är lydmyndighet under departementet. Ytterst är det minister Eskil Erlandsson som dirigerar.”

När svensken ropar på en Ombudsman är det ett säkert tecken på att förtroendet är i botten. I januari skriver folket i Storfors till ministrar och till regeringschefen. De litar inte på Skogsstyrelsen längre, inte på lagarna, de vill ha en SO, skogsombudsman. De försäkrar om sin lojalitet mot massaindustrin och exporten. Men de vill inte tro att man för den sakens skull måste vandalisera de sista tätortsnära skogar som påminner om natur. Tycker regeringen att det är rimligt?

Det kommer inga svar. Då gör sig reportern till ombud. När jag fått tid hos landsbygdsministern Eskil Erlandsson finns inte skogen längre. Alltså radar jag upp bilderna från kalhygget och ställer en rak fråga: Är det rimligt?

”Jag föreställer mig att någon äger marken”, svarar Erlandsson. ”Av äganderätten följer förfoganderätten.”

Så det är acceptabelt att hugga till husknuten?

”Ja. Finns det inga särskilda natur- eller kulturvärden gäller skogsägarens rätt att bruka skogen.”

Men det betyder, säger jag, att paragraf 30 skogsvårdslagen är tomma ord. Skogsägaren kan på sin höjd ”samråda” med berörda, och sedan göra som han vill?

Ja, så är det. Och det tycker Eskil Erlandsson är en rimlig och rättssäker ordning: ”Äganderätten är skyddad i grundlagen.”

År 2006 föreslog utredningen ”Mervärdeskog” att Sverige skulle följa grannländernas exempel och bötfälla skogsägare som bryter mot hänsynsparagrafen, eftersom brotten var så många. Eskil Erlandsson avvisade förslaget den gången. Det skulle äventyra äganderätten, sade han i riksdagen.

Nu säger han att det är omöjligt att ha strikta regler för skogsbruket. ”Skogen är inget formulär, det skiljer så oerhört mellan olika habitat.” Det skulle inte bli rättssäkert för skogsägaren.

Han vet säkert att i motsats till Sverige har de flesta länder i Europa tydliga regler till skydd för landskapet. I Lettland kommer ingen skogsmaskin nära ett vattendrag, i Tyskland och i Polen skulle ett hygge som det i Storfors vara kriminellt. Tydligen är det bara Sverige som funnit det omöjligt med bindande regler?

”Ja vi har gjort det, och på det stora hela tycker jag vår modell – ’Frihet under ansvar’ – fungerar bra.”

Det tycker inte de i Storfors, säger jag. Vad vill han svara dem? ”Jag säger att med äganderätten följer förfoganderätten …”

Med de boendes äganderätt då? Påverkas inte den?

Eskil Erlandsson förstår inte vad jag menar. ”Villaägaren har ju tomten kvar.”

Maciej Zaremba “

DN 6 maj 2012:

“Motorsågsmassakern. Det finns alternativ, men lagen kräver kalhyggen”

“**En jordbrukare som vill hålla landskapet vackert får bidrag. En skogsbrukare som vill detsamma hotas av straff. I den tredje delen av Maciej Zarembas reportageserie rannsakas den svenska kalhyggespolitiken.”**

“Det var inte lätt att hitta till brottsplatsen. Mellan Lycksele och Vilhelmina hade snön täckt över vägskyltarna. Var det Vinliden eller Öravan som försvann i backspegeln?

Men nu står jag äntligen vid Stöttingfjället. Så när som på en tjäder som flaxat upp är det helt stilla. Också brottsbevisen har tagit paus. De står snötyngda och inväntar våren: Granar i skiftande ålder, björkar, tallar.

”De hade varit här och fotograferat i smyg”, berättar Harald Holmberg, ”sedan kontaktade de polisen. Själv fick jag inget veta.”

Paparazzier var utsända av Skogsstyrelsen. I september 2010 åtalades Harald Holmberg för ”förberedelse till miljöbrott”. Sånt kan ge böter eller fängelse. Det var granarna och tallarna som var beviset. Att de stod kvar, vill säga.

Enligt åklagaren borde det vara ett kalhygge på platsen. Harald Holmberg fick inte gallra ut de mogna träden ur sin skog och låta resten stå. Tar han bara vart tredje, begår han brott.

Nej, denne åklagare har inte löpt amok. Han läste lagen rätt. Vi pulsar tillbaka i snöyran, Holmberg med långa steg, er reporter småspringande bredvid. Holmberg säger att han gärna går i burken för skogens skull. Men aldrig att han lyder denna lag.

Jag studerar hans försvarsinlaga. Den är på 150 sidor, full med diagram, tekniska termer och referenser. Det är en omskakande lektyr. Jag trodde i min oskuld att näriga skogsägare är upphovet till kalhyggen. Jag trodde att Skogsstyrelsen, den enda myndighet med rätt att vårda skogslandskapet, motarbetade skövlingarna bäst den kunde. Det är styrelsen ålagd att göra. Men här visar Holmberg, med bistånd av fem skogsprofessorer, att styrelsen gör motsatsen. Man tolkar paragraferna så att de tvingar fram kalhyggen! Varför gör man det?

Låt oss först se hur det går till: Paragraferna 5 och 10 skogsvårdslagen säger följande:

”Ny skog skall anläggas ... om markens virkesproducerande förmåga efter avverkning ... inte tas till vara på ett godtagbart sätt.” Varmed menas: ”när beståndets virkesförråd gått ned till under hälften av det förråd som normalt bör finnas”. Vad som normalt bör finnas framgår av ett diagram som bifogas lagen.

Inte helt glasklart, är jag rädd. Men jag lovar, det är värt besväret att reda ut vad det betyder. Det lär inte finnas många lagar med lika vittgående och märkliga konsekvenser. Jag känner folk som sökt psykiatrisk hjälp på grund av dessa paragrafer.

En liknelse kan vara på sin plats.

Låt oss säga att vi har en bondgård med tusen grisar. Några stora, andra små. Precis som det är med träd i skogen. Nu kommer det mobila slakteriet till vår gård. När vi ändå färdats ända hit, säger slaktarna, är det bäst att vi avlivar allt som grymtar. Det blir billigast för er, ty våra maskiner är väldigt dyra. Sen får ni börja på ny kula med nya kultingar.

Vi säger förstås nej till det anbudet. Vi vill behålla den raska galten Torsten och suggan Gumman. Vi vill inte bli av med de nyfödda, (ungträden) särskilt som slaktarna ger så uselt pris. De duger bara till kattmatt, påstår de (flis). Men så fiskar de upp en ukas från Kungliga

köttmaximeringsmyndigheten. Där står det (eller paragraf 5 och 10 skogsvårdslagen) att om grisbeståndet inte håller optimal viktökning (som är minst hälften av det högsta tänkbara) så skall det slaktas till sista tryne. Och det säger sig ju självt, säger slaktarmaskinisten, att tusen smågrisar tjocknar snabbare än fem hundra i olika ålder. Så om du inte gör som vi säger bryter du mot lagen.

Detta är, aningen förenklat, innebörden i skogsvårdslagens paragrafer. En utglesad blandskog med ungt och gammalt om vartannat, en sådan som svampplockaren och fåglarna trivs i, påstås inte öka i volym i önskvärd takt. Skall därför huggas ned och ersättas med en virkesåker.

Vilket betyder att det faktiskt är näst intill omöjligt för skogsbönderna att bruka skogen med omsorg om landskapet. Vill de ha inkomst av den är det kalhygget som gäller. Ja, just så bisarrt är det. En jordbrukare som vill ta ansvar för kulturlandskapet får bidrag från staten. Men om en skogsägare gör det hotas han av straff.

Jag hoppas att de som skapat denna regel inte förstod vilken social draksådd den är. Men helt säker är jag inte.

Djävulen själv hade inte hittat på ett bättre sätt att hetsa människor mot varandra. Här har vi goda grannar, den ene äger skogen som för den andre är en plats för jakt eller andakt. Eller bådadera. Men skall den ene få utkomst av sina träd, får han inte ta ett och annat. Han tvingas bli vandalen som ödelägger den andres lustgård. Och dennes enda sätt att hindra skövlingen är att med hjälp av staten beröva grannen rätten att förfoga över sin egendom. Ett reservat.

Harald Holmberg blev svårt besviken när åklagaren, efter att ha läst hans försvarsinlaga, plötsligt backade från åtalet. Holmberg hade bespetsat sig på denna rättegång. Det var han långtifrån ensam om. Det svenska språkets genius och olycka är lättheten att bilda nya ord. Somliga påhitt borde pliktas med landsförvisning, som ”hemmahosare” och ”föryngringsyta”. Andra förstår man inte hur man kunnat leva utan. Som poeten Elisabet Hermodssons ”synvända”, uppfunnet 1975. Varför blev denna rättegång inte av? Därför att den hotade att göra en synvända av historiska dimensioner. Åtskilligt skulle framstå i ett annat ljus. Låt mig därför spela upp den virtuellt, så att det framgår vad vi gick miste om.

Redan när ridån går upp är det något som inte stämmer. I decennier har vi fått lära oss att det mest är tillresta fältbiologer och överspänd stadsungdom som ställer sig i vägen för skogsmaskinerna. Lokalbefolkningen, däremot, inser det välfärdsbringande med kalhyggen.

Men här står en fåmäld norrlänning på tusen hektar skog, gammal flottare och storjägare (tänk er en mognad Peter Stormare i rollen) och med en släkthistoria som av Vilhelm Moberg. Anfadern Anders Jakobsson Utterman, befordrad till korpral efter pommerska kriget, röjde mark i Norrbäck, hans son Per Anders blev år 1799 den förste att döpas i Lycksele kyrka. Haralds far Waldemar, timmerköraren, for till Amerika 1909, men återvände 1917 för att rädda gården från konkurs. Harald själv har varit med och hjälpt till i skogen från den dag han lärt sig gå. Vilket är nästan sjuttio år sedan.

Vi har också fått lära oss att skogens vänner svärmar för det orörda. De ogillar snöskotrar och motorsågar. Naturen skall man se men inte röra. Men här står alltså en man som har skogen som sitt levebröd. Talar inte om det orörda utan om fädernearvet som han vill förvalta på sitt eget sätt.

Så var det en sak till, inte oväsentlig. Hur skall jag säga, utan att det låter fördomsfullt om Norrland. Holmberg har sagt i intervjuer att han inte kan leva utan fågelsång. Det är främst därför som han vägrar att kalhugga, för då tystnar musiken. Ett tungt vägande skäl, som dock många drar sig för att nämna... Man vill ju inte verka vek. Men när en karl med hundratalet älgar och en ilsken björn på jägarkontot talar så,

är det kanske lovligt?

Under denna rättegång som inte blev av skulle en häpen allmänhet få höra att det kalhygge Skogsstyrelsen ville tvinga Holmberg till skulle vara olagligt i Tyskland, Polen eller Schweiz. Ja, så konstigt har det blivit: Det som är under straffansvar påbjudet i ett land är förbjudet i ett annat.

Varför är det förbjudet? Därför att kalhyggen är både fula och olönsamma, svarar försvarets första vittne Lutz Fähser. Han är doktor i skogsekonomi i Lübeck, där man i trettio år brukat sina skogar på det sätt som Harald Holmberg vill göra. Man får lägre omkostnader och får ut mera värde om man med jämna mellanrum plockar ut de mogna träden, upplyser Fähser rätten och bifogar räkenskaperna för stadsskogarna i Lübeck.

Givetvis invänder här åklagaren att det som är sant i Lübeck inte behöver vara sant i Luleå. Skogsstyrelsens regler bygger på hur nordiska träd beter sig.

Det var den repliken som försvaret väntat på. Nu blir det kö till vittnesbåset. Först Erik Kullgren. Han äger 260 hektar i Jämtland och han är upprörd. Kullgren anser att Skogsstyrelsens rådgivning gynnar skogsbolagen på de privata ägarnas bekostnad. Sedan han slutade med kalhyggen och började plocka som de i Lübeck får han bättre betalt för varje kubikmeter. Och har skogen kvar. Men det var med knapp nöd som han undgick att bli åtalad, som denne Holmberg. Han undrar vems ärenden Skogsstyrelsen går egentligen. Inte är det Sveriges.

Nu blir det norska i rättssalen. Knut Johansson, förvaltare av Oslos kommunskogar, upplyser att i Oslomarka, stort som halva Gotland, gör man som denne Holmberg. Av hänsyn till folkhälsan, upplyser Johansson. Kalhygget är en brutal handling som sänder ångestvågor i samhället. När en skog som alltid funnits plötsligt är borta uppstår en känsla av att vad som helst kan försvinna nästa gång.

Mörkläggning av rättssalen, det skall bli bilder. En pelarsal i grönt vid Hjälpesten i Kville socken. Åttio år gamla tallar, en del yngre gran, björk, asp, sälg och hassel samt även norskoxel, en riktig raritet. Det här är skog efter avverkning, upplyser skogsmästaren Martin Jentzen. Här har man huggit vart sjätte träd. Under luckorna i kronverket spirar ungträden och även skogsägaren är nöjd. Landskapet bevarat, inkomsten säkrad.

Det sista är förstås det mest upprörande för skogsbönderna bland åhörarna. Hursa? Är inte kalhyggen det enda som ger klöver? Det verkar inte så. Ägaren har fått ut 135 000 kronor netto från en skogsplätt (som Hagaparken, sexton fotbollsplaner) som rent av har blivit vackrare på kuppen. Hade han följt statens anvisningar skulle han för samma inkomst behövt raka av fyra fotbollsplaner.

Skogsmästaren Martin Jentzen har ett förflutet på både Skogsstyrelsen och inom industrin. Nu hjälper hans ”Silvaskog” enskilda och kommuner att göra som i Lübeck. Jentzen framför många skäl att sluta med kalhyggen, inte minst historiska. Så har han till exempel mest gallrat ut granar där vid Hjälpesten. ”Jag har noterat detta”, säger åklagaren i mörk ton, ”ett slags diskriminering.” Jentzen tycker att ”återställare” är ett mer passande ord. På kalhyggena planteras oftast granar. De är redan för många i hans älskade Bohuslän, vars flora en gång dominerats av bok och ek.

”Ärade domstol” skulle Jentzen säga, ”häromåret ville en tysk handlare köpa rönnvirke av mig, då skandinavisk rönn är finast. Erbjöd 9 000 kronor per kubikmeter. Det är femton gånger priset på granvirke. Ärade domstol, jag kunde inte hitta rönn åt honom och alla ni som sitter här vet varför. På 70- talet var det skottpengar på lövträd. Ansågs för ’skräpskog’ av myndigheten. Jag minns talesättet från skogsutbildningen: ’Vad är det för konstiga träd med platta barr som ramlar av på vintern?’”

Vittnet Jentzen avslutar med ett ekonomiskt argument. ”Kalhyggespolitiken snedvrider marknaden. Den tvingar skogsägaren att sälja fel saker till fel köpare vid fel tillfälle.”

Vad menar han med detta?

Den som bevittnar en ”slutavverkning” blir nedstämd redan under ouvertyren. Innan maskinerna rullar in går någon före och rensar undan mindre träd. Somliga bara tonåringar, glatt spirande. Andra medelålders, men småväxta av att stå i skugga, redo att skjuta upp så fort någon åldring blåser ned. Nu blir de flis i bästa fall, eller mosas under hjulen. Det kallas underröjning.

Man måste klättra upp i skördarens hytt för att få meningen med detta förklarad. Ungträden står i vägen för förarens sikt! Och de kan skada maskinens dyra hydraulslangar. De finns inte med i planen, skulle inte vara här. Här skulle vara sjuttioårig skog. Men naturen, ack den naturen. Det går ju inte att trä kondomer på alla kottarna.

”Det är förstås en ren förlust för den som äger skogen att raka av allt som väntat på att få skjuta upp.” Det är Mars Hagner i vittnesbåset, professor emeritus i skogsföryngring. En gång i ungdomen lärde han själv ut kalhyggesbrukets evangelium ”och en del andra dumheter”. Men redan på 1970-talet började han tvivla. Skrev år 1984 till Olof Palme att det där med kalhyggena i fjällnära skog var mindre lyckat. Den nya skogen tog sig inte. ”Då blev jag kallad kommunist och samhällsomstörtare av skogsnäringen.” Nu skall han vittna i den centrala frågan. Skogsstyrelsen hävdar ju att plockhuggning äventyrar återväxten.

Mats Hagner visar upp diagram och tabeller på hur skog växer. Han säger att Skogsstyrelsens antaganden saknar grund i vetenskapen. Eller, för att tillgripa min jämförelse: Träd är inte grisar. Visst bökar de i jorden, men de diar solen.

Hur fort ett träd växer kan bero på många saker, men det helt avgörande är ljuset. Ett träd med stor krona lägger på hullet lika mycket som två träd med små. Så det spelar liten roll hur många stammar som står på en hektar. Det som betyder mest är hur mycket av bladverket som vidrör ljuset. Alltså ger en naturlig olikåldrig skog, där man tar bort stora träd så att de mindre får mera ljus, lika mycket virke som Skogsstyrelsens monokulturer.

”Kontinuerligt skogsbruk”, som det heter, eller ”naturkulturmetoden” gör det förstås något dyrare att avverka och kräver en del tankemöda. Maskinisten får åka slalom efter utvalda träd. Men det tar skogsägaren igen med råge. Han får betalt för grövre stock, behåller ungträden (smågrisarna, remember?), slipper utgifter för ”underröjning” och nyplantering. Skogen fortsätter att så sig själv. Och den finns kvar som skog, vilket också kan värderas.

Jag läser professor Hagners inlaga till rätten. Den svenska politiken att behandla skogen som en potatisåker är ur fas med tiden, hävdar en rad forskare. Den skapar orättvisa, eftersom enskilda skogsägare tvingas sälja till underpris, 20 procent billigare än vad utländsk massaindustri får betala, demonstrerar Peter Lohmander, professor i skogsekonomi i Umeå. Den är knappast gynnsam för klimatet, visar Anders Lindroth, professor i naturgeografi. Ett kalhygge släpper ut mer koldioxid än det binder, så det tar 30–40 år innan balansen återställts.

Och så det mest förbluffande: professorerna Sune Linder och Jan-Erik Hällgren upplyser att Skogsstyrelsens föreskrifter inte ens tjänar sitt eget ändamål. Vill man maximera produktionen är det fel väg att stuva så många likadana träd som möjligt på en hektar.

Jag plöjer tidskrifter, ringer runt till forskare och skogsägare. Professorn i virkeslära Thomas Thörnqvist skriver att kalhyggespolitiken är en ekonomisk fälla. Den signalerar: ”Virkeskvaliteten har ingen betydelse, producera volym för att maximera din vinst.” Thörnqvist ser

dystert på framtiden. Snart finns inget kvalitetstimmer i skogarna, vilket lär straffa svensk ekonomi ”på ett sätt som ingen i dag kan föreställa sig”.

”Vanvett” säger Runar Brännlund om kalhyggestvånget. Han är professor i nationalekonomi med inriktning på naturresurser. ”Jag stöder han Holmberg i Lycksele fullt ut. Han vet bättre än Skogsstyrelsen vad som är bäst. Kanske är hans skog mest värdefull som spelplats för tjäder.”

”Hur kan en myndighet inbilla sig att man vet vad som blir värdefullt om sjuttio år? Vad för slags skogar, till exempel? Men Skogsstyrelsen beter sig som om man visste.” Brännlund räknar upp exempel på ”förödande regleringar”: För trettio år sedan utrotades nästan björken, nu ropar industrin efter björk och vi får importera. Han brukar jaga älg vid Blaikenfjället. ”Där tog man upp enorma kalhyggen på 70-talet och planterade en enda sort på platsen. Contorta-tallen var framtiden … Det går inte att vistas där, det är förfärligt, rena djungeln av träd som är så krokiga och vinda att de bara duger till att elda upp.” Monokulturerna … Fördelen med virtuella rättegångar är att också väsen får lov att vittna.

Tyskar döpte den till Erwin. Svenska meteorologer förstod bättre, kallade henne Gudrun, ”den som känner gudarnas hemligheter”. De mindes kanske att var gång människan får hybris kommer ett kvinnligt väsen och ger henne en fruktansvärd klatsch på stjärten. I januari 2005 mejade Gudrun ned 75 miljoner kubikmeter skog, ett hel års avverkning. I pengar räknat var det den största svenska katastrofen i mannaminne. Femton miljarder kronor gick upp i blåsten på en natt.

När domstolen frågar Gudrun varför hon föredrog monokulturerna framför naturskogen svarar hon att det behöver man inte vara en orkan för att begripa. Granåkrarna är som gjorda för kullblåsning. Jämnhöga och täta barrsegel, med greppvänliga skogsbrynen mot kalhyggena. Och om inte detta räckte finns där också breda vindportar efter skogsmaskinerna. Mums …

Detta har också forskningen konstaterat. Låt oss notera detta märkliga samband. Virkesåkrarna som Skogsstyrelsen beordrat fram blev en katastrof för enskilda skogsägare. Somliga har förlorat allt de ägde. Men för massaindustrin blev de rena skördefesten. I ett par år framöver fick man råvaran till vrakpris, 30 procent billigare.

När vi nu låtit en orkan lämna expertutlåtande om svenskt skogspolitik kan vi lika gärna släppa fram andra krafter. Marknaden är en sådan. I Holmbergs fall representeras den av fem tusen tyska konsumenter. Inte så många, kan man tycka, men röststarka. Tyskland råkar vara Sveriges främsta köpare av skogsprodukter.

Dessa medborgare har sett på tv hur Svenska Cellulosaaktiebolaget (SCA) och Stora Enso kalhugger norrländska naturskogar. De trodde inte att något sådant kunde ske i ett civiliserat land. Så nu vill de inte köpa svenskt papper längre, meddelar de i ett brev till SCA i Sundsvall.

Jag tror att efter detta vittnesmål begär försvaret ordet. Det är inte Harald Holmberg som skall rannsakas här, utan de som anmält honom! Hans klient är inte bara utan skuld, han är ett föredöme. Det är han Holmberg som tar ansvar för välfärden och exporten. Men vete fan om det kan sägas om åklagarsidan, som påstår sig företräda allmänintresset. Till stöd för detta kallar nu försvaret sitt elfte och tyngsta vittne, Staten själv.

Staten företräds av Tillväxtverket. Myndigheten har till uppgift att underlätta för företagande, särskilt i glesbygden. Verket har bara funnits i tre år, så det kan inte uteslutas att det är ungt till sinnet: förstår att framföra sitt budskap så att det slår sig fram i mediebruset. Alltså meddelar Tillväxtverket att det på hösten 2009 hördes en torr knall i statistiken.

Det var två kurvor som korsades, för första gången. Den på väg ned visade hur mycket vi gör av med när vi semestrar i varmare trakter. Den på väg upp var intäkterna från främlingar som kommer hit för Sveriges svala skönhets skull. Otroligt men sant: Sverige är numera ett turistland, som Italien. Turismen är en basnäring. För att vi skall inse vad det innebär upplyser Tillväxtverket att numera försörjer turistbranschen fler svenskar än följande företag tillsammans: Volvo, Ericsson, Peab, Scania, Sandvik, Saab, Skanska, ABB, Vattenfall, Telia Sonera, Astra Zeneca, Mölnlycke, Bravida och SCA. Vilka är Sveriges fjorton största företag, i sysselsättning räknat.

Man kan ta ned denna nyhet till en konkret nivå. År 1999 levde 125 personer i Arjeplog av turism. Tio år senare var de 172, en ökning med 38 procent. Men när jag frågar kommunalrådet hur många som har sin inkomst av skogsbruket börjar hon räkna på fingrarna. Våra landskap och andra sevärdheter försörjer redan fler svenskar än hela skogs- och massaindustrin. Den senares andel av BNP sjunker stadigt, bruken är på flytt till Asien och Latinamerika. Turismens andel av BNP är redan högre och stiger snabbast av alla näringarna.

De är inte bara ungdomliga på Tillväxtverket. De har en känsla för historiska perspektiv. Det är särskilt ett diagram som man vill visa: den nya kartan över svensk export. När en utlänning tar in på vandrarhem i Handöl är det export, utländsk valuta. Det är numer enorma summor, 87 miljarder år 2010, nästan lika mycket som exporten av svenskt stål, järn och sågvirke tillsammans.

Sådant tar tid att smälta för en gammal industrination. Det är bara det att fjällguider, restauratörer, ägare till ekoturismföretag, kanotuthyrningar och hotell inte har den tiden. Inför deras ögon tillåts en industri på dekis att omvandla en oersättlig tillgång till tetrapak, Ikeahyllor och tamponger.

Det bor bara sju personer på ön Muonionalusta, mellan Pajala och Karesuando, och där talas lika många språk. Mest franska, tyska och italienska. Kaisu och Lars Malmströms företag Rajamaa, som erbjuder turism i arktisk svalka, har 3 000 övernattningar varje år. Fiske, långa skidturer, hundspann, paddling, norrsken. Fransmän betalat villigt 14 000 kronor (utöver resan) för en januarivecka i vildmarken. Hur länge till?

Inför varje säsong ger sig Malmström ut i tajgan för att inventera vilka rutter han måste lägga om. Där det i fjol fanns skog finns kanske bara öken och rivsår efter djävulsfingrar. Det är så de kallas, pirunkynsimät, de meterdjupa fårorna efter skogsplogen på kalhyggena. I den terrängen kommer varken människor eller djur att kunna ta sig fram på femtio år. ”Det här är ju Tjernobyl!”, utbrast en fransman som råkat hamna fel. En tysk undrade häpet om Sverige höll på med Abholzung (avskogning).

”Så vågar inget skogsbolag göra i södra Sverige, men häruppe, långt bort från politiker och medier, gör de som de vill”, säger Malmström.

”De” är statliga Sveaskog, styrelseordförande Göran Persson. Det blir svårare för varje år att lotsa gästerna runt kalhyggen. Ännu för något år sedan kunde Rajamaa erbjuda två mil på skidor i obruten skog, inte nu längre. Turistentreprenörerna Malmström hoppas på låga moln när flygplanet med deras gästar skall gå ned för landning. Då ser de inte landskapet från luften.

I fjol utsände paret Malmström ett nödrop. Sverige måste inse att skogsbruket förstör grunden för turismen! De inbjöd höga chefer på Skogsstyrelsen och Sveaskog, politiker och medier att se med egna ögon. Men nästan ingen kom. I höst skall de skicka en ny inbjudan. Och kommer Eskil Erlandsson skall han få höra hur Sveriges lag löd för hundra år sedan:

”Den rättsliga makt jordäganderätten innebure sträckte sig icke till ett ovillkorligt, endast av ägarens vilja begränsat herradöme över dess föremål. Begränsning i friheten att disponera över landets jord krävdes av hänsyn till allmänt väl; de särskilda fastigheterna bildade tillsammans det land, där folket skall leva sitt liv, och det kunde icke lämnas i den enskilde jord-ägarens skön att så förfara med sin jord att det helas väl äventyrades.”

När allt detta blivit sagt, plus en hel del annat (jag behöver inte nämna vad samer, ekologer och hackspettar anser om kalhyggen) uppstår nog en känsla av overklighet i rättssalen. Om nu kalhyggena är olönsamma för de 360.000 enskilda ägare och så vådliga för alla andra, varför fortsätter skövlingen av landskapet?

Frågan går till Harald Holmbergs allra sista vittne, en skogskonsulent i Jämtland. När en delegation från Skogsstyrelsen kom för att granska en tredskande skogsägare i Ulvsjötrakten, lösgjorde sig denne ämbetsman från gruppen, tog ägaren åt sidan. Och sade i låg ton att han personligen hade förståelse för hans idéer. Kontinuerligt skogsbruk är det rätta. Men som tjänsteman måste han hantera ärendet i enlighet med kalhyggespraxis. ”Hoppas att du förstår.”

Förstår läsaren? Är det någon som förstår? Eller är det hög tid att fråga vad Skogsstyrelsen är för slags myndighet? Jag kan bara gissa vad den jämtländske konsulenten skulle svara. Att vad Skogsstyrelsen än är, är den inte som andra styrelser.

När jag kör tillbaka till Umeå har det börjat töa. Snön rinner av vägskyltarna, nu ser man bättre var man är. ”Baggböle” står det plötsligt.

På tisdag: Vad menas med skogsmaffia?

Maciej Zaremba “

DN 8 maj2012:

“Skogens maffia. Så tog de makten över träden”

“I intervjuerna till -reportageserien ”Skogen vi ärvde” återkommer ständigt ett uttryck: ”skogsmaffian”. I dag visar Maciej Zaremba hur skogsnäringen med statens hjälp skövlar vår gemensamma resurs.”

“Jag har aldrig sett sådana ekar förr. Smäckra kolonner, den första grenen i höjd med hustaken på Kungsgatan, den sista högre än Katarinahissen. Här överlever ingenting som inte skjuter upp i höjd. Femtio meter höga granar och hekatomber av förspilld växtlust i deras skugga. Så ser en skog ut som ingen rört på fyra hundra år. Jag har rest i tiden. Äntligen får jag se det som medeltidens katedralbyggare såg.

Den anses vara Europas sista urskog, Bialowieza, vid Polens östra gräns. Självaste Jean-Jacques Rousseau var en gång på väg hit i sitt sökande efter det orörda, som han hoppades också var det ädla. Det var verkligen skada att han fick förhinder. Han borde ha fått se det som händer här.

Var sjunde år, ibland var åttonde, får denna urskog fnatt. Tusentals ton ollon täcker marken. Under vintern tiodubblas mängden sorkar, hasselmöss, ekorrar ... Då kommer katastrofen. För nu bär de utmattade träden knappt några ollon alls.

Så slår urskogens hjärta. En explosion av livsglädje som slutar i massaker och svältdöd. Vad nobelt hade Jean-Jacques Rousseau funnit här?

Den polska tidningen Gazeta Wyborcza har korrespondenter i sex huvudstäder och en här i urskogen. Adam Wajrak, (utnämnd av tid-

skriften Time till ”European hero” för sitt försvar av urskogarna) är ekolog och en berättare av Guds nåde. Hans skildringar av granborrens kärleksliv lär ha en lika stor publik som kändisreportagen. Nu skall han leda mig till själva hjärtat av urskogen, dit bara forskare får tillträde.

Det känns högtidligt. Vi smyger på en familj visenter tills vi får en lång blick av tjuren. Sedan skidar vi i vargspår och Wajrak undrar om jag har något emot att han ylar. Vargar är nyfikna, så det finns en chans att de vänder för att kolla vad det är för idiot som låtsas låta som en varg. Hans bästa bilder har kommit till på detta sätt. Nähä, kanske en annan gång. Visste jag förresten att det är vargen som är lövskogens bäste vän?

Länge har forskarna undrat varför det saknas en generation lövträd i denna urskog. Här finns urgamla ekar, men nästan ingen som är hundraårig. Först nyligen fann man förklaringen, berättar Adam Wajrak. Vid slutet av 1800-talet var vargen helt utrotad. Sambandet? Där det finns varg tillbringar rådjuren det mesta av sin tid med att vädra fara. De blir så stressade att de inte hinner tugga i sig alla lövskott.

Under återstoden av denna dag kan jag inte se en ek utan att tänka på all rådjursångest den har att tacka för sitt majestät. Bisarra tankar ...Men det är skogen själv som är vållande till min stämning. Ogenomträngliig av fallna träd, full med påminnelser om att de flesta liv är dömda på förhand. Magnifik, men på ett kusligt sätt. Inte ens Rousseau skulle lyckas finna någon harmoni i detta kaos. Om det vore min skog skulle jag städa här. Man vill inte få dödstankar redan på morgonpromenaden.

Jag reste hit för en lektion i skogskunskap, och jag lämnar Bialowieza med en kulturinsikt. Vad vår skogslängtan än står efter, inte är det det ursprungliga. De skogar som människan finner sköna är sådana som hon själv skulpterat: naggade av jordbruket, plockade på spisveden, brända av finnarna, betade av tamboskapen, skyddade av folktron och av fogdens svärd. Därför är det som nu händer med Sveriges landskap så dramatiskt.

Skogsexperter som hävdar att det är omöjligt att tala om landskapets skönhet borde studera telefonkatalogen. Tusentals Björklund, några hundra Tallgren, endast en Granbarr. (Vilken som för att understryka det aparta i sitt namn kallar sig Tallekotte i förnamn.)

Folk visste vad de gjorde när de tog sig namn. Man kunde säga att de lydde sin natur. Människan är nog inte skapt för att leva instängd i granskog som loppan i en päls. Liknelsen stod att läsa i Östersunds-Posten häromåret. Också rubriken vittnade om desperation: ”Är det vårt öde att drunkna i granplantager?”

Liknande nödrop har nu hörts i sextio år. På 60-talet skrev skogsprofessor Lars-Gunnar Rommel att Sverige höll på att bli ”ett främmande land för svenska sinnen”. För att förtydliga bifogade han Edward Berghs klassiska ”Sommarlandskap” där lövträden målats över med gran och tall i täta rader.

Femtio år senare ser det mesta av landskapet ut som på Rommels fantombild. Och mycket riktigt, svenska sinnen vill inte finna sig till rätta. Man kunde lätt fylla en antologi med klagan över barrigheten. ”Spikmatta” (Ehrensvärd), ”likvaka” (Vennberg). Till och med Harry Martinson, som ridderligt tog granen i försvar, kunde få återfall. Han kunde se björken i ansiktet, skrev han, men inte granskogen, som var ”en Martin Luther i miljonupplaga”. En sådan barrantologi skulle vara rik på liknelser från dödsriket. Som om det lövlösa stod för det livlösa.

”Skönheten sitter i betraktarens öga”, fick de klagande till svar från skogsbolag och myndigheter. Ånej, den sitter djupare än så. Sjuklingar

tillfrisknar snabbare om de ser träd utanför fönstret. Men det skall helst vara löv på kvisten. I psykologiska experiment väljer barn från de mest skilda kulturer savannen som den plats där de vill leka. Det verkar som om arten Homo är kulturgenetiskt beroende av löv och öppna landskap. Det är akacia, Ask och Embla som är vår biotop. Att leva uti barren är ganska nytt för människan; svenskar är bland de första som får pröva på.

Ingen kan påstå att vi anmälde oss frivilligt. Vi sökte inte barret, det kom över oss. Samma år som det judiska folket frigavs från Babylon drabbades Norden av en fimbulvinter. Det lär ha varit vulkanen Krakatau som år 536 före Kristus spytt ut så mycket aska att det räckte för klimatförändring. Den förste att dra nytta av eländet var granen. Den vill ha det kallt och regnigt, som det var i öde Norrland. Nu drar den söderut. Vid Jesu födelse är den i Värmland. När vandalerna nått till Rom intar den Huskvarna. Vid tiden för reformationen står den vid Kalmars portar.

Det svindlar när man inser hur nyligen detta hände. I folksångerna lövas ännu skogen när våren bryter in. Det nordiska vemodet, vad är dess föremål? Det sägs att melankoli är saknaden efter någonting som man inte längre minns.

Jag tror att man behöver detta perspektiv för att inse det hisnande i fortsättningen. Man kan förvisso inte säga att riksdagen beslutade att avlöva Sveriges skogar. Men det blev innebörden i räckan av påbud, förbud och subventioner som successivt infördes efter kriget: Du får bidrag om du hugger ned asp och rönn och sätter gran på ängen, men ve dig om du planterar björk. Och här är dunken med avlövningsmedlet, utprövat i Vietnam, du får den nästan gratis.

Effekten blev dramatisk. Under loppet av fyrtio år ersattes två miljoner hektar öppen mark, aspdungar och hagar, en yta som två gånger Skåne, med barråkrar. Landskapsomvandling i realtid. Det är svårt att fatta, men inte sedan Gustav Vasa har vi haft så mycket skog – men så olik den tidens: barrig, ung och enahanda. 92 procent av all skog i Sverige har redan varit ett kalhygge.

Hur blev detta möjligt i en kultur så fäst vid sin natur? Det finns verkligen skäl att undra. Går man i pressarkiven dånar det av protester. De folkkäraste bland författare som Sara Lidman och Astrid Lindgren skriker sig nästan hesa, men förgäves. Varför lyckades opinionen få stopp på vandaliseringen av städerna – men inte av naturen?

När invånarna i Storfors försökte rädda sin trollskog undan Bergvik Skog (DN 30/4) upptäckte de att när det kom till trädfällning inträdde plötsligt ett undantagstillstånd. Miljölagar upphörde att gälla, beslut kunde inte överklagas, skogsmyndigheten vände ryggen till. Som vore skogsindustrin ett slags frälse, ett stånd ovanför lagen.

Det finns ett ord för detta. Det dyker upp förr eller senare i mina intervjuer: ”skogsmaffian”. Akademiker säger hellre ”det skogsindustriella komplexet”, men menar samma sak. Nämligen att skogsnäringen har lyckats med att snärja svenska beslutsfattare på ett liknande sätt som vapenindustrin omtöcknat de amerikanska. Vilket förklarar varför det är lika svårt att få bukt med kalhyggen som med amerikanska vapenlagar. Det finns fler likheter. I bägge fallen påstår sig industrin i fråga representera ett omistligt nationellt intresse.

För att ingen direktör skall känna sig förknippad med gorillor i konfektionskostym skall jag förtydliga vad svenskar menar med skogsmaffia: ett särintresse som medelst propaganda, dolda påtryckningar, korruption och förtäckta hot skaffat sig företrädesrätt till en resurs som är gemensam.

Hot, låter det väl grovt? Säg mig en stockholmare som inte vågar klaga på sophämtningen av rädsla för att mista barnens dagisplats.Men jägare i Norrbotten vågar inte stå på en namnlista mot Sveaskogs kalhyggen. För då kan det hända att statliga Sveaskog inte förlänger jaktarrendet.

I april förra året skrev personalen på skogsstyrelsen i Dalarna ett brev till sin generaldirektör Monika Stridsman. De ville veta varför hon hindrar dem från att göra det de skall. I åratal har de inventerat hyggena i sin trakt (det kallas polytax). Nu fanns resultaten. Varannan avverkning (47 procent) borde ha blivit underkänd. Det var betydligt fler än tolv år tidigare. Allt från skyddsvärda skogar som borde ha bevarats till vattenfyllda maskinspår, breda som kanotleder. Men just som de skulle publicera resultaten fick de order från högsta ort att låta bli.

”Stämmer det att det räckte med ett telefonsamtal från ett större skogsföretag för att myndigheten skall hålla tyst? Vi hoppas att det finns en förklaring, för så illa kan det väl inte vara?”

Just så illa var det. (Tack, Ola Sandstig och ”Kaliber” i P 1 för avslöjandet.) Det räckte med en signal från en direktör Holmgren på Stora Enso för att Skogsstyrelsen skulle mörklägga sina egna rön. Men det kanske mest intressanta var motiveringen. Det är viktigare att diskutera förbättringar än att publicera siffror, förklarade Monika Stridsman. Offentliggörandet kunde störa den förtroendefulla dialogen som myndigheten har med skogsnäringen.

Det är det speciella med skogsbruket. Inom alla andra branscher utövar myndigheter sin tillsyn genom kontroller, regler och sanktioner. För skogsnäringen anses det räcka med kvartssamtal. Ja, bokstavligen: ”Bäste herr Trafikant, Vi har uppmärksammat att er bil sedan en vecka stått parkerad på ett övergångsställe på Strandvägen. Emellertid framgår det av (här lagrummet) att så får man inte stå. Vi ser fram emot en dialog med er så snart som möjligt angående vilka åtgärder ni tänker vidta med anledning av denna upplysning. Med vänlig hälsning Trafikkontoret.”

Så kan det låta när Skogsstyrelsen säger till på skarpen mot ett skogsbolag. Formuleringarna härmar ett brev från Skogsstyrelsen till Holmen skog i Örnsköldsvik (Dnr 2011/5312) och saken gäller att bolaget hugger ned vid stränder och holmar samt på myrar. Vilket man inte får, enligt § 30 skogsvårdslagen.

Skogsstyrelsen har utvecklat en egen rättskultur, skriver juridikprofessor Jan Darpö i Uppsala. Myndighetens lagtolkningar är ”direkt stötande mot den allmänna rättsuppfattningen”. Exempelvis menar styrelsen att om skogsägaren sparat träden mot en bäck (vilket man skall göra), så kan man inte längre kräva att han skall reparera stigar han kört sönder. Varför inte det? Jo, träden mot bäcken har liksom ”konsumerat” den hänsyn man kan begära. Hänger ni med? Om jag avstår från att köra rattfull är det för mycket att begära att jag dessutom skall hålla hastigheten. Synsättet bryter mot principen att den som orsakar skador i naturen skall stå för återställningen, dundrar Jan Darpö. Men ingen verkar bry sig.

En skogskonsulent i Dalarna berättar att i hans trakt har skogsägarna blivit så vana vid Skogsstyrelsens undergivenhet att de blir kränkta när myndigheten råkar ställa krav av något slag. De känner sig utpekade. Inte undra på. Förra året var det bara vid ett par tillfällen (på 1 400 hyggen), som Skogsstyrelsen i Dalarna hade en bindande synpunkt på en avverkning.

Statsvetarna kommer kanske en dag att förklara hur det gick till när skogsbranschen fick sina privilegier. Här en kvalificerad gissning.

I maj 1983 tågar 8 000 bönder till Växjös folkets park under ilskna talkörer. ”Dra åt skogen, Fjante” hör till de mer hovsamma. (Han hette Svante i förnamn, jordbruksministern Lundkvist.) Liknande scener utspelar sig på många platser denna vår. Av det faktum att demonstranter bär på yxor kunde man dra slutsatsen att de vill hugga något. Men är rakt tvärtom. De vägrar delta i skogsskövlingen.

1983-års bondetåg är märkligt frånvarande i skogspolitiska hävder. Kanske stör bilden av upprörda lantmän under Brantings byst den

gängse rollfördelningen. Den här gången gällde det en lag som tvingade skogsbönder (men inte skogsbolagen) att varje år avverka en viss andel av deras skog. Skälet? Skogsindustrin önskade mer råvara. En tvångslag av det här slaget hade varit otänkbar inom någon annan näring. Eller? ”Nu skall vi hämta dina mjölkkor, bonde. Sorry, men köttfärsbranschen ropar på råvara.”

”Krossa det skogsindustriella komplexet!” stod det i denna tidning den 25 augusti 1985. Det var inget rödskägg utan skogsprofessorn Erik Wirén som menade att staten höll på att förvandla Sverige till en kolonI åt skogsbolagen. Samma sak uttrycktes mer exakt av forskarna Bo Andersson och Björn Sundell: det pågick en gigantisk överföring av förmögenhet från de små skogsbrukarna till skogsindustrin. ”Varför skall skogsägarna subventionera skogsindustrin med 20–40 miljarder?”

Kallhyggesvägraren Harald Holmberg minns att ”våra långhåriga tänkare” (han menar den tidens vänster) hamnade den gången på skövlarnas sida. ”Det lät ju rätt för dem att äganderätten skulle klämmas åt. Och det fanns flera skäl att trampa på landbygden. Om jag tvangs kalhugga min skog och fick knappt betalt för den, så skulle industrin få den billigt och det skulle bli arbetstillfällen.”

Det är lärorikt att läsa klippen från 70- och 80-talet. Man förstår bättre varför Sara Lidman var en ropande röst i öknen. Skogsindustrin låter som om den ägde Sverige, all skog i landet skall stå till dess förfogande. Man tycker att ett så fräckt anspråk skulle ha avfärdats som simpel egennytta. Det blir tvärtom. Det upphöjs till välfärdspolitik, nästan en jämlikhetsreform.

Arbetarrörelsen hyser nämligen samma åsikt. Det huggs för litet, vilket beror på överdrivna hänsyn till naturen och till de 300 000 enskilda ägare som av någon anledning vill ha skogen kvar. Under 70- och 80-talet uppvaktar Skogs- och träarbetarfacket partivännerna i Kanslihuset med lagförslag som går längre än vad arbetsgivarna vågat föreslå. För Sveriges bästa borde inget träd få bli äldre än hundra år. Man kräver färre naturhänsyn, större kalhyggen, rätt att avverka mycket unga och mycket gamla träd – men framför allt: tvångsåtgärder mot enskilda ägare som håller på sin skog.De framställs som osolidariska, närmast parasiter, ett hot mot sysselsättningen och välfärden.

De som varit med på den tiden vet att det inte var fråga om någon äkta arbetaropinion. Det ser förvisso ut som om skogshuggaren i Lycksele kräver att staten skall ta svågerns skog, så han får lön för att ödelägga den för kapitalets räkning. Och köpa sig ett nytt kylskåp, kantänka. Men det är ingen rättvisande bild. Det var korporativismens tidevarv, en tid av kidnappade opinioner.

”Skogsmaffian” har givetvis en äldre förhistoria. Men jag tror att det var under rekordåren, när arbete, stat och skogsbolag marscherade i armkrok som den fick sina privilegier. Kulmen måste ha inträffat kring 1984. Statliga Domänverket vill hugga urskog i Lapplandsfjällen. Gör inte det, skriver riksrevisorerna, det blir förlust för statskassan. Häftiga protester från samer, skogsforskare och naturvårdare. De här skogarna kommer aldrig upp igen! Kanske inte, svarar Domänverket, men sysselsättningen går i första hand. Dessutom lider näringen av virkesbrist. Så det blev skattesubventionerad natursövling – en god affär för massaindustrin.

Virkesbrist ... inget enskilt ord har gjort svensk natur en större skada. Det har aldrig rått virkesbrist i Sverige. ”Virkesbrist” är ett övertalningsord. Om vi använde det i den mening skogsindustrin önskar skulle vi lida ständig tomatbrist, eftersom en del tomater importeras till världsmarknadspris. Skogsindustrierna är den enda bransch som ylar om brist och nöd var gång de skall betala skäligt för råvaran. Så var gång ni hör att virkesbristen hotar vår välfärd betyder det att SCA och Stora Enso inte förmått svenskar att sälja nog med skog till underpris. De vill att staten skall ingripa.

Det tragiska för skogens del är att staten gör det. Kalhyggena är en del av detta drama, liksom skottpengarna på lövträd på 1970-talet, liksom den arrogans med vilken skogsbolag kan behandla medborgare som bönar om att få ha svampskogen vid samhället kvar.

Jag påminner om detta för att belysa paradoxen. Det är inte den förkättrade marknaden, i vart fall inte ensam, som driver fram kalhyggen och granåkrar. På en sund marknad mals inte en 200-årig tall som skuggar vandringsleden till toapapper.

Hur har skogsnäringen lyckats behålla sina privilegier från rekordårens tid – när nästan allt som den gången legitimerade privilegierna är historia? Inget parti kräver numera att skogsbönderna och landskapet skall subventionera massaindustrin. (Eller tycker Centern det? Sjung ut, i så fall.) Näringens bidrag till sysselsättningen är en tredjedel av vad det var den gången. Numera ser ingen fackförening naturen som blott råvara. Miljön är på allas läppar, kalhyggena skrämmer bort turister och skämmer Sveriges rykte. Används numera i Kanada som avskräckande exempel på skogsbruk, berättade professor Christian Messier från Quebec på ett seminarium förra året.

”Skogsmaffian”, säger mina sägesmän och pekar mot Jönköping. Där har Skogsstyrelsen numera sitt säte. Skogsstyrelsen avgör ensam hur halva Sverige skall se ut om hundra år. Märkligt bara detta: att så fort det gäller skogsavverkning och nyplantering har inte ens Naturvårdsverket någon talan. Men då vimlar det förstås av företrädare för allmänintresset i Skogsstyrelsens ledning?

Inte en enda. Ingen folkvald, naturvårdare, landskapsarkitekt eller oberoende forskare. Skogsstyrelsen ledning, utsedd av minister Eskil Erlandsson, består av branschfolk: lobbyister, före detta chefer inom skogsnäringen, till och med aktieägare i de skogsbolag som myndighe ten skall ha tillsyn över. Om man bara såg titlarna skulle man tro att det var en bolagsledning, aldrig en statlig myndighet.

Det må vara att Anders Borg är den minister som syns mest för ögonblicket. Med det är frukterna av Eskil Erlandssons små pm som kommer att synas på vykorten som våra barnbarn postar.

”Skogsstyrelsen har vuxit ihop med skogsnäringen på ett sätt som vore otänkbart i en annan sektor”, säger en skogskonsulent i västra Sverige. ”Bokstavligen. På många orter delade vi till och med lokal.” Vill jag ha handfasta bevis för symbiosen, borde jag granska hur Skogsstyrelsen hanterar jäv.

Jag väljer ut ett av myndighetens hundra lokalkontor. Här ansöker Mellanskog om att få kalhugga tio hektar svårföryngrad skog på Gotland. Redan tre dagar senare är det beviljat av en skogskonsulent som är gift med chefen för Mellanskog på Gotland. (Dnr 2008/19). Det verkar inte vara något olycksfall: samma tjänsteman har godkänt ytterligare sex tillstånd för makens företag.

Skogsstyrelsens distriktschef på Gotland, Jonas Löfstedt, förstår inte min förundran. Vaddå jäv? Så har man gjort i många år. Han ser inget olämpligt i att makan beviljar tillstånd för ett skogsbolag som maken basar för. Ser jag kanske mannens namn på ansökningarna? Nej, just det. Man är noga med att det alltid är någon annan på Mellanskog som skriver under.

Och då är det inte jäv längre, menar han? ”Nej, det är den bedömningen som vi har gjort.”

”Där ser du”, säger källan. ”Och det har ändå blivit bättre. Till nyligen ansågs det okej att fara ut på bjudjakt med skogsbolagen. På arbetstid! Det blev ett stort missnöje när han Enander satte stopp för sådant.”

Göran Enander utnämndes 2003, avsattes fem år senare. Enander undrar om han var den förste generaldirektör som tackade nej till företagens laxpremiärer eller betalade för sig på lyxkrogen. Det verkade så på reaktionerna. Alldeles särskilt minns han en replik på ett

möte med skogsnäringens alla direktörer. ”Vi hade publicerat en rapport som visade att alldeles för många hyggen inte levde upp till lagens krav. Då fick jag höra från församlingen: ’Vi känner inte igen vår myndighet.’ ”

”Vår myndighet.” Göran Enander säger till mig att uttrycket speglar en realitet. Gång på gång fick han inskärpa att Skogsstyrelsen var ett statligt verk som arbetade för medborgarnas räkning. ”Många skogskonsulenter ansåg att de arbetade på skogsnäringens uppdrag.”

När han entledigades av Eskil Erlandsson år 2008 hette det att myndigheten hade röra i ekonomin. Nog var det så. Men få betvivlar att det var skogsnäringen som avsatte honom. ”Han var inte tillräckligt produktionsinriktad, pläderade för alternativ till kalhyggen och för flera naturreservat. Och så var det detta med jägmästarna. Han hade rätt, men det togs mycket illa upp.”

Göran Enander ville ha färre jägmästare på Skogsstyrelsen. Det är lätt att förstå honom. I sammansmältningen mellan skogsnäring och myndighet är nog jägmästarekåren det segaste klistret. ”Man anmäler inte en trevlig kurskamrat för miljöbrott. Och du skall veta att inget svetsar samman människor som gemensam jakt”, förklarar en skogskonsulent.

Finns det en annan myndighet vars inspektörer delar innerliga minnen av bastubad, jaktlaget, kvällar vid brasan, nubbe och sångbok med dem som de skall inspektera? Det är emellertid realitet på Skogsstyrelsen: skogskonsulenter och cheferna på skogsbolagen har gått samma smala jägmästareutbildning, till stor del på internat.

”Du hittar inte en annan yrkeskår där folk tycker så lika. Det är nästan som en sekt”, säger skogsmästaren Martin Jentzen. Så vad tycker de om skogen?

Att den saknar andra kvaliteter än vedfabrikens och kan bara brukas på ett sätt, nämligen så som industrin vill ha den, läser jag i en artikel av jägmästaren Carl Henrik Palmér. Han beskriver en yrkeskår som verkar leva kvar i rekordåren: med tunnelseende, närmast immun mot tvivel, mot ny kunskap och andra perspektiv än produktion av bulkvara, men obrottsligt lojal med uppdraget att mata industrin med ved, allt i den goda tron att därigenom maximera vår välfärd.

Palmér hoppas att saker blivit litet annorlunda sedan han tog examen. Men han är sorgsen. 1980-talets ”horribla skogsvårdslagar”, skriver han, hade inte fått ett sådant genomslag om det i Sverige funnits en självständig och välutbildad skogsprofession.

Landsbygdsminister Eskil Erlandsson bjuder till konferens. ”Skogsriket – hur fler jobb skall skapas på landsbygden med skogen som bas”. En sakkunnig från departementet hoppas kunna exportera den svenska skogsmodellen. Kina har visat intresse.

”Kineser vill ha vår modell, hjälpe oss gud”, stönar min bänkgranne. Han äger 100 hektar skog i Värmland. Har brukat den i trettioåtta år, mest på tvärs mot skogsmodellen, vill han betona. På 70-talet vägrade han att sprida DDT på sina ägor, nu avstår han från erbjudandet att hälla ut ”bionäring”.

Vad det är? En källa på Skogsstyrelsen berättar gärna: ”Bionäring skall ge associationer till något ekologiskt. Men det är upparbetat avloppsslam, med tungmetaller och läkemedelsrester. Blivit förbjudet i jordbruket, så nu försöker man kränga skiten till skogsägarna, i stället för att dumpa det på soptippen där det hör hemma.”

Jag får en känsla av att det är en mässa jag bevittnar. Inbjudna talare från Skogsstyrelsen, departement och industri inleder på samma sätt. Man fastslår först hur livsviktig skogindustrin är för landet. Berättar sedan hur stolt man är över svenskt skogsbruk. När jag hört ”stolt” uttalas för tjugonde gången minns jag en man med flackande blick som försäkrade att han var frisk, innan man hunnit fråga hur han mådde.

Sista delen i Maciej Zarembas serie ”Skogen vi ärvde” publiceras nu på söndag den 13 maj.

Maciej Zaremba
maciej.zaremba@dn.se “

“Källor och referenser

Matilda Annerstedt: ”Nature and public health”, Sveriges lantbruksuniversitet, Acta Universitatis agriculturae Sueciae, 2011:98.

Johannes Ekman: ”Skogen i vårt inre”, Carlssons, 2008.

Jan Darpö: ”Yttrande över Skogsstyrelsens förslag till nya föreskrifter och allmänna råd under 30 § skogsvårdslagen”, juridiska fakulteten/Uppsala universitet 2011-03-22/JD.

Urban Emanuelsson: ”Europeiska kulturlandskap”, Norstedts, 2009.

Karl-Göran Enander: ”Skogsbruk på samhällets villkor”, SLU, 2007.

Jenny Jewert: ”Inte av bröd och brädor allena”, Kungl Skogs- och lantbruksakademiens Tidskrift nr 5 år 2011.

Lars Kardell: ”Svenskarna och skogen. Del 2. Från baggböleri till naturvård”, Skogsstyrelsens förlag, 2004.

Christel Kvant: ”Trädets tid”, Norstedts, 2011.

Carl Henrik Palmér: ”Reflektioner efter en halv omloppstid”, Skogsliv 1/09.

Peter Sylwan: ”Edens lustgård tur och retur”, Kungl Skogs- och lantbruksakademiens tidskrift nr 3 2008.”

DN 13 maj 2012:

“Skönheten och odjuren. Så drivs människan ut ur skogen”

“Det vackra har inga ombud. Varför måste svensken hänvisa till rödlistade arter för att få lov att värna skogen som kulturlandskap? Detta är den femte och sista delen i Maciej Zarembas reportage ”Skogen vi ärvde”.”

“Betrakta bilden . Det är Änoks delta, sett från öster. I bakgrunden nationalparken Sarek. Titta och njut, för snart lär det bli ett kalhygge på platsen. Medan ni läser detta kämpar Skogsstyrelsen, vår enda landskapsvårdande myndighet, för att denna skog skall huggas ned.

Motståndet är förvisso starkt. Staten har sagt nej. Man får inte lov att fördärva något så vackert, menar länsstyrelsen i Luleå. På myndighetens språk: ”irreversibla skador på landskapsbilden”. (Irreversibla betyder obotliga. Det är Lappland, fjällnära skog, ingen vet om den någonsin kommer upp igen.) Också förvaltningsrätten i Luleå säger nej. Den här miljön är så unik, menar domstolen, att naturvården tar över andra intressen. Därför var det fel av Skogsstyrelsen att ge grönt ljus för kalhygge på den platsen.

Men det märkligaste i historien står inte i domen. Jag frågar ägaren till denna skog, herr S i Vuollerim, hur han tänkt sig att gå till väga med det hygget. Det finns ju ingen väg till Änokdeltat. ”Då får jag bygga en.” Det lär bli dyrt, anmärker jag, det finns ju inte heller några broar. ”Man kör över isen.” Med skogsmaskiner som väger 20 ton? Då säger S, efter en stunds fundering, att man kan vattna isen, tills den blir tjock och håller. Och sedan? Är det inte 30 mil till närmaste sågverk? Blir det några pengar över när hans vindpinade tallved nått kusten? Då

säger S att det inte är pengarna det handlar om. ”Det är principen.” Staten har kränkt hans rätt, nu skall han kräva den tillbaka. När han sagt detta inser jag att jag inte färdats den långa vägen i onödan.

Vill du förstå det där med skogen, kom till Jokkmokk, sade rösten i telefonen. Här är allting så extremt. Antingen evig dag eller evig natt, 30 grader varmt eller kallt, allt är på liv och död, inte minst det där med skogen.

Först verkar det dock mest absurt. Varför vill Skogsstyrelsen till varje pris få till ett kalhygge på just denna plats, trots att domstolen finner det olagligt?

Det visar sig också vara för principens skull. Skogsstyrelsen är upprörd över två prejudikat. Först, att domstolen funnit att skog kunde uppfattas som kultur:

”Tillstånd till avverkning får inte ges om avverkningen är oförenlig med intressen som är av väsentlig betydelse för naturvården eller kulturmiljövården” (paragraf 18 skogsvårdslagen).

Skogsstyrelsen har aldrig tidigare funnit en skog med sådana kvaliteter och följaktligen aldrig tillämpat paragrafen. Det tänker man inte göra nu heller. Det är inget märkvärdigt med den skogen, framgår av inlagan.

Det andra prejudikatet gäller makten. Domstolen menar nämligen att också vanligt folk – och inte bara myndigheter – har rätt att föra skogens talan. År 2005 ratificerade Sverige Århuskonventionen som säger att medborgare måste ha inflytande över långtidsverkande miljöbeslut. Det var på den grunden som rätten fann att Naturskyddsföreningen hade rätt att överklaga.

Det är just detta som Skogsstyrelsen vänder sig emot. Miljöorganisationer skall inte ha sådana rättigheter, i vart fall inte när det gäller kalhyggen, hävdar generaldirektör Monika Stridsman. Skälet? Skogsstyrelsen anser att skogsavverkning inte kan anses ”ha betydande påverkan på miljön”. Det är för att stadfästa den principen som Änok skall huggas ned. Om den står kvar hamnar tydligen rättsordningen i olag.

Det här är inte juridik, det är politik. Mycket riktigt, på en direkt fråga à propos Änok svarar landsbygdsministern Eskil Erlandsson att han ”är tveksam till” att andra än myndigheter skall få rätt att överklaga avverkningsbeslut. ”Av principiella skäl.” Det är bara den som är part i målet som skall få överklaga. Och när det kommer till kalhyggen är medborgarna inte part i målet. Det är bara skogsägaren – och så staten, förstås.

Hoppsan, tänker jag, det var nog oförsiktigt av ministern. När jag publicerat detta lär han få sina fiskar varma. Så otidsenligt, och så på tvärs mot allt vackert tal om miljö och delaktighet …

Ack, så feltänkt av mig. Det räcker med en vecka i Norrbotten för att inse att Eskil Erlandsson kan sova lugnt. Eller rent av inhösta medhåll. När folk i Piteå eller Arjeplog hör ministern säga att i skogsfrågor skall utomstående hållas kort, tänker de inte på jaktlaget eller skoterföreningen, som aldrig haft någon talan. De tänker på de organiserade naturvännerna. Och då är det kanske lika bra.

”Vilka är förrädarna?” frågade man i Övertorneå när det uppdagats att tolv personer (0,4 procent) röstat på Miljöpartiet. Begrunda den tragiska paradoxen: Just där naturen behöver skydd som bäst är naturskyddarna som mest misstrodda (näst staten och skogsbolagen).

Jag skrev ”tragiska”. I grekisk tragedi gör inte människan det som hjärtat och förnuftet bjuder, för hon är snärjd av makterna.

Hur har det blivit så? Låt oss börja i Gotthardsberg, som inte är en ort utan en postadress i vildmarken. Det tar en halvtimme från Arjeplog, i rusningstrafik möter man kanske tre bilar på vägen. Här, vid stranden av Storavan, ville Britta Åberg bygga sig en stuga, intill

föräldrarnas. Britta måste ansöka om dispens från strandskyddet som gäller 100 meter från vatten. Men hennes tomt är bara 50 meter bred. Arjeplogs kommun tycker att hon får bygga. Men staten, det vill säga länsstyrelsen, säger nej. Stugan skulle inkräkta på naturen och hindra friluftslivet. En vandrare kunde bli störd i sin naturupplevelse, förstår man, om det vid denna strand, tio mil lång, stod elva stugor i stället för tio. Länsstyrelsen inskärper särskilt att ”önskan om att bosätta sig nära resten av sin familj” aldrig får åberopas som skäl för dispens.

Den störde vandraren, vars välmående befinns väga tyngre än Britta Åbergs, är dessvärre hypotetisk. Sannolikheten för att en stockholmare skulle söka frid vid denna strand är noll. Man åker inte åttio mil för att avnjuta ett kalhygge.

Har jag verkligen glömt den detaljen? Jo, häromåret högg markägaren ned all skog ned till vatten, så Brittas tomt gränsar numera till kalhygge. Vem godkände avverkningen? Det var samma stat som nu vägrar henne en stuga på tomten, med hänvisning till dess omistliga värde för natur och friluftsliv.

Britta Åberg är långt ifrån ensam om sitt öde. Av tio bygglov vid vatten som kommunen i Arjeplog beviljar blir sju upprivna av statsmakten för naturens och friluftslivets skull. Och råkar myndigheten någon gång visa förståelse för en sådan som Britta, utlöser det katastroflarm hos de organiserade naturvännerna.

I augusti förra året JO-anmälde de landshövdingen Per-Ola Eriksson. Naturskyddsföreningen (SNF) menar att han är ett hot mot allemansrätten, flyttfåglarna, paddlarna, sällsynta organismer, skridskoåkarna samt en mängd andra arter som föreningen är beredd att räkna upp vid behov. ”Listan kan göras lång”, står det.

Eriksson hade nämligen funnit att hans tjänstemän varit väl nitiska. Så han upphävde byggförbudet för en handfull fritidsbyggen. De låg så förtvivlat ensligt att de omöjligen kunde störa någon. Naturskyddarna inskärper att ensligheten aldrig får åberopas som dispensskäl. Det skall i princip vara 100 meter från strand i hela landet. Och man ber JO notera att Eriksson haft uppsåt att sabotera naturskyddet: ”Ibland måste man tänka med huvudet och inte bara rida på paragrafer”, lär han ha sagt i en intervju.

I ett program i P 1 antydde därefter SNF:s ordförande Mikael Karlsson att kommunerna nog saknar kompetens att bedöma de många hoten mot friluftslivet. Ett hus vid stranden kan upplevas som ett hinder av den som går där med sin hund, förklarade han i debatten med Arjeplogs kommunalråd Britta Flinkfeldt Jansson.

Det var en replik som man sent lär glömma i Arjeplog, där det går fjorton sjöar på en hund. Kommunen hyser 8 727 sjöar, 4 684 öar, 3140 människor och 588 hundar, på en yta som motsvarar halvtannat Skåne. Strandsträckan, 1 500 mil, räcker till Peking och tillbaka. Om samtliga arjeplogare, inklusive spädbarnen, bosatte sig vid vattnet skulle det fortfarande kännas ödsligt. En halv mil mellan husen.

Kommunalrådet Flinkfeldt Jansson var inte ensam om att bli förnärmad. ”Vi har tjugoen mil till närmaste konsertlokal”, säger hon, ”tjugotre till BB. Telia river ned det fasta nätet, somliga får svårt att ringa. Varför tror du att vi ändå väljer att bo här? Det är för naturens skull. Och då får vi höra från stockholmare att vi är så enfaldig att om vi fick bestämma själv skulle vi förstöra den naturen.”

Britta Flinkfeldt Jansson vädrar något kolonialt i naturskyddarnas attityd. Bestämmelsen om strandskydd passar för Vaxholm, men i Arjeplog blir det recept för avfolkning. ”Det enda vi kan konkurrera med är den fantastiska miljön. Det är horribelt om vi inte ens får bygga med utsikt över vattnet.”

Så för vems skull tror hon att SNF värnar hennes stränder? ”Låt mig svara med en parallell. För några år sen uppstod en idé om ’tysta

zoner' i landskapet där folk skulle kunna ta igen sig. Regeringen ville lägga en sån häruppe, långt ut i ödemarken. Man skulle behöva gå i timtal för att komma dit. Då undrade vi – för vem skall det vara? Och jag fick svaret av en kommunchef i västra Sverige. 'Det fattar du väl', sade han, 'att det skall vara tyst däruppe när vi kommer'."

Ja, för vems skull värnar vi naturen? Låt oss följa det spåret litet till. Här kommer Facebook till Luleå och vill bygga en gigantisk serverhall nära ett naturområde. Det lär varken släppa ut rök eller giftigt vatten. Men själva byggtiden kan störa fåglarna, menar Sveriges ornitologiska förening – och överklagar. De har en minimal chans att vinna. Men de har tid, och det har inte Facebook. Facit: en månad senare har kommunen utlovat sex miljoner till ett naturreservat och ett fågelskådartorn, varpå ornitologerna drar tillbaka överklagandet. När allt kommer omkring skulle nog pippin inte ta skada av byggplatsen.

Misstar sig den som tror att jag vill klandra fågelns vänner. De följde bara spelets regler.

År 2004 fick folk i Jokkmokk nog av kalhyggen. Det kan man förstå. Infarten från Gällivarehållet ser ut som ett slagfält. Kilometerlånga hyggen där skogsbolaget inte ens brytt sig om att skona en kuliss mot E 45. Inget vidare visitkort för en kommun som marknadsför sig med "unik natur". Det lär ha hänt att skolbarn från Danmark, som forslats ända hit för att se det vilda, grät av besvikelse när de steg av bussen.

"Stort folkligt stöd för skogsskydd", stod det i Norrbottens-Kuriren. Ja, det var folkligt. Skoterföreningen och Konsum, fjällguiderna, båda bensinmackarna, Ica, jägarna, en sameby och 34 andra lokalföretag har skrivit på. I uppropet "Skogsreservat för överlevnad" kunde man läsa att kalhyggena hotade jokkmokkarnas trivsel och ekonomi, mest turismen och renskötseln.

"Jag tror det började i Tårrajaur. Byborna hade sedan länge haft en plats i skogen dit de for med skoter för att resonera. En dag när de kom dit var skogen borta. Helt nedhuggen. Du kan tänka dig …"

Jägaren i Jokkmokk har stämt möte med mig i ett mörkt hörn av hotell Gästis. Det är så inflammerat, säger han, han vill ogärna ses med en journalist.

"Man vill kunna fara ut en kväll och njuta av den gamla skogen, lyssna på fåglar... det är sånt man vill ha nära till, inte behöva åka 20 mil. Int' är det kul sitta och fiska på ett kalhygge. Vid Tallholmen fanns en fin badstrand, där har man huggit ned till vattnet. Staten experimenterar vilt här uppe. Vet du vad contorta är för något? Tallar de hämtade från Kanada, fula och värdelösa, tål inte snötrycket, kryper som ormar utmed backen. Fem älvar har försvunnit för oss, vad blir det kvar när också skogarna är borta? Vi ville ha en korridor utan kalhyggen mot Pärlälven, så viltet kunde ta sig fram, hundra meter på var sida, var det för mycket begärt? Det sägs att vår framtid står och faller med vattenkraften och skogsbolagen, men det var länge sen som det var sant. När vi skrev på uppropet hade de kanske 80 jobb häruppe, nu är det nog 50, medan nästan 200 lever av turism. Ser du timmerbilen? Det är ingen lokal åkare. Och timret tillhör staten, inte ett öre stannar i kommunen…"

Inte tu tal om att han uttrycker folkets mening. Så hur skall man förstå det som hände? Efter bara en vecka tog plötsligt varannan av undertecknarna avstånd från sina egna ord. Bensinmacken, företagarna, skoterföreningen. De hade missförstått alltsammans, hävdade de i tidningen, och bad rent av om ursäkt. De ville verkligen inte ha några fler reservat i Jokkmokk.

Det som hände var att några naturvänner ur SNF visade sig vara inblandade i uppropet. Visserligen bara i utkanten, men det räckte. Med ens kom "skogsreservat" att betyda något helt annat än man tänkt sig. Inte en skog som gick fri från skogsmaskinen – utan en skog där

staten stängde människan ute. Hon skulle inte få jaga, göra upp eld, plocka ved, köra skoter. Det var i vart fall vad man trodde.

Samma personer som nyss menat att hyggena fördärvade deras livsrum talade nu om idioter till jokkmokkare som lät sig luras av naturmupparna från Lule, eller, ännu värre, kanske bytt sida? Var de kanske sådana där trädkramare? Som skulle skrika ”mördare” till honom som kör skogsmaskin, som Greenpeace gjorde i Pakkojåkkå? (Det var vad somliga trodde att det skreks.) Vad skall vi leva av häruppe när ni skrämt skogsbolagen på flykten och gjort ett djävla Skansen av resten? Nej du, är du med mupparna är det sista gången jag tankat på din mack …

Det påstås att somliga företagare som skrivit på för naturreservat hotats med bojkott. Kanske var det så, säger Karin Beland Lindahl. Men det räckte nog att deras barn frågade varför kompisarna säger att pappa är dum i huvudet. Hennes avhandling, sammanfattad i rapporten ”Skogens kontroverser”, är oumbärlig läsning för den som vill förstå utarmningen av skogslandskapet, inte bara i Norrbotten.

Frågar man svenskar vad skogen är bra för kommer dess egenskap av massaved långt ned på listan. Först på fjärde plats, efter skog som biologi. På första plats kommer skogen som vederkvickelse för sinnena och själen. Så tolkar jag enkäterna där ”folkhälsan” rankas som skogens främsta mening. (Som för jägarna i Jokkmokk.) Men Beland Lindahl visar att just denna kvalitet som människan skattar högst inte har någon talan i offentligheten. Exemplet Jokkmokk demonstrerar att den knappt ens har ett språk.

För skogen har vi bara två diskurser, visar Beland Lindahl. Antingen är den en råvara och sysselsättning. Då skall den helst huggas ned. Eller så är den en ömtålig biotop, som skall skyddas för sin egen mångfalds skull. Det finns lagar och mäktiga språkrör för massavedens sak och det finns, mindre mäktiga, som värnar hackspettens och den knottriga blåslavens välfärd. Men människans behov av skog finns inte på samhällets karta. Det företräds inte i paneler, har varken ombud eller talesmän.

Därför var det en enkel sak att splittra skogsuppropet. Säger man ”reservat” i Jokkmokk blir man lätt inskriven bland ”mupparna” som anses vilja stänga ute jägaren och hans skoter ur naturen. Och det var ju det sista som folk ville. Dessvärre är miljörörelsen inte utan skuld till den elaka dynamiken, säger Beland Lindahl. ”De ideella naturvännerna bryr sig mer om schlemmet än om människorna.” Schlemmet? ”Ja, de rödlistade krypen.”

Jag minns en replik i Grövelsjön: ”Ge dessa typer ett förstoringsglas och de fridlyser hela Sverige.” Det var en tämligen naturkär skogsägare som dock fick spader när skogsekologer, som han själv anlitat, upptäckte ovärderligt ”ekorrklös” på tallar han tänkt fälla. Jag läser Norrbottens-Kuriren: ”Naturskyddsföreningen arbetar för hotade arter. Borde inte snart norrbottningarna räknas dit?”

Det vore kanske en idé. Lyckas man någon gång rädda en folkkär skog är det nästan aldrig för dess skönhets skull utan av hänsyn till knubblårsbarkflugan, spädlostan eller ängskäreplattmalen. Eller något annat fuktigt, vars sällsynthet måste förklaras på latin.

Den som i september 1989 råkade in i Jelkaskogen utanför Porjus möttes av en märklig syn. Ett helt jaktlag som lagt ifrån sig vapnen och irrade kring tallarna som om de tappat något.

”De sa till mig: ’Hör på Mats, Domänverket vill hugga ner våra jaktmarker. Sista urskogen här i trakten. Kunde du hänga dit några av dina lavar eller vad det heter, så den blev skyddad som en sån där nyckelbiotop?’ ”

Det kunde Mats Karström inte göra, för han är en hederlig biolog.Men man kunde alltid leta. Och så gick de ut tillsammans och fann ringlav i mängder, och även grenlav! Ytterst sällsynt och så rödlistad som en lav kan bli. Så gick det till när folk i Porjus räddade Jelkaskogen.

”Så märkligt det har blivit”, säger en konsulent på Skogsstyrelsen. ”När Naturskyddsföreningen grundades år 1909 fanns inga tankar på småkrypen. Det var för att rädda skönheten åt människan som naturen skulle skyddas.” Hundra år senare gäller det omvända. Hans (eller kanske hennes, hen vill bli anonym) myndighet har inga instrument att rädda en skogsdunge för att ortens barn råkar leka där. Men hittar man en rar sandödla finns det både lagrum och naturvänner att mobilisera. Hen finner det problematiskt att nästan alla naturskyddare är biologer. ”Börjar jag tala om landskap eller skogens sociala värde får de nåt tankspritt i blicken.”

Det kan jag förstå, som skogsvandrat med biologer. Jag får nackspärr av att spana bland trädkronor. De får ont i ryggen av allt snokande på marken. Litet olika naturupplevelser blir det också.

Därför är det något av en revolution att man på Centrum för biologisk mångfald börjat omvärdera det egna perspektivet. Det är för mycket biotoper och sällsynta arter och för litet människa i naturvården, skriver Johnny de Jong. Själv disputerad biolog varnar han för att när naturvården blivit ”biologernas lekstuga” lär den tappa kontakten med samhället. Landskapets kvaliteter kan ju faktiskt inte mätas under lupp.

”Har vackra landskap några försvarsadvokater?” frågar sig DN-kollegan Jenny Jewert i en vindlande essä om skönhetens villkor. Ja, det har de, på ledarsidorna, i insändarna, i lokalföreningar. Somliga hävdar rent av att skönheten kan värderas. Föreningen Danske torpare (10 000 medlemmar) kräver kompensation för förfulningen av Sverige. De köpte sina torp i Småland för skönhetens skull, nu står en vindmölla där och torpets värde rasar.

Annat med våra landskapsarkitekter, finner Jewert. De törs inte säga att vindmöllan utgör visuellt buller, för det vore en subjektiv åsikt. Jewert förväntar sig inte att de skall definiera ”det vackra”. Men de kunde väl åtminstone tvista om vad det skulle kunna vara, när nu alla andra har en åsikt om saken? Nej, det är säkrast att hålla sig till tekniska termer.

Där har vi det igen. Jokkmokksyndromet. Å ena sidan kubikmeter timmer, å den andra en lista på hotade arter. Och i mitten, mellan kalhygget och reservatet, mumlar medborgaren något ohörbart.
Att skogsindustrin talar kubikmeter, det kan man förstå. Men hur har naturvården hamnat i aritmetiken? Roger Olsson, tidigare redaktören för Sveriges Natur, ställer sig samma fråga. Han ser det som ett misslyckande för miljörörelsen att den inte ser människan för de rödlistade arterna. Då blir det massaved – mot mesar. ”Representanter för etablerade intressen munhuggs över huvudet på vanligt folk.”
Om träden har sitt Valhall blotar de säkert för Mats Karström. Och finns det rättvisa på jorden får han en fjälltopp uppkallad efter sig. Ingen annan svensk har räddat så mycket vacker skog åt eftervärlden.

Vuollerim, sydost om Jokkmokk, nästan på polcirkeln, har 900 själar och en notering i världslitteraturen. Det var härifrån som Linné den 29 juni 1732 för första gången såg de fjäll han så länge trängtat efter. Mats Karström har identifierat platsen, på några meter när. ”Myrtillus kröson helt olika från ordinärt, i dett de växte duplo longiora, hehlt erecta, non ramosa, contra ac alias” står det i Iter Lapponicum. Högst ovanliga arter – och de fanns där, likadana, efter 270 år!

Mats Karström blev helt salig av upptäckten, särskilt som det var en mycket vacker plats. Fjäll i fjärran, blommor och tallar som mindes Carl Linné! Han kontaktade museerna i Norrbotten, Skogsstyrelsen och kommunkontoret. Han visste att det fanns tusentals linnéaster i Japan och Amerika som bara drömde om att få komma dit. Det skulle ordnas exkursioner, seminarier...

Det är det speciella med Mats Karström, att han kan spåra Linnés väg i Lappland utan att lyfta blicken. Denne antecknar sällan landskapsformer, men noterar allt sevärt på marken. ”Frangula, Pingvicula,

Gramen tremulum non ramosum...” Kunde han ta mig till den platsen? ”Nej. Jag går aldrig mera dit. Förlåt, jag kan inte prata om det... jag trodde att när de visste på museerna.... Vad skulle jag gjort mera...”

Jag tror Mats Karström gråter. För det jag känner finns ett talesätt på polska: Fällkniven öppnar sig själv i fickan.

Året efter hans upptäckt rullade skogsmaskinerna upp på Linnés utsiktsplats. Resten är hushållspapper. Reklamerbjudande från Elgiganten. Eller, om ni föredrar, hygienprodukt från Stora Enso. Märkt ”Gott miljöval”, fattas bara.

Här är det något som definitivt inte stämmer. Jag kom inte till Vuollerim för kulturhistoriens skull utan av närmast motsatt skäl. För att träffa mannen bakom de rödlistade krypen.

När biologiläraren Mars Karström kom till Vuollerim året 1986 var det för en kvinnas, knappast för naturens skull. Den senare var trist och eländig, har han fått lära på universitetet. Han minns den dag då han kom ut i Luottåive-skogen. ”Jag fick en chock, sedan blev jag hänförd, irrade omkring en hel dag och när jag kom till bilen mindes jag inte namnet på en enda art jag sett. Kunde det vara sant? Var jag den förste att upptäcka? Vi fick aldrig lära att något sådant fanns i Sverige. Urgamla skäggiga tallar, kullvräkta träd och en ofattbar rikedom av liv och dofter. Ja, det var andligt.”

Men enligt läroböckerna var det alltså fattigt. Han visar mig uppslaget i Sveriges Nationalatlas från 1996. På kartan över områden med ”höga naturvärden” finns tjugo sådana längs motorvägarna mellan Botkyrka och Märsta. På en motsvarande yta i Lappland är det noll. Karström upptäckte till sin häpnad att det var en rent sydsvensk idé som bestämde naturvärden. ”Vi fick lära oss att utgå från kärlväxterna. Blommorna, alltså. Fanns det orkidéer, antydde det en rik och värdefull natur. Med en sådan definition framstod halva Norrland som naturfattigt. Ett virkeslager som kunde huggas ned med gott samvete. Och kanske var det också meningen.”

År 1987 skapade Karström ”Steget före”, en metod att värdera naturens rikdom som utgick från det exceptionella. Ju fler sällsynta livsformer på en hektar, desto mer skyddsvärd natur. Varför bara blommor, varför inte lavar, svampar eller mossa?

Med det synsättet blev somliga gamla skogar rena Louvren. Mats Karströms egen Mona Lisa stavas ”liten aspgelélav”. Den ansågs finnas på blott nio platser i världen, tre i Sverige. När han lyckades spåra den i flera skogar blev de världsunika. Och när Sverige år 1992 i Rio de Janeiro lovat FN att bevara sin biologiska mångfald, blev det för första gången möjligt att med lagens hjälp bevara gammelskogar. Det var nog det största framsteget för landskapsvården sedan Gustav Vasa fridlyste eken. Mats Karström kan ta åt sig en stor del av äran. Så möter ni i eder kära skog en individ som kryper uti mossan med lupp i handen och gps om halsen, skratta inte. Buga och tacka. Bjud ur termosen. Det är troligen en floraväktare, Karströms lärjunge. Hittar hon nog med rubus gillotii och martensia maritima (kod CR på rödlistan, akut hotad) finns det en chans att er svampskog finns kvar nästa gång ni kommer dit.

Jag sitter i Mats Karströms kök, lyssnar till hans skogsoden, som ekar av Aspenström och Fröding.

Mats, säger jag till slut (i ungefär följande ordalag): Det här är ju absurt. Nu har jag lyssnat till dig en hel eftermiddag. Du verkar trängta skogen för skönheten, dofterna och andakten, precis som alla andra. ”Min första kärlek” sade du om Luottåive. Du blev så tagen, sade du, att du inte hade ögon för allt rödlistat som kunde finnas där. Men när du hörs offentligt handlar det bara om de rödlistade krypen. Så att vi faktiskt tror att du och andra naturvänner vill stänga oss ute från naturen – för schlemmets skull.

Då ger mig Karström en blick så olycklig att jag ångrar vad jag sagt. ”Så underbart det vore om alla som såg en gammelskog genast förstod hur värdefull den var. Ja, det kan verka fånigt att komma dragande med en lav … Men vet journalisten något bättre sätt? Säger nån att kalhyggen förfular Sverige får han till svar att det är ett känsloargument. Skogsbolagen anser att de är vackra. Åsikt som åsikt. Hur skall man kunna döma? Och vilka skall man lyssna till, de som skriker högst eller de som är mest ledsen? Det enda sättet att få gehör för någonting alls är genom siffror och tabeller. Visst är det sorgligt. Ovärdigt kanske. Men snickaren behöver inte älska hammaren, den är hans instrument. Och jag har inget bättre verktyg än de rödlistade arterna. De är ovedersägliga, kvantifierbara, ett objektivt faktum som inte kan ifrågasättas. Det är mitt sätt att ta ansvar. Jag hade kanske velat göra på ett annat sätt. Men jag har inget val. Skönhet gör sig inte i tabeller.”

Får en reporter lov att känna sorg? Eller är vrede mera på sin plats? Denne Mats Karström är dömd att bli missaktad av dem vilkas sak han tjänar. Naturskyddarna i Stockholm finner honom tvivelaktig, som setts på snöskoter i skyddsvärd natur. Hans sätt att skydda skogen, det enda sättet som fungerar, får vanligt folk att misstro naturskyddarna. ”De verkar bry sig mer om schlemmet än om människan …”

Under antiken var det svartsjuka gudar som iscensatte sådana tragedier. I dag är det ”samhällsklimatet”, lika svartsjukt, men ansiktslöst, som narrar oss att tala om natur, när det är kultur vi har i sinnet. ”Tragiska” är inte ett för starkt ord för skogsfejderna i Norrbotten. Vad är det för princip som tvingar herr S i Vuollerim, som artikeln började med, att ödelägga skönheten i Änok?

Det tog herr S en eftermiddag att svara på min fråga. Det var historien om norrbottningens maktlöshet mot kolonialmakten från 1700-tal och framåt. Det mest konkreta och senaste handlade om hur staten stulit skogen för herr S och ett tiotal andra ägare. Det kan man nog säga att staten gjort. Det var en skamligt låg ersättning för intrånget som dessa ägare fick när länsstyrelsen året 2007 gjorde naturreservat av Kamajokk. Var de missnöjda med beloppet kunde de alltid stämma staten, fick de höra. På egen risk, vill säga. Det senare kunde inte uppfattas som annat än ett hån.

Jag kan förstås inte veta om herr S haft en annan syn på naturvärden om inte detta hänt. Men nu har äganderätten blivit honom helig och överordnad alla andra hänsyn. Hans vita Volvo är bemålad med kampparoller och citat ur grundlagen och i hans skog står det plakat med bittra utfall mot länsstyrelsen och ”deras anhang ’Skydda skogen’”. Så stor är hans revanschlusta att ju mera värdefull Änok framstår i andras ögon, desto mer angeläget tycks det för herr S att hugga ned den.

Han är inte den förste som är beredd att förstöra något värdefullt för att bekräfta att han verkligen äger det. Man tycker att den rimliga reaktionen från statens sida vore att göra Änok till ett reservat och betala hederligt denna gång. Men Skogsstyrelsen gör tvärtom: ställer sig bakom herr S extrema tolkning av äganderätten.

Låt mig påminna om vad Änokmålet gäller. Det gäller samma två principfrågor som dök upp redan när jag började denna resa, bland de nedhuggna tallarna utanför Hans Åfelts fönster. Är Änokskogen bara en industriråvara, som Skogsstyrelsen hävdar, eller är den dessutom ett landskap, människans miljö, alltså kultur – Skogen vi ärvde? Och för det andra: skall de svenskar som inte äger skog ha rätt att invända mot beslut som påverkar framtidens landskap? Medborgarna i Storfors, naturvännerna i Lappland, fjällguiderna, jägarna?

Det har de enligt Århuskonventionen, som Sverige undertecknat och enligt EU-rätten, som binder svenska myndigheter. Men inte enligt Skogsstyrelsen och inte enligt Eskil Erlandsson, som menar att när det kommer till kalhyggen är ingen annan än skogsägaren och Erlandssons

skogsstyrelse part i målet.

Då är det dags att fråga varifrån minister Erlandsson fått mandat att driva denna ståndpunkt. Det lär inte vara från riksdagen, det vill säga Sveriges folk.

Maciej Zaremba
maciej.zaremba@dn.se “

“Källor och litteratur

Karin Beland Lindahl: Skogens kontroverser. En studie om plats och politik i norra Sverige, IFS Forskningsrapport 2009/3.

Jenny Jewert: ”Inte av bröd och brädor allena”. Kungl. Skogs- och Lantbruksakademiens Tidskrift nr 5/2011.

Johnny de Jong: ”Mångvetenskapligt” i Biodiverse nr 4/2011.

Roger Olsson: ”Som om människor spelade roll”, i ”Hundra år av envishet”, Naturskyddsföreningen 2009.

Ola Sandstig: ”Skriet från vildmarken”, Filter nr 22/2011.

Domen i fallet Ånok: Förvaltningsrätten i Luleå. Dom 2011–10–21 i mål 446–11 D5.

Skogsstyrelsens överklagande av domen ovan: 2011–11–11. Dnr A 47836–2009, A 47878–2009.

Rättelse: Beklagligtvis blev professor Lars-Gunnar Romells namn felstavat i tisdagens artikel.”

DN 16 maj 2012:

”Nej, Zaremba, varken lagen eller vi kräver kalhyggen”

“Felriktad kritik. Maciej Zaremba hävdar i sin välskrivna artikelserie att lagen och Skogsstyrelsen kräver kalhyggen. Det stämmer inte. Vår policy är att hyggesfritt skogsbruk bör öka. Det är också så att Skogsstyrelsen är en myndighet som genomför den beslutade skogspolitiken. Kritiken bör i stället riktas till det politiska systemet, skriver Monika Stridsman.”

“I DN:s artikelserie ”Skogen vi ärvde” diskuterar Maciej Zaremba den svenska skogspolitiken och hur den tillämpas. Zaremba driver sina teser på ett mycket effektfullt sätt. Problemet ur vårt – och den allmänintresserade läsarens – perspektiv är att argumentationen är ensidig, behäftad med sakfel och i långa stycken felriktad.

Låt mig säga att vi från Skogsstyrelsens sida självklart uppskattar en granskning och diskussion av skogspolitikens tillämpning och vår roll. Att låta åsikter brytas mot varandra är ett sätt att flytta fram positionerna och öka tydligheten.

Ur bland annat det perspektivet är det anmärkningsvärt att Zaremba och DN ägnar fem stora artiklar åt att angripa Skogsstyrelsen och andra, utan att ge ifrågasatta parter möjlighet att svara på frågor och bemöta påståenden i artiklarna.

Läsaren förleds att tro att Zarembas texter är lika objektivt sanningsenliga som de är välskrivna. Det är de inte. Naturligtvis finns flera viktiga poäng i artiklarna. Exempelvis är resonemanget i den avslutande delen om människans plats, ibland klämd mellan skogsbrukets och de rödlistade arternas intressen, mycket tänkvärt.

Och naturligtvis är vi självkritiska. Vi arbetar hela tiden med att förbättra det som i dag inte fungerar optimalt. Till det hör frågan om jäv, där Zaremba tar upp ett exempel från Gotland. I det aktuella fallet har inget fel begåtts av handläggaren utifrån våra riktlinjer. Men riktlinjerna ska ses över.

I en artikel hävdas att Skogsstyrelsens tillstånd för avverkning inte kan överklagas. Men en avverkningsanmälan är just en anmälan, som markägaren enligt skogsvårdslagen är skyldig att göra. Syftet är att vi ska kunna prioritera det mest angelägna och agera för bättre miljöhänsyn och föryngringsåtgärder. Efter sex veckor kan markägaren genomföra det som är planerat om inte vi har gett andra direktiv.

Det finns alltså inget beslut som kan överklagas såvida vi inte har hört av oss. Däremot har Zaremba rätt i att vi kan vässa våra klor ytterligare när det gäller rådgivning och tillsyn kring miljöhänsyn vid avverkning. Det arbetet pågår.

Skogsstyrelsen är en myndighet. Det innebär att vårt uppdrag är att genomföra den av regering och riksdag beslutade skogspolitiken i praktiken.

Det innebär också att den som kritiserar Skogsstyrelsen för den rådande politiken skjuter vid sidan av måltavlan. Det ingår inte i myndighetens uppgifter att omforma politiken, eller att med egna fria tolkningar åstadkomma en praxis vid sidan av den fastlagda linjen. Gjorde vi så skulle vi inte bara agera stick i stäv med vår uppdragsgivare, utan också med demokratiska grundprinciper.

Vi ska tillämpa, utvärdera och vid behov föreslå förändringar av politiken. Först efter ett avgörande i det politiska systemet ska vi agera utifrån detta.

När myndighetsföreträdare gör egna tolkningar av politiken utifrån personliga åsikter, kallar jag det inte ”civilkurage” utan i stället djupt

odemokratiskt. Vårt eget tyckande ska inte styra skogspolitiken. Det gör de folkvalda, alltså ytterst folket.

Också juridiken måste vägas in. I den sista delen av serien skildrar DN fallet med Änokdeltat, där Skogsstyrelsen överklagat förvaltningsdomstolens beslut att neka avverkning.

Det är verkligen inte så som Zaremba hävdar att vi ”kämpar… för att denna skog skall huggas ned”. Men rättsläget är oklart, klargörande domar saknas. Först efter ett tydligt domslut får det politiska systemet tillräcklig vägledning för nya och möjligen skarpare regler.

Den oheliga allians med skogsnäringen som Skogsstyrelsen anklags för i artikeln ”Skogens maffia” finns naturligtvis inte.

Däremot vill vi ha en rak och öppen dialog med hela skogssektorn, inte minst för bättre miljöhänsyn i skogen. Att misstänkliggöra Skogsstyrelsen för att vi talar med näringen är som att ställa en båt till svars för att den är omgiven av vatten. En sektorsmyndighet som inte resonerar med sin sektor lär ha små möjligheter att nå resultat.

I regeringens proposition ”En skogspolitik i takt med tiden” (2007/08:108) är hållningen tydligt uttalad: hela sektorn har ansvar för miljön, och de åtgärder som behövs för att bevara natur- och kulturmiljövärdena är ett gemensamt ansvar för myndigheter och skogsbruk.

Skogsstyrelsen delar regeringens och många andras bedömning att hänsynen till natur- och kulturmiljövärden i skogen behöver förbättras.

Vårt uppdrag här är klart formulerat: Vi ska samverka med näringen för att nå ett bättre resultat i miljöfrågorna. Vi utarbetar nu tydligare uppföljningsmetoder för bättre samsyn om hur resultaten ska tolkas.

Men ansvaret för att se till att hänsynen verkligen ökar ligger på näringen. Grundprincipen ”frihet under ansvar” är fastslagen av riksdagen.

Vi har sedan en tid skärpt vår tillsyn av skogsvårdslagen. Vi ser utöver det en stor möjlighet till konkreta förbättringar av skogsbrukets miljöhänsyn i samtalsmodellen. Projektet ”Dialog om miljöhänsyn” syftar bland annat till att skapa en gemensam målbild inom sektorn för vad som är god miljöhänsyn. Mycket återstår, men vi tycker oss vara på god väg.

Maciej Zarembas artiklar är skrivna med patos och litterär finess. På några punkter har dock det känslomässiga anslaget ställt sig i vägen för förmedlandet av korrekta fakta.

Mest flagrant blir det kanske i avsnitt 3 i serien, med rubriken ”Motorsågsmassakern”, som bygger på en helt felaktig utgångspunkt. ”Det finns alternativ, men lagen kräver kalhyggen” hävdas det. Sedan följer en fantasifull fiktiv rättegång kring fallet Harald Holmberg utanför Lycksele.

Skogsvårdslagen kräver inte kalhyggen. Det gör inte heller Skogsstyrelsen. Lagen medger en rad olika skogsbruksmodeller – även de metoder som vi bedömde skulle ge för dålig återväxt på Holmbergs marker, kan fungera under andra förutsättningar.

Vi har en policy för hyggesfritt skogsbruk som slår fast att det bör öka. Vi har från och med i år en person på varje distrikt med särskilt ansvar för frågan. Vi har bett Sveriges lantbruksuniversitet (SLU) att ta fram en aktuell kunskapssammanställning kring hyggesfritt skogsbruk.

Till sitt imaginära vittnesbås kallar Zaremba en rad forskare och andra sakkunniga. De har en sak gemensamt: de styrker artikelförfattarens teser. Ingen motvikt ges, ingen annan röst får komma till tals; då skulle bilden riskera att nyanseras på ett sätt som inte passar syftena med texten.

Det förhållningssättet är raka motsatsen till den samtalets väg som vi har valt, och som vi är övertygade om kommer att leda till förbättringar för miljön i skogen.

Monika Stridsman, generaldirektör, Skogsstyrelsen”

“Allt om: Skogen vi ärvde”

DN 16 maj 2012:

”Därför behövs en ny skogspolitik”

“Vi behöver en helt annorlunda skogspolitik med bland annat en ny skogslag för att kunna hantera de utmaningar som den svenska skogen och skogsbruket står inför, skriver Naturskyddsföreningen i en replik.”

“Maciej Zarembas artikelserie i DN om tillståndet i den svenska skogen har skapat många reaktioner. För oss som arbetar med skogen har artiklarna varit ännu en sorglig bekräftelse på läget i det svenska skogslandskapet, det som vi inte längre kan kalla ”skogen”. Resultatet av den nuvarande skogspolitiken är tydligt och slutsatsen enkel: vi behöver en helt annorlunda skogspolitik med bland annat en ny skogslag för att kunna hantera de utmaningar som den svenska skogen och skogsbruket står inför. Den svenska skogspolitiken har varit oförändrad i över 20 år och tar inte hänsyn till vare sig ökade kunskaper eller nya samhällsmål.

Sedan skogspolitiken slogs fast 1992 har bland annat följande hänt:

1) Riksdagen har lagt fast miljömål som anger vilken miljökvalitet som ska råda i naturen. För skogen gäller miljökvalitetsmålen ”Levande skogar” och ”Ett rikt växt- och djurliv” som anger det tillstånd som ska uppnås. Myndigheternas utvärderingar visar dock att målen inte kan nås och slutsatsen är att det inte räcker att riksdagen sätter upp mål så länge skogsnäringens intresse i praktiken alltid får gå före. Miljön måste jämställas med produktion – inte underställas.

2) Sverige har 2010 under ett FN-möte i Nagoya, Japan, drivit fram ett internationellt åtagande om att skydda 17 procent av vår landyta för att våra växter och djur ska kunna klara sig in i framtiden. Detta gäller naturligtvis inte minst skogsmarken och allra främst den produktiva skogen där flest hotade arter lever.

3) Vi har gått med i EU och därmed tagit på oss att genomföra bindande regler om miljön som bland annat berör skog. I EU-direktiv slås fast att arter och naturtyper ska ha en gynnsam bevarandestatus, alltså inte vara hotade vare sig i dagsläget eller på sikt. Vi i Sverige har långt kvar till att nå målen för arter och naturtyper i skogen som omfattas av fågel- respektive art- och habitatdirektivet. Vi har inte ens klarat av att införliva EU:s artskyddsbestämmelser så att de gäller i skogsbruket på ett tydligt sätt. Viktiga arter dör ut och trängs undan allt mer för att vi inte lever upp till våra åtaganden inom EU.

3) Klimatförändringen och utsläpp av växthusgaser har seglat upp som en av mänsklighetens ödesfrågor. De nordliga barrskogarna och skogsmarken, och därmed skogsbruket, har en central roll att spela i det sammanhanget genom att växande träd – men på våra breddgrader även skogsmarken - binder, och kan binda ännu mera, kol från atmosfären. Dessutom har biobränslen en nyckelroll i omställningen till ett fossilfritt energisystem.

4) Sverige har ratificerat Århuskonventionen, och därmed åtagit sig att säkra allmänhetens, bland andra miljöorganisationers, rätt till information och deltagande i beslutsprocesser, och rätt till att föra talan i frågor som rör miljön. Detta är inte genomfört inom skogsbruket. Ansvarig myndighet, Skogsstyrelsen, har dessutom överklagat Naturskyddsföreningens rätt att föra talan trots att Förvaltningsdomstolen givit föreningen den rätten.

5) Kunskaperna om ekosystemtjänsterna, de tjänster naturen ger men som sällan bokförs i ekonomin, har ökat. Vi ser en växande politiskt insikt i att ekosystemtjänsterna är oumbärliga för människan och sam-

hället. Inför konferensen Rio +20 lyfter regeringen fram behovet av prissättning och värdering av ekosystemtjänster. I dag sker ingen sådan värdering av skogens ekosystemtjänster, till exempel beträffande leverans av livsmiljöer för växter och djur, kolbindning, vattenhushållning och miljö för rekreation och naturupplevelsebaserad turism.

Kort sagt: en lång rad beslut har fattats sedan 1992 som alla påverkar skogen och skogsbruket. Miljömålen nås inte. Vi uppfyller inte våra åtaganden. Dessutom har anspråken på skogen ökat samtidigt som det blir allt mer uppenbart att den landskapsomvandling som sker genom dagens intensiva skogsbruk starkt missgynnar de människor som lever på landsbygden och de nya verksamheter som växer fram inom exempelvis besöksnäringen. Naturskyddsföreningen anser därför att tiden är mogen för att ta fram en ny skogspolitik. Utgångspunkter bör vara:

• Hållbart nyttjande av skogen utifrån hållbarhetsbegreppets tre dimensioner. Dock måste det finnas en insikt i att den ekologiska hållbarheten är grunden för de övriga två begreppen: ekonomisk hållbarhet likväl som social dito är bägge beroende av den långsiktiga ekologiska hållbarheten i skogen. De ökade anspråken på skogen medför att frågan om hur vi, från ett samhällsperspektiv, ska använda skogen på bästa sätt är en nyckelfråga. Skogens roll att tillhanda råvara till vår skogsindustri är endast en av flera roller som skogen har.

• De ekosystemtjänster som skogen levererar ska upprätthållas och dessa tjänster bör värderas där så är möjligt och lämpligt. I förlängningen bör utredningen se på hur samhället, när så är lämpligt och nödvändigt, bäst kan och bör betala för sådana tjänster.

• Skogen och skogsmarkens förmåga att binda kol ska utnyttjas på ett optimalt sätt. Klimatsituationen är akut och extremt hotfull för hela samhället. Brukningsmetoder, omloppstiderna mellan avverkningarna och skydd av skog måste ses över i syfte att ännu bättre binda kol över den närmaste kritiska 40-årsperioden.

• Skogsbruket ska utformas så att vi når de miljökvalitetsmål som riksdagen har lagt fast, och uppfyller våra åtaganden inom EU och FN-konventioner. Särskild uppmärksamhet bör ges åt Århuskonventionen, konventionen om biologisk mångfald och art- och habitatdirektivet.

• Att synergieffekter mellan framför allt bevarande av biologisk mångfald, kolbindning och tillhandahållandet av andra ekosystemtjänster tas tillvara inom skogen och skogsbruket.

Om vi ska klara de utmaningar som samhället står inför behövs omfattande förändringar. I dag vet vi att vi inte ens klarar gårdagens krav inom den rådande politiken. Allt tyder på att det blir ännu svårare att klara morgondagens. Vi kan inte längre låtsas om som om ingenting har hänt sedan 1992.

Hur skogen sköts och hanteras är en fråga som inte endast berör skogsbruket. Levande skogar nu och i framtiden ligger i hela det svenska samhällets och alla medborgares intresse. Sverige behöver en ny skogspolitik.

Karin Åström, vice ordförande i Naturskyddsföreningen
Jan Terstad, skogs- och naturvårdschef Naturskyddsföreningen”

DN 16 maj 2012:

”Besluten om skogen måste beakta alla dess värden”

“Skogen är värd all uppmärksamhet den kan få – av den enkla anledningen att människor i framtiden kommer att behöva den mer än någonsin. DN:s artikelserie ligger därför helt rätt i tiden. Men med sitt snäva perspektiv befäster den tyvärr den negativa bild av skogsbruk som länge varit legio i medierna, skriver 15 skogsforskare i en replik.”

“DN-journalisten Maciej Zarembas artiklar om den svenska skogen och skogsbruket lyfter fram viktiga frågor. Men bilden haltar. Det snäva perspektivet skymmer skogens roll i samhället och att den också är en av lösningarna på klimatproblemet. Som framgår av hans artiklar ställs målkonflikten mellan naturvärden och skogsproduktion nu på sin spets. De svåra politiska avväganden som krävs måste grundas på värdeneutrala kunskaper som beaktar skogens alla värden.

Maciej Zaremba målar sin bild av skogen med stor känsla. Han ser den som en närmast helig plats och avverkning som ett helgerån. ”Det ser ut som första världskrigets Verdun”, utbrister han och minns sitt hemlands väna lövdungar. Och visst är det lätt att hålla med, inte minst på grund av de bilder från nyupptagna hyggen eller förföriskt vackra urskogar som beledsagar hans texter. Helt visst har han också funnit ofullkomligheter och sådant som behöver rättas till. Effektivt illustrerar han den eskalerande målkonflikten mellan naturvärden och virkesproduktion.

Men ingenstans ens antyder Zaremba att skogsbruk har något gott med sig. Och i urvalet av källor har han uppenbarligen varit noga med att undvika sådana som kunnat ”rubba hans cirklar”.

Vi som dagligdags arbetar med skogsforskning förundras därför över hans arbetsmetoder – och över urvalet av vetenskapliga källor till artiklarna. Under arbetets gång bör Zaremba rimligen också ha stött på personer i skogsbruket som berättat om den naturhänsyn som i dag är regel i svenska skogar. Att högstubbar och evighetsträd inte står där av en slump. Att perspektivet på naturvårdsåtgärderna måste vara mycket långsiktigt.

Frågan om kontinuitetsskogsbruk och trakthyggesbruk, som ges så stort utrymme i artiklarna, är av mycket gammalt datum. Den tycktes avgjord då blädning (en form av kontinuitetsskogsbruk) övergavs i början av 1950-talet på grund av den svaga återväxten . Dock utan att förbjudas, som Zaremba antyder. I dag är det åter en debattfråga – men kunskapen om kontinuitetsskogsbruk är ännu låg. Men så mycket vet vi som att det är en dyrare brukningsform och att den bara kan tillämpas i viss typ av skog. Om den innebär fördelar för den biologiska mångfalden är en av de saker som återstår att ta reda på. Sveriges lantbruksuniversitet, SLU har därför startat forskning som om några år kan höja kunskaperna inom detta komplexa område.

Vi möter också behovet av mer kunskaper om skog i samhällsperspektiv med tvärvetenskaplig forskning i ordets vidaste betydelse. Det stora forskningsprogrammet Future Forests, som drivs av SLU, Umeå Universitet och Skogforsk, har just ett sådant anslag. Här arbetar produktionsforskare, naturvårdsforskare, statsvetare, konfliktforskare och filosofer tillsammans med representanter för markägare, friluftsmänniskor och naturorganisationer. I sådana konstellationer belyser man skogen ur alla aspekter och arbetar gemensamt för att identifiera och överbrygga konfliktfrågorna. Ambitionen är att hitta balanspunkter mellan de stadigt allt högre krav och större anspråk som ställs på skogen från olika håll: Mer råvaror, mer bioenergi, bättre förutsättningar för den biologiska mångfalden, större hänsyn till rekreations- och upplevelsevärden.

En beskrivning av skog och skogsbruk blir ofullständig om den inte också belyser frågorna ur samhällsperspektiv. Den svenska skogen, liksom alla världens skogar, befinner sig i dag i ett helt nytt skede. De spelar en huvudroll när den länge närda visionen om hållbar utveckling nu måste förverkligas.

Satsningen på forskning av den ovan nämnda modellen tar avstamp i just denna insikt. Skogen är en av jordens mycket få och i verklig mening eviga resurser. Den pågående klimatförändringen har satt strålkastarljus på de möjligheter som skog och grön produktion erbjuder. I hela världen pågår utfasningen av klimatskadliga, fossila energislag. Skogen med dess klimatneutrala råvaror och bioenergi är ett av spåren bort från oljeberoendet. Det är en i hög grad internationell fråga – men som också möter helt motstående samhällsmål. Några exempel:

EU:s så kallade RES-direktiv anger att 20 procent av medlemsländernas energi ska komma från förnybara energikällor år 2020. Då ska också den totala energiförbrukningen ha minskat med 20 procent och 10 procent av transporterna baseras på biobränslen. För att ha en chans att nå dessa viktiga mål krävs kraftigt ökade uttag av biomassa – och tillväxthöjande åtgärder i skogen.

Mot dessa mål står FN:s konvention om biologisk mångfald som anger att skogsbruk senast 2020 ska bedrivas på ett sätt som bevarar skogens biologiska värden. Sverige ratificerade konventionen redan 1994 och dess ramar anges såväl i miljöbalken och miljökvalitetsmålen som i regeringens naturvårdsskrivelse från 2002.

På samma sätt krockar de båda svenska miljömålen Begränsad klimatpåverkan och Ett rikt växt- och djurliv. Ur klimatsynpunkt är det till exempel rätt att gödsla skogen för att den ska binda koldioxid och ge mer biobränsle. Samtidigt vet vi att skogsgödsling i stor skala kan ha negativa konsekvenser för den biologiska mångfalden.

De här exemplen visar vilka svåra målkonflikter som politikerna nu har att hantera. Förutom att klimat- och naturvårdsaspekter går på tvärs med varandra ska också etiska, sociala och kulturella aspekter vägas mot företagsekonomiska och äganderättsliga aspekter.

Den svenska skogspolitiken står därför inför sin kanske största utmaning någonsin när den ska navigera i denna komplicerade verklighet. Besluten måste fattas med bästa vetenskapliga, och allsidigt belysta, kunskap som grund. I den politiska beslutsprocessen möter forskningsresultaten ideologiska, ekonomiska, kulturella och känslomässiga argument – som också kräver kunskap för att kunna hanteras rätt.

Uppgiften för oss i forskningen är att leverera dessa kunskaper – som måste vara tillräckligt robusta för att stå starka i den i den demokratiska processen. Men lika mycket är det politikers och andra beslutsfattares uppgift att ge vetenskaplig kunskap den tyngd den förtjänar i besluten.

Skogen är värd all uppmärksamhet den kan få – av den enkla anledningen att människor i framtiden kommer att behöva den mer än någonsin. DN:s artikelserie ligger därför helt rätt i tiden. Men med sitt snäva perspektiv befäster den tyvärr den negativa bild av skogsbruk som länge varit legio i medierna. Skogen har i sekler varit Sveriges ekonomiska ryggrad. De ofullkomligheter i och omkring skogsbruket som Zaremba sett förtjänar att lyftas fram – men får inte skymma de möjligheter som ett hållbart brukande av skogen rymmer.

Tomas Lundmark, dekanus, fakulteten för skogsvetenskap, SLU
Annika Nordin, prodekan, fakulteten för skogsvetenskap, SLU
Kevin Bishop, professor, SLU Uppsala
Christer Björkman, professor, SLU Uppsala
Göran Ericsson, professor, SLU Umeå
Peter Högberg, professor, SLU Umeå
Stig Larsson, professor, SLU Uppsala
Hjalmar Laudon, professor, SLU Umeå
Jon Moen, professor, Umeå universitet
Thomas Moritz, professor, SLU Umeå
Ove Nilsson, professor, SLU Umeå
Urban Nilsson, professor, SLU Alnarp
Torgny Näsholm, professor, SLU Umeå
Camilla Sandström, docent, Umeå universitet
Jan Stenlid, professor, SLU Uppsala “

DN 16 maj 2012:

”Skogen är vårt levebröd”

“Om skogsbygderna i framtiden ska fortsätta att bidra till Sveriges välstånd och utveckling, kan inte den allra mest extrema naturvårdssynen tillåtas härja fritt, skriver skogsentreprenören Pelle Sallin i en replik.”

“De senaste veckorna har stridsropen mot Svenskt skogsbruk och glesbygden skallat i massmedierna. I SR:s ”Godmorgon, världen!”, SVT:s ”Rapport” och ”Uppdrag Granskning” och i Dagens Nyheter där Maciej Zaremba totalsågat svenskt skogsbruk.

Undertecknad, som både är skogsägare och företagare och arbetar med skog och skogsbruk i Norrlands inland, blir alldeles häpen över den okunskap och hätskhet som kännetecknat mediernas rapportering om hur verkligheten ser ut i den svenska skogen.

Teknikerna att attackera dagens skogsbruk är olika.

Förminskningen av skogens betydelse för Sverige och Norrlands inland är en teknik. Po Tidholm, i ”Godmorgon, världen”, hänvisar till att export av skogsprodukter ”bara” bidrar med 2,7 procent till BNP, sysselsätter ”bara” 1 procent och att skogsjobben helt försvunnit i vissa inlandskommuner. Po Tidholms slutsats är att skog och skogsbruk är ett särintresse utan större ekonomisk betydelse.

Verkligheten är att Sverige i dag är lika beroende av skogen som någonsin förr. Skogssektorns samlade klimateffekt är större än hela Sveriges utsläpp av CO2. Värdet av exporten betalar för hela den svenska importen av drivmedel till våra personbilar/lastbilar. Biobränsle från i första hand skogen är Sveriges viktigaste energikälla, större än kärnkraft och vattenkraft tillsammans. Och dessutom – fanns inte skogsbruket skulle det troligen inte finnas några inlandskommuner överhuvudtaget.

Förfalskningen av den Svenska skogshistorien är en annan teknik som utvecklats av bland annat Maciej Zaremba i DN. Han driver tesen att skogen på tre generationer förvandlats från skog till vedfabrik. Sanningen är att skogen i Sverige brukats och tidvis missbrukats under många hundra år. Bergsbruk ödelade stora områden i Mellansverige när gruvdriften krävde ofantliga vedmängder. Stora områden i söder förvandlades av betesdjur till hedlandskap. Plockhuggningen vid industrialismens genombrott skapade tras- och restskogar i stora delar av Norrland.

Förtalet av skogsbrukets naturvårdsarbete är en teknik som förfinats i ”Uppdrag gransknings” reportage om skogsbruk i Karelen. En kompromisslös Naturskyddsförening förkastar allt det arbete som utförs i skogscertifieringsföretagen. Denna gång ställdes FSC vid skampålen för att ha godkänt avverkningar i ”urskogar” i ryska Karelen. WWF misstänkliggörs för att man samarbetar med Ikea.

Samsynen mellan skogsbrukets företrädare och certifieringsföretagen har sin grund i kunskap. Biologisk mångfald, socialt ansvarstagande och generell hänsyn är viktiga delar i skötseln av skogsekosystem. Insikten om och förståelsen för skogslandskapet har lett fram till EKO-parker i Sveaskogs tappning, Skogsindustriernas miljöhänsyn och naturvårdsavtal, biotopskydd på den privata sidan. Naturvårdsarbetet i den svenska skogen har revolutionerat skogsbruket. Naturhänsyn i dagens skogsbruk ger förutsättningar för biologisk mångfald i kommande skogsgenerationer.

Förvrängningen när skogsekosystemen ska skildras är en paradgren hos flera naturskyddsorganisationer. Favoritjämförelsen är den mellan vår boreala barrskog och regnskogen eller sydliga lövskogar.

I själva verket är våra nordliga barrskogar mycket robusta ekosystem som med jämna mellanrum blir utsatta för katastrofer i form av, i

första hand brand, men också insektsangrepp och stormar. När stora arealer brinner blir ofta bara några äldre tallar de enda överlevande på hygget. Livet på brandfältet börjar om. På lite bördigare marker etablerar sig först lövskog som småningom blir skydd för granen som trivs med att komma underifrån. På en magrare mark med överlevande tallar startar en ny generation tallskog. På vissa av dessa blir det en monokultur av tall. Principen för modernt skogsbruk följer precis denna naturens visa ordning.

Om skogsbygderna i framtiden ska fortsätta att bidra till Sveriges välstånd och utveckling, kan inte den allra mest extrema naturvårdssynen tillåtas härja fritt. Kunskap om både historien, biologin, ekonomin och verkligheten ska inte få förvrängas. Inte heller bör Stockholmsbaserade massmedier okritiskt svälja och ensidigt basunera ut populistiska särintressens budskap.

Pelle Sallin, skogsentreprenör i Jämtland”

Socialdemokraterna Stockholm 2012-02-15:

Socialdemokraternas utrikesdeklaration 2012

Palestinier och israeler är hårt drabbade av många decenniers konflikt. I konfliktens spår ligger raserade möjligheter till utveckling och krossade fredsinitiativ. Både israeler och palestinier har rätt till frihet, utveckling och säkerhet. Alla parter måste därför avstå från våld och möjliggöra fredsförhandlingar. Israel är den starkaste parten i konflikten och har därför ett särskilt ansvar. Utbyggnaden av illegala bosättningar samt muren på ockuperad mark, ockupationen av Västbanken och Östra Jerusalem samt blockaden av Gaza måste upphöra.

Krigen i Gaza och Libanon har visat att militärt våld inte kan leda till en lösning på denna svåra konflikt. Endast fredsförhandlingar, där alla relevanta parter deltar, kan leda till verklig fred och säkerhet. En uthållig fred som vilar på att alla berörda parter respekterar folkrätten, FN:s resolutioner och rätten till en fredlig samexistens.

Under hösten 2011 beslöt Israel om en massiv utbyggnad av de folkrättsligt illegala bosättningarna, främst i Östra Jerusalem. Denna utbyggnad utgör ett direkt hot mot en tvåstatslösning och måste upphöra. Östra Jerusalem är den självklara huvudstaden i ett fritt Palestina. För att markera mot bosättningspolitiken bör Sverige föreslå att EU-kommissionen överväger lämplig EU-lagstiftning för att motverka finansiella transaktioner till stöd för bosättningarna.

Vi socialdemokrater anser att Sverige bör erkänna Palestina. Frågorna om ett svenskt erkännande av staten Palestina samt palestinskt medlemskap i FN är högaktuella. Tyvärr har regeringen slagit in på en felaktig väg och hävdar att det först måste finnas ett fredsavtal på plats innan Sverige kan erkänna staten Palestina. Denna syn delas inte av de cirka 130 länder som redan har erkänt Palestina som självständig stat. Om man villkorar ett erkännande på det sätt som den svenska regeringen gör innebär det i praktiken att beslutanderätten överlåts åt den israeliska ockupationsmakten. Israel får avgöra när Sverige kan erkänna Palestina. En sådan hållning är orimlig.

Att vänta med ett erkännande av staten Palestina ger bara dem som vill omöjliggöra en framtida palestinsk statsbildning andrum att fortsätta sin politik. Ett erkännande av staten Palestina från Sverige och ett stort antal andra länder är förmodligen det bästa sättet att visa att det internationella samfundet är fast beslutet att stödja en tvåstatslösning. Därmed skapas utsikter för reella fredsförhandlingar.

Nyligen har också Fatah och Hamas enats om att tillsätta en samlingsregering för att förbereda parlaments- och presidentval i Palestina. Detta är en positiv utveckling som vi socialdemokrater välkomnar. Omvärlden bör samarbeta med en palestinsk samlingsregering och inte begå samma misstag som efter det palestinska valet 2006.

Vi socialdemokrater anser att Sveriges röst för fred, frihet och folkrätt måste vara kraftfull, i såväl EU som FN. Sverige ska därför erkänna staten Palestina och regeringen bör tydligt deklarera att man avser att rösta ja i FN:s generalförsamling när frågan kommer om att uppta Palestina som medlem av Förenta Nationerna.

Sveriges anseende har skadats av att regeringen låtit Folkpartiet hålla i taktpinnen. Sverige röstade som enda nordiska land nej till Palestinas medlemskapsansökan i Unesco. Med denna nejröst anslöt sig Sverige till en minoritet av 13 andra länder. Hela 107 länder röstade ja i Unesco.

Sverige kan bättre i utrikespolitiken.
* * *

I drygt ett år har kampen för demokrati, frihet och mänsklig värdighet böljat över Nordafrika och delar av Mellanöstern. Diktatorer har fallit, krig har utkämpats, tusentals människor har förlorat livet och hundratusentals människor har gått ut på gator och torg för att kräva sin rätt. I flera länder har vägen mot demokratiska val inletts och val har hållits. Men omvandlingen från diktatur till demokrati kommer att kantas av många problem och bakslag. Varje land är unikt och måste behandlas på sådant sätt. Situationen i Tunisien visar exempelvis positiva tecken medan det snarare är motsatsen i Egypten.

Världens länder bör samarbeta med dem som vinner demokratiska val, oavsett valutgång. Det är kontraproduktivt att å ena sidan förespråka demokrati men å andra sidan inte respektera resultat i demokratiska val. När Hamas vann valet i Palestina 2006 valde omvärlden att bojkotta den palestinska regeringen vilket ledde till att stora delar av befolkningen i Mellanöstern tyckte att EU och USA hycklade. Vi socialdemokrater kritiserade tidigt därför både EU och den svenska regeringen. Vi menade att demokratiska valresultat ska respekteras även om resultatet blir ett annat än det man önskat. Idag finns en bred medvetenhet om att den förda politiken var ett misstag.

Dessvärre är exemplen på kontraproduktiv politik många. USA och många EUländer höll länge arabvärldens diktatorer under armarna i utbyte mot stabilitet, olje- och gasleveranser samt hjälp med att stoppa flyktingströmmar. Detta förhållningssätt måste nu en gång för alla läggas på historiens skräphög. Kortsiktiga intressen om stabilitet och ekonomisk vinning får inte överskugga det långsiktiga intresset av att stödja våra värderingar och därmed människors rättmätiga krav på demokrati och mänskliga rättigheter. Om EU istället varit sina värderingar trogen hade man stöttat utveckling och demokrati som leder till hållbar stabilitet.

Vi socialdemokrater har under flera år kritiserat EU:s hållning gentemot regionen. Idag delar allt fler denna inställning. Herman van Rompuy, Europeiska rådets ordförande, skrev i en debattartikel för knappt ett år sedan att ”Vi måste erkänna att vi tidigare inte alltid har levt upp till våra egna värderingar utan i stället prioriterat stabiliteten i regionen och till och med accepterat odemokratiska regimer.”

EU har antagit nya program och principer för sitt samarbete med regionen efter den arabiska vårens inledning. Nu måste unionen också leva upp till dessa nya åtaganden om ”mer för mer” där stödets storlek avgörs av hur genuint mottagarlandet reformeras. EU:s värderingar måste komma till uttryck i handling. De samarbetsavtal unionen har med länderna i regionen måste bygga på en tydlig koppling till demokratisk utveckling och respekt för mänskliga rättigheter. Dessutom bör stödet till att upprätta rättstater, bygga demokratiska institutioner och främja fri media vara mer kraftfullt.

Medelhavet är Europas Rio Grande. Det är det vatten som skiljer européernas välstånd från nordafrikanernas fattigdom, arbetslöshet och brist på framtidshopp. I detta vatten drunknar människor, desperata av fattigdom, när de i undermåliga båtar försöker nå en bättre framtid. Under 2011 drunknade eller försvann 1500 personer på sin resa över Medelhavet, en siffra som aldrig varit högre sedan UNHCR började räkna 2006.

Många gånger har vi socialdemokrater påtalat de utsiktslösa försöken att genom fler patrullbåtar, flygövervakning och högre staket stänga ute dessa människor i deras desperata jakt på en framtid. Den enda långsiktiga lösningen är att EU ändrar sin politik och låter dessa länder få möjlighet till ekonomisk utveckling så att de enorma klyftorna utjämnas. Exportstöd till europeiska jordbruksprodukter hindrar afri-

kanska bönder att sälja sina produkter. Importrestriktioner och tullavgifter hindrar en handel som skulle kunna vara till ömsesidig nytta för både Europa och norra Afrika.

Politiska reformer samt ekonomisk och social utveckling är centrala faktorer för att skapa framtidshopp. EU bör därför reformera jordbrukspolitiken, underlätta handel och kontakter mellan människor, exempelvis genom ökat studentutbyte.

Regimen i Syrien måste avgå. Regimen har svarat på modiga människors kamp för frihet med fruktansvärda repressalier och massivt våld. Över 5000 människor har dödats. Regimens attacker är sannolikt att betrakta som brott mot mänskligheten, enligt FN:s högkommissarie för mänskliga rättigheter.

På grund av Rysslands och Kinas veto i FN:s säkerhetsråd har FN inte kunnat ta sitt ansvar för fred och säkerhet. Arabförbundet har vidtagit åtgärder liksom EU. Nu måste det internationella samfundet öka pressen. Det fruktansvärda våldet och förtrycket måste få ett slut och ansvar utkrävas. Sverige bör aktivt arbeta för att få stopp på dödandet, exempelvis genom att delta inom ramen för ”Syriens vänner”.

* * *

I Europa har vi byggt demokratiska institutioner där det förut utkämpades krig. Den europeiska unionen har utvecklats från ett ekonomiskt samarbete för ett fåtal till en demokratisk och ekonomisk väv för många. Det är en väv av samarbete och utbyte som har ersatt de konflikter som fram till nyligen slet sönder länder och reste murar.

Idag får länder och folk del av varandras framgångar. Vi delar varandras problem.

Europa har visat upp två ansikten genom historien. Det ena bär humanismens drag och det andra utgörs av det fascistiska arvet. Allt detta är en del av vår moderna historia. Fascismen motades tillbaka genom efterkrigstidens framväxande demokratiska välfärdsstater.

Nationalismen och fascismen spirade ur arbetslöshet, fattigdom och hopplöshet. De nordiska välfärdssamhällenas framväxt visade istället på hur välfärd, utveckling och framtidstro kunde lägga grunden till stabila demokratier. Reformarbetet var mödosamt och stötte ofta på motstånd från borgerliga partier.

I dagens Europa finns återigen oro och spänningar och återigen vinner därmed nationalistiska strömningar mark. Också idag behövs en politik med samma kraft för att utjämna skillnader och sprida välstånd.

Arbetslösheten i euroländerna har aldrig, sedan euron infördes, varit högre än dagens 10,4%. I EU är närmare var fjärde ung person arbetslös.

I den ekonomiska krisens spår riskerar misstron mellan länder, regioner och människor att öka. Om Europeiska unionen misslyckas med att hantera den ekonomiska krisen, minska den höga arbetslösheten och att öka den ekonomiska tillväxten kommer klyftorna att fortsätta växa.

I detta klimat vinner aggressiva högerpopulistiska partier framgångar. I Europa utsätts ånyo minoriteter och religiösa grupper för övergrepp. Europa måste stå starkt i kampen för mänskliga rättigheter, även på hemmaplan. Därför måste också EUländers bristande respekt för mänskliga rättigheter kritiseras.

I Ungern växer tyvärr högerextrema partier samtidigt som den unger-

ska regeringen kopplar ett allt hårdare grepp om institutioner och media.

I år skulle Raoul Wallenberg ha fyllt 100 år. Minnet av hans starka gärning påminner oss alla om vårt gemensamma såväl som individuella ansvar mot rasism och för humanitet och tolerans. Utställningen ”To me there´s no other choice” invigdes nyligen i Budapest.

Europa måste klara den globala konkurrensen. EU-länderna bör därför möta utmaningarna genom en politik för tillväxt och framtidstro med investeringar i kunskap och infrastruktur, genom regleringar öka stabiliteten i det finansiella systemet, genom att skapa ordning i statsfinanserna och genom satsningar på välfärden. Det handlar om att människor återigen ska kunna tro på möjligheten om fler jobb, en trygg ekonomi och en bättre miljö.

* * *

Vi socialdemokrater stödjer länderna på Balkan i deras strävan mot ett EUmedlemskap. Ett framtida EU-medlemskap för länderna på Balkan är det viktigaste verktyget för försoning, stabilitet och utveckling. Kroatien har hållit folkomröstning och kan snart träda in i EU-kretsen. Vi välkomnar att Island har påbörjat vägen mot ett EU-medlemskap.

Vi socialdemokrater vill se en fortsatt EU-utvidgning. Den bidrar till demokratisk och ekonomisk utveckling. Sverige bör stödja nödvändiga reformer i Turkiet och de andra kandidatländerna för att de ska kunna bli EU-medlemmar när de uppfyller de uppställda kriterierna.

En viktig uppgift för EU är att även bidra till fred och demokratisk utveckling i länderna som gränsar till unionen. Vi socialdemokrater har länge engagerat oss för en sådan utveckling. Vi anser att EU tydligare måste visa närvaro, engagemang och vilja till ett fördjupat samarbete med dessa länder. Ett starkare EU-engagemang visas genom det Östliga partnerskapet, vilket vi har välkomnat. Det krävs dock mer substans i detta samarbete.

Utvecklingen i Vitryssland fortsätter att vara negativ. Fortfarande finns politiska fångar sedan det hårt kritiserade presidentvalet i december 2010, bland dem socialdemokraten Nikolaj Statkevitj. Vi socialdemokrater har många gånger påtalat vikten av ett starkt svenskt och EU-engagemang och stöd till demokratikampen. EU måste också underlätta för den vitryska befolkningen att närma sig Europa, exempelvis genom avskaffade viseringsavgifter.

Också i Ukraina finns oroande tecken på demokratisk tillbakagång. Ett exempel är den uppenbart politiska rättegången mot Julia Tymosjenko, med syfte att hålla oppositionsledaren bakom lås och bom.

* * *

I takt med att världen utvecklas måste också synen på säkerhet förändras. Idag finns andra än rent militära hot mot vår säkerhet och trygghet. Svensk säkerhetspolitik ska klara att möta cyberattacker och konfliktrisker som följer med klimatförändringar, humanitära katastrofer eller sönderfall i spåren av sociala orättvisor. Terrorismen undgår inte heller oss i de nordiska länderna vilket vi smärtsamt har påmints om.

Säkerhetspolitiken ska vara tydlig och klar. Den svenska militära alliansfriheten har tjänat och tjänar vårt land väl. Svensk militär alliansfrihet har inte betytt passivitet utan ett aktivt ansvarstagande för både vår egen och andras säkerhet. Fler än 100 000 svenskar har deltagit i FN-tjänst sedan 1948.

En modern svensk säkerhetspolitik byggs på ett ökat nordiskt samarbete, en aktiv Östersjöpolitik, ett fördjupat samarbete i EU och ett starkare stöd till Förenta Nationerna.

Sverige ska inte förhålla sig passivt om en katastrof eller ett angrepp skulle drabba ett EU-land eller ett nordiskt land och vi förväntar oss att dessa länder agerar på samma sätt om Sverige drabbas.

Samarbetet med Nato är viktigt, framför allt för att kunna delta tillsammans med många andra länder i internationella operationer med FN-mandat. Socialdemokraterna är mycket tydliga med var gränsen går för Sveriges samarbete med Nato. Samarbete kan ske inom alla områden utom artikel fem, artikeln om ömsesidiga försvarsgarantier. Socialdemokraterna säger nej till ett svenskt Natomedlemskap.

För alla fredsbevarande operationer som Sverige deltar i ska det finnas ett tydligt folkrättsligt mandat. Ett mandat givet av FN:s säkerhetsråd ska alltid eftersträvas. Detta är angeläget både med hänsyn till folkrättens krav och operationernas legitimitet och säkerhet. Men vid extrema nödsituationer, som utgör hot mot internationell fred och säkerhet men inte medför åtgärder från FN:s säkerhetsråd, kan inte världen stå passiv. Agerandet måste i dessa lägen prövas från fall till fall.

Åtgärder kan endast vidtas på kollektiv grund inom ramen för en regional organisation och kan aldrig vara praxisgrundande.

Sverige ska fortsätta det aktiva engagemanget och deltagandet i internationella insatser inom ramen för FN, EU, Nato och OSSE.

Sverige har varit pådrivande för uppbyggnaden av EU:s civila och militära krishanteringsförmåga under tidigare socialdemokratiska regeringar. Vi socialdemokrater anser att Sverige fortsatt ska bidra till dessa förmågor. Vi menar dock att konceptet med EU:s stridsgrupper behöver ses över. Stridsgrupperna har aldrig använts, de är mycket kostsamma och de binder upp stora resurser över långtid. Idag är det bland annat av detta skäl mycket få svenska soldater som deltar i de av FN ledda insatserna. Samtidigt råder brist på personal och utrustning från länder som Sverige i dessa FN-ledda fredsbevarande insatser. Vi socialdemokrater anser att målet bör vara att nästa internationella operation Sverige deltar i ska vara ledd av Förenta Nationerna.

Kampen mot terrorismen måste föras beslutsamt och alltid inom ramen för folkrätten och med full respekt för de mänskliga rättigheterna. Kampen mot terrorism kan inte vinnas om de värderingar den ska försvara åsidosätts.

* * *

Kvinnors deltagande i konfliktförebyggande och krishantering före, under och efter en konflikt är en förutsättning för hållbar fred och utveckling. FN-resolutioner fördömer våldtäkt och sexualiserat våld i konflikter och slår fast att dessa handlingar utgör hot mot internationell säkerhet. Situationen i Demokratiska republiken Kongo utgör ett fruktansvärt exempel på hur kvinnor, flickor och samhällen drabbas. Vi socialdemokrater vill arbeta för att mobilisera en starkare internationell politisk vilja för att motverka sexuellt våld i konflikter, straffriheten måste få ett slut. Massvåldtäkter bör – med rätta - kallas massförstörelsevapen.

Mandatet för uppdraget som FN:s särskilda representant avseende sexuellt våld i konflikter kommer att ses över inom kort. Vi socialdemokrater vill att regeringen verkar för en förlängning av det viktiga

uppdraget med att bevaka kvinnors utsatta situation i krig för att driva detta angelägna arbete framåt.

Arbetet utifrån FN-resolutionerna 1325 och 1820 med flera måste intensifieras. Kvinnors rättigheter och perspektiv måste få bättre genomslag i arbetet för fred och säkerhet. Det är glädjande att detta uppmärksammades genom Nobels fredspris som 2011 tilldelades tre kvinnor som på olika sätt givit viktiga bidrag till kampen för fred, demokrati och kvinnors rättigheter.

* * *

De mänskliga rättigheterna är universella, odelbara och individuella. Det är inte acceptabelt med religiösa eller kulturella undantag. Politiska, ekonomiska, sociala och kulturella fri- och rättigheter förutsätter och förstärker varandra.

Sverige ska vara ett föregångsland i det internationella arbetet för kvinnors rättigheter. Inte minst handlar det om sexuell och reproduktiv hälsa och rättigheter, ett område där Sverige både kan och bör ta initiativ. Jämställdhetsarbetet är centralt inom alla politikområden. När kvinnor förvägras sina rättigheter och förvägras att ta del i samhällslivet på samma villkor som män så förtrycks inte bara kvinnorna utan hela samhällsutvecklingen hålls tillbaka. Sverige ska arbeta mot diskriminering och för kvinnors rätt till utbildning, ekonomisk självständighet, juridiska rättigheter och möjligheter att arbeta politiskt. Att stärka kvinnors rättigheter och arbeta för ökad jämställdhet har länge varit en hörnsten i socialdemokratisk politik, såväl inrikes som utrikes. Jämställdhet lönar sig för såväl kvinnor som samhället.

I Världsbankens rapport, World Development Report 2012: Gender Equality and Development, ges en utmärkt redovisning som visar just detta faktum att det är ekonomiskt lönsamt med en politik som stärker kvinnors rättigheter. Självfallet är kvinnors rättigheter en fråga som i sin egen rätt kräver agerande men det är positivt att Världsbanken ger ytterligare argument för förändring i de länder där kvinnornas rättigheter fortsatt är under förtryck.

De länder i världen som avrättar flest personer är Kina och Iran. Förtrycket mot oppositionella och demokratiaktivister hårdnar i Iran och dödsstraff förekommer. Sverige ska alltid vara en tydlig röst mot dödsstraff oavsett om det sker i Iran, Kina, Vitryssland eller USA.

Vi socialdemokrater accepterar inte en utveckling som bygger på rovdrift på människor och miljö. Globaliseringen medför fantastiska möjligheter men också utmaningar. För att möta dessa krävs att mänskliga rättigheter i arbetslivet respekteras på ett internationellt plan. Den fria förenings- och förhandlingsrätten ska garanteras liksom rätten till internationella sympatiåtgärder. Slavarbete, barnarbete och diskriminering hör inte hemma i modern tid. Migrantarbetares svåra situation måste åtgärdas. Fackligt aktiva förföljs världen över. Fler länder måste förmås att ratificera ILO:s grundläggande konventioner. Utöver att värna arbetstagarnas rättigheter bidrar fria och demokratiska fackföreningar till ökad social rättvisa som en progressiv samhällskraft. Vi socialdemokrater vill också stärka internationell facklig politisk samverkan. En stark röst behövs i ILO exempelvis för att stärka arbetet med trepartssamverkan.

HBT-personers mänskliga rättigheter är förtryckta. I många länder utdöms dödsstraff för homosexualitet. Diskriminering och våld är vanligt även i länder som Sverige. Vårt land ska vara en stark internationell röst för HBT-personers rättigheter.

Grova och omfattande kränkningar mot de mänskliga rättigheterna pågår dagligen genom den fruktansvärda handeln med människor, främst kvinnor och barn. Ett kraftfullt arbete krävs för att motverka detta. EU samt dess medlemsländer bör ratificera Europarådets konvention mot människohandel.

Det fria ordet utgör ett hot mot diktatorer och odemokratiska regimer runt om i världen. Modern teknik har skapat informationsmöjligheter som tränger genom diktatorernas murar. Tekniken måste tryggas så den är i demokratins tjänst och inte används som ett vapen mot demokratikämpar.

Den svensk-eritreanske journalisten Dawit Isaak har suttit fängslad i över tio år och i Etiopien sitter två svenska journalister fängslade. Vi socialdemokrater arbetar för att få dem fria så snart som möjligt.

Dessvärre är dessa tre långt ifrån ensamma om sin situation. Journalister mördas, fängslas eller lever under hot. Såväl Sverige som det internationella samfundet måste arbeta kraftfullt för att öka respekten för det fria ordet och journalisternas arbete.

* * *

Förenta Nationerna utgör navet i det internationella samarbetet. Ett starkt engagemang för FN är en hörnsten i socialdemokratisk utrikespolitik. Vi socialdemokrater vill att Sverige utvecklar sin FN-politik genom att utarbeta en FNstrategi för arbetet i FN både som enskild nation, genom EU och i samarbete med de nordiska länderna.
För att de svenska kandidaturerna till FN:s säkerhetsråd och FN:s råd för mänskliga rättigheter ska nå framgång måste Sverige intensifiera sitt multilaterala engagemang. Trots att Sverige är en av de större bidragsgivarna till många FN-organisationer finns det idag alldeles för få svenskar verksamma på hög nivå inom FN-systemet. Också här krävs ett starkare svenskt engagemang.

FN måste stärkas och reformeras för att stå bättre rustat inför de utmaningar organisationen har att hantera. Kraven från medlemsländerna på FN ökar hela tiden och komplexiteten för att agera i konflikter, värna folkrätten och de mänskliga rättigheterna samt främja utveckling blir allt större. Det reformarbete som är påbörjat, inte minst gällande säkerhetsrådet, måste fortsätta för att få ett säkerhetsråd som är mer baserat i dagens verklighet än i andra världskrigets segermakter.

FN:s banbrytande princip från 2005 om ansvaret att skydda innebar ett viktigt steg framåt för folkrätten. Med detta sätts principen att människors rätt går före staters suveränitet. Ännu saknas dock en utvecklad praxis för hur världssamfundet ska gripa in när en stat inte vill eller förmår ta ansvar för att skydda befolkningen mot folkmord, etnisk rensning eller andra brott mot mänskligheten.

Socialdemokraterna uppmanade tillsammans med Vänsterpartiet och Miljöpartiet regeringen att hörsamma det libyska folkets krav och kräva av säkerhetsrådet att upprätta en flygförbudszon för att hindra diktatorn Gadaffi från att använda flygvapnet mot sin egen befolkning. I mars 2011 fattade FN:s säkerhetsråd ett historiskt beslut i enlighet med denna princip för att undsätta Libyens befolkning.

Socialdemokraterna, Miljöpartiet och regeringen har sedan 2010 en överenskommelse om de svenska insatserna i Afghanistan. Enligt denna överenskommelse ska den militära närvaron trappas ner med början under detta år. Målet är att den militära insatsen till sommaren 2014 helt ska vara avslutad och endast en militär utbildningsinsats om 200 personer kommer att kvarstå. Samtidigt ska det civila stödet till

Afghanistan öka och det samlade svenska engagemanget i norra Afghanistan ställs under civil ledning under 2012. Men Sveriges engagemang för Afghanistan tar inte slut 2014. Vi socialdemokrater anser att Sveriges civila engagemang för Afghanistan ska vara långsiktigt.

* * *

Vi socialdemokrater välkomnar att regeringen nyligen, efter mycket lång tid, har presenterat en proposition om Sveriges tillträde till konventionen om klusterammunition. Det bedöms att konventionen om klusterammunition kommer att få stor humanitär betydelse.

Vi socialdemokrater har drivit på för att Sverige tidigt skulle tillträda konventionen för att på så vis påskynda dess ikraftträdande. Men regeringen har tyvärr agerat senfärdigt ända sedan den så kallade Osloprocessens start och fram till att den internationella konventionen mot klustervapen blivit verklighet.

Vi socialdemokrater menar att de länder som stödjer konventionen bör arbeta för att fler ska ansluta sig så att konventionen får en så bred uppslutning som möjligt. Sverige har hittills inte agerat tillräckligt aktivt och pådrivande för detta.

Varje nation har rätt att begära hjälp från andra länder för att trygga sitt eget försvar och därmed också rätt att beslut om att upplåta sitt territorium åt andra länders försvarsmakt. När det gäller kärnvapen menar vi socialdemokrater att kärnvapenmakterna måste åta sig att inte placera ut kärnvapen på annat än sitt eget territorium.
Vi socialdemokrater vill att Sverige återigen ska arbeta aktivt med kärnvapennedrustningsfrågorna. Socialdemokraterna har tidigare presenterat ett 12- punktsprogram för nedrustning. Under några år har visionen om en kärnvapenfri värld åter stått högt på den internationella dagordningen. Tyvärr har den svenska regeringen i många år varit tyst.

Nordkorea har genomfört provsprängningar och Kim Jong-Ils död har skapat ytterligare osäkerhet kring en redan instabil situation. EU har infört hårdare sanktioner mot Iran med anledning av oklarheterna kring landets kärntekniska program. Spänningen har stigit och det finns risk för ökad konfliktnivå. IAEA intar en central roll för kontroll och uppföljning av den kärntekniska verksamheten i Iran och Sverige har just nu en plats i organisationens styrelse. Sverige bör använda sitt uppdrag för att agera pådrivande i nedrustnings- och ickespridningsfrågorna och för att genom dialog och diplomati kunna nå en lösning på dessa två konflikthärdar som annars kan leda till katastrofala följder.

Sverige ska också arbeta aktivt till stöd för upprättandet av en zon fri från massförstörelsevapen i hela Mellanöstern.

Vi socialdemokrater vill också fästa uppmärksamheten vid de vapen som dödar flest människor, nämligen de lätta vapnen. En FN-konferens kommer under 2012 att äga rum med syfte att skapa ett legalt bindande vapenhandelsfördrag, Arms Trade Treaty. Detta är ett mycket angeläget arbete och all kraft måste läggas på att få ett bra resultat av denna konferens.

Riksdagen har givit regeringen tillkänna att de ska återkomma till riksdagen med förslag till ny krigsmateriellagstiftning i syfte att skärpa exportkontrollen gentemot icke-demokratiska stater. Vi socialdemokrater förväntar oss att detta sker skyndsamt.
* * *

I år är det femtio år sedan proposition 100 om svenskt utvecklingsbistånd lades fram. Det markerar ett halvt sekel av starkt svenskt solidariskt stöd till utveckling i världen. För snart ett decennium sedan togs ännu ett viktigt steg framåt när den svenska politiken för hållbar global utveckling antogs.

Svensk utvecklings- och biståndspolitik är respekterad. Vi socialdemokrater vill utveckla och förbättra den ytterligare, bland annat genom saklig debatt och idéutbyte. Styrningen måste vara tydlig men får inte bli ett självändamål. Rätt saker ska mätas och utvärderas. Höga krav ska ställas på alla aktörer.

Det gemensamma internationella ansvarstagandet för en mer rättvis värld handlar bland annat om att uppfylla FN:s millenniemål. Många framsteg har gjorts under dessa år men fortfarande återstår mycket arbete och det krävs mer av politisk vilja för att det ska lyckas.

I dag står utvecklingspolitiken inför nya utmaningar och möjligheter. Majoriteten av världens fattiga lever i medelinkomstländer. Nya aktörer kommer till och andra finansiella flöden än traditionellt bistånd spelar allt större roll. Positiva trender måste tas tillvara samtidigt som de negativa, exempelvis skatteflykt, bekämpas.

Allt fler människor manifesterar kraftfulla krav på frihet och demokrati. Det finns nu en större medvetenhet om att kvinnors frigörelse för hela samhällsutvecklingen framåt. Utvecklingspolitiken handlar om att minska fattigdomen i världen och främja utveckling. Kortsiktig välgörenhet lindrar nöd för stunden men utvecklingspolitik handlar om långsiktiga strategiska åtgärder för utveckling. Politiken ska ta sin utgångspunkt i människors egna drivkrafter att skapa utveckling.

Socialdemokraternas solidaritetspolitik syftar till att minska fattigdomen och orättvisorna i världen samt bidra till en hållbar och demokratisk utveckling. Alla politikområden måste sträva åt samma håll för att skapa global hållbar utveckling. Utvecklingssamarbetet ska vara ambitiöst, hålla hög kvalitet och ge resultat. Svenskt bistånd ska uppgå till en procent av BNI. Sverige bör arbeta för att fler EU-länder åtar sig att uppfylla FN:s målsättning om 0,7 procent av BNI i bistånd. EU:s bistånd måste fokuseras på fattigdomsbekämpning.

Vi socialdemokrater vill öka Sveriges demokratistöd, inte minst till Nordafrika och Mellanöstern. Kvinnors ställning och rättigheter är starkt eftersatta i arabvärlden och detta utgör ett stort hinder för utveckling och framsteg. Under den arabiska våren var kvinnors deltagande på gator, torg och bloggar en självklar del i kampen för frihet men risken är stor att kvinnorna nu åter blir tillbakatryckta. Vi socialdemokrater menar att det svenska demokratistödet måste utgå från insikten om vikten av kvinnors delaktighet. Sveriges stöd ska bidra till att kvinnors röster kan höras när deras samhällen omdanas. Kvinnors erfarenheter och syn på hur samhället ska förändras kan utgöra den förändringskraft som behövs långt efter att omvärldens strålkastare slocknat. Vi socialdemokrater anser vidare att Sveriges stöd också ska främja framväxten av ett starkt civilt samhälle.

Utan säkerhet och fred kan det inte bli utveckling och utan utveckling skapas inte säkerhet och fred. Utan respekt för mänskliga rättigheter skapas varken säkerhet, fred eller utveckling. Vi socialdemokrater anser att utvecklingssamarbetet ska vara en central del i Sveriges arbete för fred och konfliktförebyggande åtgärder. Sveriges säkerhetsskapande arbete är efterfrågat och bör öka. Vi socialdemokrater vill avsätta en fredsmiljard ur biståndsmedlen för att stärka medling, konflikthantering och förebyggande fredsarbete.

Klimatförändringarna drabbar redan idag många utvecklingsländer - vissa länder med torka och svält och andra med översvämningar och förstörda hem. Insatser för att klara konsekvenserna och hejda klimatförändringarna kräver omfattande internationella åtgärder och samarbete. Sverige ska agera pådrivande för att få andra att vidta åtgärder men också ta det egna ansvaret. Sverige bör öka ansträngningarna för att ställa om mot ett hållbarare samhälle.

För 40 år sedan hölls en banbrytande FN-konferens om miljö i Stockholm. För 20 år sedan hölls i Rio de Janeiro en konferens som lade grunden till det nuvarande FNarbetet för miljö, klimat och hållbar utveckling. Det är glädjande att en ny stor miljökonferens hålls i Rio de Janeiro i sommar. Vi socialdemokrater välkomnar förslaget att på konferensen skapa ett nytt sammanhållet FN-organ för miljöfrågor. Vi vill också att det globala miljöarbetet ytterligare stärks genom att förena hållbar utveckling med ekonomisk.

* * *

Sverige är, och ska vara, öppet mot omvärlden. I samarbete kommer länder och människor närmare och vävs samman. Detta är av godo. Ingen nation kan ensam hantera gränsöverskridande problem. Såväl klimathot som finanskriser utgör tydliga exempel på områden där internationella och globala politiska lösningar krävs.

Det internationella finansiella systemet behöver ett starkare regelverk. Skatteparadis och andra avarter ska bekämpas. En fri, rättvis och hållbar handel ska främjas. Det bidrar till ekonomisk tillväxt och minskad fattigdom.

I Sverige har vi länge haft god förmåga både att se omvärldsförändringar och att ställa om för att möta de utmaningar som de fört med sig. Detta är fortsatt angeläget. Genom samverkan mellan olika sektorer i vårt samhälle – det offentliga Sverige, näringslivet och fackliga organisationer - kan vi ömsesidigt bidra till att svenska intressen tillvaratas globalt. Så främjas tillväxt och arbete.

Socialdemokraterna och regeringen har slutit en överenskommelse som räddar ambassaderna i Hanoi, Buenos Aires, Luanda och Kuala Lumpur från nedläggning. Utöver det är vi socialdemokrater och regeringen överens om vikten av att utrikesförvaltningen i närtid ytterligare stärker sin närvaro på viktiga tillväxtmarknader. Via Exportrådet ska riktade exportfrämjande åtgärder göras, exempelvis till länder där det planerades att avveckla den svenska representationen. Satsningen inriktas på att främja exporten i små- och medelstora företag och inriktas dessutom på handel med samtliga BRIC-länder samt Irak. Satsningen riktas särskilt mot viktiga framtidsbranscher, exempelvis kreativa näringar, energieffektivisering och miljöteknik.

Med länder som Brasilien och Indien med stark ekonomisk tillväxt växer det fram nya regionala och globala stormakter. Sveriges utrikes- och främjandepolitik bör avspegla detta. Därför välkomnar vi socialdemokrater att Sverige genom överenskommelsen mellan oss och regeringen nu öppnat ett konsulat i Mumbai.

Regeringen bör under det kommande året redovisa resultaten av gjorda främjandesatsningar.

* * *

Samarbetet mellan de nordiska länderna är en viktig faktor bakom välståndet i vår region. Detta samarbete vill vi socialdemokrater fördjupa och utveckla, inte minst för att bygga ut den gemensamma arbetsmarknaden och förstärka Nordens gemensamma röst i internationella sammanhang. Ett ökat samarbete är viktigt också för att skapa en

hållbar utveckling och säkerhet i vårt närområde. Exempelvis energifrågorna sätter strålkastarljuset på denna del av världen och dess betydelse ökar.

Arktis och Barents står inför stora förändringar, inte minst med tanke på dess naturresurser och klimatförändringarna. Samarbetet kring regionen bör syfta till att skapa hållbar utveckling och vi socialdemokrater vill se ett starkt svenskt engagemang för Arktis och Barents.

Många internationella jämförelser framhåller de nordiska ländernas framgång. Den nordiska modellen kombinerar utveckling, tillväxt och jämlikhet. Modellen har tjänat de nordiska länderna väl men nya idéer krävs. Därför har vi socialdemokrater tillsammans med våra nordiska systerpartier och fackföreningar initierat ett stort oberoende forskningsuppdrag kring den nordiska modellen.

USA står inför höstens presidentval samtidigt som landet befinner sig i en period av hög arbetslöshet och svag ekonomisk återhämtning. Detta kommer naturligtvis i hög grad att prägla detta val. USA är världens största ekonomi och en politisk stormakt i särklass. Den transatlantiska länken är viktig för Sverige och för EU. Det är viktigt att den som kommer att leda USA efter valet inte sluter landet mot omvärlden. Det amerikanska samhället präglas av stora klyftor. Den rikaste hundradelen har ökat sina förmögenheter och inkomster samtidigt som arbetare och tjänstemän trängts tillbaka. Presidentvalet kommer med all säkerhet att präglas av den så kallade 99%-rörelsen.
Ryssland går till presidentval inom kort. Protesterna efter dumavalet 2011 har varit kraftiga. Den demokratiska utvecklingen i Ryssland går åt fel håll. Flera kandidater, exempelvis Grigorij Javlinski, har nekats att ställa upp i presidentvalet. Det är ett dåligt tecken på hur demokratiskt detta val kan bli. Men ingen vinner på att demonisera eller isolera Ryssland. Rysslands WTO-medlemskap innebär ömsesidiga åtaganden. Såväl svensk som EU-politik gentemot Ryssland måste kunna både kritisera kränkningar av mänskliga rättigheter som engagera Ryssland i samarbete. I EU:s och Rysslands gemensamma närområde finns flera så kallade frusna konflikter. Rysslands vilja att finna lösningar till dessa är avgörande för hur djupt EU:s och Rysslands samarbete kan bli. Den svenska regeringens hållning gentemot Ryssland är splittrad. Det är svårt att urskilja en tydlig linje i den svenska rysslandspolitiken.

I Asien lever majoriteten av världens fattiga trots att antalet fattiga där har minskat stort. Miljöfrågor, befolkningsökningen och mänskliga rättigheter är viktiga frågor att arbeta med. Kinas kommunistparti kommer att byta ledare i en nära framtid och tyvärr finns tecken på att det kommande ledarskapet kommer att anamma en mer självmedveten och aggressiv utrikespolitik. Hos företrädarna för detta land där kapitalismens yttersta råhet kombineras med kommunistiskt styrelseskick är det svårt att få gehör för krav på klimatansvar eller vikten av mänskliga rättigheter. Men Kina är en motor i såväl Asien som den globala ekonomin. Kina har lyckats lyfta hundratals miljoner ur extrem fattigdom. Kina kan inte isoleras utan måste engageras i världssamfundet och genom nödvändiga ekonomiska såväl som politiska reformer moderniseras.

Kampen för demokrati förs också i Burma. För ett år sedan träffade socialdemokratiska företrädare Aung San Suu Kyi i Rangoon. Då hade hon precis släppts från sin mångåriga husarrest. Idag har fler politiska fångar släppts fria, Aung San Suu Kyi kan verka politiskt igen och förhoppningsvis signalerar dessa förändringar att något varaktigt positivt sker i Burma. Det är viktigt att noga följa utvecklingen. Omvärlden får inte vara för naiv och brådstörtat lyfta sanktionerna.

Fler länder i Latinamerika uppvisar positiva trender, med en utveckling mot såväl stärkt demokrati som ekonomisk tillväxt. Även om utvecklingen tagit god fart finns fortfarande stora klyftor mellan rika och fattiga och flera länder plågas av narkotikarelaterad brottslighet och våldet som följer i dess fotspår. Med ekonomisk utveckling måste också den sociala utvecklingen följa. Brasilien har både arbetat för minskade orättvisor och hunger och gått fram som en allt viktigare utrikespolitisk och ekonomisk aktör.

Afrika är en stolt och rik del av världen som kan och vill utveckla hela sin potential. Länder och regioner liksom dess utmaningar är mycket olika. Vi ser både tillväxt och demokratiska framgångar men också svältkatastrofer, konflikter och sjukdomar. Socialdemokraterna vill se ett långsiktigt partnerskap mellan Europa och Afrika.

Vi socialdemokrater verkar för ett erkännande av Västsahara. Vi vill understryka vikten av att folkrätten respekteras också i avtal som rör naturresurser som fiske. Detta ska vägleda Sveriges agerande i EU.

EU har antagit en strategi för säkerhet och utveckling i Sahelregionen och Sverige bör vara aktivt i implementeringen av denna.

Mellan Sudan och den unga staten Sydsudan råder spänning. Omvärlden måste bistå för att minska konfliktrisken.
ANC fyllde i år 100 år, en milstolpe i kampen mot rasism och apartheid. Det är en kamp vi socialdemokrater alltid har stöttat. Nu måste även ANC som ledande politisk kraft i Sydafrika klara utmaningarna för utveckling och mot korruption.

Situationen på Afrikas horn är akut. Hungerkatastrofen i konflikternas spår har drabbat människorna skoningslöst och visar på behovet av politiska lösningar för fred och samhällsbygge i regionen. EU har utsett ett sändebud för Afrikas horn och en strategi finns. Ett regionalt toppmöte med EU kan ytterligare föra arbetet framåt.

Australien har haft en god ekonomisk utveckling och landet utgör en viktig exportmarknad för Sverige. Dessutom finns flera områden som är lämpliga för våra länder att samarbeta kring, såsom miljö och nedrustning.

* * *
Vi lever i en föränderlig värld och den svenska utrikespolitiken ska främja demokrati, mänskliga rättigheter, fred, rättvisa och utveckling. Politiken ska med kraft arbeta mot klimatförändringar, bristande finanssystem och orättvisor.

I socialdemokratiska utrikesdeklarationer har vi tidigare citerat Vaclav Havel. Denne demokratins förkämpe har nyligen gått bort men hans ord äger fortfarande giltighet: ”I dagens värld angår allt alla”.

* * * * * * * * * * *

Tillägg om planering av fysiska miljöer.

De politiska partierna tycks ha dåliga kunskaper om detta. Kärnkraftverk, vindkraftverk och skogen hör till problemområdet. Område 71 gäller övergripande planering, stadsplanering, landsbygdsplanering o d och 72 planering av byggnader och anläggningar.

Skogen är i behov av nya regler. Vindkraftverken är på väg att förstöra Sveriges miljöer. Miljöpartiet, vänsterpartiet och centerpartiet propagerar för kraftig utbyggnad av vindkraftverken utan att säga ett ord om den förstörelse av miljöerna de åstadkommer, och de kallar det en grön politik - när det i själva verket är en förstörelse av det gröna som finns.

Sven Wimnell 16 juni 2011:
Fysisk planering i Sverige. (Område 71)
http://wimnell.com/omr71l.pdf

Boverket maj 2011: Regelsamling för hushållning, planering och byggande. Lagar med förordningar och föreskrifter.
Plan- och bygglag (2010:900), Miljöbalken m m.
http://wimnell.com/omr71k.pdf

Om järnvägen i Strängnäs, en sorglig historia:
Sven Wimnell 061213: Järnväg i Strängnäs (http://wimnell.com/omr71e.pdf)

Sven Wimnell 28 februari 2012: Yttrande till Plan- och byggnadsnämnden i Strängnäs kommun angående järnvägen i Strängnäs.
http://wimnell.com/omr71m.pdf
Innehåller på sid 39-72 “En sammanställning om planering.”

Sven Wimnell 29 april 2011: Brev till kommunstyrelsen i Strängnäs om järnvägen i Strängnäs. http://wimnell.com/omr71i.pdf

Sven Wimnell 6 august 2010 : Till Trafikverket om järnväg i Strängnäs
http://wimnell.com/omr71h.pdf

Äldre artiklar som delvis kan vara inaktuella:
Sven Wimnell 8 juni 2011: Område 71 Övergripande formgivning av fysiska miljöer o d. Stadsplanering, glesbygdsplanering.
Artiklar, beskrivningar o d före 2009.
http://wimnell.com/omr71j.html

Som omväxling kan det vara intressant att läsa om världens kulturarv:
Sven Wimnell 9 jan 2012:
http://Världsarvslistan http://whc.unesco.org/en/list/
http://wimnell.com/omr91b.pdf

Planering av klimatet är en fråga som hör till område 71.
Sven Wimnell 30 januari 2010: Planering, klimat och välfärdsfördelning.
(http://wimnell.com/omr36-39za.pdf)
Innehåller långa beskrivningar om klimatproblemen i början av 2010.

Planering av sociala miljöer ingår i område 79, det är då fråga om hur människor beter sig mot varandra o d. Planering av sociala miljöer och betenden är det t ex fråga om när man utformar skolundervisning och försöker sätta pli på barn. De äldre behöver också uppfostras, numera till mer jämlikhet.

Människor befinner sig i fysiska miljöer och för de fysiska miljöerna gäller att de ska passa till de sociala miljöerna och främja beteenden man vill ha.

DN 18 maj 2012:

”Därför måste vi tala mer om hur medierna utvecklas”

“Utmaning för framtiden. Framtidskommissionen ska på regeringens uppdrag identifiera framtida samhällsutmaningar. En av dessa är medielandskapets förändringar. De har ökat möjligheterna att ta del av nyhetsmedier, men också gjort det enklare att undvika dem och söka sig till medier som bekräftar åsikter och fördomar. Medie-utvecklingens betydelse för demokrati och social sammanhållning måste diskuteras mycket mer, skriver Jesper Strömbäck.”

“Förra året tillsatte regeringen en Framtidskommission med uppdraget att identifiera framtidens samhällsutmaningar. En av dessa utmaningar handlar om medielandskapets förändringar och dess betydelse för den politiska åsiktsbildningen, det politiska deltagandet, den sociala sammanhållningen och, ytterst, demokratin.

Att medielandskapet har förändrats dramatiskt under de senaste decennierna är ingen nyhet. Public service-monopolet har brutits, antalet radio- och tv-kanaler har ökat dramatiskt, sändningstiderna i etermedierna har ökat kraftigt, och internet har tillkommit och blivit en integrerad del av våra liv. I dag finns det en närmast obegränsad tillgång till nyheter och information från olika delar av världen. Aldrig har tillgången till information varit lika omfattande som nu. Aldrig har valfriheten varit lika stor.

Den här utvecklingen är på många sätt oerhört positiv, men den innebär också stora utmaningar. Det gäller inte minst eftersom medierna och människors medieanvändning påverkar deras verklighetsbilder, åsiktsbildning och, i förlängningen, politiska beteenden. Vilka medier och typer av medieinnehåll människor tar del av kan därför få stor betydelse.

Ett antagande i de flesta diskussioner kring demokratin är att den förutsätter att människor är relativt informerade. Utan kunskaper är det svårt att på ett genomtänkt sätt ta ställning i samhällsfrågor. **Ett annat antagande** är att en fungerande demokrati förutsätter att det råder relativt stor jämlikhet vad gäller politiska kunskaper och politiskt deltagande. Annars riskerar vissa grupper att representeras sämre än andra. **Ett tredje antagande** är att en fungerande demokrati förutsätter att människor har relativt gemensamma verklighetsbilder. Annars blir det svårt att föra en meningsfull politisk debatt. Idealt sett spelar nyhetsmedierna här en viktig roll genom att tillhandahålla sådan information som människor behöver för att ta ställning i samhällsfrågor och genom att fungera som en gemensam arena för politisk debatt.

För att detta ska fungera krävs dels att medierna tillhandahåller sådan information som människor behöver för att kunna ta ställning i samhällsfrågor, dels att det inte råder allt för stora klyftor mellan grupper när det gäller nyhetskonsumtionen.

Inte minst ur det senare perspektivet innebär medieutvecklingen en utmaning. Ska man förklara människors medieanvändning och andra beteenden visar forskning att kombinationen av tre faktorer är helt centrala: möjligheter, motivationer och förmågor. Ett ökat utbud av medier leder därför till ökade skillnader i nyhetskonsumtion genom tre mekanismer. **För det första**, ju större medieutbudet är, desto mer selektiva tvingas människor vara när de väljer mellan medier och olika typer av medieinnehåll. **För det andra**, ju mer selektiva människor tvingas vara när de väljer medier och olika typer av medieinnehåll,

desto större betydelse får deras individuella motivationer. **För det tredje**, ju större betydelse människors individuella motivationer får, desto större blir skillnaderna i mediekonsumtionen.

Att detta inte bara är ett teoretiskt resonemang visas av både svensk och amerikansk forskning. I en ny studie som kommer att publiceras i International Journal of Public Opinion Research undersöker jag tillsammans med Monika Djerf-Pierre, Göteborgs universitet och Adam Shehata, Mittuniversitetet, hur medieanvändningen har utvecklats sedan 1980-talet och sambandet mellan människors nyhetskonsumtion och deras politiska intresse. Studien är baserad på SOM-undersökningarna och sträcker sig över perioden 1986 till 2010.

Resultaten är tydliga. **För det första** visar de att skillnaderna i mediekonsumtion mellan olika människor ökar. **För det andra** visar resultaten att två grupper ökar i storlek. Det handlar dels om nyhetssökarna, de som är storkonsumenter av nyhetsmedier, dels om nyhetsundvikarna, de som sällan eller aldrig tar del av nyhetsmedier. Andelen nyhetssökare har ökat från cirka 11 procent till knappt 18 procent, medan andelen nyhetsundvikare har ökat från 6 till 15 procent. Studerar man utvecklingslinjen kan båda grupperna förväntas öka ytterligare i storlek under de kommande åren. **För det tredje** visar resultaten att människors politiska intresse betyder allt mer för att förklara hur mycket de tar del av olika nyhetsmedier.

Resultaten illustrerar att förändringarna av medielandskapet har ökat möjligheterna att ta del av nyhetsmedier, men också att det har blivit enklare än någonsin att undvika dem. Det har uppstått ett paradis för de som verkligen är intresserade av olika nyheter om politik och samhälle, samtidigt som det har det uppstått ett helt annat paradis för de som saknar sådant intresse.

Kombinerar vi detta med forskning kring sambanden mellan nyhetskonsumtion, politiska kunskaper och politiskt deltagande, och om mediernas effekter på människors åsikter och verklighetsuppfattningar, kan den här utvecklingen förväntas leda till ökade klyftor när det gäller såväl politiska kunskaper som politiskt deltagande.

Utvecklingen kan också förväntas leda till allt större skillnader mellan olika grupper när det gäller hur de uppfattar verkligheten. Den gemensamma offentligheten krymper. I takt med att människors motivationer får större betydelse för deras medieanvändning ökar samtidigt utrymmet för olika nischmedier, inte minst på internet. Människor kan i allt högre utsträckning söka sig till medier som bekräftar deras åsikter, fördomar och verklighetsbilder. Det i sin tur riskerar att leda till en ökad polarisering och balkanisering av offentligheten.

Den här utvecklingen är en utmaning både för att den påverkar demokratin och dess sätt att fungera, för att det är någonting som politiken förr eller senare måste förhålla sig till, och för att det inte finns några självklara svar på vad som bör göras. Om vi inte hittar sätt att möta den riskerar vi dock att hamna i en situation liknande den i USA, där kunskaps- och deltagandeklyftorna är mycket större än i Sverige och där den politiska polariseringen har lamslagit både den politiska debatten och det politiska systemets förmåga att hitta lösningar på viktiga samhällsproblem. Ur Framtidskommissionens perspektiv är frågan om medieutvecklingen och dess betydelse för demokratin och den sociala sammanhållningen därför en fråga som behöver diskuteras mycket mer än vad som hittills har skett.

Jesper Strömbäck, huvudsekreterare i regeringens Framtidskommission, professor i politisk kommunikation och journalistik, Mittuniversitetet “

DN 20 maj 2012:

”Jag vet vad fattigdom kostar för den som ska bli människa.”

“Varför misstror många Rädda Barnens rapporter om ökad barnfattigdom? Varför vägrar vi att se att det finns 248 000 fattiga barn i Sverige 2012? Dessa barn får bära sina föräldrars misär på sina axlar, skriver författaren Susanna Alakoski.”

“Det är Världsbokdagen. Befinner mig i Jönköping. Jag frågar hur stor befolkningen är i den sluttande staden. Publiken synar varandra en stund och kommer överens om siffran 120 000. Rädda Barnens rapport om barnfattigdom vittnade om 248 000 fattiga barn i Sverige. Jag hör mig själv säga att det är ungefär lika många ungar som befolkningen i Jönköping x 2. När publiken suckar lägger jag till: plus barnens föräldrar. Då blir det som befolkningen i Jönköping, Göteborg, Uppsala och Östersund.

Rädda Barnens senaste barnfattigdomsrapport skapade viss uppståndelse. Politikerna fick eld i baken och medierna rapporterade, en stund. Ska Rädda Barnens rapporter år efter år uppmärksammas för att snabbt glömmas? Ska fattigdomsfrågorna än en gång nonchaleras? Vad hindrar oss från att lösa problemen?

Om du är fattig kommer du förmodligen inte att läsa mig, att läsa är överflödigt för den som känner lätt och konstant hunger. (”Stjärnans ögonblick” av Clarice Lispector, 1977)

Ibland ser jag på världen som en genomrutten plats, där tioåriga Hashi, fattigflickan på bordellen i Bangladesh, göds med steroider för att bli kurvig, för att kurviga och friska flickor är vad männen vill ha. ”’Min bordellmamma tvingade mig att ta tabletterna. Hon slog mig och slutade ge mig mat’, berättar Hashi.” (GP 30/3).

Ja, det är värre med fattigdomen i Bangladesh. Eller i Rumänien och i Bulgarien. Men vi måste likväl göra ett försök att förstå innebörden i Rädda Barnens svenska siffror.

Vad betyder fattigdom? Hur är det att växa upp fattigt? På vilket sätt påverkas du som människa?

”Poesin formulerar ofta det samhället ännu inte vet”, skriver Åsa Beckman i Dagens Nyheter (13/2) och lyfter fram poeterna Johan Jönson och Mattias Alkberg som skildrare av en vardag med lågavlönade jobb och besök på socialförvaltningen.

”Både kritiker och läsare såg att det var en socialt kraftfull dikt, men uppfattade inte fullt ut det vittnesmål den faktiskt bar på.”

I samma tidning (1/2) läser Malin Ullgren Eija Hetekivi Olssons ”Ingenbarnsland” som en modern statarroman och avslutar med tanken, att boken gott kunde ”skapa en politisk debatt om fattigdomen i dag”.

Aase Berg recenserar samma bok i Expressen (1/2): ”Det är förstås fördomsfullt, och det finns många klichéer i den här boken, som till exempel den barnfattigdom jag har svårt att få ihop logiskt. Var man till exempel verkligen så fattig på två vuxenlöner vid den här tiden att man, trots boende i hyresrätt och bara ett barn att försörja, måste leva på svältgränsen?”

Aase Berg är ett exempel på hur grund förståelsen av modern fattigdom är. Att inte förstå hur två arbetande människor med ett barn kan vara fattiga är detsamma som att inte förstå hur svårt det kan vara att vara homosexuell. Trots att vi har lagar om både partnerskap och adoption. Att begripa fattigdom innebär att förstå hur den skapas av ett

komplext nät av social-, bostads-, sjukvårds-, skol- och arbetsmarknadspolitik. Fattigdom handlar om finans- och miljöpolitik, om konstitution, EU, skatte- och kulturpolitik. Det vill säga de allra flesta politiska områden som hanteras av riksdagen.

Det kan vara så enkelt som att du är deltidsanställd med låg lön och kanske råkar ut för en cykelstöld samtidigt som du råkar bli sjuk. Detta krockar med skolutflyktsutgifter och en borttappad jacka eller ett busskort. Dina pengar räcker helt enkelt inte, hur du än vänder och vrider på dem. Och du har inga besparingar, inget socialt skyddsnät, som hjälper dig. Din sambo kanske är arbetslös sedan något år, ni har länge levt på små medel. Ni har kanske lånat pengar tillfälligt, haft svårt att betala tillbaka.

Resan utför går plötsligt så mycket fortare än du tror, och du kommer inte i kapp eftersom du kanske råkar ut för en rotfyllning. Kanske behöver ett av dina två barn glasögon, kanske dör en släkting och kanske måste du lägga ut utgifter på en resa som du inte planerat. Kanske har du börjat ditt liv fattigt, kanske har du aldrig någonsin haft en krona över att handla för, eller spara? Kanske har du aldrig pengar att handla på rean för, kanske har du tvingats köpa teven, soffan, mobilen dyrt på avbetalning? Kanske har du levt på socialbidrag en längre tid eftersom livet varit svårt och falluckorna många?

Varför misstror så många Rädda Barnens kunskap? Varför har en del så svårt att tro de litterära rösterna som beskriver modern fattigdom? Varför tas inte social forskning på lika stort allvar som annan vetenskap?

Många är de författare som tar sig an bilden av den moderna fattigdomen. Kristian Lundberg beskrev den självlysande i romanen ”Yarden”, om hur han arbetar som timanställd på ett bemanningsbolag i Malmö hamn, en sorts livegenskap som påminde oss om Statar-Sverige. ”Jag slipas ner; fogas samman. Jag vet när jag skall tiga, förstår när jag ska tala.” Allt sedan ”Yarden” har Lundberg återkommit till sina erfarenheter av fattigdom, nu senast i Helsingborgs Dagblad (12/4):

”Ett barn som tidigt ställs på undantag, som levde han på stand by, i väntan på någonting annat. Jag vet hur det formar en människa. Man blir ett märkligt barn, fyllt med vuxna tankar om brist, tillhörighet, avsaknad. Man blir också oerhört lätt ett barn fyllt av vrede.”

Precis som Lundberg vet jag något om vad fattigdom gör med människor. Jag vet något om vad fattigdom kostar för den varelse som skall bli en människa. Precis som Stig Dagerman, Moa Martinson visste, som Elsie Johansson, Alexandra Pascalidou och nu senast Zlatan vet. Som Johan Jönson vet:

och fattigdomen.
som verkar oavbrutet. dygnet om.
i vaka. dvala. sömn. i tystnad.
som andning.
som förhindrad andning.

Min barndom var fattig. Minns hur det fattades. Pengar, kläder, omsorg. Bristens närvaro vid frukostbordet. Hur jag saknade skor, saknade gympakläder, pengar till tivoli, cirkus. Till skolresan, till födelsedagskalaset. Hur kronofogden tog teven (han väntade till efter julafton), hur han återkom och tog dammsugaren. En enda gång gick jag på bio under min uppväxt. Hemma hos oss hade vi inte tandkräm. Så klart fick jag stora hål i tänderna. Vi sov i lakan från Lions, möblerna var trasiga. Jag kände mig ful och försökte sy egna kläder på syslöjden. Ingen bil, ingen cykel, aldrig semester. Minns timmarna på den ensliga gården, längtan efter en matsäck vid en heldag på stranden. Magen som ibland skrek av hunger.

Mina erfarenheter handlar om samma skit som sociala forskare,

diakonissor, lärare ser drabba barn i dag. Det handlar om samma fattigdom, samma ensamstående föräldrar, samma utlandsfödda familjer, som bor i samma politiskt övergivna områden, där motorvägarna går utanför barnrikehusen och där inte medelklassen har några ärenden att uträtta.

Det finns olika sätt att mäta fattigdom. Man kan definiera den enbart utifrån ekonomiska resurser, disponibla inkomster. Man kan också tala om relativ fattigdom, vilket betyder att man mäter fattigdom i förhållande till hur stora tillgångar andra har. I EU används den här metoden för att mäta och jämföra fattigdom i olika länder. Man kan också utgå från marknadsekonomins viktigaste löfte till männi skorna: frihet, valfrihet. Saknar jag valmöjlig heter (på grund av pengabrist) är jag alltså fattig?

För att något så när reglera samhälles fattigdom ger man ”ekonomiskt bistånd” som är kopplat till myndigheters bedömning av begreppet ”skälig levnadsnivå”. Sedan 1998 regleras detta på nationell nivå genom riksdagens årliga justeringar. Socialbidragsnormens relativa värde har minskat eftersom den reala ökningen av disponibla inkomster som de flesta hushåll fått, inte kommit dem till del som står längst ner i fördelningspolitikens trappa.

Det blir så mycket mer obarmhärtigt i dag när den enskildes värde bygger på förmågan att konsumera, och när det som nu råder massarbetslöshet uppstår en ny underklass av människor som inte kan fylla sin roll i köp-sälj-kedjan. Man kan tycka att det är ett lyxproblem i jämförelse med 1800-talets fattigkvarter där folk svalt och ohyran krälade men det är likväl en realitet i dagens samhälle. Men mitt liv måste jämföras med de liv jag ser och har runt omkring mig, inte med ett land och med människor i södra Europa. Inte går jag och tänker på skolbarnen i Bulgarien när jag går till skolan i Örebro.

Barn far mest illa av att vara fattiga, menar Gunvor Andersson, professor emerita i socialt arbete vid Lunds universitet. Man kan säga att de bär sina föräldrars brister på sina axlar. Och att föräldrarna bär samhällets brister på sina. Är det detta Aase Berg med flera inte förmår att se?

Det finns inte något officiellt begrepp i Sverige som heter barnfattigdom. Ändå vittnas det om den när jag frågar olika yrkesgrupper hur de märker av fattigdomen i sina yrken. De flesta svarar omgående:
Läraren: Det finns inget att berätta efter sommarlovet.
Baskettränaren: Våra killar kan inte samtidigt köpa sig ett par träningsskor och betala en anmälningsavgift. De kan inte åka med på cuper, och om de åker med så har de inte pengar till maten. Vi har killar som alltid blir ”sjuka” inför aktiviteter som kostar extra pengar.
Läkaren: Föräldrar frågar, kan vi vänta till nästa månad med att hämta ut receptet?
Förskoleläraren: Föräldrar har inte råd att köpa glasögon till ungarna.
Socionomen: Ungdomar från fattiga familjer samlar burkar och städar gator för att ”jobba ihop” pengar till resan som fritids ordnade. Krigstraumatiserade familjer på nio personer som bor i en tvåa, med ohyra.

Och så vidare i all oändlighet. Det handlar om att sakna kläder, skor för rätt årstid, bo trångt, om att leva med skitmöbler, inte ha råd att byta ut trasigt, att leva med ständig oro, att föraktfullt kallas för ”white trash” (skräp) av människor som inte förstår hur man lever. Det handlar om att inte bjuda hem kompisar, om att sjukanmäla sig skolutflyktsdagen, om att leta efter mat, äta gammal mat. Det handlar om att inte kunna söka kunskap som andra eftersom man saknar dator, att inte kunna utvecklas, det handlar om att vara rädd, inte äta frukt.

Är det detta fattigdomsskeptikerna inte förmår se? Eller barn- och äldreminister Maria Larsson som slog sig för bröstet i SVT:s Aktuellt:

”Barnfattigdomen har halverats i vårt land jämfört med 1997 och till i dag.” (14/3) I en uppföljningsartikel i Svenska Dagbladet (23/3) dömde sociala forskare ut hennes sätt att räkna. När forskare går igenom de senaste tjugofem årens studier kommer de snarare fram till att det inte hänt så mycket. I stort sett samma grupper åker genom samma gamla slasktratt.

Från och med 1998 har socialtjänstlagen ändrats för att stärka barnens ställning. Ändå lär jag mig ett nytt skräckinjagande ord år 2011: barn vräkningar (DN 24/12). Barn vräks alltså från sina hem, trots att barn inte får vräkas. Och orsaken till vräkningarna är i de allra flesta fall ekonomisk. Det rör sig i stor utsträckning om resurssvaga hushåll med ekonomiska problem.

Att vräkas från sin bostad är en av de mest omvälvande händelser en människa kan råka ut för. Hur ska du som liten förstå att du inte kan bo kvar hemma? Hur ska du få tillit till samhället? Vad händer med de barn som lever med hemlösa föräldrar? Det finns fattigdomsforskning, hur kan den vara så osynlig? Varför hör jag inte politikerna referera till den? Agera.

Fattiga ungar utvecklas till samma små familjeekonomer nu som då. De tar ansvar för när det är tomt i kylen, avstår, väntar, avvecklar sig själva från fritidsintressen. De skäms. Blir retade (fula kläder, fattas viktiga symbolprylar). Fattiga ungar tiger om trånga skor, slutar ställa frågor om sina behov, de lever i en ständig längtan och en ständig brist.

Också jag fick svårt med vänskap (kunde inte bjuda tillbaka när jag själva blev bjuden, till slut blev jag inte bjuden längre). Också jag utvecklades till en familjeekonom och tog ansvar för vårt tomma kylskåp (åt i skolan, hos kompisar), jag avstod, väntade och avvecklade mig själv från friidrotten, för att sedan ta överdrivet ansvar för familjeekonomin genom att börja jobba tidigt och bidra till hushållskassan.

De fattiga barnen halkar efter, får känslomässiga bekymmer. Fick jag det? Ja.

Jag har hört sociala forskare säga att det går att lösa sociala problem. Men när jag följt socialmodet genom åren ser jag politikernas övertro på den ena metoden efter den andra. Freud, systemteori, transaktionsanalys, systemisk relationsteori, färgterapi, kroppsterapi, gestaltterapi. Under 80-talet var miljöterapi populärt, nu på 2000-talet botar vi snart allt med kognitiv beteendeterapi och kräver hårdare straff och högre fängelsemurar så fort desperationen i förorten formulerar sig. Samtidigt används ordet ”evidens”, och jag undrar vad det betyder? Noggranna mätningar och observationer av verkligheten ska ligga till grund för åtgärderna, sägs det. Hur kan vi då, år efter år, missa fattigdomens orsak till samhällets ohälsa?

Under min egen uppväxt var jag i kontakt med det mesta i socialmodet, plus barnavårdsnämnd, fosterhem, torken, antabus, länkarna. Allt sedan dess har jag funderat på ordet fattigdom, hur just detta ord – för så många – tycks vara så svårt att använda och förstå, ställa frågor utifrån. Armodet, eländet, nöden, misären, torftigheten, bristen.

Jag läser om ”Lort-Sverige” (1938) och ”Ligga till last: fattigdom och utsatthet – socialpolitik och socialt arbete under 100 år” (2006). Fattigdom påstås där vara människans värsta plåga. I huvudsak har samhället haft två huvudstrategier för att handskas med den: Att intala medborgarna att den är naturbunden eller beror på egenskaper hos individen själv. Den andra vägen har varit att försöka åtgärda den och komma till rätta med följdverkningarna. Och, nu som då, finns det de som vägrar anse att ansvaret är gemensamt.

Ja naturligtvis, man plåstrar ju med avkomman för att hålla så många som möjligt vid liv, och det är inte alltid prima liv, och genom att en massa ”sociala” tanter och sådana har kommit med, så

sysslar man mera med de svaga och de livsodugliga, än med de kraftiga. Men just därigenom höjs skatten.
(Läkare uttalar sig, ”Lort-Sverige”)

Ekot ekar än i dag: varför ska en sådan som jag betala för en sådan som du?

Alltså inget nytt under solen. Samhället har under lång tid kategoriserat människor i sämre och bättre, tärande, närande, värdiga, ovärdiga, frivilligt och ofrivilligt fattiga. Men folk vill ligga till last lika lite nu som i det gamla fattigsamhället. Fattigskamkänslan sitter djupt och bottnar i känslan av att den är självförvållad. Också jag trodde det, att det var oss det var fel på, mig. Och många gånger har jag tänkt, hur skulle det gått om jag växt upp i en annan tid, en tid då det inte fanns skolmat, då skolan inte betalade för utflykten. Om jag växte upp i dag, när barnfamiljer vräks? Min familj hade sannolikt varit en av dessa familjer.

Mognad, läser jag någonstans, är förmågan att kunna se sig själv utifrån och andra inifrån. Jag hade kunnat vara du, du hade kunnat vara jag, rollerna kunde ha varit ombytta. Det kunde ha varit du som växte upp med mitt gapande kylskåp, eller Zlatans, eller Moa Martinsons tomma skafferi.

Moral är inte någon lätt sak.

Hur förhåller vi oss till dom som inte har, som trots allt, och på olika sätt, är i underläge och utlämnade åt vår eventuella mognad och goda vilja?

Påminnelse: Inga människor är frivilligt fattiga.

Fattigdom är ett politiskt tillstånd.

Om vi inte tar Rädda Barnens kunskap på allvar, om vi inte tar den sociala vetenskapen på allvar så kommer vi för alltid att stå med samma skit i samma portar. Evidensen är glasklar och väl dokumenterad och vi vet mycket väl vad fattigdom leder till – ett desperat samhälle. Och ett desperat samhälle föder våld. Om människan är fattig på trygghet så är vi alla också fattiga på demokrati. Detta vet varenda socialarbetare som satt sin fot i mänskligheten.

Hur många brev har jag inte fått efter ”Svinalängorna”?

Nu senast skriver M (sammanfattning):

“Jag låg nu efter med räkningar sedan jag var på sjukhuset eftersom det är kostsamt med mediciner. Jag hade också lagt ut matpengar till dem där barnen vistades under tiden jag var inlagd på sjukhus.

Julen räddades av allmosor från Frälsnings armén, fick 1 100 kr i checkar för Hemköp.

Diakonen i församlingen har hjälp mig att ansöka om fonder.

Detta är ett ”heltidsjobb” att fixa papper och grejor för ansökningarna.

Är så trött på att säga vi har inte råd.

Har inte ens råd att köpa en mobil som skulle hjälpa min son i sina studier bättre för hans ADHD med dagens moderna appar och det känns för djävligt.

Du kan hälsa dem som inte tycker det finns fattiga i Sverige, att OM man har mat för dagen så är den inte enligt den kostcirkel skolan lär ut. Många får/har näringsbrist som leder till infektioner osv.

En sak till, Inkassoföretaget Alektum ger barn inkassoskulder då föräldrar inte lyckats betala skolfoton, bokprenumerationer.”

Existensminimum för M:s son, en hel uppväxt?

Det vet ni som levt fattiga en kort period i livet ingenting om.

Susanna Alakoski
kulturdebatt@dn.se”

Förvärvsarbetande icke-pensionärer utan barn.

Denna kategori har underskott i hushållsbudgeten om månadsinkomsten är lägre än 14000- 15000 kr.

Månads-inkomst	Skatt per år	Underskott per år kr	
År 2006			
10000	29892	29880	Skatten ungefär som underskottet
11000	34188	22176	Skatten cirka 2 ggr underskottet
12000	38544	14532	Skatten cirka 3 ggr underskottet
13000	42900	6888	Skatten cirka 6 ggr underskottet
14000	47256	756	överskott
År 2010			
10000	19728	33716	
11000	23316	23304	Skatten ungefär som underskottet
12000	26928	16916	Skatten cirka 2 ggr underskottet
13000	30540	8528	Skatten cirka 4 ggr underskottet
14000	34152	140	
År 2011			
10000	19516	33548	
11000	23160	25148	Skatten ungefär som underskottet
12000	26772	16760	Skatten cirka 2 ggr underskottet
13000	30384	8372	Skatten cirka 4 ggr underskottet
14000	33996	16	överskott
År 2012			
10000	19092	41080	
11000	22692	32680	
12000	26304	24492	Skatten ungefär som underskottet
13000	29916	15904	Skatten cirka 2 ggr underskottet
14000	33528	7516	Skatten cirka 4 ggr underskottet

Underskotten uppstår i hög grad till följd av skatterna. Vid inkomster över 10000-11000 kr per månad är skatterna högre än underskotten.

Att i skattesystemet fördela över pengar till ensamma med låga inkomster är inte enkelt.

Om man höjer grundavdraget betyder det att alla får sänkt skatt. Vill man förbättra bara för låga inkomster måste man då någonstans vid högre inkomst minska grundavdraget igen.

Dessutom är det så att maka/sambor får för låg skatt om man inrättar grundavdraget efter ensammas levnadskostnader eftersom makars levnadskostnader per person är lägre än för ensamma.

I det gällande inkomtskattesystemet trappas grundavdraget upp på ett ställe vid låga inkomster och trappas sedan ner igen, men det är inte så konstruerat att man kan skilja mellan ensamma och makar/sambor.

Ett bra sätt att förbättra för låginkomster så att man kan ta hänsyn till skillnader mellan ensamma och makar är att införa bostadstillägg som anpassas efter inkomster och skillnader i levnadskostnader.

För pensionärer gäller att grundpensionerna motsvarande de gamla folkpensionerna i princip är anpassade till skillnaderna i levnadskostnader för ensamma och makar. Bostadstillägg för pensionärer är också anpassade. Ensamma är något nissgynnade i förhållande till makar.

För barnfamiljer finns vid låga inkomster bostadsbidrag m m som anpassas efter levnadskostader hos olika familjetyper. Politikerna bör vartefter justera beloppen efter hushållskostnadernas ökning.

För barnlösa icke-pensionärer finns bostadsbidrag i lägre åldrar, ungdomsbostadsbidrag.

En tid i slutet på 1900-talet fanns också bostadsbidrag för äldre barnlösa icke-pensionärer, som gjorde nytta, men togs i ovist nit bort efter några år.

Bostadsbidrag bör införas för barnlösa icke-pensionärer och utformas med detaljregler så att det blir effektivt och rättvist, man kan göra om ungdomsbostadsbidragen på det sättet så att de gäller för alla barnlösa icke-pensionärer. Försag har lämnats.

2006. Förvärvsarbetande icke-pensionärer utan barn.

Bostadshyran antages vara 4200 kr per mån = 50400 kr per år för ensam och 5100 kr per mån för makar/sambor=61 200kr/år.

Överskott avser överskott i hushållsbudgeten sedan 120 000 kr betalats för det minsta rimliga i ensamhushåll och 180 000 för makar/sambor. I de angivna lägsta kostnaderna ingår ej semesterkostnader och andra resor än lokalresor. (Skattetabell 33, kolumn1.)

Ensam Mån. lön	Prelskatt /mån	Prelskatt /år	Efter skatt /mån	Efter skatt /år	Över-skott/år	Makar lika inkomst Överskott/år	Årsinkomst per person
6001	1364	16368	4637	55644	-64356	-68712 (55644x 2 - 180000)	
7001	1628	19536	5373	64476	-55524	-51048	84 000
8001	1892	22704	6109	73308	-46692	-33384	96 000
9001	2161	25932	6840	82080	-37920	-15840	108 000
10001	2491	**29892**	7510	90120	**-29880**	240 kris-	120 000
11001	2849	**34188**	8152	97824	**-22176**	15648 gräns	132 000
12001	3212	**38544**	8789	104468	**-14532**	20936	144 000
13001	3575	**42900**	9426	113112	**- 6888**	46224	156 000
14001	3938	47256	10063	120756	756 kris-	61512	168 000
15001	4301	51612	10700	128400	8400 gräns	76800	180 000

2010. Förvärvsarbetande icke-pensionärer utan barn.

Bostadshyran antages vara 4700 kr per mån = 56 400 kr per år för ensam och 5700 kr per mån för makar/sambor= 68400 kr/år.

Överskott avser överskott i hushållsbudgeten sedan 134 000 kr betalats för det minsta rimliga i ensamhushåll och 201 000 för makar/sambor. I de angivna lägsta kostnaderna ingår ej semesterkostnader och andra resor än lokalresor. (Skattetabell 33, kolumn1.)

Ensam Mån lön	Prelskatt /mån	Prelskatt /år	Efter skatt /mån	Efter skatt /år	Över-skott/år	Makar lika inkomst Överskott /år	
6001	687	8244	5314	63768	-70232	-73464 (63768x2-201000)	
7001	918	11016	6083	72996	-61004	- 55008	**Ensams**
8001	1149	13788	6852	82224	-51776	-36552	**förbättring**
9001	1380	16560	7621	91452	-42548	-18096	**på översk.**
10001	1644	**19728**	8357	100284	**-33716**	-432 kris-	**2006 - 2010**
11001	1943	**23316**	9058	108696	**-25304**	16392 gräns	-3128
12001	2244	**26928**	9757	117084	**-16916**	33168	-2384
13001	2545	**30540**	10456	125472	**- 8528**	49944	-1640
14001	2846	**34152**	11155	133860	**- 140** kris-	66720	-896
15001	3147	37764	11854	142248	8248 gräns	83496	-152

2011. Förvärvsarbetande icke-pensionärer utan barn.

Bostadshyran antages vara 4700 kr per mån = 56 400 kr per år för ensam och 5700 kr per mån för makar/sambor= 68400 kr/år.

Överskott avser överskott i hushållsbudgeten sedan 134 000 kr betalats för det minsta rimliga i ensamhushåll och 201 000 för makar/sambor. I de angivna lägsta kostnaderna ingår ej semesterkostnader och andra resor än lokalresor. (Skattetabell 33, kolumn1.)

Ensam Mån. lön	**Prelskatt /mån**	**Prelskatt /år**	**Efter skatt /mån**	**Efter skatt /år**	**Över-skott/år**	**Makar lika inkomst Överskott /år**
6001	**680**	**8160**	**5321**	**63852**	**-70148**	**- 73296**
7001	**911**	**10932**	**6090**	**73080**	**-60920**	**- 54840**
8001	**1142**	**13704**	**6859**	**82308**	**-51692**	**- 36384**
9001	**1373**	**16476**	**7628**	**91536**	**-42464**	**- 17928**
10001	**1630**	**19560**	**8371**	**100452**	**-33548**	**- 96 kris-**
11001	**1930**	**23160**	**9071**	**108852**	**-25148**	**16704 gräns**
12001	**2231**	**26772**	**9770**	**117240**	**-16760**	**33480**
13001	**2532**	**30384**	**10469**	**125628**	**- 8372**	**50256**
14001	**2833**	**33996**	**11168**	**134016**	**16 kris-**	**67032**
15001	**3134**	**37608**	**11867**	**142404**	**8404 gräns**	**83808**

2012. Förvärvsarbetande icke-pensionärer utan barn.

Bostadshyran antages vara 4900 kr per mån = 58 800 kr per år för ensam och 6000 kr per mån för makar/sambor= 72000 kr/år.

Överskott avser överskott i hushållsbudgeten sedan 142 000 kr betalats för det minsta rimliga i ensamhushåll och 216 000 för makar/sambor. I de angivna lägsta kostnaderna ingår ej semesterkostnader och andra resor än lokalresor. (Skattetabell 33, kolumn1.)

Ensam Mån. lön	**Prelskatt /mån**	**Prelskatt /år**	**Efter skatt /mån**	**Efter skatt /år**	**Över-skott/år**	**Makar lika inkomst Överskott /år**
6001	**660**	**7920**	**5341**	**64092**	**-77908**	**- 87816**
7001	**891**	**10692**	**6110**	**73320**	**-73178**	**- 69360**
8001	**1122**	**13464**	**6879**	**82548**	**-59452**	**- 50904**
9001	**1353**	**16236**	**7648**	**91776**	**-50224**	**- 32448**
10001	**1591**	**19092**	**8410**	**100920**	**-41080**	**- 14160 kris-**
11001	**1891**	**22692**	**9110**	**109320**	**-32680**	**2640 gräns**
12001	**2192**	**26304**	**9809**	**117708**	**-24492**	**19416**
13001	**2493**	**29916**	**10508**	**126096**	**-15904**	**36192**
14001	**2794**	**33528**	**11207**	**134484**	**-7516 kris-**	**52968**
15001	**3095**	**37140**	**11906**	**142872**	**872 gräns**	**69744**

Tillägg om skogen

DN 21 maj 2012. Ledare:

"Stärk skyddet av skogen vi ärvde"

"Att äga mark innebär inte rätt att utnyttja den hur som helst. Det borde vara en självklar utgångspunkt för den statliga skogspolitiken.

I Sverige fortsätter inflyttningen till städerna och landsbygden avfolkas, men många har ändå en fortsatt stark och mycket personlig relation till skogen. Det visar inte minst de tusentals uppskattande läsarreaktioner som DN-journalisten Maciej Zaremba fått på sina reportage om det nutida svenska skogsbruket.

Artikelserien om skogen vi ärvde finns samlad på nätet (www.dn.se/kultur-noje) och beskriver den dramatiska och oåterkalleliga förändring av kulturlandskapet som för närvarande pågår.

Den dystra slutsatsen är att skogen behandlas som om den vore en vedfabrik. Att kalhugga skog har blivit en accepterad, ofta använd och dessutom av statliga Skogsstyrelsen påhejad metod för avverkning.

Kalhyggena breder ut sig och ersätts med räta rader av lika gamla granplantor av samma sort. "Skogslandskapet undergår samma sorts förvandling som städerna på 60-talet. Miljonprogrammet fortsätter i naturen", skriver Zaremba.

När landsbygdsminister Eskil Erlandsson avfärdar kritiken gör han det lätt för sig. "Av äganderätten följer förfoganderätten", svarar Erlandsson när han får se bilder på ett omstritt kalhygge.

Men att äga mark innebär inte rätt att utnyttja den hur som helst, det vet varje villaägare. Hänsyn måste tas till grannar, miljön och det omgivande samhället.

Det borde också vara en självklar utgångspunkt för den statliga skogspolitiken. Men flera av de exempel som beskrivs iZarembas artikelserie visar att allmänintresset och miljön i dag väger alltför lätt i förhållande till skogsnäringens behov.

En skogsägare som vill avverka behöver till exempel inte ansöka, utan enbart anmäla sin avsikt till Skogsstyrelsen. Om den statliga myndigheten inte har hört av sig med invändningar inom sex veckor är det bara att sätta i gång.

Det krävs alltså inga beslut för att bolagen ska få avverka skog. I den bästa av världar skulle det kunna ses som ett flexibelt och obyråkratiskt system. Men i så fall måste de anmälningar som kommer in granskas på allvar.

På denna punkt medger också Skogsstyrelsens generaldirektör Monika Stridsman (DN Debatt 16/5) att det finns problem. "Vi kan vässa våra klor", skriver hon och hävdar att arbete pågår när det gäller "rådgivning och tillsyn kring miljöhänsyn vid avverkning". I övrigt försvarar hon myndighetens arbete, men det finns mer som borde leda till statlig självrannsakan.

Zaremba beskriver till exempel hur det gick till när företaget Mellanskog ville kalhugga tio hektar svårföryngrad skog på Gotland.

Efter bara tre dagar hade skogskonsulenten, gift med chefen för Mellanskog, beviljat avverkningen. Och det var inte första gången: konsulenten hade tidigare godkänt sex tillstånd för makens företag.

Det borde vara ytterst besvärande för Skogsstyrelsen och ett solklart exempel på jäv. Men generaldirektör Stridsman hävdar att "inget fel har begåtts". En sådan inställning visar att skogspolitiken behöver förändras. Allmänintresset och miljön måste få ett starkare skydd och tuffare försvar. **DN 20/5 2012"**

DN 22 maj 2012:

”Sverige har redan en bra skogspolitik”

“Det pågår på flera fronter ett arbete som behandlar just de frågor som Naturskyddsföreningen vill komma till rätta med genom ny lagstiftning. Hållbart miljöarbete tar tid. Naturskyddsföreningen borde invänta resultaten av dessa arbeten innan de kräver en ny skogspolitik. Vi är för vår del övertygade om att man inom den befintliga skogspolitiken, genom rådgivning, eget ansvar och frivilliga insatser, både kan öka skogsproduktionen och bedriva en bättre naturvård.”

“Två företrädare för Naturskyddsföreningen skriver i en debattartikel i DN Debatt 16 maj [1] att vi behöver en helt ny skogspolitik. Deras argument för detta är att mycket hänt sedan 1992 och att förutsättningarna i omvärlden har förändrats. Vi håller med skribenterna om att mycket har hänt de senaste tjugo åren, men vi delar inte deras slutsatser. Naturskyddsföreningens företrädare missar flera viktiga förändringar, som pekar i en helt annan mer glädjande riktning, sedan den nuvarande skogsvårdslagen infördes 1994.

Skogsbrukets miljömedvetande har de senaste 20 åren förbättrats radikalt. Omfattande utbildningsinsatser, som t ex Rikare Skog, Kulturmiljövård i skogen och Grönare Skog, har genomförts för både skogsägare, tjänstemän och maskinentreprenörer. De flesta skogsentreprenörer har tagit Grönt körkort. En stor del av skogsbruket har certifierats enligt PEFC eller FSC och stora arealer avsätts idag frivilligt för naturvårdsändamål.

Den naturhänsyn som tas idag är betydligt effektivare än för tjugo år sedan. Vi börjar nu också se resultat av den hänsyn som tagits och förbättringar för däggdjur, fåglar och groddjur har skett enligt Artdatabanken. Tvärtemot vad Naturskyddsföreningen skriver har vi nått de flesta delmålen inom miljömålet Levande Skogar. Enligt riksskogstaxeringen har mängden död hård ved, arealen gammal skog och arealen äldre lövrik skog alla ökat och ökningen ligger över målnivån. Arealen skyddad skog ligger i nivå med målet.

Vi delar Naturskyddsföreningens syn att klimatförändringarna måste hanteras med stor kraft och att biobränslet har en nyckelroll i omställningen till ett fossilfritt energisystem. Detta är ett viktigt skäl till att nyttja skogens produktionspotential. Viktigt är också att använda skogsråvaran för att ersätta material som har större miljöpåverkan, t ex betong och plast. Nya användningsområden för skogsprodukter utvecklas också, t ex olika kompositer och textilier som kan göra stor miljönytta genom att ersätta bomull. I denna omvärldsutveckling vore det miljömässigt oansvarigt att genomföra lagändringar som skulle kunna innebära en minskad skogsproduktion.

Vi ser att det ännu finns brister i naturvårdsarbetet och har en absolut ambition att komma till rätta med dessa och även utveckla naturhänsynen. Därför ser vi mycket positivt på, och deltar aktivt i, den Dialog om miljöhänsyn som Skogsstyrelsen tagit initiativ till. Naturskyddsföreningen har tyvärr valt att inte vara med och påverka i den. Från pilotprojektet Komet, där markägare själva föreslår områden för skydd, kommer positiva signaler men utvärderingen är ännu inte klar. Dialogarbetet, Komet och miljömålsberedningen är exempel på pågående arbeten som behandlar just de frågor som Naturskyddsföreningen vill komma till rätta med genom ny lagstiftning. Hållbart miljöarbete tar tid. Naturskyddsföreningen borde invänta resultaten av dessa arbeten innan de kräver en ny skogspolitik.

Vi är för vår del övertygade om att man inom den befintliga skogspolitiken, genom rådgivning, eget ansvar och frivilliga insatser, både kan öka skogsproduktionen och bedriva en bättre naturvård.

Helena Jonsson Ordförande LRF
Jan-Olof Thorstensson Ordförande LRF Skogsägarna”

DN 24 maj 2012:

“Ministern: Vi behöver hugga ner mer skog”

“**Avverkningen av skog kommer att öka under de närmaste åren. Kalhyggen utgör inget problem. Bidrag för mer skonsam avverkning behövs inte. Det säger landsbygdsminister Eskil Erlandsson (C) i en DN-intervju.”**

“– Vi har möjlighet att ytterligare öka uttaget. Det behöver vi göra om vi ska fortsätta att ersätta fossila bränslen som drivmedel, säger Eskil Erlandsson efter reportageserien ”Skogen vi ärvde” av Maciej Zaremba i DN Kultur.

Artikelserien skildrar hur lätt det är att få tillstånd att kalhugga skog. En skogsägare behöver bara göra en anmälan till Skogsstyrelsen. Om myndigheten inte har några invändningar inom sex veckor är det bara att inleda avverkningen.

Den proceduren finns det ingen anledning att ändra på, anser Erlandsson.

Den har ju provats i olika utredningssammanhang och funnits fungera hyggligt väl, säger han.

Är den tillräckligt bra?

– Ja, annars hade jag ju gjort någonting åt den, säger den centerpartistiske ministern som haft ansvar för skogen sedan han tillträdde efter valet 2006.

Han gör enbart positiva associationer när DN visar bilden från Maciej Zarembas artikelserie – hur börsbolaget Stora Enso avverkat skog ända in på husknuten i värmländska Storfors.

– Då tänker jag på att skogen betyder väldigt mycket för hundratusentals människor och deras arbete.

Han betonar att det kommit tre nyttigheter ur den hårt avverkade skogen: klimatsmart energi, en förnybar produkt i form avbyggmaterial och möjlighet att tillverka pappersmassa som förmodligen till stora delar har gått på export.

Skulle det inte vara bättre med en annan mer skonsam typ av avverkning?

– Det beror på vilken biotop det är. För vissa typer passar kontinuitetsskogsbruk och på andra marker är det bäst att ha trakthyggesbruk som vi haft under några generationer nu.

Eskil Erlandsson menar att svenska folket ska ställa in sig på ännu större avverkning av skog under de närmaste åren. Han pekar på siffror som visar att skogen växer med drygt 100 miljoner kubikmeter om året, medan avverkningen är omkring 80 miljoner kubikmeter.

– Vi är ju jätteduktiga i Sverige att använda skogsråvara som bränsle, men här är ytterligare att göra. Nu börjar ju också kemiindustrin att efterfråga biomassa för att i deras produktion ersätta de oljeprodukter som de i dag till stora delar använder till de produkter som de producerar.

Men då är väl slutsatsen att man får vänja sig vid fler kalhyggen?

– Det behöver det ju inte vara. Möjligheten finns ju att bedriva andra typer av skogbruk som kontinuitetsskogsbruk. Det är inget som hindrar skogsägaren att göra det.

Erlandsson avvisar förslag från Miljöpartiet om att ge ekonomiskt bidrag till skogsägare som väljer en skonsam gallring i stället för att kalhugga. Det är äganderätten som gäller, menar ministern.

– Du som ägare har en frihet att använda den brukningsmetoden om du så önskar och vill.

Några ytterligare bidrag till naturreservat behövs inte heller, anser Erlandsson som dock tycker att det finns för många kalhyggen ”på vissa ställen”. Som exempel tar han vid byar, bostadshus, skolor och idrottsanläggningar.

– Där ska man kanske vara något mer försiktig med trakthyggesbruk, säger han.

Men han vill inte göra något åt problemet.

– Nej, jag tycker inte att jag ska ingripa i någons ägande.

Men Centerpartiet driver till exempel aktivt en politik för personbilar som påverkar både bilköpare och bilindustrin där ni av miljöskäl gynnar en viss typ av bilar. Varför har ni inte samma syn på skogen? Varför vill ni inte ekonomiskt stimulera ett kontinuitetsskogsbruk?

– Lagstiftningen tillåter dig att tillämpa olika brukningsmetoder. Vi har gett dig frihet att använda den typ som du tycker är mest lämpad.

Erlandsson är själv skogsägare hemma på fädernegården Stackarp i småländska Torpa. Sin egen skog fick Eskil Erlandsson delvis förstörd av stormen ”Gudrun” 2004. Han tvingades kalhugga skog som egentligen inte vuxit färdigt.

– Tyvärr tvingades jag göra enorma uttag.

Kan du tänka sig att framöver kalhugga din egen skog?

– Hos oss är trakthyggesbruk det normala. Men det är klart att runt husen och byggnaderna är man är lite mer försiktig.Jajamen.

Mats J Larsson
matsj.larsson@dn.se “

DN 27 maj 2012:

“Maciej Zaremba: I rörelsernas Sverige har skogen ingen talan”

”Vad landsbygdsminister Eskil Erlandsson än säger – svenskarna vill inte offra landskapet för att höja BNP med ett par promille.” “Det visar reaktionerna på Maciej Zarembas reportageserie.”

“Om makt handlar om att lämna ett avtryck i materien är nog Eskil Erlandsson den mäktigaste av ministrarna. Också om hundra år kommer följderna av hans promemorior vara fullt synliga på halva Sveriges yta: fyrkanterna av jämngamla vedplantage där det en gång varit skog. Att det är dit vi är på väg bekräftades av ministern i torsdagens DN: fler kalhyggen, inga särskilda hänsyn till närboende eller till landskapet.

Av reaktionerna på mina reportage att döma är inte svenskar redo att betala detta pris för att höja BNP med ett par promille. Och i motsats till Eskil Erlandsson uppfattar de inte landskapet som markägarens exklusiva egendom. Står det inte ”Skogen är en nationell tillgång” i skogsvårdslagen?

Det är bra att alliansen klargör sin avsikt att förvandla återstoden av svenska skogar till industriplantage. Nu finns det någonting att ta ställning till. Men som medborgare hade jag föredragit att få den informationen före valet. Det stod varken ”fler kalhyggen” eller ”ägaren gör som han behagar” på val-affischerna. Ett förbiseende?

Både Eskil Erlandsson i torsdagens intervju och Skogsstyrelsens generaldirektör Monika Stridsman (DN.se) antyder emellertid att jag

missuppfattat det där med kalhyggen. Staten har ingen åsikt om hur skogsägarna väljer att avverka, påstår de. Full frihet råder. Men av någon anledning blir det i alla fall kalhyggen nästan överallt.

Ingen med insikt i skogspolitiken kan ta detta hyckleri på allvar. Allra minst Erlandssons partikamrater:

”Skogsstyrelsen... förbjuder Harald (Holmberg, min anm.) att avverka och föryngra sin egen ägandes skog så som han själv vill... Han måste kalavverka, och gör han inte det väntar mycket dryga efterräkningar genom stora bötesbelopp och kanske fängelse.”

Det är centerpartisterna Staffan Danielsson och Annie Johansson som motionerar i riksdagen. De utgår från samma fall som jag skildrade i mitt reportage och de kräver en lagändring. Det är inte rimligt, skriver de, att staten gynnar ekologiskt jordbruk men ”förbjuder ekologiskt skogsbruk” (2009/10:MJ235). Också Jacob Johnson (V) förstod det rätt: ”Fallet med Holmbergs initiativ visar på att privata skogsägare med ambition om ett miljö- och produktionsriktigt skogsbruk straffas i och med dagens skogsvårdslag.” (Interpellation 2009/10:26)

För övrigt framgår Skogsstyrelsens attityd till kalhyggen av statistiken. Sedan 1993 har myndigheten gett klartecken till cirka en miljon kalhyggen. SKS egen granskning (polytax) visar att ett par hundra tusen av dem inte levde upp till lagens krav. Hur många skogsägare har SKS polisanmält under dessa nitton år?

Inte en enda. Det kan man kalla tolerans. Men när en Harald Holmberg vägrar att kalhugga sin egen skog vaknar Skogsstyrelsens jurister. ”Gärningen” (att bara hugga ned somliga träd) ”kan inte anses som ringa” står det i åtalsanmälan (dnr 2010/81).

Men för det mesta behöver SKS inte ta i så hårt. En mild påtryckning kan vara nog.

Catharina Schlyter är en av de kanske hundra tusen enskilda skogsägare som inte lever av sin skog. Somliga är ”utbor” som ärvt skogen, andra har köpt den, kanske tillsammans med en gård. Nu ville Catharina försiktigt glesa ut elva hektar av sin gamla skog utanför Lindesberg, så att den skulle se ut som en park. Den förste entreprenören (Wedaskog) sade nej. Liksom den andre (Mellanskog). De var endast intresserade av kalhygge, som de menade var det enda sättet att hantera gammal skog. Fru Schlyter litade inte på det beskedet. Det luktade girighet. Alltså vände hon sig till Skogsstyrelsen, ”som jag i min naivitet trodde skulle vara en motkraft till skogsbolagen”.

”Men skogskonsulenten sade samma sak. Kalhygge var det enda rätta. Vetenskapligt bevisat och så vidare. Vad skulle jag göra, som var en amatör? Jag litade på honom. Å, vad jag ångrar det! Det skär i hjärtat när jag tänker på den vackra skog som gick förlorad.”

Catharina Schlyter kommer att tveka innan hon ber Skogsstyrelsen om råd igen. Nej, hon tror inte att skogskonsulenten gick otillbörliga ärenden. Han var nog bara okunnig om att det fanns andra sätt att bruka skogen än att raka av den.

Vilket osökt leder mig till de femton skogsforskarnas reaktion på mina reportage: ”Besluten om skogen måste beakta alla dess värden” på DN.se. Jag har svårt att se inlägget som en replik. Det är snarare ett symtom. Här har jag i fem artiklar låtit skogsägare och forskare plädera för en mer intelligent trädhuggning. Men de femton forskarna menar att Zaremba är motståndare till skogsbruket som sådant. En svärmare således, för vilken skogen är ”en helig plats” och varje avverkning ”ett helgerån”.

Tillvitelsen känns igen från skogsnäringens propaganda, som i decennier hävdat att det är bara trädkramare och skönandar som störs av kalhyggen och granåkrar. Jag visste inte att man på SLU forskat sig fram till samma analys. Låt mig berätta: de hundratals brev från läsare som begråter skogens öde kommer från alla sorters svenskar, inte minst skogsägare, som dock har det gemensamt att de ser skogen som en del av svensk kultur. Det är inte ”det orörda” som de vill vårda, det är skogen som landskap.

De femton forskarna tror förmodligen att deras inlägg blir starkare av mängden underskrifter. Jag är kanske inte ensam om den motsatta reaktionen. Det är en sak när femton akademiker missförstår en artikel. Men när de vantolkar den exakt likadant, verkar det inte särskilt akademiskt längre.

Kanske är de väldigt sociala där på SLU, så att när en professor gör en tolkning skriver fjorton andra genast under, för trivselns skull i kafferummet. Eller så vittnar inlägget om en så inskränkt syn på vad skog är att den hindrar forskarna från att ta in verkligheten. Skriver man att skogens ”alla värden” skall vägas mot varandra på basis av ”värdeneutrala kunskaper” har man inte fattat att skog förutom biomassa också är landskap och fägring, det vill säga kvaliteter som inte kan uttryckas i diagram eller något annat värdeneutralt. Eftersom de är just – värden.

Kanske är det bäst att vara övertydlig. Frågan är inte att det avverkas för mycket skog. Frågan är hur. Om professorerna Hagner och Lohmander som jag refererat har rätt, kan man hugga lika mycket som i dag eller rent av mera – utan att förvandla landet till en virkesåker.

De femton skriver att de vet för litet om kontinuerligt skogsbruk. Ja, uppenbart, men varför? De kunde ha tillagt att det i Sverige inte varit gynnsamt för karriären att forska på alternativ till kalhyggen. Samma sak gäller en del andra ämnen som kunde tänkas irritera skogsbolagen. År 2009 dömdes Stora Enso i Finland att betala 270 miljoner i böter för olagligt prissamarbete med två andra företag. Nu väntar miljardskadestånd till skogsägarna. Professor Peter Lohmander menar att vi har en virkeskartell också i Sverige. Varför skulle annars svenska skogsägare sälja sin skog 30 procent billigare än de finska eller polska? Men när han söker anslag för att granska fenomenet, finns inga pengar.

De femton beklagar att mina reportage ”befäster den negativa bild av skogsbruk som länge varit legio i medierna.” Vore det inte mer konstruktivt att undersöka varför den är så negativ?

Martin Werner är jägmästare, sedermera forskare vid Stiftelsen Skogsbrukets forskningsinstitut. ”Skogsnäringens problem”, säger han, ”är att vi inte har människornas förtroende”. När han var barn var jägmästare ett högt respekterat yrke. ”Sedan kom kalhyggena, kriget mot lövträden – och det ändrades fullständigt. Vi klampar in på ett område där människor har en förankring, förändrar det till -oigenkännlighet. Ingen annan näring ingriper så djupt i människornas vardag som skogsbruket. Ingen har heller varit så oemottaglig för kritik.”

Han har försökt få in humaniora i skogsutbildningen men mötte föga intresse. Werner säger att skogsbranschen behöver en kulturrevolution: ”Vi måste inse att vi inte arbetar åt oss själva. Vi formar Sveriges landskap. Då måste alla ha rätt att ha synpunkter.”

Låt detta bli mitt delsvar också till skogsbrukaren Pelle Sallin (”Skogen är vårt levebröd”, DN.se) som känner sig utsatt för ”extrema naturvårdshänsyn”. Hans inlägg vittnar om djupet i skogsdebattens skyttegravar. Sallin i Jämtland känner sig förtalad, skriver han, när

”Uppdrag granskning” avslöjar -Ikeas skogsskövlingar i Karelen. Som vore alla skogsbrukare verkligen en familj med identiska intressen.

Hur har det blivit så? Jag tror att svaret ligger i den svenska korporativismen, det vill säga ett system där intressegrupper (”rörelser”) har större inflytande över politiken än de folkvalda i riksdagen. Då blir det mindre viktigt med argument och offentlig meningsbrytning. Man skaffar hellre en gräddfil till ministern eller utskottet, lobbar för den ena eller andra generaldirektören, köpslår om eftergifter och förmåner. När hörde vi senast Sveriges riksdag på allvar diskutera värdekonflikterna i skogspolitiken?

Det påstås att modellen är bra för samhällsfreden. Man förhandlar i enrum i stället för att ställa till konflikter. Men den dystra sanningen är att modellen gör medborgare till kufar. Vi tubbas att uppträda förkrympta till bara näringsidkare eller renodlade naturvänner, ty endast på det sättet kan vi få inflytande. Säger naturvännen klokt att nog borde folk i Jokkmokk få gallra sina naturskogar förråder han naturvårdens sak. Säger skogsbonden att kalhyggena är en styggelse, blir han utfryst av skogsägarföreningen. Folk kanske håller med privat, men va fan … tänk dig för. Det gäller att hålla frontlinjen...

Det säger sig självt att systemet skapar ett demokratiskt underskott. De värden som står på spel för de flesta svenskar – skogen som kulturlandskap – har ingen talan. I en korporativ demokrati vinner de resursstarka – och det är garanterat inte ”Föreningen Badsta friluftsområde”.

Jag antar att våra folkvalda blev förvånade av nyheten att Sverige troligen har Europas svagaste skydd för skogen som landskap, vilket syns från både Inlandsbanan och från satellit. Hur har det gått till?

Mera om korporativism: Frågar man en skogskonsulent i Värmland varför han inte ens granskade en anmälan om skogsavverkning intill ett samhälle, svarar han att han litade på skogsbolaget. Det är ju certifierat enligt FSC. Så de sköter sig säkert.

FSC – Forest Stewardship Council – var ett briljant initiativ ägnat att sätta stopp för skövlingen av tropisk urskog. När nu skogsbolagen inte ville lyssna på indianerna i Amazonas skulle de tvingas lyssna till konsumenterna i Boston. Och det fungerade över förväntan. Alla stora skogsbolag i Sverige bär numera FSC-märket (eller det konkurrerande PEFC), vilket intygar för köparen av vilstolen eller blöjan att de tillverkats under hänsyn till människa och natur. Det är bara det att inget svenskt bolag förlorat adelsmärket, hur brutalt de än bär sig åt. Det måste bero på den mind-re sunda konstruktionen: Det är bolaget självt som väljer och bekostar den fristående revisorn som utfärdar avlatsbrevet.

Det är motvilligt som jag drar upp detta, eftersom FSC är en alldeles för bra idé för att gå i kvav. Men den är på väg att korrumperas. Och i Sverige har den blivit ett alibi för Skogsstyrelsen att ta lätt på sin uppgift. Det är bara fem av hundra anmälda kalhyggen som man ens bryr sig om att förhandsgranska. Alltså är det liten överdrift att säga att Skogsstyrelsen valt att privatisera en del av sin myndighetsuppgift, utan att riksdagen tillfrågats om saken.

Privatiseringen av Skogsstyrelsen har i själva verket gått så långt att verket knappast framstår som en självständig myndighet. I dess ledning finns ingen som företräder allmänintresset. Myndigheten lever till stor del på konsultuppdrag för samma näring som den skall övervaka (8 872 arbetsdagar förra året). Man har utvecklat en policy och en rättspraxis som ensidigt gynnar en handfull stora företag – på landskapets och småägarnas bekostnad.

Givetvis menar jag inte att Skogsstyrelsen drivit dit av egen lust och

vilja. De mest frustrerade över symbiosen med skogsnäringen hittar man bland dess egna tjänstemän. (Tack, alla anonyma konsulenter som bidragit till mina reportage.)

Det är ministern Eskil Erlandsson och ytterst riksdagen som är ansvariga för att utformningen av Sveriges landskap överlämnats åt virkes- och massaindustrin. Vad jag vet har inget annat land i Europa visat ett sådant förtroende för kvartalskapitalismens sinne för kulturhistoria. Eskil Erlandsson vet nog vad han gör. Men vet riksdagen?

Man kan förstå att ett folk av bleka nöden drivs till att härja sin natur. Som de hungrande bönderna i Amazonas. Det är tragiskt i klassisk mening; det finns inget val. Att göra samma sak för marginalvinstens skull, av ignorans eller för att hålla ihop en regering, förtjänar inte epitetet från det antika dramat. Det är bara häpnadsväckande.

Maciej Zaremba
maciej.zaremba@dn.se”