Sven Wimnell 090131:
Samhällsplaneringens problem.
Hur ska man kunna förbättra världen?
Världen och Sverige i början på 2009.

(http://wimnell.com/omr36-39y.pdf)

Sven Wimnell 090131:
Samhällsplaneringens problem.
Hur ska man kunna förbättra världen?
Världen och Sverige i början på 2009.
(http://wimnell.com/omr36-39y.pdf)

Innehåll:

9 **Samhällsplaneringens problem. Hur ska man kunna förbättra världen?**
Inledande beskrivning av en planeringsfilosofi
och ett klassifikationssystem för mänskliga verksamheter.

10 Sven Wimnell: Samhällsplaneringens problem.
Hur ska man kunna förbättra världen?
Ett klassifikationssystem för mänskliga verksamheter. Kunskaper om verksamheterna och deras samband för bättre demokrati och bättre framtid i en gemensam värld.
(Sven Wimnells hemsida http://wimnell.com)

11 Systemets avdelningar på högsta nivån.
Människornas levnadsvillkor beror av fyra föränderbara faktorer.
Förändringsprocesserna i världen hålls i de mest väsentliga avseendena igång av människornas verksamheter.
Människorna påverkar genom verksamheter i fyra olika roller
Individer och samhällen planerar framtiden.

17 Klassifikationssystem för verksamheter.
Människorna har olika behov av information i de olika rollerna.
Informationsstress vår nya folksjukdom.
Klassifikationssystemet för verksamheter och biblioteksystemen.

22 Bilder med samband mellan områdena 1-9 mm och något om informationsflöden.
De stora huvudområdena och deras samband.
Den fundamentala påverkanskedjan.
Schema med politiska och opolitiska planeringar.
Schema över påverkans -och förändringdproblem.
Bild med pilar för påverkan mellan olika områden.
Ett schema med alla verksamheterna 10-99.
Schema om inre och yttre verkligheter och verksamheter.
Hjärnan. Funktioner.
Hjärnan. De inre delarna.
Om den fundamentala påverkanskedjan.
System för att skaffa och sprida kunskaper och värderingar.
De olika mediernas andel av befolkningens mediekonsumtion.
Informations- och kunskapsflöden.
Anteckningar om forskningsarbetet.

36 Några kompletteringar:
Läget i världen. Globaliseringen.
Folkhälsomål.
Förenta Nationernas Millenniedeklaration. 2000.
FNs deklaration om de mänskliga rättigheterna. 1948.
Rio-deklarationen om miljö och utveckling. Agenda 21. 1992
Planering och styrning. En svensk världsplanering behövs.

45 Sven Wimnells hemsida. Samhällsplaneringens problem. Hur ska man kunna förbättra världen ?
Klassifikationssystemet är ett hjälpmedel.
Levnadsförhållandena.
Att förstå områdenas innehåll.
Samhällsplaneringsproblemen 1 januari 2009.
Syftet med redogörelserna för forskningsarbetet.

54 **Läget i världen i början av 2009.**
Uppdelat på avsnitt med följande rubriker:
Klimatet.
Kina.
Israel och Palestina.
Nytt år 2009. I USA.
Ryssland.
Europa.
De inre verkligheterna.
Svensk politik före 2009.
Pengar och finanser 2009.
Viktigare lagar & förordningar. Inför årsskiftet 2008/2009.
Partiledardebatten i riksdagen 090114.
Nytt år 2009. I Sverige.
Vård och omsorg. Försäkringar. Krishantering.
Arbetslöshet. Arbetsmarknad. Näringspolitik.
Försvars- energi- och klimatpolitik. Utrikespolitik. Bistånd.
Forskning och utbildning.
Information, kultur, samverkan, sociala miljöer.
Slutkommentarer.

55 **Klimatet.**
FNs klimatpanel 2007.
Temperaturen stiger i Antarktis.

76 **Kina.**
Nu övergår de goda åren i bistrare tider.
Stimulanspaket gynnar svenska företag.
Nedgång i Kina hotar förvärra globala krisen.
Varnar för kinesiskt sammanbrott.
Kinesiskt demokratiupprop pressar regimen i Peking.
Kina vill ha bättre USA-kontakter.
Dödsstraff för mjölkskandal.
Indien stoppar kinesiska leksaker.
Svår tid väntar Kinas underklass.
Kraftig inbromsning för Kinas ekonomi.

89 **Israel och Palestina.**
Det bortslarvade paradiset Gaza.
Passivt FN har svikit sin uppgift.
Viktigt med återstartad fredprocess i Gaza.
Att prata fred och starta krig.
Minst tusen uppges ha dödats i Gaza.
De flesta israeler vet inget om läget i Gaza.
Israel och Palestina. 60 år i våra röda hjärtan.
Parterna står kvar på ruta ett.
Saudiarabien varnar Israel.
Israel har lämnat Gaza.
Ödeläggelsen stor i Gaza.
Allt vi ägde är förstört.
Gazabor kritiska till Hamas.
Gaza knutpunkten som gett motstånd.

107 **Nytt år 2009. I USA.**
USA gör tummen ner för Bush.
Svart president ger hopp i Selma.
Lång kamp för svartas rättigheter.
USA kräver rivstart av Barack Obama.
Stark position för israelisk lobby i USA.
De mest akuta kriserna.
Varning för Obamas omogna stormaktsdröm.
Hela Barack Obamas tal i svensk översättning.
Alla uppmanas att jobba hårt.
Jubel och lyckönskningar från övriga världen.

Obama stoppar Guantanamoprocesser.
Iran kan bli hårdaste prövningen.
Obama ringde Abbas.
Ingen tid att förlora.
Obama ringde runt i världen.
Obama stoppar munkavle mot aborter.
Castro sträcker ut hand mot Obama.
Obama ökar underskottet för att ge ekonomin ett lyft.
Republikaner trotsade vädjan om enighet.

138 **Ryssland.**
På jakt efter en historia.
Alla har förlorat på gasbråket.
Nord Stream satsar på 2011.

144 **Europa.**
Krig och revolutioner har sysselsatt Europas kartritare.
Kraftig ekonomisk försämring.
Två av tre svenskar ovetande om Europaval.
Europaparlamentets informationskontor i Sverige.
Klimatfrågan försvåras av den ekonomiska krisen.
Fredens gräns lönsam affär för Finland.

157 **De inre verkligheterna.**
Några artiklar om sans och vett, humanism och religioner, fördomar, kvacksalveri, psykiatri, darwinism o evolutionslära känslans språk och musikens makt, vidskepelse och vetenskap, realism och verklighetsbekrivning, vetande och tro om universum och elementarpartiklar.

Bortom sans och vett
Hatet mot humanismen.
Änglarnas återkomst.
Religiös imperialism.
Kvacksalveriets pris.
Var fjärde psykpatient är missbrukare av alkohol.
Darwin steg för steg.
Alla arter är släkt med varandra.
Vissa ser en skapare bakom allt.
Evolutionen fungerar överallt.
Apor är mästare på att planera.
Känslans språk.
Musikens makt.
Guds avbild, skapelsens krona.
Sinnenas revolution.
En katedral för vår tid.

195 **Svensk politik före 2009.**
Svensk politik har tidigare behandlats i ett antal utredningar som finns på Sven Wimnells hemsida, http://wimnell.com
Beskrivningar om svensk politik 050605-081108.
Strukturomvandlingar, arbetslöshet och ny politik.
De borgerliga gynnar i valet 2006 mest de höga inkomsterna.

230 Om levnadskostnader och skatter, bidrag jobbavdrag mm isynnerhet vid låga inkomster.
Konsumentverkets hushållsbudgetar för 2008 och bostadskostnader mm.
Kvar efter skatt och lägsta kostnader för hushåll.
Skattelättnaderna : bör bedömas med hänsyn till levnadskostnaderna.
Pensionärer med låga inkomster.
TV-avgiften.

Bostadsbidrag för barnlösa hushåll med låga inkomster. Förslag
Icke-pensionärer med höga inkomster och ensampensionärer
med låga pensioner.
2008. Ensam pensionär född 1937 eller tidigare.
I samband med småhus finns två sätt att bo
Bostadstilägg 2008 för ensam pensionär 65 år och äldre.
Begränsningsregel för låginkomstpensionärers fastighetsskatt.
Pensionärer med låga inkomster.
TV-avgiften.
TV-avgift och jobbavdrag.
Medelinkomsttagaren får 3.800 kronor mindre i skatt.
Onödiga skattesänkningar för höginkomster.

247 **Pengar och finanser 2009.**
När tilliten rasar.
Samhällets återkomst.
Ekonomer i krismöte.
Tiden är ute för USA som ensam ekonomisk stormakt.
Hugo Chávez manade till offensiv mot världsordningen.
Vi fortsätter genomföra alla nödvändiga insatser.
Ingen vet vad som händer - men prognoser
kan hjälpa oss förstå.
I slutet av nästa år ljusnar det.
Hård kamp om krediter hotar knäcka företagen.
Saab - bilmärket med nio liv.
När blir bolaget lönsamt?
Så mycket har lönen ökat.

264 **Viktigare lagar & förordningar.**
Inför årsskiftet 2008/2009.
Producerad av Regeringskansliet, Information Rosenbad.

281 **Partiledardebatten i riksdagen 090114.**
Inget utrymme för nya ekonomiska satsningar.
Protokoll om riksdagens partiledardebatt 14 januari 2009.
Alliansen pressade Sahlin.
Budgetpropositionen för 2009.

339 **Nytt år 2009. I Sverige.**
Överklasser och underklasser.
Machiavelli: Fursten.
Dagens överklasser och underklasser.
Onödiga skattesänkningar för höginkomster
Opinionstapp för alliansen.
Den borgerliga regeringens kompetens.
Skillnaderna i inkomst är de största i modern tid.

350 Förbättringar för låga inkomster.
2006. Förvärvsarbetande icke-pensionärer utan barn.
2008. Förvärvsarbetande icke-pensionärer utan barn.
Skattelättnaderna bör bedömas med hänsyn till
levnadskostnaderna.
Sidor om levnadskostnader och skatter, bidrag, jobbavdrag mm
isynnerhet vid låga inkomster.
Jobbavdraget.
Grundavdrag och jobbavdrag.
Förslag om ändring av jobbavdrag och TV-avgift.
Förslag om bostadsbidrag för barnlösa.
Varannan svensk okunnig om jobbskatteavdraget.

362 Förmögenhetsskatt och fastighetsskatt.
Förmögenhetsskatt och fastighetsskatt bör ej återinföras.
21 600 i skatt för enkel stuga.

365 Budgetunderskott och utgiftstak.
Regeringen måste bejaka tillfälliga budgetunderskott.
Vi behöver flexibla budgetregler.
Moms och inkomstskatt måste sänkas tillfälligt.
Den nya blockpolitiken gynnar bara sd och v.
Rödgröna grupper redo förbereda valplattformen.

376 **Vård och omsorg. Försäkringar. Krishantering.**
Slarv med antibiotika hotar hela sjukvården
Ge tio miljarder extra till offentlig välfärd.
Inför uppsägningsstopp i kommuner och landsting.
Sveket mot de gamla.
Stoppa icke behörig personal i äldrevården.
Yrkeskrav i äldreomsorg.
Vi hindrar de gamla att vara ute när de vill.
Vårdgivare måste anmäla läkare med riskbeteende.
Alla äldre ska få rätt till trygghetsbostäder.
Höjt utgiftstak krävs för att rädda pensionerna.
Minister öppnar för skattesänkning för pensionärer.
Nu måste vi göra om vårt pensionssystem.
Framtidens välfärd.
Hård kritik mot socialtjänsten.
Regeringen måste ta ansvar när vi hamnar i skuldfällan.
Statliga garantier ska rädda boendet.
Lägg ner Livsmedelsverket och tre andra myndigheter.
Försäkringskassan en myndighet i kris.
Ministern vill ha svar på onsdag.
Jag är inte så jätteförvånad.
JO: Mycket allvarlig kritik.
IT-haveri kostar 155 miljoner.
Försumlig socialtjänst får verksamhetsförbud.
Förordning (2008:1002) med instruktion för Myndigheten för samhällsskydd och beredskap.

423 **Arbetslöshet. Arbetsmarknad. Näringspolitik.**
Nästan var tionde utan arbete nästa år.
En markant skillnad mellan män och kvinnor.
En ödesfråga för partiet och Sverige.
Krisen gynnar facken.
Vi medger självkritiskt att vi inte räckte till.
Nedskärningar ger fler arbetsförmedlare.
Svart jobbår i USA.
ILO: Finanskrisen slår mot jobben.
Akutåtgärder för företag i kris.
För lite och för passivt.
Regeringen bluffar om nyföretagandet.
Risk att jättar slår ut små bolag.
Stödet till Saab dröjer.
Regeringen backar om bankgarantin.
EU-kommissionen ser över omstridda regler.

440 **Försvars- energi- och klimatpolitik. Utrikespolitik. Bistånd.**
ÖB vill ha nordiskt samarbete.
FP byter linje om försvaret.
Sahlin vill överlägga om försvaret.
Osmakligt utspel av Björklund om försvaret.
Den politiska enigheten ignoreras.
Alltid kamp om försvaret.
Tillgängligheten måste öka.
Inlägg av Björn von Sydow, Sälen 20 januari 2009.
fp-ledaren Jan Björklund vid CFF:s konferens den 20 jan 2009.
Färre pansarförband i ÖB:s förslag.

Soldater ska kunna användas på en gång.
Den tidigare värnpliktsarmén en Potemkinkuliss.
Kraftig ökning av försvarsförmågan.
Sverige var ett av världens mest militäriserade länder.

461 Skrota satsningen på mer vindkraft.
Svensk vindkraft kan ge 12 000 jobb.
Vattenfall vill bygga fler reaktorer.
Ny kärnkraft behövs för Sveriges elbehov.
Socialdemokratin måste satsa på nya kärnkraftverk.
Sverige måste bygga fyra nya kärnkraftverk.
Fp och s måste enas om utbyggd kärnkraft.
Uppgörelse om kärnkraften nära.
Ingen kärnkraft på ny plats.
En hållbar energi- och klimatpolitik för miljö,
konkurrenskraft och trygghet.
Uppgörelsen om kärnkraften är en del i regeringens krispolitik.
Energipolitik som tryggar jobben.
Industrin välkomnar kärnkraftsbeslutet.
Oppositionen kritisk: Undermålig kompromiss.
Oppositionen vill fortsätta att avveckla.
Energin högriskfråga inför valet.
Centern lyssnar på näringslivets krav.
Motstånd i partidistrikten.
Maud Olofsson medger att hon tvingats kompromissa.
Kärnkraft bara en liten tårtbit.
Miljörörelsen kritisk om kärnkraften.
Man bör nog ha en ny folkomröstning.
Räkna med dyr el trots ny kärnkraft.
Nytt kärnkraftsprojekt i Finland.
En fråga bland andra.

Glödlampan släcks efter 130 år.
Så kan vi rädda jordens klimat.
Grönt flyg får priset att lyfta.
Miljöministern flaggar för dyrare biljetter.

504 Slopa enprocentsmålet för svenskt bistånd.
Vi satsar en dryg miljard på klimatsäkrat bistånd.
Oppositionen kräver hårdare tag mot Israel.

510 **Forskning och utbildning.**
S kräver 50 000 extra utbildningsplatser.
10 000 högskoleplatser obesatta trots miljardstöd.
Regeringen politiserar forskningen i smyg.
Resultat ska nyttjas.
Olycksbådande, Leijonborg.
Orimligt stora skillnader i vad elever får kosta.
Svag skolhälsovård hotar barnens hälsa.
100 procents arbetslöshet efter gymnasieprogram.
Vinklat om gymnasierna.
Databas visar bästa gymnasierna.
Kunskapsutveckling i grundskolan får kritik.
Kritik mot nio av tio privata skolor.

529 **Information, kultur, samverkan, sociala miljöer.**
Verkningslös idéskiss.
Kulturrådet kan läggas ned.
Tre myndigheter blir en.
Tre jättar ska styra kulturen.

Lag skall med språk byggas.

Niccolò Machiavelli: "Republiken. Diskurser över de tio första böckerna av Titus Livius.
Skapa public service-kanal med högre programkvalitet.
Ungdomars internetvanor oroar.
Hoten mot journalistiken har aldrig varit större.
Tröga myndigheter sviker medborgarna.
Förbjud myndigheterna att agera på marknaden.
Regeringen öppnar nu för nya storregioner.
Polisen klarar inte att bevaka svenskt EU-ordförandeskap.
Regeringen alltför passiv i integrationspolitiken.
Migrationsverket sviker kvinnor som söker asyl.
Ett bättre liv är inget giltigt skäl för tillstånd.
Vänner på jobbet - och privat.
Väninnan avslöjar maktspelet runt Lindh.
Ny vigselordning föreslås.
Snart blir äktenskapet för alla.
Ingen ska tvingas att viga homosexuella.
Homopar får gifta sig från 1 maj.
Kyrkans rätt att viga måste nu avskaffas.

571 **Slutkommentarer.**

Samhällsplaneringens problem.
Hur ska man kunna förbättra världen?

Inledande beskrivning av en planeringsfilosofi
och ett klassifikationssystem för mänskliga verksamheter.

Innehåll:

Sven Wimnell: Samhällsplaneringens problem.
Hur ska man kunna förbättra världen?
Ett klassifikationssystem för mänskliga verksamheter.
Systemets avdelningar 1-9 på högsta nivån.
Människornas levnadsvillkor beror av fyra föränderbara faktorer.
Förändringsprocesserna i världen hålls i de mest väsentliga
avseendena igång av människornas verksamheter.
Människorna påverkar genom verksamheter i fyra olika roller i livet.
Individer och samhällen planerar framtiden.
Klassifikationssystem för verksamheter.
Människorna har olika behov av information i de olika rollerna.
Informationsstress vår nya folksjukdom.
Klassifikationssystemet och biblioteksystemen.
Bilder med samband mellan områdena 1-9.
System för att skaffa och sprida kunskaper och värderingar.
Informations- och kunskapsflöden.
Anteckningar om forskningsarbetet.
Några kompletteringar:
Läget i världen. Globaliseringen.
Folkhälsomål.
Förenta Nationernas Millenniedeklaration. 2000.
FNs deklaration om de mänskliga rättigheterna. 1948.
Rio-deklarationen om miljö och utveckling. Agenda 21. 1992
Planering och styrning. En svensk världsplanering behövs.
Sven Wimnells hemsida.
Klassifikationssystemet är ett hjälpmedel.
Levnadsförhållandena.
Att förstå områdenas innehåll.
Samhällsplaneringsproblemen 1 januari 2009.
Syftet med redogörelserna för forskningsarbetet.

Sven Wimnell:
Samhällsplaneringens problem.
Hur ska man kunna förbättra världen?

Ett klassifikationssystem för mänskliga verksamheter.
Kunskaper om verksamheterna och deras samband
för bättre demokrati och bättre framtid i en gemensam värld.
(Sven Wimnells hemsida http://wimnell.com)

När man ser ut över världen finner man lätt på både nära och långt håll kriser och elände som leder till olycka för många. Människorna försöker alltid lösa sina problem, med deras olika grader av komplexitet, olika rumsliga dimensioner (lokala - nationella- globala), olika tidsperspektiv (kortsiktiga -långsiktiga), mer eller mindre välinformerade om verkligheten som omger dem. Ofta med oförändrade förhållanden som resultat och inte sällan till det sämre.

Några viktiga frågor i samband med mänskliga verksamheter:

* Hur kan man undvika svåra konflikter mellan grupper av människor och mellan individer?
* Hur kan man göra det lättare för människor med olika bakgrund och olika yrken att kommunicera?
* Hur kan man lösa detaljerna utan att förlora de stora sammanhangen ?
* Hur kan man minska informationsstressen, en ny svensk folksjukdom?
* Hur kan man bli litet mer förutseende så att man undviker sorgligheterna?
* Kan man inte planera och styra utvecklingen på ett förnuftigt sätt så att man når lyckligare förhållanden? Det är utgångspunkten .

För att få svar på detta har forskningsarbetet gått efter fyra vägar :

1. Undersökningar och beskrivningar om världen och alla dess problem med tillstånd och förändringar.
2. Konstruktion och beskrivning av ett beskrivningssystem eller ett klassifikationssystem som på ett systematiskt sätt redovisar eller ger en bild av världen och dess problem. I systemet klassificeras problemen in så att de och deras samband kan förstås och så att systemet kan bli ett hjälpmedel för styrningar mot framtiden.
3. Undersökningar och beskrivningar om planeringar som medel att förbättra världen och om beskrivningssystemet - klassifikationssystemet som ett hjälpmedel för planeringar.
4. Förslag om slutsatser och åtgärder som kan förbättra utvecklingen. Några påpekanden och förslag som är särskilt viktiga och av grundläggande betydelse.

Det finns ett behov av att sortera upp all information så att den blir hanterlig och så att man får hjälp att forma framtiden på bra sätt.

En sådan sortering görs i det här redovisade klassifikationssystemet. Systemet är uppbyggt med utgångspunkt från världens största system för klassifikation av dokument, det mer än 100 år gamla amerikanska biblioteksystemet DC, Dewey Classification, och det på det systemet senare byggda DK, eller som det ockå heter UDK, Universella Decimalklassifikationen.

Men det uppgjorda klassifikationssystemet är i första hand ett system för klassifikation av mänskliga verksamheter, och är uppgjort med tanke på att utvecklingen i världen huvudsakligen beror av dessa verksamheter. Till verksamheter räknas tankeverksamheter o d i människors inre.

Systemet har följande avdelningar på högsta nivån:

1. **Psykologiska och filosofiska verksamheter.**
2. **Religiösa verksamheter o d.**
3. **Politikvetenskaper och politiska verksamheter.**
4. **Sambandsforskningsverksamheter. Infostruktur.**
5. **Naturforsknings- och matematikverksamheter.**
6. **Teknologiska / Ekonomiska verksamheter.**
7. **Formgivning av fysiska och sociala miljöer.**
8. **Språkvetenskap. Litteraturvetenskap. Skönlitteratur.**
9. **Blandade saklitterära verksamheter. Tidningar. Allmän geografi. Biografi. Allmän historia.**

Människornas levnadsvillkor beror av fyra föränderbara faktorer :

Individens kroppsliga förhållanden, dvs individens kroppsliga status och personliga
hjälpmedel för de kroppsliga behoven.
Individens psykiska förhållanden, dvs individens olika psykiska tillstånd och aktiviteter, individens inre verklighet.
Individens fysiska miljö - fysiska samhälle. De fysiska miljöerna gäller det fysiska i omgivningarna. De fysiska miljöerna kan gälla:
* De fysiska miljöerna som estetiska objekt med kulturella värden och funktioner.
* De fysiska miljöerna som materiella objekt med ekonomiska värden och teknologiska funktioner.
Individens sociala miljö - sociala samhälle, dvs människornas psykiska samspel, de sociala miljöerna.

Förändringsprocesserna i världen hålls i de mest väsentliga avseendena igång av människornas verksamheter :

Individernas viljor.
Kollektiva viljor. (Politik).
Handlingar för kroppen (ekonomiska- teknologiska handlingar).
Handlingar för psyket (informationshandlingar- kulturella handlingar).
Verksamheterna påverkar varandra i en påverkanskedja utan slut.

Människorna påverkar genom verksamheter i fyra olika roller i livet:

A.Huvudroll: allmän levnadsroll lekmannaroll-fritidsroll.

A1: att i största allmänhet leva med kropp och psyke i de fysiska och sociala miljöerna med de möjligheter och innanför de ramar som ges av de politiska styrningarna.

A2: att påverka de politiska styrningarna som direkt eller indirekt styr individernas levnadsförhållanden, som beror av de fyra ovan nämnda faktorerna.

B. Biroll: förvärvslivsroll-expertroll-yrkesroll.

B1: att hitta lämplig plats i de gemensamma förvärvslivssystemen och göra arbetet med hänsyn till egna egoistiska krav.

B2: att sköta arbetsuppgifterna i förvärvsarbetet med hänsyn till vad de övriga samhällsmedlemmarna kan begära att få uträttat i den gemensamma arbetsfördelningen.

Individer och samhällen planerar framtiden.

Planeringar går ut på att finna vad man bör vilja och innehåller fyra planeringsmoment som kan redovisas på många olika sätt alltefter omständigheterna i varje planeringsfall :

Hur var det ? Kunskaper och erfarenheter från det förgångna.
Hur är det ? Riktiga kunskaper om rådande örhållanden.
Hur kan det bli ? Vilka alternativ är möjliga i framtiden ?
Hur bör det bli ? Vilket eller vilka alternativ bör man välja ?

Dessa frågor bör ställas ifråga om alla mänskliga verksamheter. Man bör utforma svaren på frågorna om hur det bör bli med hänsyn till effekterna, sedda i jämlikhetsperspektiv, på individernas levnadsvillkor, som ges av

psykiska och
kroppsliga förhållanden och av deras
fysiska och
sociala miljöer.

Vill man förbättra världen - göra världen till en bättre plats - måste man arbeta på alla de fyra områdena om psykiska och kroppsliga förhållanden och fysiska och sociala miljöer. De fyra områdena påverkar varandra och direkt eller indirekt slutmålet: tillfredsställelse för individen.

Ska man gemensamt kunna åstadkomma en bättre framtid i världen måste man ha gemensamma framtidsvisioner, det kräver gemensamma viljor och gemensamma planeringar. I en demokrati är alla medansvariga för utvecklingen och får försöka bilda sig uppfattningar och ta ställning och försöka påverka verksamheterna inklusive samverkansverksamheterna i lämplig riktning. I en demokrati är det viktigt att alla medborgare är så väl informerade att de kan delta i styrningarna mot framtiden. Det ställer stora krav på informationssystemen.

Resonemangen leder till att man bör göra allt som är möjligt för att till alla genom utbildning och information sprida ut kunskaper om världsförbättringsproblemen, dvs kunskaper om hur det var och är, kan bli och bör bli. För att ha något att sprida ut måste man hålla igång forskningar, utredningar och planeringar. För att hålla ihop allt detta måste man hålla igång även kontinuerliga planeringar om forskning, utredning, utbildning, information och planeringar.

Planeringar bör finnas dels för en mängd ämnesområden-verksamhetsområden, dels för geografiska områden av olika storlekar. För alla planeringar bör finnas flera framtida tidshorisonter. Både tillstånd och framför allt processer bör planeras. Man bör alltså ha planeringar för tillstånd i rummet vid olika tidpunkter och planeringar för processer som fördelar i rummet och förändrar med tiden.

Man bör noga skilja mellan planeringar och beslut. Planeringar är beslutsunderlag. När alla fått alla informationer i planeringsprocesserna ska allas åsikter slussas igenom i hierarkierna till dem som fått makt att besluta, och det är också informationsprocesser som ingår i samhällsplaneringens problem.

Till problemen hör också informationsprocesserna från beslut till det slutliga verkställandet. Samhällsplaneringsprocesserna bildar ett jättelikt informationssystem som rymmer alla informationsflöden. I själva verket är det så att de förekommande informationsprocesserna bildar eller utgör de förekommande planerings- och beslutsprocesserna.

Samhällsplaneringsprocessernas och beslutsprocessernas problem kan ses som en mängd informationsproblem med ca 6 miljarder

personers, dvs världsbefolkningens, inre informationsproblem i psykiska processer och ett yttre informationsproblem med informationsutbyten mellan alla dessa personer. Samhällsplanering innebär bl a konstruktion av förslag till framtider, då det konstruktiva arbetet utförs i de psykiska processerna med hjälp av kunskapsmaterial som tillkommer genom både inre och yttre informationsflöden.

Förändringsprocesserna hålls igång av informationsflöden i och mellan människorna, och därför övergår förändringsproblemen och samhällsplaneringens problem i ett stort problem om produktion och spridning av kunskaper och värderingar, som leder till handlingar som förändrar världen.

Vill man förbättra världen bör man i första hand förbättra individernas inre verkligheter och viljor och förbättra de politiska-demokratiska styrningsprocesserna. Det kan man göra genom åtgärder på planerings-, forsknings-, utrednings-, utbildnings- och informationsområdena.

Arbetet om samhällsplaneringens problem vänder sig till dem som har makten över förändrings- och fördelningsprocesserna på olika nivåer och i synnerhet på de politiska nivåerna. Eftersom Sverige är en demokrati har i princip folket makten. Arbetet vänder sig därför till folket, men då den s k representativa demokratin tillämpas har de förtroendevalda politikerna makten och arbetet vänder sig därför främst till dem.

Men det vänder sig också i hög grad till alla som på ledande sätt på opolitiska nivåer medverkar vid förändring av individernas kroppsliga och psykiska förhållanden och deras fysiska och sociala miljöer, och de finns inom alla delar av systemet. Arbetet vänder sig i hög grad till alla som sysslar med utbildning och information.

De nio verksamhetsområdena har delats upp så att det blir 129 verksamhetsområden:

1-4: 44 områden. 5-6: 41 och 7-9 45 områden. Varje sådant område är vanligen mycket innehållsrikt och kan delas upp i mindre områden, men för förståelsen av det hela är det lämpligt med just de 129 förtecknade områdena.

Verksamheterna är inte i alla områden av samma karaktär. Man kan säga att det i huvudområdena 1-4 i grunden är fråga om tankeverksamheter och registrering av tankeverksamheter o d. Område 5 gäller i grunden naturforskningsverksamheter och 6 teknologisk-ekonomisk användning av naturforskningens rön till kroppslig-materiell nytta. Områden 7-9 kan anses gälla kulturella verksamheter, där man visserligen använder materiella ting, men där huvudsyftet är nytta för psyket, verksamheterna kan beskrivas som informationsverksamheter med olika slags uttrycksmedel.

Den uppgjorda förteckningen över verksamheterna är grundad på mycket långa studier där verksamheterna hämtats från från etablerade system och klassifikationer för näringsgrenar, yrken, utbildningar, forskningar och biblioteksystemens dokument mm. Utgångspunkten för huvudupplägget är det mer än 100 år gamla biblioteksystemet DC, som dock i väsentliga avseenden reviderats med hänsyn till de under de många åren inträffade samhällsförändringarna. I några delar stämmer systemt mer med DK och det udda svenska biblioteksystemet SAB .

I det följande först en sida med en sammanfattning av områdena 1-9. Sedan två sidor med något utförligare om 1-9 och därefter två sidor med de 129 områdena.

1 Filosofiska och psykologiska verksamheter o d
10 Övergripande samhällkunskap.101 Arkiv. 102 Bibliotek. 103-107 Encyklopedier mm 108 Samhällsguiden od.109 Filosofihistoria od.
11-19 Individens inre verklighet.

2 Religiösa verksamheter. Dogmer. Regler.
3 Politiska vetenskaper och verksamheter.
4 Sambandsforskning. Infostruktur.
5 Naturforskning och matematik.

6 Teknologiska/ekonomiska verksamheter
61 Hälso- o sjukvård 62 Ingenjörsvetenskap 63 Biologisk produktion
641-642 Mathållning. 643 Boende. 644 Energi- o hygienförsörjning.
645 Hemutrustning. 646 Personlig hygien 647 Hushållsekonomi .
648 Tvätt Städning. 649 Hemsjukvård .
651 Kontorsverksamheter Datoranvändning.
6520-6524 Opolitisk offentlig civil förvaltning. 6525-629 Militärt .
653 Handel. 654 Tele. Internet. 655 Förlag. 656.Transporter
657 Penningverksamheter. 658 Företagsekonomi Arbetskraft . 659 Reklam. 66-69 Tillverkning av varor, byggnader och anläggningar.

7 Formgivning av fysiska o sociala miljöer.
70 Allmänt om konst o kultur. 71 Planering av fysiska miljöer.
72 Formgivning av byggnader och anläggningar. 73 Museer. Skulptur.
74 Formgivning av föremål. 75-77 Bildkonst. 78 Musik.

7911-7913 Seder o bruk. 7914-7919 Film Radio TV o d. 792 Teater od. 793 Sällskapsnöjen. Lek. Hobby. Fritid. 794 Spel. Lotteri. Tips.

7951 Socialtjänst. 7952-7956 Sociala miljöer 7957 Undervisning. Forskning. 7958 Sociala miljöer i boendet. 7959 Grupper o d.

796-799 Sport Idrott o d. Motion.

8 Språk. Litteraturvetenskap. Skönlitteratur.

9 Saklitterärt. Allmän geografi. Biografi. Allmän historia.
90 Tidningar. Tidskrifter. Journalistik.
91 Allmän geografi. Reseskildring. Lokalhistoria.
92 Biografi. Släkthistoria. Memoarer.
93-99 Allmän historia.

1 Filosofiska och psykologiska verksamheter o d
10 Övergripande samhällkunskap och övergripande värderingar.
101 Arkiv. 102 Bibliotek. 103-107 Encyklopedier mm
108 Samhällsguiden od.109 Filosofi- idé- och lärdomshistoria.

11-19 Individens inre verklighet. 11 Kunskaper. Erfarenheter.
12 Framtidsvisioner. 13 Känslor.Värderingar. 14 Ideologi.
15 Psyke. 16 Logik. 17 Moral.

2 Religiösa verksamheter. Dogmer . Regler.

3 Politiska vetenskaper och verksamheter.
31 Statistik. Demografi.
32 Statssystem. Demokrati. Val. Folkomröstning.
33 Nationalekonomi. Internationell ekonomi.
34 Lagar. Förordningar. Traktat. Konventioner. Juridik.
35 Demokratiska församlingar.
351 Rikdagen. 352 Kommuner. 353 Regeringen. 354 EU, FN o d.
36-39 Politiska krav

4 Sambandsforskning. Infostruktur.

5 Naturforskning och matematik.
50 Allmän naturkunskap.
51 Matematik. 52 Astronomi. Rymdforskning. 53 Fysik. 54 Kemi.
55 Geologi. Klimat. 56 Paleontologi. Arkeologi.
57 Biologi. Mikrobiologi. Ekologi. Naturgeografi. Utvecklingslära.
58 Botanik. 59 Zoologi.

6 Teknologiska/ekonomiska verksamheter
60 Allmänt om teknologiska o ekonomiska verksamheter
61 Hälso- och sjukvård. Räddningstjänst. Veterinärverksamhet. Djurförsök.
62 Ingenjörsvetenskap : Maskiner. El Elektronik. Apparater. Gruvor. Militärt. Byggnader. Väg och vatten. Hygien. Transportmedel.
63 Biologisk produktion. Jordbruk. Skogsbruk. Trädgård.
Djurhållning. Jakt. Fiske.
64 Hushållsverksamheter.
641-642 Matlagning. Servering.
643 Boende.
644 Energi- o hygienförsörjning.
645 Hemutrustning. 646 Personlig hygien.
647 Hushållsekonomi Fastighetsförvaltning.
648 Tvätt Städning. 649 Hemsjukvård. Hemvård i allmänhet.

651 Kontorsverksamheter. Datoranvändning.
6520-6524 Opolitisk offentlig civil förvaltning.
6525-629 Militära verksamheter.
653 Handel.
654 Telekommunikationer. Internet.
655 Förlag. Informationsspridning.
656.Transporter. Resebyrå. Lagring.
657 Penningverksamheter. Finans. Försäkring. Skatter.
658 Företagsekonomi. Arbetskraft. Arbetsförmedling. Arbetarskydd.
659 Marknadsföring. Reklam.
66-68 Tillverkning av varor.69 Tillverkning – byggande av byggnader och anläggningar.

7 Formgivning av fysiska o sociala miljöer.

70 Allmänt om konst o kultur.

71 Planering av fysiska miljöer.
72 Formgivning av byggnader o anläggningar. Arkitektur
73 Skulptur.Museer.Utställningar.
74 Konsthantverk. Formgivning bruksföremål. Design. Inredning
75-77 Bildkonst. 75 Måleri. 76 Grafiskt .Teckenkonst. 77 Foto.
78 Musik.
79 Seder o bruk, nöjen, sociala miljöer och verksamheter. Sport
7911-7913 Seder o bruk. Etnologi. Etnografi. Mode .Livscykeln. Familjebildning. Takt. Kvinnorörelser. Folktro. Folkminnen.
7914-7919 Film. Radio. TV o d. Offentliga fester o d.
792 Teater. Opera. Konserter. Revyer. Konstdans.
793 Sällskapsnöjen. Sällskapsdans. Lek. Hobby. Fritid.
794 Skicklighets- o turspel. Lotteri. Tips.

795 Sociala miljöer och sociala verksamheter.
7951 Sociologi. Socialvård. Socialtjänst.
7952-7956 Sociala miljöer i olika fysiska miljöer. Polis Kriminalvård o d. Integration.
7957 Undervisning. Forskning. Dagis.
7958 Sociala miljöer i boendet.
7959 Sociala miljöer o verksamheter i grupper o d.

796-799 Sport. Idrott o d. Motion.

8 Språk. Litteraturvetenskap. Skönlitteratur.

80 Språk. 801 Allmänt.
802 Engelska. 803 Germanska. Tyska. Svenska mm.
804 Franska od. 805 Italienska o d. 806 Spanska. Portugisiska o d.
807 Latin. Grekiska.
808 Slaviska o baltiska.
809 Orientaliska o övriga språk.

81 Litteraturvetenskap.

82-89 Skönlitteratur.

9 Saklitterärt. Allmän geografi. Biografi. Allmän historia.

90 Tidningar. Tidskrifter .Journalistik.

91 Allmän geografi. Reseskildring. Lokalhistoria.

92 Biografi. Släkthistoria. Memoarer.

93-99 Allmän historia.
93 Världshistoria. Forntidshistoria.
94-99 Medeltid o nyare tid.
94 Allmänt och Europa.
95 Asien.
96 Afrika.
97 Nord- o Mellanamerika.
98 Sydamerika.
99 Oceanien. Polarområdena. Rymden.

Klassifikationssystem för verksamheter.

O....1 Psykologiska och filosofiska verksamheter

O....10 Övergripande samhällskunskap. Övergripande värderingar
O....101 Bibliografiska verksamheter. Arkiv.
O....102 Biblioteksverksamheter. Databaser. Internetsökning
O....103 Allmänna encyklopedier. Övergripande värderingar
O....104 Övergripande filosofiska verksamheter om samband
O....105 Övergripande om forskning
O....106 Övergripande om ekonomiska verksamheter
O....107 Övergripande filosofier om utbildning o d.
O....108 Samhällskunskap. Samhällsguiden.
O....109 Ide- filosofi- och lärdomshistoria.

O....11/19 Individernas inre verkligheter.
O....11 Individens lager av kunskaper, erfarenheter o d.
O....12 Individens visioner, framtidsvisioner o d.
O....13 Individens känslor, värderingar od. Estetik.
O....14 Individens ideologi / uppfattning om samband o d.
O....15 Individens psykiska mekanismer Psykologi o d.
O....16 Individens logik. Vetenskpsteori o d.
O....17 Individens moral och uppfattningar om moral.
O....18/19 Filosofer, äldre och senare, i öst och väst.

O....2 Religiösa verksamheter o d
O....20 Övergripande religiösa verksamheter o d
O....21 Allmän religionsvetenskap
O....22/28 Kristna religioner
O....29 Icke kristna religioner o d

O....3 Politikvetenskaper.Politiska verksamheter.
O....31 Statistik och demografi
O....32 Statsvetenskap
O....33 Nationalekonomi, internationell ekonomi
O....34 Lagar o förordningar, traktat, juridik
O....35 De demokratiskt valda församlingarnas verksamheter.
O....351 Sveriges riksdag (och motsvarande utomlands)
O....352 Kommun- och landstingsfullmäktige (och mots utomlands)
O....353 Sveriges regering (och motsvarande utomlands)
O....354 Mellanfolkliga centrala organ (FN, EU o d)

O....36/39 Politiska krav och politiska planeringar:
O....36...om individernas kroppsliga förhållanden.
O....37...om utbildning o d.
O....38...om fysiska miljöer o ekonomiska verks.
O....39...om sociala miljöer, nöjen, sport o d

O....4 Sambandsforskningsverksamheter.
O....40. 41- 49. Systemvetenskap. Infostruktur.

O....5 Naturforskning. Matematikverksamheter.
O....50 Allmänt om naturforskning. Naturkunskap
O....51 Matematik
O....52 Astronomi, rymdforskning
O....53 Fysik o d
O....54 Kemi o d
O....55 Geologi, meteorologi, hydrologi o d
O....56 Paleontologi, arkeologi o d
O....57 Biologi,ekologi. Naturgeografi. Utvecklingslära, ärftlighet
O....58 Botanik.
O....59 Zoologi

O....6 Teknologiska / Ekonomiska verksamheter.
O....60 Allmänt om teknologiska och ekonomiska verksamheter
O....61 Hälso- o sjukvårdsverks., räddning o d. Veterinärverksamheter
O....62 Ingenjörsverksamheter (konstruktion o d)
O....63 Biologisk produktion. Jordbruk, skogsbruk, jakt, fiske
O....64 Hushållsarbeten. Energi- och hygienförsörjning.
O....641 Matlagning. 642 Måltider,servering, restauranger.
O....643 Organisation av boende, personalrum o d, hotell.
O....644 El-, gas-, värme-, vatten- hygienförsörjning o d.
O....645 Användning av inventarier o d.

O....646 Personlig hygien o d, klädvård (utom 648 tvätt o d).
O....647 Allmän hushållsekonomi. Inkomster och utgifter
O....648 Städnings-, rengörings- och tvättverksamheter o d.
O....649 Personvård: barn, hemsjukvård, allm. hushållsarbete.

O....65 Administration, distribution, kommunikation, organisation o d
O....651 Kontorsarbete o d. Datoranvändning
O....6520-6524 Opolitisk offentlig civil förvaltning.
O....6525-6529 Militära verksamheter
O....653 Handelsverksamheter.
O....654 Telekommunikationsverksamheter.
O....655 Förlagsverksamheter o d.
O....656 Transportverksamheter, resbyrå, lagring o d.
O....657 Penningverksamheter. Finans. Försäkring. Skatter.
O....658 Allmän företagsekonomi, Arbetsförmedling. Arbetsmarknad.
O....659 Marknadsförings- och reklamverksamheter od.

O....66/68 Tillverkning av varor
O....66 Tillverkning av kemivaror o d
O....67 Tillverkning av bearbetningsvaror o d
O....68 Tillverkning av komplexvaror

O....69 Tillverkning/ byggande av byggnader och anläggningar

O....7 Formgivning av fysiska o sociala miljöer.
O....70 Allmänt om konst och kultur.
O....71 Övergripande planering av fysiska miljöer
O....72 Formgivning av byggnader och anläggningar, arkitektur
O....73 Skulptur o d. Museiverksamheter, konstutställning
O....74 Konsthantverk, formgivning av bruksföremål.Inredning
O....75/77 Bildkonst.75 Måleri.76 Grafiskt, 77 Foto
O....78 Musik (konserter o d 792)

O....79 Seder o bruk, nöjen, sociala miljöer och verksamheter.Sport
O....7911-7913 Seder och bruk .
O....7914-7919 Film, radio, TV, offentliga fester mm.
O....792 Teater. Opera. Konserter. Revyer. Konstdans.
O....793 Sällskapsnöjen. Sällskapsdans. Lek.
O....794 Spel. Skicklighets- och turspel Lotteri. Lotto. Tips

O....795 Sociala miljöer och sociala verksamheter.
O....7951 Sociologi. Socialvård.
O....7952/7956 Sociala miljöer o verksamheter i fysiska miljöer
O....7957 Undervisning o d.
O....7958 Sociala miljöer o sociala verksamheter i boendet
O....7959 Sociala miljöer o verksamheter i allmänna grupper o d

O....796/799 Sport, idrott o d.

O....8 Språk. Litteraturvetenskap. Skönlitteratur.
O....80 Språk.Språkliga verksamheter. 802/809 motsvarar 82/89.
O....81 Litteraturvetenskap - historia. 812/819 motsvarar 82/89.

O....82/89 Skönlitteratur på olika språk
O....82 Engelsk skönlitteratur o d.
O....83 Tysk, nederländsk, nordisk skönlitteratur
O....84 Fransk skönlitteratur o d
O....85 Italiensk skönlitteratur o d
O....86 Spansk och portuguisisk skönlitteratur o d
O....87 Grekisk och latinsk skönlitteratur o d
O....88 Slavisk och baltisk skönlitteratur o d
O....89 Skönlitteratur på orientaliska och övriga språk o d

O....9 Saklitterärt. Allmän geografi, allmän historia. Biografi.
O....90 Tidningar, tidkrifter, journalistik. Blandade ämnen
O....91 Allm. geografi, reseskildringar 913/919 motsvarar 93/99.
O....92 Biografiska verksamheter, släkthistoria o d

O....93/99 Historieskrivande verksamheter, allmän historia.
O....93 Allmänt om allmän historia. Världs- och forntidshistoria
O....94 Medeltidens o nya tidens historia i allmänhet och i Europa
O....95 Medeltidens o nya tidens historia i Asien.
O....96 Medeltidens o nya tidens historia i Afrika.
O....97 Medeltidens o nya tidens historia i Nord- o Mellanamerika
O....98 Medeltidens o nya tidens historia i Sydamerika
O....99 Medeltiden o nya tiden: Australien. Oceanien. Rymden

Människorna har olika behov av information i de olika rollerna.

Var får man tag på den information man behöver?

Man kan gå till biblioteken och söka i böcker eller köpa böcker i bokhandeln. Man kan läsa i tidningar och tidskrifter, höra radio, se på TV, uppsöka forsknings- och utbildningsanstalter och organisationer osv. Men idag kan man sedan ett tiotal år söka på Internet som nu vuxit så att de flesta svenska betydande organisationer har hemsidor där. Ännu är dock dess hemsidor ofta ofullkomliga.

Med utländska hemsidor kan svenskarna nu på Internet finna miljontals sidor med objektiva fakta och subjektiva åsikter. Om man är skicklig och har tur kan man på Internet hitta svar på många frågor som rör detaljer. Men det är mycket svårt att hitta svar på frågor om hur allting hänger samman och svar på frågor om konsekvenserna av åtgärder som förespråkas på Internet.

Det finns på Internet hjäpmedel med vilka man kan söka sig fram. Det finns sökanordningar med fasta ämnesindelningar som man kan gå in i, men ämnena tycks vanligen tämligen godtyckligt valda och ordnade. Man kan också i en del fall söka ämnen på ord i bokstavsordning, ödlor klassas då ihop med öron, öglor, Öregrund och annat på Ö, vilket inte ger någon överblick över ämnenas sammanhang

Informationsfloden är enorm , vilket är ett skäl till uppbyggnaden av klassifikationssystemet för verksamheter. Genom att ha verksamheter som ingångar kan man avsevärt minska antalet ingångar och öka hanterbarheten jämfört med ett system som byggs upp efter ämnen. Vill man veta något frågar man sig vilka personer eller organisationer som kan veta något och går på det.

I rollen A1 behöver man information så att man klarar det dagliga livet. I den rollen kan man ställas inför problem var man ska köpa varor bäst, hur man lagar bra mat, hur man kan resa bäst, hur man gör för att bota krämpor, vart man vänder sig när man blir sjuk, hur man knypplar, vad aktierna står i, vad de ger på bio och teater, vem som vann fotbollsmatcherna etc etc. I den rollen vet man vad man vill efterfråga och det kan då vara bra med en söktjänst där man bara skriver in t ex ”fotbollsmatcher” eller ”magont”. I ett väl utvecklat nät ska man då få ”träffar” som beskriver det man är ute efter.

I rollen B1 gäller det att hitta ett bra jobb man trivs med och man får betalt för så mycket man vill ha. I den rollen måste man välja utbildning om man inte har någon man tycker räcker och då får man söka på utbildningar och lediga jobb.

I rollen B2 gäller det att göra jobbet bra, dvs man måste göra det på bästa sätt och på rätt tid. Vill man använda Internet för den här rollen får man söka på det yrke man valt och se om man kan få några tips om hur man bör göra. Arbetsgivarna bör tala om hur arbetet ska skötas och anställda och specialister och forskare kan komma med förslag till förbättring av arbetsrutinerna.

Rollen A2 är den verkligt svåra rollen : Att påverka de politiska styrningarna som direkt eller indirekt styr individernas kroppsliga och psykiska förhållanden och fysiska och sociala miljöer. Klassifikationssystemet som redovisas här är uppbyggt i första hand med hänsyn till rollen A2, men tillfredsställer automatiskt informationsbehoven i de andra rollerna eftersom man i rollen A2 behöver veta bland annat allt som man behöver veta i de andra rollerna. Det som man ytterligare behöver veta i rollen A2 är hur alla verksamheter påverkar varandra och behöver veta vad man ska sträva mot, dvs veta vilka verksamheter som behövs och hur de bör vara fördelade.

Information för rollen A2 kan man inte få genom att söka på ett enda ord utan man måste orientera sig i hela informationsutbudet. För att inte drunkna i all information måste man ha hjälp att få ordning på frågorna, och den hjälpen får man med det uppgjorda klassifikationssystemet för verksamheter.

Informationsstress vår nya folksjukdom.

Under 1900-talet har kommunikationstekniken för varu- och persontransporter och för överföring av meddelanden utvecklats mycket kraftigt. I början av seklet kom bilar, flygmaskiner, radio och rörliga bilder på biografer. Efter andra världskriget har tillkommit TV, komunikationssatelliter och datorer och faxar som kan kopplas in i världsomspännnade kommunikationsnät. Bilder och meddelanden förmedlas med blixtens hastighet. Handel med värdepapper mellan motsatta delar av jordklotet kan ske på några sekunder och varje dag handlas med skyhöga belopp.

Varuhandeln över klotet är mycket betydande. En stor del av svenskarnas elektroniska produkter och kläder kommer från Ostasien, en stor del av våra underhållningsprodukter kommer från USA.

Människorna i världen är inflätade i ett stort nät av samband och byten där alla är beroende av varandra. Några vinner på det som händer i det stora nätet, några förlorar. Konkurrensen mellan människorna och folken leder lätt till konflikter som i värsta fall leder till krig. Det gäller att hålla reda på det som händer så att man kan göra rätt och inte hamnar bland förlorarna.

Det har blivit så mycket att hålla reda på att människor drabbas av informationsstress. Psykologiprofessor Marianne Frankenhaeuser (1925 - okt 2005) menar, att informationsstressen är en ny svensk folksjukdom. I Dagens Nyheter den 22 maj 1995 på sid A14 fanns följande notis från TT om den nya folksjukdomen: ” Har du svårt att koncentrera dig? Känner dig förvirrad? Kanske stänger du av omvärlden en stund för att du inte orkar ta in mer ? Då kan du ha drabbats av den nya folksjukdomen: informationsstress.

- Väldigt stora grupper människor går omkring med känslan av att här händer det en massa saker som de borde ta till sig, men de mäktar inte med, säger Marianne Frankenhaeuser, professor emeritus vid Stockholms universitet. Hela sitt yrkesliv har hon forskat i frågor som rör människor och deras förhållande till stress. Hon ser en ökad klyfta mellan högutbildade och lågutbildade i framtiden.

- När man bombarderas med ett sådant flöde av impulser gäller det att sovra och tolka den information man tar emot för att få fram det som är värdefullt, säger hon. Här har de högutbildade ett övertag, eftersom de kan placera in informationen i ett sammanhang där den får mening, och de kan därmed också sortera bort det överflödiga och oväsentliga. Hur yttrar sig informationsstressen ?

- Först tappar man förmågan att koncentrera sig och börjar känna sig förvirrad, man kanske stänger av omvärlden en stund för att man inte orkar ta in mer. Om detta får fortsätta, obearbetat, kommer man ohjälpligt in i nästa stadium, det farliga. När situationen blir övermäktig ger man upp. Då är risken för likgiltighet stor. Man blundar och slår dövörat till istället och slutar engagera sig i omvärlden.

Marianne Frankenhaeuser anser att fördelarna med den nya tekniken är påtagliga, men att problemet ligger i att människan inte vill gå med på de biologiska begränsningarna. Inbyggt i nervsystemet finns en gräns för hur mycket information och intryck man kan ta till sig.

Hon menar att det är en illusion att människor skulle fatta klokare beslut ju mer information de får. Upp till en viss gräns stämmer det, men sedan växer inte klokheten utan bara förvirringen. På senare tid har hon sysslat mycket med överstimulans, hur människan reagerar om hon får för många intryck. Enligt Frankenhaeuser fungerar nervsystemet och hjärnan optimalt med lagom mycket stimulans. Både för mycket och för lite stimulans mår man dåligt av.”

Det finns ett behov av att sortera upp all information så att den blir hanterlig. En sådan sortering görs i klassifikationssystemet för verksamheter.

Klassifikationssystemet för verksamheter och biblioteksystemen

Det uppgjorda klassifikationssystemet är ett system för klassifikation av mänskliga verksamheter, och är uppgjort med tanke på att utvecklingen i världen huvudsakligen beror av dessa verksamheter.

Verksamheterna är infogade i ett system med 9 huvudområden betecknade 1-9. Varje sådant område delas upp i 10 delområden, i princip enligt en decimalprincip, så att man erhåller 90 områden betecknade 10-99. Vart och ett av dessa områden delas sedan in i 10 områden så att man får 900 områden 100-999. Därefter kan delas in i områden med 4 siffror 1000-9999, etc.

Fördelningen av verksamheterna på de 9 huvudområdena innebär en mycket grov sortering som bara ger en första överblick. Indelningen på nivån med tre sffror och 900 områden innebär fler områden än man kan hålla i huvudet.

Nivån med 90 områden 10-99 innebär en indelning som på någorlunda fattbart sätt ger en överblick över verksamheterna samtidigt som områdena på det hela taget motsvarar vanligen förekommande områdesindelningar och således inte blir för grov.

En del av områdena 10-99 är dock så omfattande att en längre gående uppdelning måste göras om man vill ha en klarare uppfattning om verksamheterna.

Systemet är uppbyggt med utgångspunkt från världens största system för klassifikation av dokument, det mer än 100 år gamla amerikanska biblioteksystemet DC, Dewey Classification, och det på det systemet senare byggda DK, eller som det också heter UDK, Universiella Decimalklassifikationen.

DC- och DKsystemen har mycket stora likheter, men har också skillnader. De klassificerar med hjälp av siffror ungefär som systemet här. Systemen är uppgjorda för **klassifikation av dokument**, medan systemet här avser **klassifikation av verksamheter**. Det är en väsentlig skillnad, men klassifikationerna i systemet här överensstämmer i stor utsträckning med klassifikationerna i DC och DK. Vilka skillnaderna är förbigås nu.

I den svenska nationalbibliografin, den officiella förteckningen över svenska dokument, och i svenska forskningsbibliotek och folkbibliotek används i första hand för klassifikation av dokument ett svenskt system, som är mycket udda i jämförelse med system som används i andra länder, SAB:s klassifikationssystem, upprättat 1921 av Sveriges Allmänna Biblioteksförening, senare reviderat.

SAB-systemet klassificerar med hjälp av bokstäver och har huvudområden betecknade med ”stora” boksäver A-Ä (versaler). Som indelningsgrund därefter används ”små” bokstäver (gemena). Siffror används ibland som tilläggsbeteckningar.

DC, DK och SAB har samma dokument att klassificera och områdena i de olika systemen har ofta samma omfång, men med olika beteckningar. Som exempel kan nämnas, att område 2 i DC och DK gäller religion, medan i SAB religion betecknas C.

Allmänt kan sägas, att DC-och DK-systemen har fördelar framför SAB-systemet, men att en övergång till DC eller DK i svenska nationalbibliografin och i svenska bibliotek inte varit möjlig på grund av att så mycket sedan 1921 är klassificerat enligt SAB.

I systemet för verksamheter har klassifikationerna för dokument så att säga översatts till klassifikationer för verksamheter, tonvikten har lagts vid de verksamheter som dokumenten beskriver eller är resultat av.

Bilder med samband mellan områdena 1-9 mm och något om informationsflöden.

De stora huvudområdena och deras samband.

Den fundamentala påverkanskedjan .

Schema med politiska och opolitiska planeringar.

Schema över påverkans -och förändringdproblem.

Människornas kroppar
Människornas psyken
Fysiska miljöer
Sociala miljöer

Bild med pilar för påverkan mellan olika områden.

1/2 Individernas inre verklighet (i psyket) sedd som medel. Vilja och förmåga att förändra.

3/4 Politiska styrningar i den yttre verkligheten (medel).

5/6 Ekonomiska handlingar i den ytre verkligheten (medel till kroppslig nytta).

7/9 Kulturella handlingar i den yttre verkligheten (medel till psykisk nytta).

1/2 Individens inre verklighet (i psyket) sedd som mål. Upplevelse av tillfredsställelse.

Ett schema med alla verksamheterna 10-99

Schema om inre och yttre verkligheter och verksamheter.

Hjärnan. Funktioner.

Hjärnan. De inre delarna.

Om den fundamentala påverkanskedjan.

System för att skaffa och sprida kunskaper och värderingar.

De olika mediernas andel av befolkningens mediekonsumtion.
Informations- och kunskapsflöden genom medier och annat.

Den fundamentala påverkanskedjan

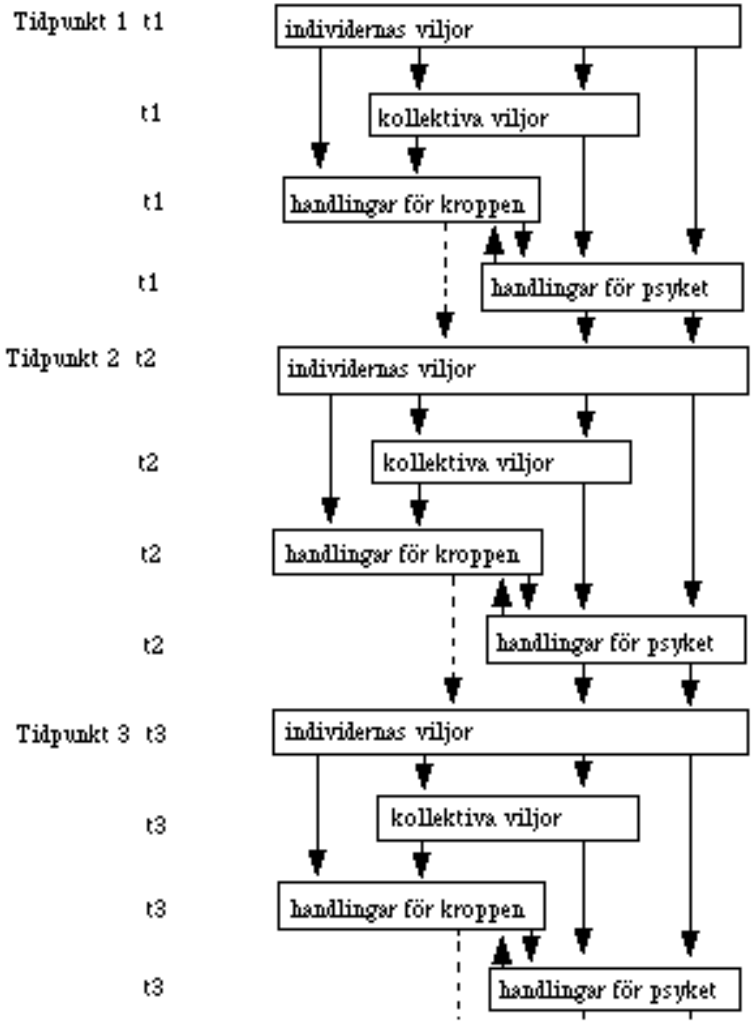

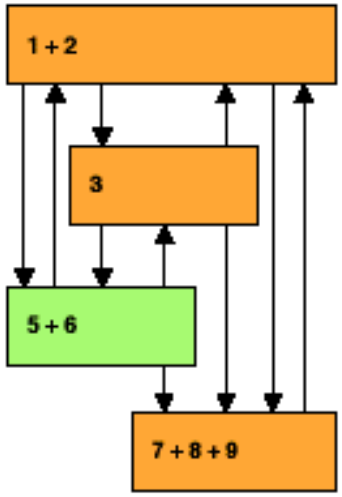

1-2 Filosofiska, psykologiska och religiösa verksamheter.
3 Politiska vetenskaper och politiska verksamheter.
5-6 Naturforskning och teknologiska/ ekonomiska verksamheter.
7-9 Kulturella verksamheter.

4 Bakgrundens med pilarna: Sambandsforskning på samhällsnivå.

Påverkan enligt pilarna sker direkt eller indirekt.

020130

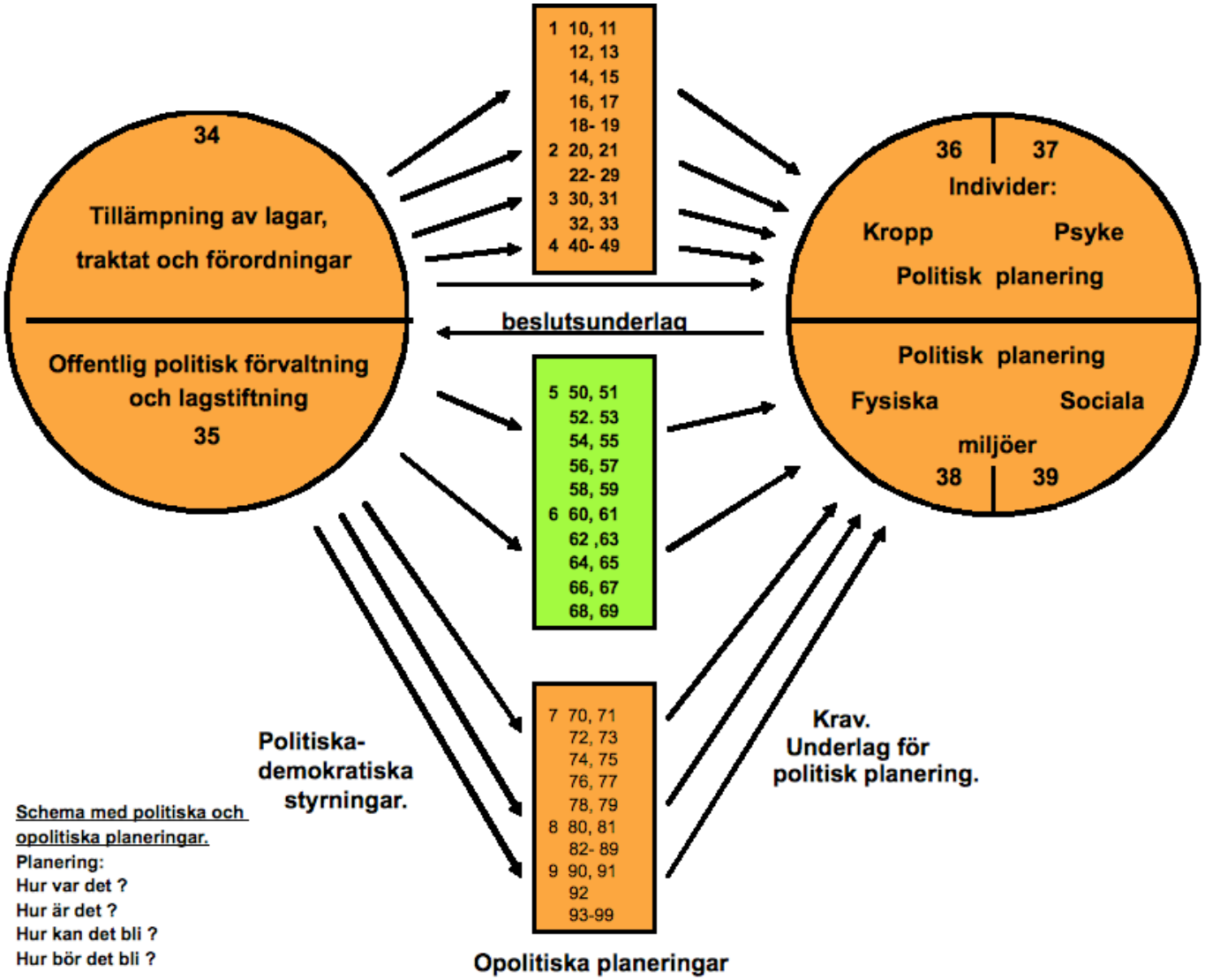

Schema med politiska och opolitiska planeringar.

Planering:
Hur var det ?
Hur är det ?
Hur kan det bli ?
Hur bör det bli ?

Schema över påverkans- och förändringsproblem.

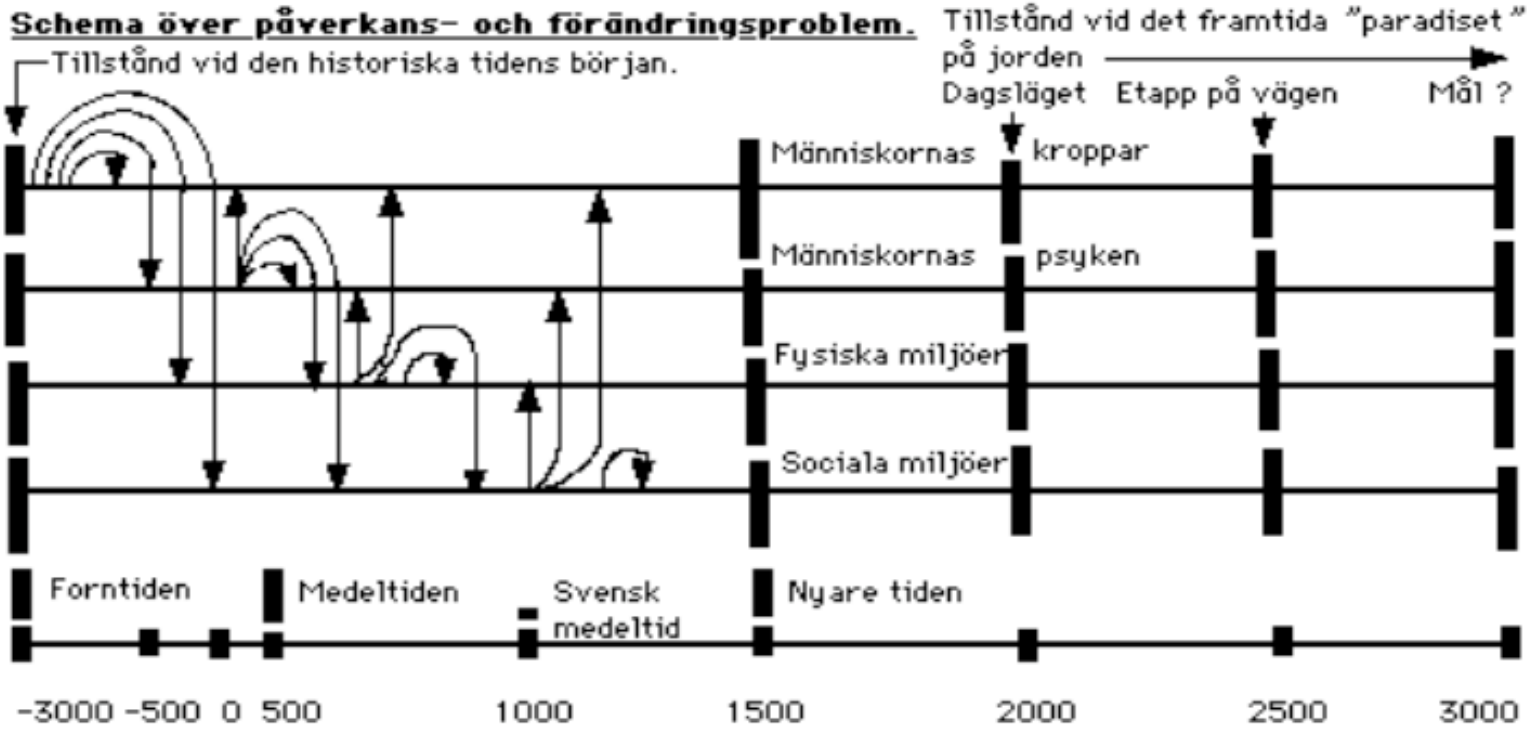

16 pilar med direkta och indirekta påverkansmöjligheter.
Hur kan och bör människorna påverka utvecklingen.

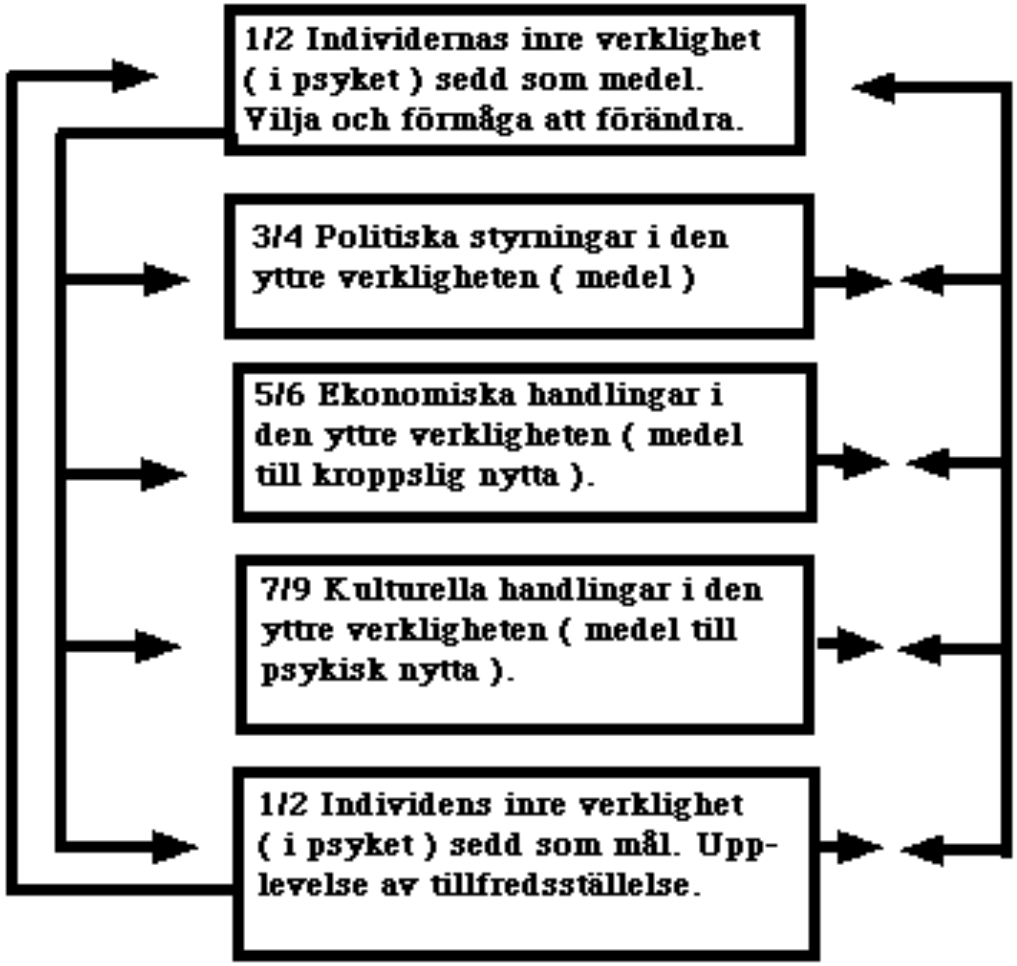
1/2 Individernas inre verklighet (i psyket) sedd som medel. Vilja och förmåga att förändra.
3/4 Politiska styrningar i den yttre verkligheten (medel)
5/6 Ekonomiska handlingar i den yttre verkligheten (medel till kroppslig nytta).
7/9 Kulturella handlingar i den yttre verkligheten (medel till psykisk nytta).
1/2 Individens inre verklighet (i psyket) sedd som mål. Upplevelse av tillfredsställelse.

Omvärldsanalys

Alla mänskliga verksamheter kan finnas i följande lista som innehåller verksamheter motsvarande de kortfattade beteckningarna. En person eller ett företag på ett ställe har alla andra verksamheter som omvärld.

Orange övre delen = filosofiska, psykologiska och religiösa verksamheter samt politiska vetenskaper och politiska verksamheter,
Grönt = naturvetenskap och teknologiska / ekonomiska verksamheter,
Orange nedre delen = kulturella verksamheter.

010503 Sven Wimnell

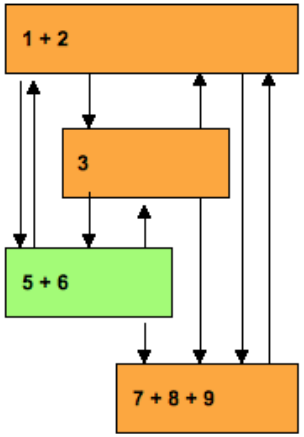

4 = bakgrunden med pilarna. Påverkan enligt pilarna sker direkt eller indirekt. Se vidare: http://wimnell.com

10 Samhällets samlade kunskaper och övergripande värderingar. Arkiv. Bibliotek. Filosofi- idé- och lärdomshistoria.

11-19 Individens inre verklighet.Kunskaper. Erfarenheter. Framtidsvisioner. Känslor. Värderingar. Ideologi.Psyke. Logik. Moral.

2 Religiösa verksamheter. Dogmer . Regler.

31 Statistik Demografi. 32 Statssystem Demokrati Val Folkomröstning. 33 Nationalekonomi Internationell ekonomi.
34 Lagar Förordningar Traktat Konventioner Juridik.
35 Demokratiska församlingar. 351 Rikdagen. 352 Kommuner. 353 Regeringen. 354 EU, FN o d. 36-39 Politiska krav
4 Sambandsforskning.

50 Allmän naturkunskap. 51 Matematik. 52 Astronomi Rymdforskning. 53 Fysik. 54 Kemi. 55 Geologi Klimat.
56 Paleontologi Arkeologi. 57 Biologi Mikrobiologi Ekologi Naturgeografi Utvecklingslära. 58 Botanik. 59 Zoologi.
61 Hälso- och sjukvård Räddningstjänst Veterinärverksamhet Djurförsök.
62 Ingenjörsvetenskap : Maskiner El Elektronik Apparater Gruvor Militärt Byggnader Väg o vatten Hygien Transportmedel
63 Biologisk produktion Jordbruk Skogsbruk Trädgård Djurhållning Jakt Fiske

64 Hushåll. 641-642 Matlagning. Servering. 643 Boende. 644 Energi- o hygienförsörjning. 645 Utrustning. 646 Personlig hygien
647 Hushållsekonomi Fastighetsförvaltning. 648 Tvätt Städning. 649 Hemsjukvård Hemvård i allmänhet.

651 Kontorsverksamheter Datoranvändning. 6520-6524 Opolitisk offentlig civil förvaltning. 6525-629 Militära verksamheter.

653 Handel. 654 Telekommunikationer Internet. 655 Förlag Informationsspridning. 656.Transporter Resebyrå Lagring.
657 Penningverksamheter Finans Försäkring Skatter. 658 Företagsekonomi Arbetskraft Arbetsförmedling Arbetarskydd.
659 Marknadsföring Reklam. 66-68 Tillverkning av varor. 69 Tillverkning – byggande av byggnader och anläggningar.

70 Allmänt om konst o kultur. 71 Planering av fysiska miljöer. 72 Formgivning av byggnader o anläggningar Arkitektur
73 Skulptur Museer Utställningar. 74 Konsthantverk Formgivning av bruksföremål Industridesign Inredning.
75-77 Bildkonst. 75 Måleri. 76 Grafiskt Teckenkonst. 77 Foto. 78 Musik.

7911-7913 Seder o bruk Etnologi Etnografi Mode Livscykeln Familjebildning Takt Kvinnorörelser Folktro Folkminnen.
7914-7919 Film Radio TV o d Offentliga fester o d. 792 Teater Opera Konserter Revyer Konstdans.
793 Sällskapsnöjen Sällskapsdans Lek Hobby Fritid. 794 Skicklighets- o turspel Lotteri Tips.

7951 Sociologi Socialvård Socialtjänst. 7952-7956 Sociala miljöer i olika fysiska miljöer Polis Kriminalvård o d Integration.
7957 Undervisning Forskning Dagis. 7958 Sociala miljöer i boendet. 7959 Sociala miljöer o verksamheter i grupper o d.
796-799 Sport Idrott o d Motion.

80 Språk. 801 Allmänt. 802 Engelska. 803 Germanska Tyska Svenska mm 804 Franska o d. 805 Italienska o d.
806 Spanska Portugisiska o d. 807 Latin Grekiska. 808 Slaviska o baltiska. 809 Orientaliska o övriga språk.
81 Litteraturvetenskap. 82-89 Skönlitteratur.

90 Tidningar Tidskrifter Journalistik. 91 Allmän geografi Reseskildring Lokalhistoria. 92 Biografi Släkthistoria Memoarer.
93-99 Allmän historia. 93 Världshistoria Forntidshistoria. 94-99 Medeltid o nyare tid. 94 Allmänt o Europa. 95 Asien.
96 Afrika. 97 Nord- o Mellanamerika. 98 Sydamerika. 99 Oceanien Polarområdena Rymden.

Inre och yttre verkligheter och verksamheter

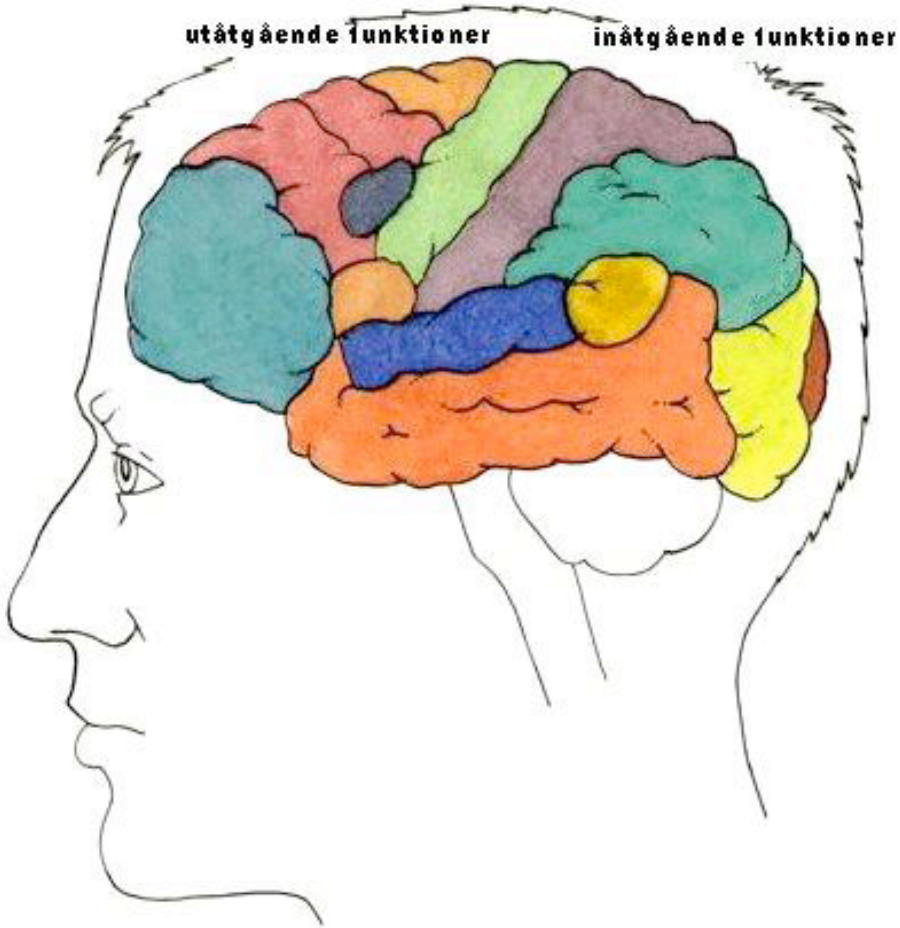

inåtgående funktioner

- hörsel
- talförståelse
- minne
- hudkänsel
- rumsorientering
- bearbetning av synintryck
- syn

utåtgående funktioner

- primära motoriska centra
- sammansatta rörelser
- ögonrörelser
- tal
- socialt beteende, ambitioner, livsmål

© Nationalencyklopedin

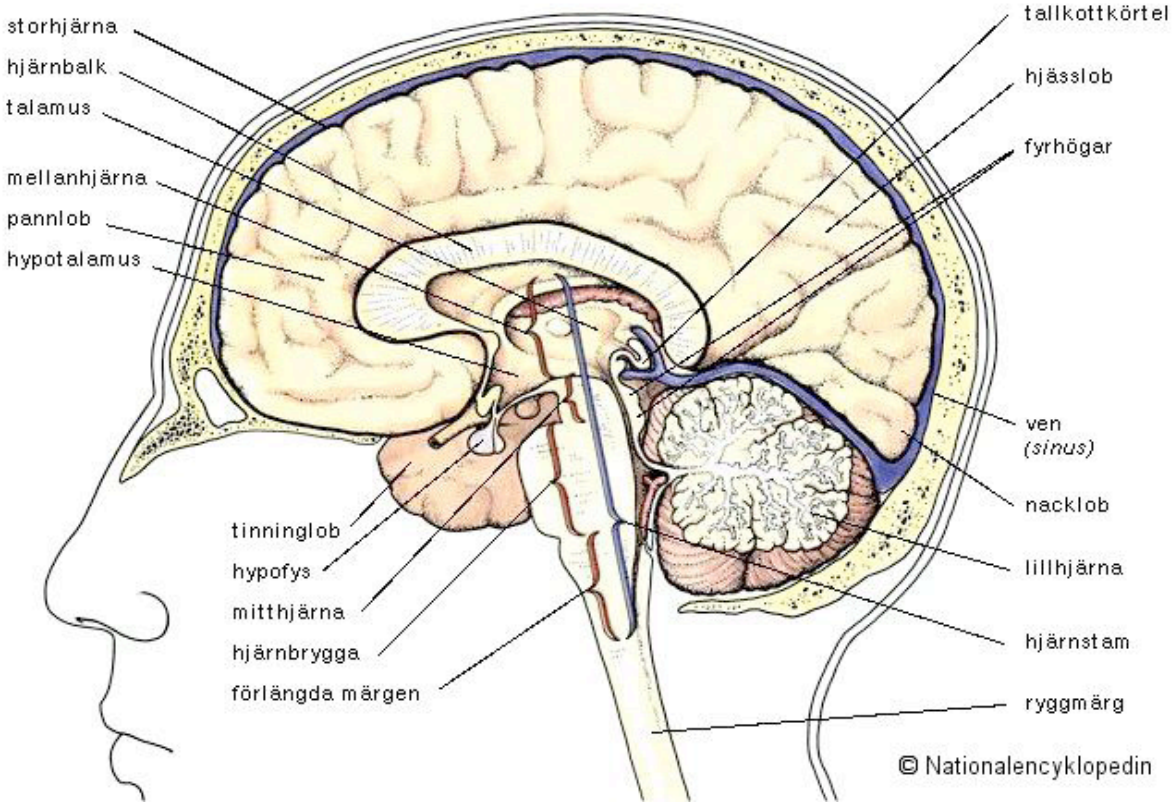
storhjärna
hjärnbalk
talamus
mellanhjärna
pannlob
hypotalamus
tinninglob
hypofys
mitthjärna
hjärnbrygga
förlängda märgen
tallkottkörtel
hjässlob
fyrhögar
ven
(sinus)
nacklob
lillhjärna
hjärnstam
ryggmärg
© Nationalencyklopedin

Den fundamentala påverkanskedjan

Det är viktigt att observera den fundamentala påverkanskedjan, där individernas inre verkligheter ger viljor som styr världens utveckling. Viljorna styr de kollektiva politiska viljorna och individernas viljor och de politiska kollektiva viljorna styr tillsammans handlingarna i den yttre verkligheten.

Handlingarna styr dels ekonomiska/teknologiska verksamheter till kroppslig nytta (eller onytta), dels kulturella verksamheter som är informationsverksamheter med olika uttrycksmedel - till psykisk nytta (eller onytta).

De kulturella verksamheterna påverkar individernas inre verkligheter som i sin tur ger upphov till nya viljor, nya kollektiva viljor och och nya ekonomiska och kulturella handlingar.

Vill man förbättra världen måste man se till att individernas inre verkligheter blir lämpliga, vilket kan göras bara med hjälp av lämpliga kulturella verksamheter.

Man kan säga att individernas inre verkligheter och viljor idag på det hela taget är olämpliga, hur ska man då kunna åstadkomma lämpliga kulturella verksamheter? Bland de kulturella verksamheterna finns de offentliga utbildningssystemen (grundskola , gymnasium etc) som genom åratal av förändringar i teorin blivit tämligen bra, i Sverige. I världen för övrigt finns många dåliga utbildningssystem eller inga alls.

Men utbildningssystemen är bara en liten del av alla kulturella verksamheter. Verksamheter som påverkar individenas inre verkligheter och viljor finns också i alla andra kulturella verksamheter: i nöjesindustrin, i reklamindustrin, i tidningar, tidskrifter, radio, TV, video etc, i konst- och designvärlden, överallt. Dessa verksamheter översvämmas av informationer och program som visar livsstilar som inte befrämjar uppkomsten av lämpliga inre verkligheter och lämpliga viljor.

Nere på kontinenten ser man spritförsäljning som en kommersiell verksamhet som inte får störas av restriktioner som förhindrar fylleri. I Sverige har man observerat spritkonsumtionens skadlighet och har haft regler som reducerar spritens skadliga verkningar, nu är det efter inträde i EU i stort sett slut med de reduceringarna.

De kollektiva viljorna, dvs politiken, styrs av individernas viljor och politiken blir då också via individernas inre verkligheter på gott och ont beroende av de kulturella verksamheterna.

Nu råder i Sverige förbud mot den proffsboxning, som går ut på att boxarna ska skada varandra, vilket kan ske med obotliga svåra skador som följd. Nu finns förslag om att ta bort förbudet, bl av kommersiella skäl, och om så sker kommer slagsmål i boxningsringen att ge nya olämpliga livsstilsförebilder.

De ekonomiska/teknologiska verksamheterna är beroende av individernas inre verkligheter och viljor och av de kollektiva/politiska viljorna. Det innebär idag fördelning av produktion och konsumtion av varor och tjänster som är mer ojämlik än den behövde vara. Den nvarande fördelningen är resultat av de bilder av livsstilar som de kulturella verksamheterna förmedlar.

Individernas inre verkligheter och deras viljor, politiken, de ekonomiska verksamheterna och de kulturella verksamheterna bildar alltså fyra stora problemkomplex, som påverkar varandra i ständigt pågående påverkanskedjor.

Komplexen innehåller många skevheter som borde rättas till.

Värderingar.

Vill man rätta till skevheterna i de fyra komplexen bör man ha lämpliga värderingar som utgångspunkt. Eftersom hela jordklotet bildar ett enda stort system bör man ha värderingar som gäller överallt. Det som då finns att tillgå är FNs mänskliga rättigheter och mål med komplement som bl a FNs Millenniedeklaration.

Samhällsplaneringens problem. Av grundläggande betydelse är system för att skaffa och sprida kunskaper och värderingar.

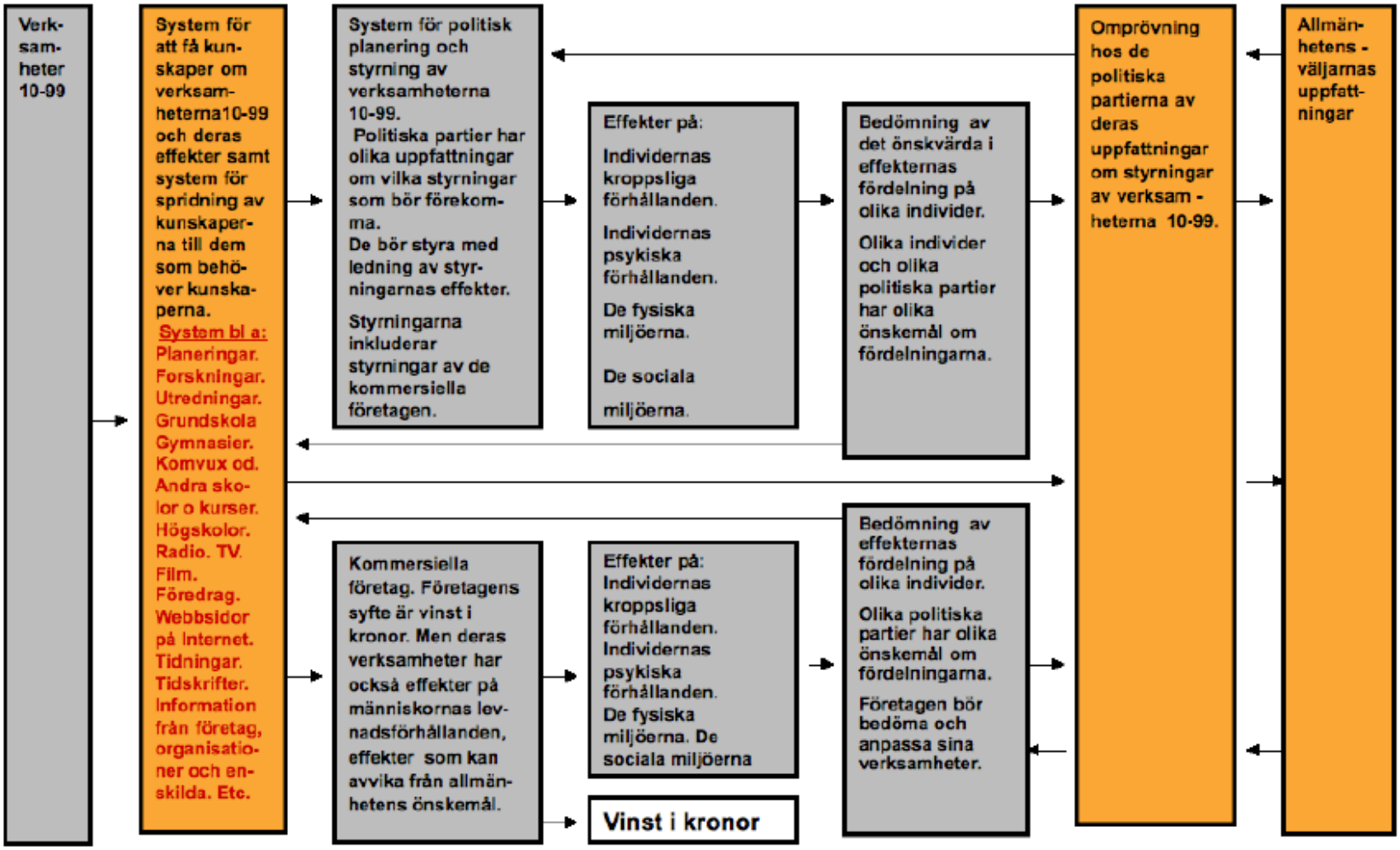

Beräknad medieanvändning i tid fördelad på olika medier och kanaler i befolkningen 9-79 år 2006 (%)

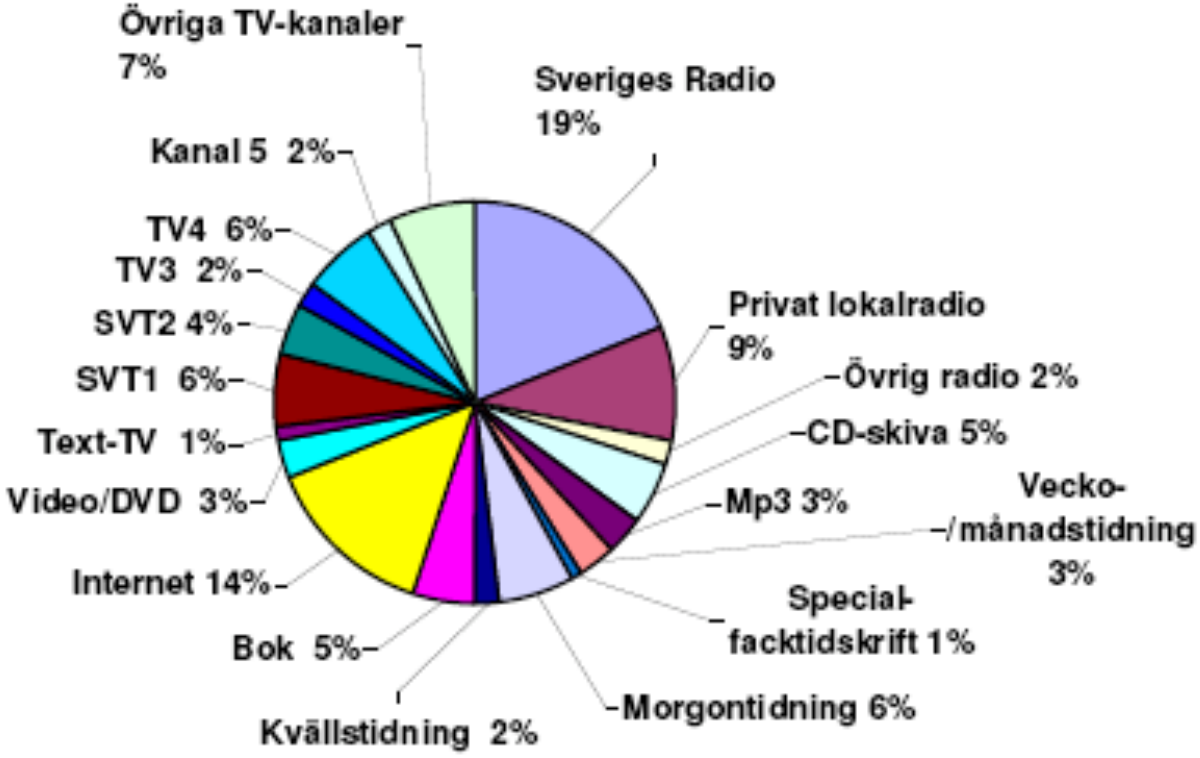

Från Sveriges Radios publicserviceredovisning 2007

Informations- och kunskapsflöden.

Bilden visar beräknad medieanvändning i tid fördelad på olika medier och kanaler i befolkningen 9-79 år 2006 (%), i Sverige: Sveriges radio. Privat lokalradio. Övrig radio. CD-skiva. Mp3. Vecko-Månadstidning. Specialfacktidskrift. Morgontidning. Kvällstidning. Bok. Internet. Video o DVD. Text-TV. SVT 1. SVT 2. TV3. TV 4. Kanal 5. Övriga TV-kanaler.

Men människor utsätts för påverkan också från annat: Samtal i alla möjliga situationer, direktreklam, skyltar och anslag, varuutbud i butiker, skyltfönster, fysiska miljöer med alla deras innehåll av föremål från det minsta till det största, museer, utställningar, nöjestillställningar, biografer, bibliotek, föredrag, kurser, sammankomster, fester, lekar, skolor av alla slag.

Det som förmedlas i flödena är fakta och åsikter. Vad bör informationsflödena innehålla ?

Svar: de fakta och värderingar som behövs för rollerna A1, B1, B2 och A2.

Och sedan ska var och en åstadkomma ekonomiska och kulturella handlingar på lämpligt sätt som var och en själv bestämmer innanför lagarnas och förordningarnas ramar.

Anteckningar om forskningsarbetet.

Klassifikationssystemet har utarbetats inom ett forskningsprojekt som påbörjades i slutet på 1960-talet och fick sin principiella form i början av 1970-talet då projektet började bedrivas som ett forskningsarbete vid Nordiska Institutet för Samhällsplanering, Nordplan. Institutet har senare upphört och projektet bedrivs nu på annat sätt.

Projektet finns i en rapport intagen i LIBRIS:
“Samhällsplaneringens problem.
Författare:Wimnell, Sven, 1925-.
Titel: Samhällsplaneringens problem: ett klassifikationssystem som hjälpmedel / Sven Wimnell.
Ort/Förlag: Stockholm: Nordiska institutet för samhällsplanering (Nordplan)
Utgivningsår: [1986]
Omfång: 36, [4] s.
Serie: Meddelande/ Nordiska institutet för samhällsplanering; 1986:5
ISBN/ISSN: 99-0590821-8.
SAB/Ämnesord: Odg, Samhällsplanering ....

Denna titel finns vid följande bibliotek:
Stockholms universitets bibliotek, Geografiska biblioteket.
Sveriges lantbruksuniversitets bibliotek, Alnarpbiblioteket.
Lunds universitetsbibliotek.
Nordplans bibliotek.
Riksdagsbiblioteket.
Kungl. biblioteket.
Handelshögskolan i Stockholm, Biblioteket.
Högskolan i Örebro, Biblioteket.”

Projektet är beroenda av stora datamängder som på 70-talet på ett betungande sätt måste hanteras för hand och var svåra att uppbringa. På 70-talet fanns inte Internet och de datorer som finns idag. På 70-talet var behovet av klassifikationssystemet inte uppmärksammat bland organisationer eller i den vetenskapliga världen. Det är först på 90-talet som behovet framträtt tydligare på grund av den allt större användningen av datorer och Internet.

Behövliga data på Internet mm för närmare kontroll och utveckling av klassifikationssystemets möjligheter för användning i dagens och framtidens IT- sammanhang har funnits bara några få år. Organisationer som vill hänga med finns nu vanligen på Internet. Möjligheterna att via Internet få informationer om olika verksamheter har ökat mycket kraftigt de senaste åren.

De statliga näten SverigeDirekt, Kulturnät Sverige och Svenska Miljönätet förberedde 1997 inträde på Internet och jag försökte utan framgång få dem att samordna sina insatser med utgångspunkt från mitt klassifikationssystem för verksamheter. SverigeDirekt gjordes senare om till Sverige.se, nu nedlagt. Kulturnät Sverige och Svenska Miljönätet är nedlagda. Ett privat kulturnät för en tynande tillvaro.

Forskningsarbetet började redan på 1960-talet efter erfarenheter från många års arkitektarbete. Jag fann att uppdragsgivare, sidokonsulter och allmänhet behövde mer kunskaper om arkitektur och de arbetsprocesser som arkitekter arbetar i. Arkitektarbetet försvårades och försämrades av omgivningens okunskap. Jag ville göra någon sorts beskrivning av arkitekters arbetsprocesser vid byggenskap. Jag fann snart att jag måste utvidga ämnet till att omfatta hela samhällsbyggandet i vid mening.

Nordiska Institutet för Samhällsplanering bildades 1968 och hade bl a årslånga vidareutbildningar för alla slags yrkesgrupper som berörs av samhällsutvecklingen. Jag var med i årskursen 1969-1970, och fann då bl a att där fanns ingen utvecklad filosofi för samhällsbyggnadsprocessen i vid mening. I kursen ingick att göra studier och uppsats i ett lämpligt ämne och jag studerade och skrev om demokrati och planering.

Jag ställde in mig på att utveckla det ämne jag föresatt mig. Efter en tid kom jag på den lösning jag sedan arbetat vidare med och har än idag: Jag skulle ha ett beskrivningssystem som utgick från människornas verksamheter och jag skulle lägga upp beskrivningssystemet med de huvudområden jag har nu. Jag studerade många olika beskrivningsscheman och fastnade för att i stort sett utgå från det schema som finns i biblioteksystemen DC -UDK. Det schemat måste dock ändras på flera punkter för att kunna fungera väl. Men institutet avvecklades innan mitt arbete var klart.

Arbetet fortsätter nu på min hemsida på Internet, som jag startade den 29 april 1998 : Sven Wimnells hemsida. En relativt kort redovisning av ett forskningsarbete med titeln: ” Samhällsplaneringens problem. Hur ska man kunna förbättra världen.”Med ett klassifikationssystem för mänskliga verksamheter. http://Wimnell.com
Hemsidan utvecklas ständigt.

Några kompletteringar.

Läget i världen. Globaliseringen.
Folkhälsomål.
Förenta Nationernas Millenniedeklaration. 2000.
FNs deklaration om de mänskliga rättigheterna. 1948.
Rio-deklarationen om miljö och utveckling. Agenda 21. 1992
Planering och styrning. En svensk världsplanering behövs.

Sven Wimnells hemsida. Samhällsplaneringens problem. Hur ska man kunna förbättra världen ?

Klassifikationssystemet är ett hjälpmedel.
Levnadsförhållandena.
Att förstå områdenas innehåll.
Samhällsplaneringsproblemen 1 januari 2009.
Syftet med redogörelserna för forskningsarbetet.

Läget i världen. Globaliseringen.

Hur ska man kunna förbättra världen? Svar har lämnats i det föregående, men läsaren har kanske inte tagit till sig det som står där. Det som framförts är mycket enkla saker som borde vara tämligen självklara i ett välutvecklat land som Sverige nu på tjugohundratalet.

Det första är att utvecklingen i världen, dvs på jordklotet, i väsentliga avseenden huvudsakligen beror av människornas verksamheter. Människorna har fiender och svårigheter att kämpa mot: bakterier, virus, växter och djur hotar människornas möjligheter att leva och överleva. Jordbävningar och vulkanutbrott, regn, snö, översvämningar, torka, vindar, kyla och hetta ger hot från själva klotet. Människorna är biologiska varelser som föds, åldras och dör och har det att kämpa mot. Detta är ofrånkomliga hot som människorna mer och mer med olika verksamheter övervinner eller mildrar. Det vore väl om det räckte med de hoten. Men människorna kämpar också mot varandra om makt och resurser och det skapar massor av elände.

Det andra är globaliseringen, dvs att man inte kan bortse från att alla människor i hela världen och alla länder är starkt beroende av varandra. Koldioxidutsläppens skador på miljön och finanskriserna som började 2008 är tecken på det. Under 2007 och 2008 har jordens klimat blivit ett stort ämne i massmedierna. Utsläpp av koldioxid gör att jorden blir varmare. Glaciärer och polarisar smälter, höjer havsnivåer och orsakar översvämningar. När glaciärerna smält ned blir det vattenbrist nedanför och växter, djur och människor kan inte leva där som tidigare.

Koldioxidutsläppen är delar av det som ingår i de fysiska miljöerna. Men de största problemen finns i de sociala miljöerna. De gäller

människornas relationer av alla slag mellan grupper och individer. I de sociala miljöerna ingår krig och strider och konflikter, vänskap och fiendskap, solidaritet och konkurrens, klasskamp, rasism, diskriminering, mobbning, omhändertagande, vård, uppfostran, utbildning, hjälp och stöd, välfärdsfördelning, indoktrinering, lögnaktighet, moral, kriminalitet, kriminalvård, korruption, lobbyism, integrering, segregering, demokrati osv, och det kan gälla i små och stora grupper, nationellt och internationellt och globalt.

De sociala relationerna hanteras av individer, grupper och organisationer på många nivåer. I Sverige finns tre demokratiskt styrda nivåer: statlig nivå, regional nivå och komunal nivå. Staten har under sig ett stort antal myndigheter och organisationer. Under landsting och kommuner finns nämnder och andra organ. Över staten finns EU, Europeiska unionen för en del av Europa och FN, Förenta Nationerna för all världens länder. Mellan staterna finns många olika slags samarbetsorganisationer. Varje stat har sitt sätt att organisera sina verksamheter, har sin historia och sina speciella traditioner och värderingar. För privata verksamheter finns organisationer av många slag.

Mänsklighetens historia innehåller mycken dramatik och elände. Traditioner och tänkesätt finns av många slag och har utvecklats på många olika sätt. De flesta staterna har formellt ett demokratiskt styrelseskick, andra styrs diktatoriskt. Trenden är att demokratin är på framgång. Ett problem är att det finns mycket fördomar och föråldrade tänkesätt som gör att en utvecklingen i världen inte alltid styrs av förnuft. Religioner innehåller tankegods som försvårar.

Utvecklingen av flyget efter andra världskriget och utvecklingen av telekommunikationerna, med satelliter mm för nära ögonblickliga förbindelser mellan världens alla hörn, radio, TV, Internet och datorer har gjort en helt ny situation för mänskligheten. Men tekniken har lett till bl a utsläpp av koldioxid som kan förstöra hela planeten.

Efter andra världskriget har tidigare underutvecklade länder skaffat sig förmåga att tillverka högteknologiska produkter som förr bara de västerländska industriländerna kunde göra. Kina och Indien med vardera omkring en miljard invånare konkurrerar nu med de gamla industriländerna och strävar efter att skaffa sig industriländernas högre levnadsstandard med risk att planeten genom ökade utsläpp fördärvas ännu fortare. Produktionen av varor och vissa tjänster flyttar över från de gamla industriländerna med högre löner till utvecklingsländer med lägre löner, vilket kan sänka levnadsstandarden i de gamla industriländerna.

Under historiens gång har människorna vartefter förbättrat de sociala relationerna, men en blick ut över världen visar att situationen nu på det hela taget är dålig. Dåliga sociala relationer har funnits eller kan man finna på många ställen, t ex för att nämna några: Israel, Palestina, Libanon, Irak, Iran, Pakistan, Afghanistan, Sri Lanka, Tibet, Kina, Kambodja, Thailand, Vietnam, Korea, Burma, Indonesien, Sydafrika, Zimbabwe, Sudan, Liberia, Somalia, Eritrea, Etiopien och andra Afrikanska stater, Sovjetunionen, Ryssland, Ukraina, Vitryssland, Baltikum, Balkan, Rumänien, Turkiet, Cypern, Belgien, Chile, Argentina, Brasilien, Bolivia, Colombia, Mellanamerika, Kuba, Mexiko, USA. De här och flera till har haft eller har krig, revolutioner eller andra svåra konflikter under tiden efter andra världskriget, dvs dåliga sociala relationer.

En stor del av världsbefolkningen på drygt sex miljarder personer lever i fattigdom med brist på mat och bostad, vatten och avfallshantering, sjukvård och skolor. Enligt en uppgift finns i Indien

300 miljoner personer som lever på sju kronor om dagen hur det nu går till, samtidigt som det finns rika med hög levnadsstandard. Flera miljoner barn dör varje år i fattiga länder som följd av svält eller sjukdomar som skulle kunna botas om det fanns pengar. Ojämnheterna ger dåliga sociala relationer.

Det finns ett antal stater som har kvar dödsstraffet. I EU får det inte förekomma. USA är världens militärt mäktigast land och ses av många som en förebild, men är på många sätt primitivt. USA har kvar dödsstraffet och har lagar och traditioner om vapeninnehav som är förödande. 2006 skedde 17000 mord där, de flesta med skjutvapen och antalet våldsbrott var 1,4 miljoner (DN 070926 sid 23). 47 miljoner personer har ingen sjukförsäkring och hälften av alla personliga konkurser är en följd av att man inte kan betala sjukvårskostnader. 2/3 i befolkningen är överviktiga eller feta förmodligen bl a en följd av reklam som lurar folk till felaktig kost och livsstil.

Sverige tillhör länderna med de bästa social relationerna, men de är inte bra. Den borgerliga regeringen skär ned ersättningarna för sjuka och arbetslösa och sänker skatterna för dem med höga inkomster. Inkomstklyftorna ökar. Välfärdsfördelningen försämras. Ensamstående med låga inkomster har inte råd med lägsta rimliga levnadsstandard.

De sociala miljöerna i världen är av många olika slag. Hur kan fattiga under krig engagera sig i koldioxidutsläpp? Ska man komma till rätta med dem måste det i hela världen skapas kunskaper om världens problem och dessa spridas ut så att alla kan vara med och bidra med åtgärder. Om alla ska vara med måste alla kunna läsa och det måste finns skolgång för alla. Om man ska kunna lära sig något måste man vara frisk och ha en dräglig levnadsstandard, det behövs alltså sjukvård och mat och bostad etc. Kraven om mänskliga rättigheter för vuxna och barn måste vara bättre uppfyllda.

Under de senaste 80 åren har världsbefolkningen ökat från cirka två miljarder till 6,5. Om det fortsätter i samma takt och de outvecklade länderna strävar mot samma livsstil som västvärlden nu blir det svårt att få bukt med klimatproblemen. Befolkningen borde minskas. För att få ned befolkningen måste levnadsförhållanden för de outvecklade länderna förbättras. Med bättre levnadsförhållanden minskar barnafödandet. Förbättringarna måste gälla både materiella förhållanden och inflytandeförhållanden, mänskliga rättigheter, utbildning o d.

Folkhälsomål.

I Sverige finns 11 folkhälsomål. De målen borde också kunna gälla för andra delar av världen. Bra folkhälsa är viktigt i sig, men också en förutsättning för att människor ska kunna orka med att göra något åt klimatproblemen. Folkhälsoinstitutet (www.fhi.se) anger målen:

1 Delaktighet och inflytande i samhället.
Delaktighet och inflytande i samhället är en av de mest grundläggande samhälleliga förutsättningarna för folkhälsan och ska därför utgöra ett särskilt målområde. För att nå det övergripande nationella folkhälsomålet ska särskild vikt läggas vid att stärka förmågan och möjligheten till social och kulturell delaktighet för ekonomiskt och socialt utsatta personer samt på barns och ungdomars samt äldres möjligheter till inflytande och delaktighet i samhället.

2 Ekonomisk och social trygghet.
Ekonomisk och social trygghet är en av de mest grundläggande samhälleliga förutsättningarna för folkhälsan och skall därför utgöra ett särskilt målområde.

3 Trygga och goda uppväxtvillkor.
Trygga och goda uppväxtvillkor är avgörande för barns och ungdomars hälsa och för folkhälsan på lång sikt. Trygga och goda uppväxtvillkor skall därför utgöra ett särskilt målområde. Den ökande psykiska ohälsan bland barn och ungdomar bör uppmärksammas särskilt, liksom utvecklingen av barns och ungdomars levnadsvanor.

4 Ökad hälsa i arbetslivet.
Ett bra arbetsliv med väl fungerande arbetsvillkor minskar den arbetsrelaterade ohälsan och bidrar till en allmänt förbättrad folkhälsa samt minskar de sociala skillnaderna i ohälsa. Ökad hälsa i arbetslivet skall därför utgöra ett särskilt målområde.

5 Sunda och säkra miljöer och produkter.
Sunda och säkra miljöer och produkter är av grundläggande betydelse för folkhälsan och ska utgöra ett särskilt målområde. De framtida insatserna inom området ska utgå ifrån de av riksdagen beslutade miljökvalitetsmålen och en kretsloppsstrategi som inkluderar en miljöorienterad produktpolitik samt de av riksdagen beslutade konsumentpolitiska målen. Insatserna för att skapa en säker trafikmiljö ska på samma vis utgå från de av riksdagen beslutade målen för transportpolitiken.

6 En mer hälsofrämjande hälso- och sjukvård.
Hälso- och sjukvården har stor betydelse för den långsiktiga hälsoutvecklingen genom sin specifika kompetens, sin auktoritet, breda kunskap och stora kontaktyta gentemot befolkningen. En mer hälsofrämjande hälso- och sjukvård ska därför utgöra ett målområde. Ett hälsofrämjande och sjukdomsförebyggande perspektiv ska genomsyra hela hälso- och sjukvården och vara en självklar del i all vård och behandling.

7 Gott skydd mot smittspridning.
Samhällets skydd mot smittsamma sjukdomar måste bibehålla en hög nivå för att inte de framsteg som gjorts i fråga om att minska förekomsten av smittsamma sjukdomar ska gå förlorade. Insatser för att förebygga smittspridning är en del av folkhälsoarbetet och därmed viktigt för att nå det övergripande folkhälsomålet. Gott skydd mot smittspridning ska därför utgöra ett särskilt målområde.

8 Trygg och säker sexualitet och en god reproduktiv hälsa.
Möjligheten till trygg och säker sexualitet är grundläggande för individens upplevelse av hälsa och välbefinnande och samhället måste värna om de framsteg som gjorts inom områden som sex- och samlevnadsundervisning, familjeplanering och mödrahälsovård. Trygg och säker sexualitet och en god reproduktiv hälsa ska därför utgöra ett målområde.

9 Ökad fysisk aktivitet.
Fysisk aktivitet är en förutsättning för en god hälsoutveckling. Ökad fysisk aktivitet ska därför utgöra ett särskilt målområde.

10 Goda matvanor och säkra livsmedel.
Goda matvanor och säkra livsmedel är förutsättningar för en god hälsoutveckling hos befolkningen. Goda matvanor och säkra livsmedel skall därför utgöra ett särskilt målområde. Målet för de samlade insatserna inom detta område ska vara att samhället utformas så att det ger förutsättningar för en ökad fysisk aktivitet för hela befolkningen. Detta ska främst ske genom insatser som stimulerar till: mer fysisk aktivitet i förskola, skola och i anslutning till arbetet, mer fysisk aktivitet under fritiden, att äldre, långtidssjukskrivna och funktionshindrade aktivt erbjuds möjligheter till motion eller träning på sina egna villkor.

11 Minskat bruk av tobak och alkohol, ett samhälle fritt från narkotika och dopning samt minskade skadeverkningar av överdrivet spelande.
Bruket av beroendeframkallande medel är en viktig bestämningsfaktor för hälsan. Även spelberoende kan leda till ohälsa. Ett ökat fokus på dessa bestämningsfaktorers samlade effekter och inbördes kopplingar krävs. Åtgärder mot skador på grund av tobak, alkohol och spel samt för ett samhälle fritt från narkotika och dopning är nödvändigt för att nå det övergripande folkhälsomålet. Riksdag och regering har tidigare beslutat om samhällets insatser och mål för alkohol- och narkotikapolitiken. Dessa mål ska ligga fast. Målet för samhällets insatser inom tobaksområdet ska vara att minska tobaksbruket. Målet för samhällets insatser mot spelberoende ska vara att minska skadeverkningar av överdrivet spelande. Målet avseende dopning ska vara ett samhälle fritt från dopning.

Kommentarer: Folkhälsomålen gäller hälsan hos de enskilda individerna och innehåller inget om hälsan hos hela folket räknat som det hälsosamma i hur olika grupper bemöter varandra, exempelvis hur de med höga inkomster strävar efter att förbättra de egna levnadsvillkoren på låginkomsttagarnas bekostnad, är det hälsosamt? Eller allmänt sett hur hälsosamt det är med ojämlikhet mellan olika kategorier av människor, i Sverige och i världen. De politiska partierna behandlar sådant, men otydligt och ofullständigt. Ett mål borde också vara att förebygga kriminalitet och att rehabilitera dem som blivit kriminella. Att ge människor empati, dvs förmåga till inlevelse i andras problem

I de elva målen står inte uttryckligen något om utbildning och undervisning. Man borde kunna räkna med att alla elva målen innehåller krav om information och undervisning om ämnesområdena och målen. Grundskolan och efterföljande utbildningar bör innehålla undervisning av folkhälsomålen och hur de kan uppnås, både i Sverige och i världen för övrigt. Isynnerhet mål 1 om Delaktighet och inflytande i samhället medför stora behov av undervisning och annan information. Fokhälsomål för undervisningen kan vara utbildning för människornas olika roller:

A. Huvudroll: allmän levnadsroll lekmannaroll-fritidsroll.

A1: att i största allmänhet leva med kropp och psyke i de fysiska och sociala miljöerna med de möjligheter och innanför de ramar som ges av de politiska styrningarna.

A2: att påverka de politiska styrningarna som direkt eller indirekt styr individernas levnadsförhållanden.

B. Biroll: förvärvslivsroll-expertroll-yrkesroll.

B1: att hitta lämplig plats i de gemensamma förvärvslivssystemen.

B2: att sköta arbetsuppgifterna i förvärvsarbetet med hänsyn till vad de övriga samhällsmedlemmarna kan begära att få uträttat i den gemensamma arbetsfördelningen.

Förenta Nationernas Millenniedeklaration. Sammandrag.

" Generalförsamlingen antar följande deklaration:
Förenta Nationernas Millenniedeklaration

I. VÄRDERINGAR OCH PRINCIPER

1. Vi, stats- och regeringschefer, har varit samlade till möte i Förenta Nationernas högkvarter i New York från den 6 till den 8 september 2000, i gryningen till ett nytt millennium, för att åter betyga vår tro på organisationen och dess stadga som oumbärliga grundstenar för en fredligare, rättvisare och mer välmående värld.

2. Vi erkänner att vi, utöver våra förpliktelser i våra egna länder, har ett kollektivt ansvar för att principerna om människors värdighet, jämlikhet och jämställdhet upprätthålls på det globala planet. Vi som ledare är därför ansvariga inför alla människor i världen, särskilt de mest sårbara och utsatta, och framför allt världens barn, eftersom framtiden tillhör dem.

3. Vi bekräftar åter vår anslutning till de ändamål och principer som är inskrivna i Förenta Nationernas stadga och som visat sig vara tidlösa och universella. I själva verket har deras relevans och kraft att inspirera ökat i takt med att länder och folk blivit allt mer sammanlänkade och beroende av varandra.

4. Vi är beslutna att skapa en rättvis och bestående fred i hela världen i enlighet med stadgans mål och principer. Vi ålägger oss på nytt att

stödja varje ansträngning att upprätthålla respekten för alla staters suveräna likställdhet och deras territoriella integritet och politiska oberoende, att lösa tvister med fredliga medel i enlighet med rättvisans principer och internationell rätt, att garantera rätten till självbestämmande för folk som fortfarande lever under kolonialt styre och utländsk ockupation, att tillämpa principerna om icke-inblandning i staters inre angelägenheter, respekt för mänskliga rättigheter och grundläggande friheter och respekt för allas lika rättigheter utan åtskillnad på grund av ras, kön, språk eller religion samt att samverka internationellt vid lösning av internationella problem av ekonomisk, social, kulturell och humanitär art.

5. Vi tror att den centrala utmaning vi står inför idag är att säkerställa att globaliseringen blir en positiv kraft för världens alla människor. Även om globaliseringen erbjuder stora möjligheter är vinsterna för närvarande mycket ojämnt fördelade, vilket också kostnaderna är. Vi inser att utvecklingsländer och länder med övergångsekonomier har särskilt svårt att svara på denna utmaning. Därför kan globaliseringen gynna människorna på ett rättvist sätt och skapa en god framtid för alla endast genom kraftfulla och uthålliga insatser som bygger på vår gemensamma värdegrund av medmänsklighet och humanism. Dessa ansträngningar måste innehålla riktlinjer och åtgärder på det globala planet som möter behoven hos utvecklingsländerna och länderna med övergångsekonomier. De måste formuleras och genomföras med dessa länders aktiva deltagande.

6. Vi anser att vissa grundläggande värderingar är särskilt viktiga i de internationella relationerna under det tjugoförsta århundradet.

Dessa är:
* Frihet. Män och kvinnor har rätt att leva sina liv och fostra sina barn i värdighet, fria från hunger och från fruktan för våld, förtryck och orättvisor. Demokratisk samhällsstyrning i vilken medborgarna är delaktiga och som utgår från folkets vilja är den bästa garantin för dessa rättigheter.

* Jämlikhet. Ingen individ och ingen nation får förnekas möjligheten att dra nytta av utveckling. Lika rättigheter och möjligheter för kvinnor och män måste garanteras.

* Solidaritet. Globala utmaningar måste mötas på ett sätt som fördelar kostnaderna och bördorna i överensstämmelse med grundläggande principer om jämlikhet och social rättvisa. De som lider eller missgynnas förtjänar hjälp från dem som gynnas mest.

* Tolerans. Människor måste respektera varandra oavsett skillnader i tro, kultur och språk. Skillnaderna inom och mellan samhällen bör varken fruktas eller undertryckas utan tas till vara som värdefulla tillgångar för mänskligheten. En kultur av fred och samtal mellan alla civilisationer bör aktivt främjas.

* Respekt för naturen. Alla levande arter och andra naturtillgångar måste behandlas och användas på ett klokt sätt i enlighet med principerna för hållbar utveckling. Endast med den inställningen kan de omätbara rikedomar som naturen försett oss med bevaras och överlämnas till våra efterkommande. De rådande ohållbara mönstren för produktion och konsumtion måste ändras med tanke på vår egen och kommande generationers framtida välfärd.

* Delat ansvar. Ansvaret för hanteringen av ekonomisk och social utveckling världen över och av hot mot internationell fred och säkerhet måste delas av världens länder och bör utövas multilateralt. Som den

mest universella och mest representativa organisationen i världen måste Förenta Nationerna ha den centrala rollen.

7. För att omsätta dessa värderingar i handling har vi identifierat viktiga mål som vi tillmäter speciell betydelse.

II. FRED, SÄKERHET OCH NEDRUSTNING

Vi skall göra vårt yttersta för att befria våra folk från krigets gissel som i konflikter inom och mellan länder har krävt mer än 5 miljoner liv under det senaste årtiondet. Vårt mål är också att eliminera de faror som massförstörelsevapnen utgör.....

III. UTVECKLING OCH FATTIGDOMSBEKÄMPNING

Vi skall göra vårt yttersta för att befria våra medmänniskor – män, kvinnor och barn – från den extrema fattigdomens elände och förnedring. Mer än en miljard lever just nu i extrem fattigdom. Vi förbinder oss att förverkliga allas rätt till utveckling och att befria hela mänskligheten från nöd.....

IV. SKYDD AV VÅR GEMENSAMMA MILJÖ.

Vi skall göra vårt yttersta för att befria hela mänskligheten, framför allt våra barn och barnbarn, från hotet om ett liv på en planet som är oåterkalleligt förstörd av mänskliga aktiviteter och vars naturtillgångar inte längre räcker för människornas behov.....

V. MÄNSKLIGA RÄTTIGHETER, DEMOKRATI OCH GOD SAMHÄLLSSTYRNING

Vi skall göra vårt yttersta för att främja demokratin och stärka rättssäkerheten, liksom respekten för alla internationellt erkända mänskliga rättigheter och grundläggande friheter, inklusive rätten till utveckling...

VI. SKYDD AV DE SÅRBARA.

Vi skall göra vårt yttersta för att säkerställa att barn och andra civila som drabbas oproportionerligt hårt av naturkatastrofer, folkmord, väpnade konflikter och andra humanitära nödsituationer får allt det bistånd och allt det skydd som de behöver för att de skall kunna återgå till ett normalt liv så snart som möjligt.....

VII. ÅTGÄRDER FÖR ATT MÖTA AFRIKAS SÄRSKILDA BEHOV.

Vi skall medverka till att demokratin stärks i Afrika och bistå Afrika i dess kamp för varaktig fred, utrotning av fattigdomen och hållbar utveckling och därigenom ge Afrika en betydande roll i världsekonomin.....

VIII. ETT STARKARE FÖRENTA NATIONERNA.

Vi skall göra vårt yttersta för att göra Förenta Nationerna till ett mer effektivt verktyg i genomförandet av alla dess prioriteringar: kampen för utveckling åt världens alla folk; kampen mot fattigdom, okunnighet och sjukdomar; kampen mot orättvisa; kampen mot våld, terror och brott samt kampen mot misskötseln och förstörelsen av vårt gemensamma hem.....

Vi bekräftar ånyo högtidligen, vid detta historiska tillfälle, att Förenta Nationerna är hela den mänskliga familjens oumbärliga gemensamma verktyg, med vilket vi skall försöka förverkliga våra universella förhoppningar om fred, samarbete och utveckling. Därför lovar vi att oreserverat stödja dessa gemensamma mål och uttalar vår beslutsamhet att nå dem.

Resolution A/RES/55/28 september 2000 “

FNs deklaration om de mänskliga rättigheterna 1948 och Rio-deklarationen om miljö och utveckling. Agenda 21. 1992.

Se http://wimnell.com/omr103.html.

Om sociala miljöer och sociala verksamheter som vill förbättra se bl a:

7951 Sociologi, socialvårdsmiljöer, socialvårdsverksamheter. http://wimnell.com/omr7951.html

7952-7956 Olika sociala miljöer och sociala verksamheter. http://wimnell.com/omr7952-7956.html

7958 Social miljöer med anknytning till boende. http://wimnell.com/omr7958.html

7959 Social miljöer i grupper, folkrörelser, föreningar o d. http://wimnell.com/omr7959.html

Planering och styrning. En svensk världsplanering behövs.

Man bör skilja noga mellan planering och styrning. Man kan planera vad som helst utan att ha några möjligheter att styra det som planeras. Svenskarna har inte möjligheter att direkt ingripa i demokratiska styrningar eller utvecklingar i andra länder. Svenskar kan inte styra processerna i Ryssland, USA, Japan, Kina eller något annat land, men kan hålla en planering som gäller hur det var, hur det är, hur det kan bli och hur det bör bli i dessa länder.

Svenskarna är beroende av utvecklingen i andra länder och har förpliktelser genom överenskommelser att medverka i världens utveckling, det är viktigt att svenskarna får en uppfattning om hur det kan och bör bli i andra läner. Därför bör Sverige hålla sig med en svensk världsplanering som underlag för svenskarnas agerande i världen.

Planering innebär att man ställer frågor och svar om hur det var, hur det är, hur det kan bli och hur det bör bli. Frågorna bör gälla väsentliga saker. Sådan planering bör ständigt pågå och ändras vartefter som förutsättningar och förhållanden ändras.

För att kunna hålla en världsplanering måste man ha en planering för förhållandena i Sverige, något som finns i någon mån men behöver utvecklas. Det är politikernas, regeringens och riksdagens uppgift. Det sägs att regeringen styr riket, men den gör det utan tillräckligt bra planering. Nästan varje dag ger massmedierna exempel på brister i de planeringar som finns.

Sven Wimnells hemsida
Samhällsplaneringens problem.
Hur ska man kunna förbättra världen ?

Hemsida lades in på Internet den 29 april 1998 och har nu adressen http://wimnell.com . Där ges en relativt kort redovisning av ett forskningsarbete med titeln: ”Samhällsplaneringens problem. Hur ska man kunna förbättra världen” Med ett klassifikationssystem för mänskliga verksamheter.

Redovisningen omfattar sju inledande dokument och 129 dokument med innehåll i verksamhetsområden som formar världens framtid. De inledande dokumenten är:
* Kort introduktion på engelska.
* Introduktion.
* Forskningsarbetet om samhällsplaneringens problem.
* Verksamheter i Sverige och i världen.
* Verksamheter i rollerna A och B.
* Sven Wimnells systemtabell med länkar till de 129 områdena.
* Popup-tabell med länkar till de 129 verksamhetsområdena.

En kopia av popup-tabellen finns i början på entrésidan.
En förminskad systemtabell finns i slutet på entrésidan, på den kan man se alla områdena på en gång. Systemtabellen och popuptabellen innehåller samma hänvisningar och man kan välja den tabell som passar en bäst. De 129 dokumenten är numrerade 10-99 (tvåsifferområden), i en del fall uppdelade på underområden med tre siffror eller fler.

För att förklara och illustrera de olika verksamhetsområdenas innehåll har i områdena lagts in texter av olika slag och länkar till andra sidor på Internet. Web-innehavare som hänvisas till ändrar innehåll och adresser ibland. Det är inte möjligt att ständigt kontrollera och införa deras ändringar.

Inlägg tom 090101 finns kort förtecknade på det inledande dokumentet ”Verksamheter i Sverige och i världen.” Inlägg är daterade och omdateras när de vartefter revideras eller kompletteras. Korta uppgifter om kompletteringar / revideringar efter 090101 ligger allra sist på entrésidan.

I vart och ett av de 129 verksamhetsområdena finns i början hänvisningar till biblioteksavdelningar enligt SAB-systemet, som vanligen används på svenska bibliotek: stadsbibliotek/kommunbibliotek, skolbibliotek, universitetsbibliotek, Kungl. Biblioteket, Riksdagsbiblioteket etc. Studier av böckerna på biblioteken är bra komplement. Mer om SAB finns på http://wimnell.com/omr40t.pdf

Kursplaner för grundskolans ämnen enligt läroplanen för grundskolan Lpo 94 och kursplaner för gymnasiets kärnämnen finns på 108, 2, 5, 6, 7, 8 och 9. Kursplaner för gymnasieprogram finns på respektive ämnen. Skolämnena har 080512 också lagts in på respektive områden.

Varje område har i början vanligen länkar till särskilda sammanställningar om utbildningar vid universitet och högskolor, klassifikationer i bibliotekssystem, forskningsämnen, databaser, bibliotek, offentliga organisationer enligt sverige.se, ämnen i riksdagens samhällsguide, CPV-koder för varor och tjänster, näringsgrenar, arbets-

ställen, yrkesklassificering, utbildningsklasser, forskning, skolämnen, klassifikationssystem för museer.

070605 har lagts in SCBs statistik på område 31. Delar inlagda på 102, 32, 34, 61, 63, 644, 647, 653, 654, 656, 657, 658, 69, 70, 71, 72, 73, 79, 7951, 7952-7956, 7957.

Länkar hos SUNET, Mölndals biblioteks länkkatalag och Länkskafferiet hos Myndigheten för skolutveckling samt myndigheter mm under departementen har i april 2008 ordnats i en sammanställning http://wimnell.com/omr102h.pdf och delar har placerats in på respektive områden.

Samhällsguiden gjordes tidigare av Riksdagen. Nu görs den av Fritzes bokförlag och finns på Internet med nya adresser och med några ändringar. Guiden finns 080512 redovisad på område 108 och länkar i den har lagts in på respektive områden.

En förteckning över särskilda sammanställningar som finns som länkar på områdena finns i ”Sven Wimnell 080203+081231: Samhällsplaneringens problem. Hur ska man kunna förbättra världen? Ett forskningsarbete. Utredningar och deras innehåll.(http://wimnell.com/omr40zf.pdf) ” Där finns innehållsförteckningar till sammanställningarna.Den innehåller inte sammanställningar gjorda efter 081231, sådana sammanställningar finns antecknade i förteckningen allra sist på entrésidan.

Sammanställningarna är vanligen i pdf-format, ibland html-format. De kan vara på uppemot 200 sidor (eller mer, vilket inte är ovanligt), storleken begränsas av vad som är lämpligt med hänsyn till de datorer läsarna kan tänkas ha och vad som enkelt kan skickas med e-post. De bör helst inte gå över 1 MB. Det gör att de inte kan innehålla mycket utrymmeskrävande bilder och diagram och kan se tråkiga ut.

Politik har behandlats bl a i sammanställningarna omr36-39h.pdf (050605) - omr36-39x.pdf (081108) och serien kommer att fortsättas. (Äldre 36-39b.pdf - 36-39g.pdf)

Område 4 som handlar om samband mellan de olika områdena och har behandlats många gånger i särskida sammantällningar: omr40a.pdf (000608) - omr40z.pdf och omr40za - omr40zf.pdf (081231). Ädre är omr01a.pdf (011109) - omr01i.pdf (021022) .

Andra sammanställningar än de om 36-39 och område 4 är:

omr021.pdf- omr026.pdf.
102a-c, e-i, 106b, 107b, 109a,
32a, 34b, 353b-g, 353g01-353g019, 353h-j
61a,b, 62b, 63b, 644b, 647c-d, 651b, 6520b, 6525b-d, 653b, 654b, 656b, 657b, 658b, e, f, h, 66-68b, 69b-d
70b, 71b-g, 7914b, 7951b, 7952b-d, 7957b-c,
82-89b,

Själva hemsidan med de 7 inledande dokumenten och de 129 områdesdokumenten är 090101 på cirka 20 MB och de särskilda dokumenten som det länkas till är cirka 200 st på cirka 100 MB .Det motsvarar cirka 20 respektive 100 romaner.

De 7 inledande dokumenten och de 129 områdesdokumenten är i början av 2009 tämligen väl uppdaterade.

Forskningsprojektet innehåller flera problemområden:

att förklara klassifikationssystemet, att tillämpa systemet på aktuella samhällsplaneringsproblem, till detta måste läggas problem med att förklara vad planering är, vad samhällsplanering är mm.

En grundtanke är, att utvecklingen i världen till största del är en fråga om hur människorna genom sina verksamheter påverkar utvecklingen. Med verksamheter avses inte bara materiella ekonomiska verksamheter utan också mer svårfångade kulturella verksamheter, tankeverksamheter o d.

Bakom klassifikationssystemet finns en filosofi om utvecklingskrafterna, som bl a innehåller problem om politik och demokrati. Den demokratiska tanken är, att det är individerna som ska styra samhällsutvecklingen. Om det ska gå bra måste de ha goda kunskaper om samhället och om rättigheter och skyldigheter etc. Det är sålunda en tämligen komplicerad verklighet bakom systemet.

Dessbättre går det att krympa ned problemområdena till ett fåtal huvudområden och till 129 mindre problemområden, som dock var för sig kan vara mycket stora, men ändå någorlunda fattbara. Mycket arbete har lagts ned på att utröna vilka de mänskliga verksamheterna är, vilket är komplicerat bl a därför att de och beteckningar för dem förändras med tiden.

Tack vare den elektroniska informationstekniken och Internet har det de senaste åren blivit mycket lättare än tidigare, men inte lätt, att få grepp om verksamheterna. Verksamheterna finns bl a till en del benämnda i statistikserier av olika slag som statistikserier för yrken och utbildningar, men de flesta sådana serier har ändrats på senare år så att det som gällde för fem - tio år sedan inte gäller idag.

Verksamheter bedrivs av enskilda personer och av organisationer av många olika slag. Mycket viktiga verksamheter är sådana som bedrivs av offentliga organ, ideella organisationer, politiska partier och stora privata organisationer: stora kommersiella företag och organisationer av typ Svenskt Näringsliv, branschorganisationer och fackföreningar, LO etc.

Numera har stora viktiga organisationer vanligen hemsidor på Internet, och lämnar där en del uppgifter om vad de gör och hur de tänker, men utelämnar ofta delar av intresse i samhällsplaneringsperspektiv.

Det som finns på hemsidan har till uppgift att förklara de olika områdenas innehåll och samband med hänsyn till verksamheterna i de olika rollerna A och B och vara till hjälp i rollerna.

Principerna för urvalet av vad som ska läggas in på hemsidan är:
* Hänvisningar till Internet ska gå till sådant som kan väntas finnas kvar länge. Hänvisningarna ska vanligen gå till bestående institutioner o d och inte så mycket till personer.

* Det ska i första hand gälla svenska förhållanden och problem, varvid som svenska problem räknas även globala problem som angår Sverige och svenskarna. ”Att förbättra världen” börjar lämpligen med att man förbättrar för Sverige och svenskarna, men i den ambitionen ligger också att förbättra den övriga världen i den mån det är möjligt för svenskarna. Vid försök att förbättra världen utanför landet måste man

respektera andra länders rätt att sköta de egna förhållandena, men möjligheter finns att förbättra genom internationella organisationer som t ex FN och EU, förbättra genom bistånd, handel, utbyten av olika slag, kunskaper och erfarenheter, m m. Under alla förhållanden bör svenskarna ha kunskaper om förhållandena i hela världen.

* Huvudvikten läggs vid kraven i rollen A2 eftersom det huvudsakligen genom den rollen världen kan förbättras.

* Principerna nyss innebär att en del områden är ofullständigt redovisade. Innehållet i områdena ska kompletteras, bl a med fler hänvisningar till Internetsidor, men allt finns ännu inte på Internet och i en del områden finns inte institutioner som hanterar eller kan representera problemen. Det gäller också att inte överlasta hemsidan.

Det första steget är att förstå de stora sammanhangen. Det som finns på hemsidan bör kunna göra det möjligt att förstå dem, men mer behövs som hjälp för den som vill börja planera framtiden.

Klassifikationssystemet

Varför behövs ett nytt klassifikationssystem när DC och DK finns? Svaret är, att DC och DK klassificerar litteratur medan det nya systemet klassificerar verksamheter.

Det nya systemet hänvisar till litteratur i bibliotekssystemen när det gäller detaljer så att litteratur med kunskaper om verksamheter i många fall kan ha samma sifferbeteckning som verksamhetsområdena. I själva verket har ambitionen varit att i möjligaste mån få samma sifferbeteckningar på verksamhetsområdena som på motsvarande litteraturområden i DC och DK.

Men det är så, att DC och DK är mer än 100 år gamla och uppbyggda med hänsyn till mer än 100 år gamla samhällsförhållanden som är annorlunda nu. Den ordning i vilka litteraturområdena har i DC och DK passar inte till dagens samhällsförhållanden.

En viktig skillnad mellan då och nu är att demokrati och politik idag är viktigt medan det för hundra år sedan knappast fick förekomma. DC och DK är inte uppbyggda med hänsyn till krav om demokrati och politik. I det nya klassifikationssystemet gäller huvudområdet 3 detta.

Huvudområdet 3 i DC och DK innehåller litteraturområden rörande många verksamhetsområden som idag inte bör finnas i område 3. Sådana verksamhetsområden finns i det nya systemet i områdena 6 och 7 och har där lagts in med sifferbeteckningar så att de så litet som möjlig stör siffror för litteraturområden enligt DC och DK.

DC och DK används på många ställen i världen, men det finns i många länder unika system som bara används där. DC används inte mycket i Sverige. DK är mycket utvecklat i ämnen som rör ingenjörsverksamheter och används här av vissa organisationer som sysslar med det.

Det vanligaste bibliotekssystemet i Sverige är dock SAB, som används bl a av den svenska nationalbibliografin och av universitets och folkbiblioteken, riksdagsbiblioteket. Det är ett unikt system som veterligen bara används i Sverige.

SAB har att klassificera samma litteratur som DC och DK men gör det med hjälp av bokstäver. SAB-systemet är cirka 90 år gammalt och byggde på äldre bibliotekstraditioner när det fick mer ordnade former.

SAB har visserligen reviderats under åren, men är som DC och DK inte väl anpassat till demokrati och politik.

I klassifikationssystemet för verksamheter hänvisas till SAB, DC och DK. Det viktigaste är då hänvisningarna till SAB eftersom man här vanligen har tillgång till bibliotek med SAB. Kanske viktigare är hänvisningar till Internet och hemsidorna där eftersom Internet för många är mer lätt tillgängligt än bibliotek, och därför att nya saker där snabbt kan föras in. Hänvisningar sker också till andra klassifikationssystem för yrken, näringsgrenar, myndigheter mm.

Det viktigaste med det nya klassifikationssystemet är dock att det fungerar som en samhällsbeskrivning som hjälper människor att orientera sig bland alla problem som finns och kan öka medvetenheten om världens svåra framtidsproblem.

DC, DK och SAB konstruerades innan demokratin i praktiken slagit igenom ordentligt. Världen styrdes av, som de trodde, visa herrar, som styrde efter vad de trodde vetenskapliga principer. I deras schemor finns inte särskilda platser för politiska krav o d. I klassifikationssystemet för verksamheter finns plats för polititska krav i avdelningarna 36-39.

DC, DK och SAB skiljer inte väl mellan ingenjörsmässiga kostruktionsverksamheter o d och tillverkning av det konstruerade.

I klassifikationssystemet här görs sådan åtskillnad att allt tillverkningsarbete finns i avdelningarna 66-69. Exempelvis finns tillverkning av transportmedel i DC och DK i avdelningen 62 för ingenjörskonstruktioner, men finns i schemat här på 689, där DC inte har någonting och DK Tekniskt hobbyarbete.

Den stora maskin- och elindustrin har DC och DK på avdelningen 62 för ingenjörskonstruktioner. I schemat här finns tillverkningarna på 682 och 683. På 682 har DC och DK bara hovslageri och tillverkning av möbelbeslag o d, något som vittnar om att DC och DK i de här avseendena är gammalmodiga.

DK har flyttat en stor del av träindustriarbetena från 674 till 630, som avser lantbruk o d. I schemat här kvarligger skogsindustrin på 674. DK har också handel med skogsprodukter och skogspolitik på 630. I schemat här finns den handeln på 653 och skogspolitiken kommer på 38.

SAB är dåligt utvecklat när det gäller arkitektur och formgivning av fysiska miljöer. Formgivning av hus och anläggningar placerar SAB vanligen på avdelningarna för ingenjörer, byggmästare och byggnadsarbetare, vilket är tokigt. Stadsplanering o d hör hemma inom avdelningen för översiktlig planering (Ict), men SAB har skapat en helt ny avdelning för detta , Odg.

Opolitiska delar av offentlig förvaltning, som inte kan hänföras till speciellt fack, har här placerats på 652, handel har placerats på 653, penningverksamheter på 657.

Det nämnda är exempel på skillnader mellan klassifikationssystemet för verksamheter och biblioteksystemen DC, DK, SAB. Men alla ämnen i biblioteksystemen ryms i det uppgjorda klassifikationssystemet för verksamheter.

Klassifikationssystemet är ett hjälpmedel.

Redogörelserna för forskningsarbetet om samhällsplaneringens problem avser i första hand att vara ett hjälpmedel. De innehåller beskrivningar och påpekanden, men var och en får själv avgöra hur det var, är, kan bli och bör bli och hur man ska göra för att förändra enligt sina önskemål.

Levnadsförhållandena.

Individens psykiska förhållanden, dvs individens olika psykiska tillstånd och aktiviteter, individens inre verklighet finns i områdena 11-19, men det är svårt att få en tydlig uppfattning om vilka de har varit och är. Det är svårt formulera vilka de kan och bör bli och det är svårt att avgöra hur man ska kunna nå det önskvärda. En förutsättning för tillfredsställande psykiska förhållanden är att de kroppsliga förhållandena och de fysiska och de sociala miljöerna är tillfredsställande

Individens kroppsliga förhållanden, dvs individens kroppsliga status och personliga hjälpmedel för de kroppsliga behoven finns i områdena 61 och 64 och dess underavdelningar. I område 61 gäller det själva människokroppen samt hälsovård, sjukvård o d. I område 64 gäller det kroppens förhållanden i vardagslivet inklusive försörjning med mat, kläder, bostad, hygienförsörjning, personliga hjälpmedel, bl a pengar som gör det möjligt att köpa det kroppen kan behöva. Hur var det, är det, kan det bli, bör det bli? De kroppsliga förhållande beror av individens psykiska förhållanden och av de fysiska och de sociala miljöerna.

Individens fysiska miljö - fysiska samhälle representeras av områdena 70-78, huvudsakligen 71-72. 73-78 gäller föremål i miljöerna. De fysiska miljöerna gäller det fysiska i omgivningarna. De fysiska miljöerna kan gälla:
- De fysiska miljöerna som estetiska objekt med kulturella värden och funktioner.
- De fysiska miljöerna som materiella objekt med ekonomiska värden och teknologiska funktioner.

Hur var det, är det, kan det bli, bör det bli? De frågorna bör ställas inför det som finns infört på områdena och deras underavdelningar. De fysiska miljöerna och upplevelsen av de fysiska miljöerna beror av individernas psykiska och kroppsliga förhållanden och av de sociala miljöerna.

Individens sociala miljö - sociala samhälle representeras av området 79. De sociala miljöerna gäller kort uttryckt människornas psykiska samspel. Hur var det, är det, kan det bli, bör det bli? De frågorna bör ställas inför det som finns infört på området 79 och dess underavdelningar. De sociala miljöerna beror av individernas psykiska förhållanden och av fysiska miljöer och kroppsliga förhållanden.

Att förstå områdenas innehåll.

Lättast att förstå är områdena 5 om naturforskningsverksamheter och 6 om ekonomiska/ teknologiska verksamheter. Det är verksamheter som sysslar med det materiella.

Verksamheterna i 5 ger kunskaper som är förutsättningar för verksamheterna i 6:
61 som handlar om människokroppen och sjukvård o d.

62 ingenjörsverksamheter där materiella hjälpmedel konstrueras: maskiner, elektriska apparater, fordon etc (det tillverkas sedan i 66-69).

63 Jordbruk, djurhållning, skogsbruk, jakt, fiske o d. Produkterna går till 64 eller till varuindustrier i 66-68 och byggande i 69.

64 Hushållsverksamheter. Användning av anläggningar för hushållens och i vissmån företagens försörjning med mat och husrum, värme, vatten och avlopp, kroppsvård, tvätt och städning o d.

65 Diverse tjänster: adminstrationsverksamheter, kontorsverksamheter, handelsverksamheter, televerksamheter, transportverksamheter, penningverksamheter, företag, arbetsförmedling mm.

66-68 Tillverkning av varor.

69 Tillverkning/ byggande av byggnader och anläggningar.

I Sverige finns lagstadgade regler o d om verksamheterna , bl a om ”skälig levnadsstandard”.

Svårare att förstå är områdena 1-4 och 7-9.

Områdena 1-2 kan ses tillsammans.

Område 1 gäller psykologiska och filosofiska verksamheter och 2 religiösa verksamheter o d.

De psykologiska och filosofiska verksamheterna gäller huvudsakligen verksamheter 11-19 i individernas inre verkligheter. Individens religiösa verksamheter ingår i individens verksamheter i de inre verkligheterna, men har under tidernas lopp betraktats som något så speciellt att religiösa verksamheter fått ett eget verksamhetsområde. Man kan skilja mellan de religiösa organisationernas verksamheter med dogmer, ritualer o d och placera dem i 2, och individens religiösa verksamheter i de inre verkligheterna och placera dem i 11-19. Hur som helst kan verksamheterna i 2 ses som bihang till verksamheterna i 11-19.

Verksamheterna i 11-19 gäller individernas verksamheter i de inre verkligheterna, men också vetenskapliga verksamheter som utforskar och beskriver inre verkligheter.

Område 10 gäller verksamheter som så att säga ser de inre verkligheterna utifrån och uppifrån i ett samhällsperspektiv. I 10 finns bl a arkivverksamheter och biblioteksverksamheter som i samhället motsvarar kunskaper o d i individernas inre verkligheter. 109 gäller filosofihistoriska verksamheter o d som ser de inre verkligheterna utifrån i ett samhällsperspektiv.

I Sverige finns lagstadgade regler om kunskaper alla bör ha, genom obligatorisk skola, och staten ställer krav om kunskaper o d för behörighet till vissa yrken. Det finns i viss mån regler om individernas moral, vad som får och inte får göras.

Områdena 3-4 kan ses tillsammans.

Område 3 gäller politiska vetenskaper och politiska verksamheter. Område 4 gäller forskningsverksamheter som utforskar sammanhang mellan olika områden och som är hjälpmedel bl a för de politiska verksamheterna. Det är ett tämligen illa utvecklat forskningsområde där det fattas mycket och där det finns mycket att göra. Det fortsatta arbetet med hemsidan ska bl a gälla verksamheterna i 4 och problemen där.

I Sverige finns lagstadgade regler om hur politiska verksamheter ska gå till.

Områden 7-9 gäller kulturella verksamheter.

Det är verksamheter som använder det materiella, men där en väsentlig avsikt är att påverka psyken. Verksamheterna kan ses som informationsverksamheter.

Områden 8-9 gäller språk och verksamheter med skrivna ord.

Språk och s k skönlitteratur finns i 8. I område 9 gäller det sakliga beskrivningar. Sakliga beskrivningsverksamheter som gäller särskilda områden 10-99 ingår vanligen i respektive områden. Att förstå verksamheterna i 8-9 borde inte vara svårt.

Område 7 kan delas i två delar: 71-78 och 79.

71-78 gäller fysiska miljöer och fysiska föremål. Verksamheterna i 71-78 har ordnats efter fysiska objekt. I 71 gäller det de största objekten, hela länder, landsdelar, städer o d. I 72 gäller det objekt på byggnadsnivå och i 73-78 föremålsnivå.

Område 79 gäller mänskliga beteenden där den psykiska faktorn är väsentlig, man kan säga, att 79 gäller sociala miljöer och sociala beteenden.

I 791-794 ingår människors vardagliga beteenden och underhållningsverksamheter o d.

I 795 har sociala miljöer och sociala verksamheter ordnats efter de fysiska miljöer där de förekommer (som i 72). I 795 ingår bla utbildningsverksamheter (7957).

i 79 ingår också sportverksamheter (796-799) od eftersom sporten inte ses som ekonomisk/ teknologisk verksamhet utan något som avses påverka psyket och ge tillfredsställelse hos dem som utövar sport eller bara ser på.

För planeringsverksamheterna i 71-72 finns i Sverige lagstadgade procedurer, regler och krav. För verksamheterna i 79 finns i viss mån lagstadgade regler od, men regler om förändringsprocedurer är illa utvecklade, det gäller t ex är hanteringen av problem med integraration och segregation, mobbning, hanteringen av fattigdom och s k utslagna etc.

De sociala miljöerna planeras i någon mån av de offentliga myndigheterna, men borde planeras på ett mer medvetet sätt med hjälp av de fyra planeringsmomenten, hur var det, är det, hur kan det bli och hur bör det bli ?

Mänsklighetens största planeringsuppgift kan anses vara att planera de sociala miljöerna, och planera dem med hänsyn till individernas kroppsliga och psykiska förhållanden, sedda i jämlikhetsperspektiv.

Det innebär bl a att de sociala miljöerna ska stödja jämlikhetssträvanden och solidaritet så att människor når tillfredsställelse och självförtroende och hushållen får pengar till skälig levnadsstandard. Pengarnas fördelning är ett stort problemområde, som man inte lyckats särdeles väl med ens i Sverige.

<u>Samhällsplaneringsproblemen 1 januari 2009.</u>

I Sverige efter andra världskriget förbättrades levnadsförhållandena och välfärdsfördelningen blev jämnare vilket är bra. Den uppnådda

välfärdsfördelningen förefaller nu vara under nedmontering. Välfärdsklyftorna ökar. Det har blivit mycket tydligt hösten 2008 med finanskriser och ökad arbetslöshet mm. Samtidigt har det blivit tydligare hur beroende Sverige är av utvecklingen i världen utanför.

Sverige har kommit långt när det gäller levnadsförhållanden och välfärdsfördelning, men det finns stora brister. Någon större tröst i det får man inte när man ser ut över världen. USA får en ny president den 20e januari och förhoppningarna att USA-politiken ska bli bättre är stora. USA är på många sätt ledande i världen och förbättringar i deras världspolitik skulle betyda mycket. Tyvärr lär man få räkna med att USA ska fortsätta sina krig i Afghanistan och Irak och inte kan få ett snabbt slut på konflikterna mellan Israel och Palestina som pågått i 60 år sedan Israel bildades.

Förhållandena i Afrika är bedrövliga. Kina och Indien med en tredjedel av världsbefolkningen är på uppgång ekonomiskt, men hur kommer deras uppgång att påverka USA och Europa? Vad kommer Ryssland att göra? Kan EU klara samarbetet mellan medlemsländerna och hur kommer det att bli med levnadsförhållanden och välfärdsfördelningen i EU där de konservativa krafterna tycks bli starkare? Religionernas fundamentalister stärker sina ställningar, vilket inte bådar gott. Ska världen komma till rätta med klimatproblemen? Hur blir det med fattigdomen i världen? Kommer de välbärgade att vilja minska välfärsklyftorna? Sveriges bakgrund är världen.

Hur är det då med Sverige? Det är mycket som är viktigt, men det är nödvändigt att hitta de stora dragen. Det avgörande är de inre verkligheterna 11-19 och de politiska verksamheterna med ledarna i regeringen, kommunerna, EU och FN i 35 och de som ställer politiska krav i 36-39, som styr de ekonomiska/teknologiska verksamheterna 61-69 och kulturella verksamheterna 7-9, som bygger upp det vardagliga livet.

Och så måste man komma ihåg att de kulturella verksamheterna alla påverkar de inre verkligheterna 11-19. Bland de kulturella verksamheterna måste man isynnerhet observera informationsverksamheter i radio och TV , 7914, och i tidningar o d, 90, samt utbildningar i 7957. Men också verksamheter som rör livsstilar i konst, reklam, nöjen och sociala relationer, hela 7 och litteratur i 8-9.

Detta behandlas på hemsidans 129 områden och i de särskilda sammanställningar som finns som länkar där.

<u>Syftet med redogörelserna för forskningsarbetet är</u>

* att få läsarna att förstå världsförbättringsproblemen,

* att presentera klassifikationssystemet som en förklarande bild av världen och dess problem med tillstånd och förändringar,

* att påpeka behovet av goda planeringar och redovisa klassifikationssystemet som ett hjälpmedel för planeringar med vars hjälp man kan åstadkomma goda beslut om åtgärder som förbättrar världen i framtiden, och

* att få läsarna att vidtaga åtgärder som förbättrar världen,i första hand några åtgärder på planerings-, forsknings-, utrednings-, utbildnings- och informationsområdena enligt förslag som antyds, men sedan också åtgärder på andra områden som läsarna själva borde kunna konstruera med hjälp av det framförda.

Läget i världen i början av 2009.

Uppdelat på avsnitt med följande rubriker:

Klimatet.
Kina.
Israel och Palestina.
Nytt år 2009. I USA.
Ryssland.
Europa.
De inre verkligheterna.

Svensk politik före 2009.
Pengar och finanser 2009.
Viktigare lagar & förordningar. Inför årsskiftet 2008/2009.
Partiledardebatten i riksdagen 090114.

Nytt år 2009. I Sverige.
Vård och omsorg. Försäkringar. Krishantering.
Arbetslöshet. Arbetsmarknad. Näringspolitik.
Försvars- energi- och klimatpolitik. Utrikespolitik. Bistånd.
Forskning och utbildning.
Information, kultur, samverkan, sociala miljöer.

Slutkommentarer.

Klimatet.

FNs klimatpanel 2007.

Temperaturen stiger i Antarktis.

Innehåll från FNs klimatpanel 2007.

Naturvårdsverket:

FN:s klimatpanel 2007:
Den naturvetenskapliga grunden.
Sammanfattning för beslutsfattare.
Bidraget från arbetsgrupp I (WG I) till den fjärdeutvärderings-
rapporten från Intergovernmental Panel on Climate Change.
RAPPORT 5677 • FEBRUARI 2007

FN:s klimatpanel 2007:
Klimateffekter, anpassning och sårbarhet.
Sammanfattning för beslutsfattare.
Bidraget från arbetsgrupp II (WG II) till den fjärdeutvärderings-
rapporten från Intergovernmental Panel on Climate Change.
RAPPORT 5704 • APRIL 2007

FN:s klimatpanel 2007:
Åtgärder för att begränsa klimatförändringar.
Sammanfattning för beslutsfattare.
Bidraget från arbetsgrupp III (WGIII) till den fjärde utvärderings-
rapporten från Intergovernmental Panel on Climate Change.
RAPPORT 5713 • MAJ 2007

FN:s klimatpanel 2007:
Syntesrapport.
Sammanfattning för beslutsfattare.
Fjärde utvärderingsrapporten
från Intergovernmental Panel on Climate Change.
RAPPORT 5763 • NOVEMBER 2007

De fyra rapporterna finns på svenska i pdf-format från naturvårdsverket. De första tre rapporterna är på respektive 40, 40 och 56 sidor. Från dem är i det följande taget korta sammanfattningar. Den fjärde rapporten finns i ett utdrag från en fullständig rapport som ska komma senare. Utdraget innehåller 4 sidor med en sammanfattning som återges i det följande. De fullständiga rapporterna innehåller detaljer, bilder, diagram mm. Efter sammanfattningarna:

Sammanställningar från tabeller i WGII och III med rubrikerna:

"I rapport wg2 finns ett diagram som innehåller följande effekter: Grundläggande effekter i förhållande till global medeltemperaturhöjning. Vatten. Ekosystem. Livsmedel. Kuster. Hälsa."

"**I rapport wg2 finns ett diagram som innehåller följande effekter:** För:Jordbruk, skogsbruk och ekosystem. Vattenresurser. Människors hälsa. Industri/bebyggelse/samhälle."

"I rapport wg3 finns en tabell som innehåller följande metoder: Tabell SPM 3: Viktiga tekniker och metoder för utsläppsminskning per sektor.
A Nyckeltekniker och metoder som redan finns på marknaden.
B Nyckeltekniker och metoder som beräknas finnas på marknaden före 2030."

"I rapport wg3 finns en tabell som innehåller följande metoder: Tabell SPM 7: Ett urval sektoriella strategier, styrmedel och åtgärder som har visat sig vara miljömässigt effektiva inom respektive sektor i åtminstone några länder.
A. Strategier, styrmedel och åtgärder som har visat sig vara miljömässigt effektiva.
B. Huvudproblem eller möjligheter."

Huvuddragen i "Sammanfattning för beslutsfattare IPCCs rapport WG1 2007"

Sammanfattning av Erland Källén, 2 februari 2007

Det finns en ökad säkerhet kring bestämningen av den observerade globala uppvärmningen och dess orsaker.

Den globala medeltemperaturen har ökat med i genomsnitt 0,74 grader Celsius de senaste 100 åren (1906–2005). Under de tolv senaste åren har elva av de varmaste åren sedan 1850 inträffat.

Huvuddelen av den uppvärmning som skett sedan år 1950 är mycket sannolikt orsakad av ökande halter av växthusgaser i atmosfären.

Den viktigaste växthusgasen skapad genom mänskliga aktiviteter är koldioxid. Den skapas i samband med förbränning av fossila bränslen, främst kol och olja.

Koldioxidhalten i atmosfären har ökat med drygt 35% sedan mitten av 1800-talet (från runt 280 ppm år 1850 till 379 ppm år 2005). Samtidigt har också andra växthusgashalter (metan och dikväveoxid) ökat som ett resultat av människans aktiviteter.

Halterna av partiklar i atmosfären har också ökat som ett resultat av mänskliga aktiviteter. Exempel på detta är svavelpartiklar som skapas vid kol- och oljeförbränning. Den ökande partikelhalten verkar främst avkylande på jordytans temperatur. Det finns en ökad säkerhet kring

bestämningen av aerosolernas klimatinflytande, men det kvarstår fortfarande betydande osäkerheter.

Den samlade påverkan av ökande växthusgas och partikelhalter från 1750 fram till 2005 ger en uppvärmning vid markytan. Denna kan uttryckas som en ökad strålningsdrivning vid markytan vilken uppgår till 1,6 Wm^2. Detta kan jämföras med ökningen i solstrålningen vid markytan under samma period vilken uppgår till 0,12 Wm^2, vilken alltså är drygt tio gånger mindre.

Under perioden 1961–2003 har världshavens nivå stigit med knappt åtta centimeter. Denna stigning kan dels förklaras med en expansion av havsvattnet i samband med uppvärmningen av världshaven (ner till 3000 meters djup) och dels avsmältningen av glaciärer. Under perioden 1993–2003 har stigningen accelererats, den är cirka dubbelt så snabb under denna period som den varit under de senaste fyrtio åren. Ökningen av stigningshastigheten beror främst på en ökande expansion av havsvattnet som en följd av uppvärmningen.

Extrema väderhändelser har blivit både vanligare och ovanligare. Exempel är ett minskat antal kalla vinternätter och frostdagar över landområden samt ett ökat antal mycket varma sommardagar och varma sommarnätter. Båda dessa trender beror sannolikt på en ökad växthuseffekt. Antalet intensiva tropiska cykloner har ökat de senaste 35 åren, särskilt över Atlanten, och det är ganska troligt att detta kan förknippas med den globala uppvärmningen.

Uppvärmningen vid markytan överensstämmer med uppvärmningen i troposfären (nedersta 10 km av atmosfären). Denna samstämmighet var inte tydlig i den föregående IPCC rapporten (Third Assessment Report, TAR). Atmosfärens innehåll av vattenånga har ökat, helt i linje med uppvärmningen i atmosfären och förutsagt av klimatmodeller.

Ökande halter av koldioxid och andra växthusgaser i atmosfären kommer att leda till en fortsatt uppvärmning.

I de scenarier för växthusgasutsläpp som IPCC använt sedan länge antas både kraftiga ökningar av växthusgaskoncentrationer (scenario A1FI), begränsade ökningar (scenario B1) och mellanliggande scenarier. I scenario A1FI antas en fortsatt ökande användning av fossila bränslen och därmed en fortsatt snabbt ökande koldioxidhalt. Runt år 2100 ligger koldioxidkoncentrationen nära tre gånger högre än den förindustriella nivån. I scenario B1, å andra sidan, antas en teknologi- och samhällsutveckling som möjliggör ett minskat utnyttjande av fossila bränslen. I detta fall beräknas koldioxidhalten fortsätta att öka, men stabiliseras på en nivå som är ungefär dubbelt så hög som den förindustriella nivån. Inget av IPCCs scenarier innehåller några antaganden om internationella överenskommelser för att begränsa utsläppen.

En rad olika klimatmodeller från forskningsinstitut runt hela världen har använts för att beräkna de klimatändringar som ökande halter av växthusgaser kan medföra. Jämfört med den senaste IPCC utvärderingen (TAR) har betydligt fler simuleringar genomförts med ett större antal modeller. Därför finns nu ett mycket bredare modellunderlag att basera bedömningarna på.

Klimatsimuleringar har gjorts för tidsperioden år 1990–2095. För det lägre utsläppsscenariet (B1) fås en ökning av den globala medeltemperaturen med 1,8 grader Celsius med ett osäkerhetsintervall mellan 1,1 och 2,9 grader Celsius. Det högre utsläppsscenariot (A1FI) ger en

temperaturökning på 4,0 grader Celsius med ett osäkerhetsintervall mellan 2,4 och 6,4 grader Celsius. Det sammanlagda osäkerhetsintervallet är inte direkt jämförbart med det som angavs i TAR eftersom en annan metodik använts för att beräkna osäkerheten. Den nya metodiken kan användas framförallt därför att så många olika simuleringar funnits tillgängliga.

De nya scenarieresultaten är i god överensstämmelse med de resultat som presenterades i TAR. Detta ger en stor säkerhet i slutsatsen att:

Fortsatta utsläpp av växthusgaser med stor sannolikhet leder till en fortsatt uppvärmning under 2000-talet som är större än den vi upplevt under 1900-talet.

En nyhet som införts i en del modeller är återkopplingar mellan kolets naturliga kretslopp och de fysiska klimatändringarna. Ökande temperaturer kan leda till ett extra tillskott av koldioxid till atmosfären vilket förstärker uppvärmningen med runt en grad Celsius. Detta är en huvudorsak till att flera scenarier ger en högre övre gräns för osäkerheten jämfört med TAR.

Även havsytans nivå kommer att fortsätta höjas. Det lägsta utsläppsscenariet (B1) ger en höjning mellan 0,18 och 0,38 meter medan det högre scenariet (A1FI) ger mellan 0,26 och 0,58 meter. I dessa beräkningar har inte inkluderats möjligheten att isavsmältningsprocesser på Grönland och i Antarktis kan accelerera som en följd av den fortsatta uppvärmningen. Sådana processer skulle kunna ge en ytterliggare höjning av havsytans nivå mellan 0,1 och 0,2 meter.

Uppvärmningen är inte jämt fördelad över världen. Över Arktis och landområden på norra halvklotet är uppvärmningen betydligt större, över Arktis cirka dubbelt så kraftig som det globala medelvärdet. Över södra halvklotets havsområden och i norra Atlanten är uppvärmningen mindre än det globala medelvärdet. Det senare är förknippat med en minskning av Golfströmmens styrka, vilket resulterar i en minskad värmetransport till havsområdena runt Island och södra Grönland. Det är emellertid mycket osannolikt att uppvärmningen leder till en plötslig kollaps av Golfströmmen.

Det är mycket sannolikt att värmeböljor, kraftiga regn och snöfattiga vintrar blir vanligare i ett varmare klimat. I det Arktiska området kan havsisen helt försvinna under sommarmånaderna i slutet av detta århundrade.

Det är sannolikt att antalet intensiva tropiska cykloner kommer att öka i ett varmare klimat. Storskaliga cirkulationsmönster såsom västvindbältet på våra breddgrader kommer också att påverkas. Det finns en tendens att västvindbältet förskjuts norrut och därmed att lågtrycksbanor och nederbördsmönster förskjuts norrut. Denna tendens är i överensstämmelse med vad som har observerats under de senaste 50 åren.

En fortsatt uppvärmning och höjning av havsytans nivå efter år 2100 är trolig även om växthusgaskoncentrationerna i atmosfären stabiliseras. Detta innebär bland annat att avsmältningen av Grönlandsisen fortsätter. En uppvärmning mellan 1,9 och 4,6 grader Celsius jämfört med den förindustriella temperaturnivån (runt 1850) kan leda till att hela Grönlandsisen smälter inom några tusen år. Detta leder till en höjning av havsytans nivå med 7 meter.

Antarktis istäcke kommer troligen att växa i ett varmare klimat eftersom en stor del av istäcket fortfarande är kallare än noll grader. Det är

emellertid möjligt att det blir vanligare att stora istungor lossnar i ett varmare klimat. Detta leder till plötsliga isförluster och höjningar av havsytans nivå.

Fortsatta utsläpp av koldioxid under det kommande århundradet kommer att stanna kvar i atmosfären under mer än tusen år och bidra till en fortsatt uppvärmning och höjning av havsytans nivå.

Huvuddragen i ”Sammanfattning för beslutsfattare IPCC:s rapport WG II 2007”

Sammanfattning av docent Markku Rummukainen, SMHI och Mattias Lundblad, Naturvårdsverket

Detta är den andra delrapporten av fyra från FN:s klimatpanel Intergovernmental Panel of Climate Change, IPCC. Dessa rapporter utgör basen i IPCC:s fjärde utvärderingsrapport. I denna delrapport beskrivs det uppdaterade kunskapsläget vad gäller klimatförändringarnas effekter, möjligheter till anpassning och sårbarhet. Sedan IPCC:s tredje utvärderingsrapport (TAR) från 2001 har antalet studier av observerade effekter på olika system ökat markant. En övervägande del av dessa förändringar är sannolikt kopplade till människans påverkan på klimatet. Studierna om klimateffekter längre fram i tiden, dels på olika sektorer och dels i olika regioner, har också blivit flera. Sammantaget finns det nu ett bredare och bättre underbyggt underlag om klimateffekterna, även på regional skala. Den nya rapporten:

* Bekräftar, styrker och specificerar tidigare huvudslutsatser om klimateffekter, anpassning och sårbarhet,
* Klarlägger sambandet mellan utsläppsminskningar och klimateffekternas storlek,
* Lyfter fram behovet av anpassningsåtgärder för att minska risken för klimateffekter med hänsyntagen till anpassningskapacitet och olika socioekonomiska världsutvecklingar.

Många naturliga system överallt på jorden påverkas redan idag.

Signifikanta klimateffekter på naturliga system konstateras nu från alla kontinenter och många havsområden. I den föregående IPCC-rapporten konstaterades att den globala uppvärmningens effekter kunde urskiljas på några system. I denna rapport säkerställs detta utifrån ett betydligt större underlag. Av cirka 29 000 observerade dataserier som fångar in signifikanta förändringar i fysikaliska och biologiska system sedan 1970 är förändringarna i cirka 90 procent av fallen i linje med det som kan förväntas av en uppvärmning. Jämförelserna mellan observerade och modellerade systemförändringar stödjer slutsatsen om att dessa pågående förändringar i naturliga system runtomkring på jorden sker som en respons på människans påverkan på klimatet.

Utmärkande exempel på fysikaliska och biologiska förändringar, för vilka den pågående uppvärmningen har haft en avgörande betydelse, finns i system som påverkas eller karakteriseras av permafrost, is och snö. Andra exempel är vissa arters ändrade beteenden eller utbredningsområden, effekter av en längre vegetationsperiod samt förändringar i vissa vattenekosystem.

Jämfört med klimateffekterna på naturliga system är effekterna på människans aktiviteter och system mer svårbedömda. Till skillnad från naturliga system är samhällets system mer föränderliga, vilket gör det svårare att bedöma klimateffekterna på dem enskilt. Tecken på effekter av uppvärmningen börjar dock synas i vissa delar av skogs- och jordbruket, i alpina områden, och i någon mån på människors hälsa. Dessutom kan man redan se effekterna av havsvattennivåhöjningarna i vissa kustområden.

Antalet tillgängliga observationer och studier av klimateffekter har blivit betydligt fler jämfört med TAR. Samtidigt finns stora skillnader mellan kontinenterna i antal observationer och studier. Datatillgängligheten är bäst för Europa, sämre för Nordamerika och betydligt sämre för övriga världsdelar.

Mer kunskap finns om framtida klimateffekter.

I sammanfattningen redogörs för ett urval av de effekter som kan förväntas under 2000-talet, dels per sektor (vatten, ekosystem, livsmedel, kustzoner, samhälle, hälsa) och dels för olika regioner (Afrika, Asien, Australien och Nya Zeeland, Europa, Latinamerika, Nordamerika, Polarområdena och Mindre önationer). Resultaten bygger på IPCC:s klimatscenarier som redovisats i tidigare rapporter. Allmänt gäller att klimateffekterna blir flera, och deras storlek ökar, när klimatförändringarna blir mer omfattande. Hur olika effekter slår in varierar både mellan och inom sektorer och regioner, samt med anpassningskapaciteten.

De resultat som refereras nedan baseras på flera olika socioekonomiska framtidsscenarier (inte minst de som går under beteckningen SRES) och ett urval av resultat från olika klimatmodeller och scenarioperioder. I rapporten anges för varje exempel en bedömning av resultatets rimlighet som baseras dels på underlagets omfattning, dels på expertbedömningar.

Tillgången på vatten ökar i regioner där vattentillgången redan är god, men minskar i många redan torra områden. Glaciärernas tillbakagång minskar efterhand vattentillgången i områden som är beroende av smältvatten från världens bergsmassiv.

Fortsatta klimateffekter, i kombination med andra miljöeffekter och överutnyttjande av naturresurserna tär på världens ekosystem. Kolinbindningen i landbaserade ekosystem blir mindre effektiv, och dessa

system kan på sikt även förvandlas till en netto koldioxidkälla.

Vid en fortsatt global uppvärmning med mer än ett par grader ökar risken för att 20–30 procent av jordens växt- och djurarter kommer att dö ut. Stora förändringar kan för övrigt ske i ekosystemens funktion, med mestadels negativa effekter på biologisk mångfald och ekosystemstjänster.

Till en början, vid upp till 1–3 graders fortsatt lokal temperaturhöjning, både gynnas och missgynnas jordbruket beroende på region. De negativa konsekvenserna uppstår först i torra tropiska områden. Fortsatt temperaturhöjning leder till negativa konsekvenser även i en del andra regioner. Globalt sett uppskattas produktionen då minska. För skogsproduktionens del uppskattas den globala produktiviteten initialt öka, dock med stora regionala variationer.

Klimateffekterna på samhällssystemen uppvisar stora regionala variationer. Mest utsatta är tätt bebodda kustområden, samt samhällen och verksamheter som är känsliga för extremer eller är beroende av klimatkänsliga resurser. Även de klimatrelaterade hälsoeffekterna varierar mellan regionerna, både i sin natur samt på grund av skillnader i anpassningskapacitet och andra påverkande faktorer. Globalt sett förväntas fler människor bli missgynnade än gynnade.

Mer kunskaper finns nu om de regionala klimateffekterna. För Afrikas del nämns inte minst minskad livsmedelsproduktion (med upp till 50 procent redan vid 2020 i vissa fall) och minskade vattenresurser (möjligen drabbas 75–250 miljoner människor redan till år 2020), och effekter av stigande havsvattenyta. I Asien ökar smältvattenmängderna först från bergsglaciärer, för att därefter minska bortom de närmaste 2–3 decennierna.

Vattentillgångarna förmodas minska i stora områden av Asien (med negativ påverkan på fler än en miljard människor vid 2050). En annan väsentlig effekt i regionen är svårare översvämningar längs kusterna och längs vattendrag, med särskilt vikt på de tätt bebodda ”megadeltas”. I Australien och Nya Zeeland kan man räkna med minskade vattentillgångar, skördar och skogsproduktion, samt en minskning i den biologiska mångfalden. I Latinamerika påverkas skördarna. Successiva förändringar i ekosystem förväntas, med konsekvenser för den biologiska mångfalden. I delar av Nordamerika minskar vattenresurserna. Samhällseffekter, skador och störningar kopplade till väderextremer lyfts också upp. I polarområdena påverkas naturmiljön och lokala samhällen av smältning av snö, is, havsis och permafrost. För mindre önationers del diskuteras effekterna av ökad havsnivå, men även minskade färskvattenresurser.

Även Europa drabbas av klimateffekterna. Allmänt är det fråga om ökad kusterosion, påtagliga effekter på naturmiljön, och fler klimatrelaterade naturolyckor, av vilka vissa ökar så gott som i hela Europa (till exempel översvämningar i samband med skyfall), medan andra varierar inom Europa (till exempel mer översvämningar på vintern i norr, skogsbränder i söder, och bränder på torvmarker i Östeuropa). Skördar och vattenresurser kommer att minska i söder, men öka i norr. Exempel på andra typer av klimateffekter som varierar mer inom området är minskad potential för vattenkraft i söder, glaciärminskningar i alpina områden och minskad markstabilitet i norr. För Nordeuropas del finns vissa positiva effekter men de negativa effekterna kommer sannolikt att dominera allteftersom klimatförändringarna fortsätter.

Sammanfattningsvis kan följande system, sektorer och regioner identifieras som mest utsatta för olika typer av klimateffekter: vissa

ekosystem på land, längs kusterna och i havet, låglänta kustområden, vattenresurser på många håll, till exempel mellanbreddgraderna och torra tropiska trakter, jordbruk på låga latituder samt människors hälsa i områden där kapacitet för anpassningar är låg. Vidare dras uppmärksamheten till Arktis (omfattande effekter på naturliga system), Afrika (där konsekvenserna förstärks av låg anpassningskapacitet), mindre önationer (effekter av havsnivåhöjningarna) och de stora tätt bebodda deltaområdena i Asien (översvämningsrisken). Oavsett region finns där sektorer och grupper av människor som är särskilt utsatta (fattiga, barn och äldre).

Kunskapsläget om klimatåtgärder, anpassningar och sårbarhet.

Rapporten uppmärksammar också kopplingen mellan klimateffekter, anpassning, sårbarhet, hållbar utveckling och utsläppsminskningar. Klimateffekterna betraktas inom ramen för olika stora klimatförändringar och underliggande socioekonomiska utvecklingsvägar. Sårbarheten för klimateffekter kan öka på grund av andra stressfaktorer såsom miljöutsläpp, fattigdom, konflikter, epidemier och brist på mat, vilket sammantaget lägger hinder för hållbar utveckling. Omvänt gäller att hållbar utveckling kan minska sårbarheten genom att den förstärker anpassningskapaciteten.

I uppskattningar av klimateffekterna i sammanfattningen har hänsyn tagits till hur sårbarheten påverkas av socioekonomisk utveckling (till exempel av befolkningstryck och inkomstutveckling). Klimateffekterna ökar med klimatförändringarna samtidigt som anpassningskapaciteten minskar. Klimateffekterna och de kostnader de leder till varierar från region till region. I ett globalt perspektiv kan förhållandevis små temperaturförändringar leda till både nytta och kostnader. I en del områden närmare ekvatorn och i polartrakterna orsakar även små temperaturhöjningar nettokostnader. Negativ påverkan förväntas i alla regioner vid en global temperaturhöjning bortom 2–3 grader jämfört med slutet av 1900-talet. Kostnaderna det medför överskrider i allt högre grad de eventuella förtjänster klimatförändringarna kan ge, både på regional och på global nivå.

Många effekter kan fördröjas eller reduceras genom en minskning av växthusgasutsläppen. Allmänt gäller att ju kraftfullare utsläppsreduktioner desto mer kan klimateffekterna mildras. De effekter som redan pågår och de som kommer uppstå innan klimatförändringarna bromsas in ger dock anledning till anpassning. Anpassning kan minska sårbarheten i såväl fysikaliska, biologiska som ”mänskliga” system. Det finns många och tillgängliga metoder att bemöta behovet av anpassning. De spänner från rena tekniska lösningar, via beteenderelaterade och underhållsrelaterade instrument till rena policyåtgärder. Samtidigt finns dock miljömässiga, ekonomiska, informationsrelaterade, sociala, attitydrelaterade och beteendemässiga hinder för att implementera anpassningsåtgärder. Bilden är ändå tydlig av att utsläppsminskningar och anpassningar tillsammans kan minska riskerna förknippade med klimatförändringarna.

April 2007

Huvuddragen i ”Sammanfattning för

beslutsfattare IPCC:s rapport WGIII 2007”

Sammanfattning av professor Lars J Nilsson, Lunds universitet, 4 maj 2007

Den tredje delrapporten behandlar utsläppstrender; kostnader för utsläppsminskningar på kort och lång sikt; policy, styrmedel och åtgärder för utsläppsminskningar; samt kopplingarna mellan hållbar utveckling och utsläppsminskningar. Delrapporten visar att en stabilisering av växthusgaskoncentrationen i atmosfären vid 450 ppm CO_2-ekvivalenter är möjlig om de globala utsläppen når sitt maximum 2015 och därefter minskar kraftigt. Styrmedel som fram till 2030 motsvarar en direkt eller indirekt koldioxidvärdering på cirka 35–70 öre per kg CO_2-ekvivalenter skulle kunna innebära en utsläppsprofil som leder till att målet nås. Detta kan jämföras med den nuvarande svenska skatten på 93 öre per kg CO_2. En mängd befintlig teknik, och sådan som förväntas bli kommersiell under perioden fram till 2030, måste få stort genomslag för att nå riktigt låga stabiliseringsnivåer, vilket krävs för att nå EU:s långsiktiga temperaturmål om 2°C.

Utsläppen av växthusgaser har ökat med 70 procent sedan 1970. Utan nya styrmedel och åtgärder för minskade utsläpp och hållbar utveckling kommer utsläppen de närmaste decennierna att öka avsevärt.

Den snabbaste ökningen av utsläpp kommer från vägtransporter samt elproduktion som ökar till följd av ökad elanvändning i olika sektorer. En ny trend under senare år är att andelen kol i världens energitillförsel ökat något. Politik för klimat, energi, och hållbar utveckling har haft effekt genom minskade utsläpp i flera länder och sektorer men detta har inte vägt upp de globala ökningarna. Utsläppen i industriländerna är lägre per BNPenhet än i utvecklingsländerna men samtidigt avsevärt högre per person. Utsläppen förutspås att öka med 25–90 procent till 2030 i frånvaron av nya styrmedel och åtgärder. Utvecklingsländerna förväntas stå för en större del av ökningen men utsläppen per person är fortsatt betydligt lägre än i industriländerna.

Den ekonomiska potentialen för utsläppsminskningar till 2030 bedöms vara tillräcklig för att kompensera uppskattade ökningar av utsläppen samt för att minska utsläppen till under dagens nivå.

Detta kan uppnås med koldioxidvärderingar på 15–35 öre/kg. Den ekonomiska potentialen speglar samhällsekonomiskt lönsamma åtgärder. I de flesta fall ingår dock inte värdet av bland annat framtida kostnader från klimatförändringar. Enligt studier som analyserar potentialen för specifika åtgärder i olika sektorer – bottom-up studier – så är motsvarande 20 procent av den samhällsekonomiska potentialen lönsam även i frånvaro av högre koldioxidvärdering. Analyser som bygger på ekonomiska modeller – top-down studier – resulterar i liknande totala potentialer som bottom-upstudierna även om resultaten skiljer sig åt på sektorsnivå.

Potentialerna innebär att utsläppen fram till 2030 skulle kunna utveckla sig så att stabilisering av den atmosfäriska koncentrationen av växthusgaser sker på nivåer ned till 450 ppm (CO_2-ekv).

Kostnaden, enligt top-down studier, uttryckt som minskad global BNP-tillväxt motsvarar mindre än 0,12 procentenheter per år. En väsentlig andel av denna kostnad kan dessutom komma att kompenseras genom sänkta miljö- och hälsokostnader till följd av lägre utsläpp

av andra föroreningar. En mängd befintlig teknik, och sådan som förväntas bli tillgänglig till 2030, behöver tillämpas i alla sektorer och alla regioner för att nå en låg stabiliseringsnivå för växthusgashalten i atmosfären. De flesta av de föreslagna teknikerna ryms under kategorierna teknik för energieffektivisering, förnybar energi, koldioxidinfångning och lagring, samt kärnkraft. Teknik som underlättar val av transportsätt, olika sätt att öka markens upptag av kol, samt teknik för att minska utsläpp av andra växthusgaser än CO_2 finns också med. För att stabilisera den atmosfäriska koncentrationen av växthusgaser på lång sikt måste utsläppen nå sin topp och därefter minska.

Vilka ansträngningar som görs för minskade utsläpp under de närmaste 2–3 decennierna avgör i stor utsträckning den långsiktiga globala temperaturökningen och därmed förväntade effekter.

För stabilisering i exempelvis intervallet 535–590 ppm CO_2-ekvivalenter måste utsläppen nå sin topp före 2030. De måste sedan minska bara något eller med cirka 30 procent till år 2050 jämfört med år 2000. Denna stabiliseringsnivå medför en höjning i global medeltemperatur på cirka 2,8–3,2°C. Resultat från studier av kolcykeln samt feedback mekanismer i klimatsystemet indikerar dock att detta kan vara underskattningar och att större minskningar krävs för att nå dessa nivåer. Utvärderingen understryker behovet av mer forskning och teknikutveckling för att klara stabiliseringsmål på nivåer under 550 ppm CO_2-ekvivalenter samt för att klara dessa mål till lägre kostnader.

Ett pris på utsläpp av växthusgaser, exempelvis genom en koldioxidskatt eller system för utsläppshandel, skulle skapa incitament för investeringar som leder till lägre utsläpp. Ytterligare styrmedel är också viktiga i de fall marknaden inte fullt ut svarar på prissignaler.

Det finns en bred uppsättning åtgärder och styrmedel för regeringar att skapa sådana incitament.

Deras tillämplighet beror på nationella omständigheter. Erfarenheter från olika länder visar att enskilda åtgärder och styrmedel är förknippade med såväl fördelar som nackdelar. Listan omfattar integration av klimatpolitik i andra politikområden, regleringar, skatter, utsläppshandel, andra ekonomiska incitament, frivilliga avtal, information, samt stöd till forskning och utveckling. Frivilliga åtgärder på olika administrativa nivåer (exempelvis kommuner), från företag, miljöorganisationer etc., kan också bidra till minskade utsläpp men i begränsad omfattning på egen hand.

Statligt stöd är viktigt för forskning, teknikutveckling, innovation, och införande av ny teknik.

Under nära två decennier har dock det samlade offentliga stödet till energiforskningen varit oförändrat. Tekniköverföring mellan länder är också centralt men olika mekanismer för detta, inklusive mekanismen för ren utveckling (CDM), har hittills haft begränsad betydelse i relation till direktinvesteringar.

Det finns flera alternativ till ramverk både inom och utom FN:s klimatkonvention och Kyotoprotokollet. Framtida överenskommelser skulle ha ett starkare stöd om de är effektiva ur miljö och kostnadssynpunkt, inbegriper fördelningseffekter och rättviseaspekter, samt är institutionellt gångbara. Förändring mot mer hållbara utvecklingsvägar kan ge ett stort bidrag till förebyggandet av klimatförändringar.

Det finns en ökande förståelse för möjligheterna till synergieffekter och att undvika konflikter med andra dimensioner på hållbar utveckling.

Klimatpolitiska åtgärder som exempelvis energieffektivisering och förnybara energikällor är ofta ekonomiskt fördelaktiga, leder till ökad energisäkerhet, och minskar lokala luftföroreningar samtidigt som utsläppen av klimatpåverkande gaser minskar. Oavsett omfattningen på nya förebyggande åtgärder så medför redan gjorda utsläpp en långsiktig temperaturhöjning som innebär att anpassningsåtgärder blir nödvändiga.

Huvuddragen i Sammanfattning för beslutsfattare av Syntesrapporten av IPCC:s fjärde utvärderingsrapport

Docent Björn-Ola Linnér, Linköpings universitet, Centrum för klimatpolitisk forskning.

Syntesrapporten är i hög grad en sammanställning av de tre delrapporterna som publicerades i våras. Ett viktigt budskap från syntesrapporten är att vetenskapen kring klimatförändringarna och nödvändiga åtgärder har tagit väsentliga steg framåt sedan tredje utvärderingsrapporten från 2001. Därmed har underlaget för beslut avsevärt förbättrats.

I det följande presenteras några av de centrala slutsatserna från sammanfattningen för beslutsfattare.

Klimatförändringarna och deras effekter.

Den observerade globala uppvärmningen under 1900-talet är otvetydig. Man kan nu slå fast att det finns en tydlig samstämmighet mellan människans utsläpp av växthusgaser och de uppmätta temperaturökningarna under det förra seklet. Med mycket stor säkerhet har människans aktiviteter sedan 1750 bidragit till den globala uppvärmningen. IPCC slår fast att det är mycket sannolikt att merparten av den observerade temperaturökningen sedan mitten av 1900-talet beror på människans utsläpp av växthusgaser. Atmosfäriska växthusgaskoncentrationer överstiger vida förindustriella värden. År 2005 översteg

koncentrationen av koldioxid och metan den naturliga serien under de senaste 650 000 åren.

De totala årliga antropogena utsläppen av växthusgaser ökade med 70 procent mellan 1970 och 2004, enbart koldioxiden har ökat med 80 procent under samma tid.

Med nuvarande utveckling kommer de globala utsläppen av växthusgaser att öka under de närmaste årtiondena. En sådan ökning av växthusgasutsläppen kommer mycket sannolikt att orsaka förändringar i det globala klimatsystemet som är större än de som observerats under 1900-talet. Uppskattningar av uppvärmningen under det kommande århundradet ger en temperaturökning på mellan 1,8 och 4°C till år 2100 i förhållande till perioden 1989–1999. Uppvärmningen och stigande havsnivåer kan fortsätta i århundraden, även om koncentrationen av växthusgaser i atmosfären skulle stabiliseras.

Forskarna kan nu härleda observationer av fysikaliska och biologiska förändringar till temperaturförändringarna. Även om rapporten framhåller att det finns geografisk obalans i tillgången på data, visar cirka 29 000 observerade dataserier signifikanta förändringar i fysikaliska och biologiska system sedan 1970. Knappt 90 procent av dessa ligger i linje med det som kan förväntas av en uppvärmning.

Rapporten visar att det finns en koppling mellan nivån på de globala utsläppen och vilka effekter som kan förväntas vid olika stabiliseringsnivåer. Där finns det en osäkerhet, men vad det gäller biologisk mångfald visar rapporten på att det nu finns bättre siffror och precision beträffande risken för arters utdöende vid olika nivåer för temperaturhöjning. Den innehåller också ett tydligt budskap om att biodiversiteten är särskilt utsatt i vissa områden (”hotspots”). Rapporten tydliggör vilka ekosystem som är mest sårbara för klimatuppvärmning och särskilt sårbara geografiska regioner är utpekade. Ökad havsförsurning gör att marina organismers uppbyggande av skelett av kalciumkarbonat försvåras, särskilt koraller och andra organismer som binder kalk.

Tredje utvärderingsrapporten från 2001 identifierade fem anledningar till oro (eng. five reasons for concern): Risker för unika och hotade ekosystem, risker för extrema väderhändelser, fördelning av effekter och sårbarhet, de samlade nettoeffekterna, risker för storskaliga förändringar. Den nya rapporten bedömer att alla anledningar till oro är starkare än förut och medför större risk redan vid lägre temperaturer. Negativa konsekvenser är till exempel försvinnande korallrev, vattenbrist, risk för torka och migrerande arter. Rapporten slår också fast att klimatförändringarna på sikt kan försvåra möjligheterna att nå FN:s millenniemål.

Det lägsta av sex stabiliseringsscenarier, som IPCC har granskat, motsvarar en koncentration av växthusgaser i atmosfären inom intervallet 445–490 ppm[1] koldioxidekvivalenter. För att nå detta mål måste utsläppen nå sin topp inom tio år, för att sedan minska till 2050 med 50–85 procent i förhållande till 2000 års nivå. Det skulle begränsa temperaturökningen till mellan 2 och 2,4°C och havsvattennivåns höjning skulle begränsas till mellan 0,4 och 1,4 meter jämfört med förindustriell nivå.

Många effekter kan reduceras, undvikas eller fördröjas genom minskning av utsläppen av växthusgaser. Fördröjd reduktion begränsar markant möjligheterna att nå de lägsta stabiliseringsnivåerna och ökar risken för mer allvarliga effekter. Åtgärder och investeringar de

närmaste 20–30 åren får stor betydelse för möjligheterna att nå delägre stabiliseringsnivåerna.

Åtgärder.

Samtliga stabiliseringsnivåer kan, enligt syntesrapporten, nås genom en bred uppsättning teknologier som antingen finns tillängliga eller som kan kommersialiseras inom de närmaste årtiondena, under förutsättning att incitament finns på plats och att barriärer åtgärdas. Bedömningen pekar på att 60–80 procent av begränsningarna kan nås inom energiförsörjning och energianvändning samt industriella processer. Energieffektivisering kan spela en nyckelroll enligt flera scenarier. De lägre stabiliseringsscenarierna kräver tidiga investeringar och väsentligt snabbare kommersialisering av avancerade teknologier som ger låga emissioner.

Rapporten slår fast att det inte finns en enskild teknologi som har hela potentialen i någon sektor att minska utsläppen. Beslut om infrastrukturinvesteringar för energi beräknas överstiga 20 billioner US dollar till 2030. Dessa investeringar kommer att få stor betydelse för den långsiktiga påverkan av växthusgasutsläppen.

Vad det gäller socio-ekonomiska slutsatser så finns fortfarande osäkerheter om bland annat kostnaden för klimatförändringarna, samhällens sårbarhet, kapacitet för anpassning till klimatförändringarna, potential för utveckling och spridning av ren teknologi samt för livsstilsförändringar och långsiktig socio-ekonomisk utveckling. Rapporten pekar dock på att det finns kapacitet inom dessa områden. Forskningen och utvecklingen av styrmedel inom dessa områden behöver dock utvecklas för att IPCC i sammanfattningen för beslutsfattare skall kunna slå fast mer precisa slutsatser om deras konkreta möjligheter.

Uppskattningar för kostnaderna för utsläppsminskningar, för att nå stabilisering mellan 445 och 710 koldioxidekvivalenter till år 2050, varierar mellan en procents ökning och 5,5 procent minskning av globala BNP.

En robust slutsats på det socio-ekonomiska området är också att det är möjligt att åstadkomma en storskalig minskning till en begränsad kostnad. Om kostnaderna för att inte göra en åtgärd räknas in, kan det även innebära en vinst att nu vidta åtgärder för att minska utsläppen. Särskilt om man tar med kostnader som är svåra att kvantifiera, till exempel sociala eller naturmässiga kostnader. 2005 uppskattades de sociala omkostnaderna till i genomsnitt 12 US dollar per ton koldioxid.

En effektiv signal genom högre koldioxidpris bedöms ha signifikant potential att minska utsläppen. Ett koldioxidpris på mellan 20–80 US dollar per ton koldioxidekvivalenter till 2030 kan stabilisera atmosfären runt 550 ppm till år 2100. FN:s klimatkonvention och Kyotoprotokollet har haft en markant betydelse för att stimulera klimatpolitiska beslut för att stimulera nationella åtgärder för att minska utsläppen, skapandet av en internationell marknad för koldioxidkvoter och institutionella initiativ.

Anpassning till klimatförändringarnas effekter behövs, oavsett på vilken nivå som ansträngningarna att minska utsläppen hamnar, på grund av att det finns en tröghet i klimatsystemet. Vi skulle kunna minska utsatta människors och områdens sårbarhet kostnadseffektivt i vissa sektorer om vi satte in åtgärder. Varken minskning eller anpassning kan ensamt avvärja konsekvenserna av klimatförändringar. Men genom att samverka kan de i väsentlig utsträckning reducera riskerna.

Klimatförändringarna interagerar med andra utmaningar för miljö- och naturresurshantering. De kommer att försvåra möjligheterna för hållbar utveckling. Men det finns också möjligheter till positiva synergier mellan klimatåtgärder och hållbar utveckling.

[1] ppm (parts per million, miljondel) eller ppb (parts per billion, miljarddel) är andelen växthusgasmolekyler av det totala antalet molekyler i torr luft. Exempel: 300 ppm betyder 300 molekyler av en växthusgas i en miljon molekyler torr luft.

Författarens kommentarer och reflektioner över syntesrapporten.

Så mycket syntes i betydelsen ”ett åtagande att sätta samman delar för att forma en ny helhet” är inte rapporten. Det är mer ett väl avvägt urval och sammanställning av slutsatser från de tre föregående delrapporterna. Vissa synteser har dock gjorts. Exempelvis innehåller rapporten en sammanställning av en figur som sammanför scenarier för växthusgasutsläpp från 2000 till 2100 i avsaknad av klimatpolitik med projektioner för marktemperaturer utifrån SRES samt en om projicerade relativa förändringar i avrinning till mitten av detta århundrade. Den senare finns inte med isammanfattningen för beslutsfattare, men återfinns i bakgrundsrapporten.

Rapporten nämner inte specifikt problematiken med ojämlikheter i sårbarheten för klimatförändringar, till exempel genusskillnader. Den nämner skillnader i kapacitet och rättvisa i mer allmänna ordalag. Det vetenskapliga underlaget visar dock att detta är viktiga aspekter.

Sverige försökte, utan framgång, få in genusaspekter i sammanfattningen för beslutsfattare. Däremot bidrog man till skrivningar om bland annat livsstilsfrågor, försurningen, biodiversitet, teknologispridning, kopplingen till FN:s millenniemål och syntetisering för beslutsfattarna av klimatmodelleringens resultat, till exempel vad gäller utsatta områden för avrinning.

IPCC har kritiserats för att inte lyfta fram dagsaktuella forskningsrapporter samt att man beslutar med konsensus. Till IPCC:s förtjänst kan man dock anföra att det är viktigt att ha ett forum där representanterför över 130 länder diskuterar forskningsresultat och vilka konsekvenser forskningens slutsatser får. Det har sannolikt betydelse för att höja beredskapen och skapa större samsyn.

Med tanke på att länder med radikalt olika utgångspunkter i klimatpolitiken har kunnat enas om en minsta gemensam nämnare, ger rapporten möjlighet att kunna bli ett kraftfullt redskap i de stundande förhandlingarna inom FN:s klimatkonvention och i nationellt beslutsfattande. Syntesrapportens sammanfattning för beslutsfattare har förutsättningar att vara ett effektivt sätt att nå ut med resultaten från flera år av välgranskad internationell forskning till beslutsfattare runt om i världen.

November 2007

FN:s klimatpanel 2007: Syntesrapport
Naturvårdsverket SE-106 48 Stockholm.
Kontaktperson: jessica.c.wodmar@naturvardsverket.se
Besöksadress: Valhallavägen 195.
Tel:+46 8-698 10 00,
fax: +46 8-20 29 25,
e-post: natur@naturvardsverket.se
Internet: www.naturvardsverket.se

Beställningar
Ordertel:+46 8-505 933 40,
orderfax: +46 8-505 933 99,
e-post: natur@cm.se
Postadress: CM-Gruppen, Box 110 93, 161 11 Bromma.
Internet: www.naturvardsverket.se/bokhandeln
NATURVÅRDSVERKET
ISBN 978-91-620-5763-3
ISSN 0282-7298

I rapport wg2 finns ett diagram som innehåller följande effekter:
Grundläggande effekter i förhållande till global medeltemperaturhöjning. (Konsekvenserna varierar beroende på graden av anpassningar, hur snabbt temperaturändringen sker och de socioekonomiska utvecklingsvägarna).

VATTEN
* Ökad tillgång på vatten i fuktiga, tropiska områden och på höga breddgrader.
* Minskad tillgång på vatten och ökad torka på mellanbreddgrader och halvtorra låga breddgrader.
* Hundratals miljoner människor exponerade för ökad vattenstress.

EKOSYSTEM
* Ekosystemsförändringar till följd av en försvagning av den storskaliga, meridionala medelcirkulationen i havet.
* Upp till 30 % av arterna löper ökad risk för utrotning.
* Signifikanta artutrotningar jorden runt.
* Ökad korallblekning.
* Merparten av korallerna blekta.
* Omfattande koralldödlighet.
* Ökad förändring av artutbredning och risk för skogsbränder.
* Den landbaserade biosfären tenderar att bli en nettokolkälla när: ~15 % ~40 % av ekosystemen påverkas.

LIVSMEDEL
* Komplexa, lokalt negativa effekter för mindre markägare, självförsörjande jordbrukare och fiskare.
* Tendenser till minskade spannmålsskördar på låga breddgrader.
* Alla spannmålsskördar minskar på låga breddgrader.
* Tendenser till att vissa spannmålsskördar ökar på mellan till höga

breddgrader.
* Spannmålsskördarna minskar i vissa regioner.

KUSTER
* Ökade skador från översvämningar och stormar.
* Miljontals fler människor kan drabbas F6.8, TS.R5 av kustöversvämningar varje år.
* Omkring 30 % av jordens kustnära våtmarker förlorade

HÄLSA
* Ökad belastning till följd av undernäring, diarrésjukdomar, hjärt- och lungsjukdomar samt infektionssjukdomar.
* Ökad sjuklighet och dödlighet till följd av värmeböljor, översvämningar och torka.
* Förändrad utbredningsfördelning av vissa smittbärare av infektionssjukdomar.
* Betydande belastning på hälsovården.

<u>I rapport wg2 finns ett diagram som innehåller följande effekter:</u>
För:Jordbruk, skogsbruk och ekosystem. Vattenresurser. Människors hälsa. Industri/bebyggelse/samhälle :

* Varmare och färre kalla dagar och nätter; varmare och fler varma dagar och nätter över de flesta landområden.
* Ökade skördar i kallare områden; minskade skördar i varmare områden; ökande insektsangrepp.
* Effekter på vattenresurser som förlitar sig på snösmältning; snabbare avdunstning.
* Minskad mänsklig dödlighet till följd av minskad exponering för kyla.
* Minskat energibehov för uppvärmning; ökat behov av kylning; försämrad luftkvalitet i städer; minskade snö- och isrelaterade trafikstörningar; effekter på vinterturism.
* Värmeperioder/värmeböljor: ökad förekomst över de flesta landområden.
* Minskade skördar i varmare regioner till följd av värmestress; ökad risk för skogsbränder.
* Ökat vattenbehov; problem med vattenkvaliteten, t.ex. algblomning
* Ökad risk för värmerelaterad dödlighet, framför allt för äldre, kroniskt sjuka, mycket unga och socialt isolerade.
* Sänkt livskvalitet för människor i varma områden utan lämpliga boendeförhållanden; påverkar äldre, mycket unga och fattiga.
* Skyfall: ökad förekomst (eller ökad andel skyfall i den totala nederbörden) över de flesta områden.
* Skador på skördar; markerosion, oförmåga att odla mark till följd av vattensjuk mark.
* Negativa effekter för kvaliteten på yt- och grundvatten; förorenade vattenkällor; vattenbristen kan mildras.
* Ökad risk för dödsfall, skador, infektionssjukdomar, lungsjukdomar

och hudsjukdomar, posttraumatisk stress.

* Störningseffekter för bebyggelse, handel, transporter och samhällen till följd av översvämningar; tryck på infrastrukturen i städer och på landsbygden.
* Större områden påverkas av torka.
* Sannolikt Försämring av markegenskaper, sämre skördar/ spannmålsskador och missväxt; mer boskapsdöd; ökad risk för skogsbränder.
* Mer utbredd vattenstress.
* Ökad risk för livsmedels- och vattenbrist; ökad risk för undernäring; ökad risk för vatten- och livsmedelsburna sjukdomar.
* Vattenbrist i bebyggda områden, industri och samhällen; minskad vattenkraftspotential; möjligt med befolkningsflyttningar.
* Intensiv tropisk cyklonaktivitet ökar.
* Skördeskador; stormfällda träd (rotvältor); skador på korallrev.
* Strömavbrott orsakar störningar i den allmänna vattenförsörjningen.
* Ökad risk för dödsfall, skador, vatten- och livsmedelsburna sjukdomar; posttraumatisk stres.
* Störningar pga. översvämningar och kraftiga vindar; upphävt försäkringsskydd i utsatta områden från privata försäkringsbolag, möjligt med befolkningsflyttningar.
* Ökad förekomst av extremt höga havsvattenstånd (exklusive tsunamifenomen).
* Försaltning av bevattningsvatten, flodmynningar och färskvattensystem.
* Minskad färskvattentillgång till följd av inträngande saltvatten.
* Ökad risk för dödsfall och skador till följd av drunkning vid översvämningar; hälsoeffekter i samband med folkflyttningar
* Kostnader för skydd av kuster jämfört med kostnader för ändrad markanvändning; möjligt med flyttning av befolkning och infrastruktur; se även tropiska cykloner ovan.

<u>I rapport wg3 finns en tabell som innehåller följande metoder:</u>

Tabell SPM 3: Viktiga tekniker och metoder för utsläppsminskning per sektor. Sektorerna och teknikerna är inte listade i någon särskild ordning. Icke-tekniska, övergripande metoder, såsom förändringar av livsstil, inkluderas inte i denna tabell (men tas upp i punkt 7 i denna sammanfattning för beslutsfattare).

A Nyckeltekniker och metoder som redan finns på marknaden.

B Nyckeltekniker och metoder som beräknas finnas på marknaden före 2030.

Energiförsörjning

A. Effektivare tillförsel och distribution; byte från kol till gas; kärnkraft; förnybara värme- och kraftkällor (vattenkraft, sol, vind, geotermisk energi och bioenergi); kraftvärme; tidiga tillämpningar av CCS (t.ex. lagring av koldioxid från naturgas).

B.Avskiljning och lagring av koldioxid (CCS) för anläggningar som producerar el med gas, biomassa eller kol; vidareutvecklad kärnkraft; vidareutvecklad förnybar energi, bl.a. från tidvatten och vågor, koncentrerad solstrålning och solcellsteknik.

Transport

A. Mer bränslesnåla fordon; hybridfordon; renare dieselfordon; biodrivmedel; byte av färdsätt från vägtransporter till järnväg och kollektivtrafik; icke-motoriserade transporter (cykla, gå); fysisk planering och trafikplanering.

B Andra generationens biodrivmedel; effektivare flygtransporter; vidareutvecklade el- och hybridfordon med kraftfullare och mer tillförlitliga batterier.

Byggnader

A. Effektiv belysning och dagsljusinsläpp; effektivare apparater och värme- och kylanläggningar; bättre spisar, bättre isolering; passiv och aktiv solenergianvändning för uppvärmning och nedkylning; alterna-

tiva köldmedier, insamling och återvinning av fluorerade gaser.
B. Integrerad utformning av kommersiella byggnader med teknik som intelligenta mätare som medger återkoppling och kontroll; inbyggd solcellsteknik i byggnader.

Industri

A. Effektivare elutrustning för slutanvändare; återvinning av värme och kraft; återanvändning och substitution av material; kontroll av utsläpp av andra gaser än CO_2; samt en rad processpecifika tekniker.
B. Vidareutvecklad energieffektivitet; CCS-teknik för cement-, ammoniak- och stålproduktion; inerta elektroder för aluminiumbearbetning.

Jordbruk

A. Bättre förvaltning av odlings- och betesmark för att öka kolinbindningen i marken; återställning av brukad torvmark och ödelagd mark; bättre tekniker för risodling, boskapsuppfödning och gödselhantering för att minska utsläppen av CH_4; bättre tekniker för användning av kvävehaltiga gödningsämnen för att minska utsläppen av $_2$N2O; energigrödor för att ersätta fossila bränslen; bättre energieffektivitet
B. Förbättrad avkastning på grödor.

Skogsbruk/skogar

A. Skogsplantering; återbeskogning; skogsförvaltning; minskad avskogning; bättre utnyttjande av skördade skogsprodukter; utnyttjande av skogsprodukter till bioenergi som kan ersätta fossila bränslen.
B. Förädlade trädsorter som kan öka produktionen av biomassa och bindning av koldioxid. Bättre tekniker för fjärranalys av potentialen för koldioxidbindning i växtlighet och mark, samt kartläggning av förändringar av markanvändningen.

Avfall

A. Utvinning av deponigas; avfallsförbränning med utnyttjande av energin; kompostering av organiskt avfall; kontrollerad behandling av avloppsvatten; återvinning och minimering av avfall.
B. Biotäckning och biofilter för att optimera oxideringen av metan.

<u>I rapport wg3 finns en tabell som innehåller följande metoder:</u>

Tabell SPM 7: Ett urval sektoriella strategier, styrmedel och åtgärder som har visat sig vara miljömässigt effektiva inom respektive sektor i åtminstone några länder.

A. Strategier, styrmedel och åtgärder som har visat sig vara miljömässigt effektiva
B. Huvudproblem eller möjligheter

Energiförsörjning

A. Minskade subventioner till fossila bränslen.
Skatter eller koldioxidavgifter på fossila bränslen.
B. Motståndet från kapitalintressenterna kan göra det svårt att genomföra.

A. Prissättning av förnybar energiteknik.
Kvotbaserade krav på förnybar energi.
Produktionsstöd.
B. Kan vara lämpligt för att skapa marknader för koldioxidsnål teknik.

Transporter

A. Obligatorisk låg bränsleförbrukning, inblandning av biodrivmedel och koldioxidkrav för vägtransporter.
B. Effektiviteten kan begränsas om fordonsflottan bara täcks delvis.

A. Skatter på inköp, registrering och användning av fordon och motorbränsle, vägavgifter, parkeringsavgifter.
B. Effekten kan avta med högre inkomster.

A. Påverka transportbehov genom reglering om markanvändning och infrastrukturplanering.
Investeringar i attraktiva allmänna transportmedel och icke-motoriserade transportformer.

B. Särskilt lämpligt för länder som håller på att bygga upp sitt transportsystem.

Byggnader
A. Standarder och märkning av hushållsapparater.
B. Regelbunden översyn av standarder krävs.

A. Byggregler och certifieringar.
B. Attraktivt för nya byggnader. Efterlevnadskontrollen kan vara svår att genomföra.

A. Program för styrning av energiefterfrågan.
B. Kräver reglering så att kraftbolag kan tjäna på det.

A. Program för ledarskap inom den offentliga sektorn, inklusive upphandling.
B. Statliga upphandlingar kan öka efterfrågan på energieffektiva produkter.

A. Incitament för energitjänsteföretag (ESCO).
B. Framgångsfaktor: Tillgång till finansiering från tredje part.

Industri
A. Tillhandahållande av ”benchmarking”- information.
Minimikrav och standarder.
Subventioner, skattekrediter.
B.Kan vara lämpligt för att stimulera användning av ny teknik. Viktigt med en stabil nationell politik med tanke på den internationella konkurrenskraften.

A. Handel med utsläppsrätter.
B. Förutsägbara tilldelningsmekanismer och stabila prissignaler är viktigt för investeringarna.

A. Frivilliga avtal.
B. Framgångsfaktorer, bl.a.: tydliga mål, ett referensbanescenario, tredje parts involvering i utformning och översyn och formella bestämmelser om övervakning, nära samarbete mellan regering och industri

Jordbruk
A. Ekonomiska incitament och reglering för bättre markanvändning, bevarande av kol i marken, effektivare användning av gödningsmedel och bevattning.
B. Kan uppmuntra synergieffekter med hållbar utveckling och med minskad sårbarhet för klimatförändringar, och därigenom undanröja hinder för genomförande.

Skogsbruk/skogar
A. Ekonomiska incitament (nationella och internationella) för att öka skogsarealen, minska avskogningen och bevara och förvalta skogarna.
Reglering av markanvändning och efterlevnadskontroll
B. Hinder för detta är bland annat brist på investeringskapital och frågor om besittningsrätt till mark. Kan bidra till att minska fattigdomen.

Avfallshantering
A. Ekonomiska incitament för bättre hantering av avfall och avloppsvatten.
B. Kan stimulera tekniskspridning.

A. Incitament till eller kvotbaserade krav på förnybar energi
B. Lokal tillgång till billigt bränsle

A. Reglering av avfallshanteringen.
B. Tillämpas mest effektivt på nationell nivå med strategier för efterlevnad.

DN 090121:

“Temperaturen stiger i Antarktis”

“Antarktis blir allt varmare - tvärt emot vad tidigare rön har antytt. Nya uppgifter visar att temperaturen stiger snabbt, särskilt över västra Antarktis som har blivit 0,85 grader varmare på 50 år.”

“Tidigare uppskattningar har pekat mot att Antarktis inland inte alls blir varmare, utan möjligen rent av kallare. Dessa tidigare uppskattningar har ofta anförts av så kallade klimatskeptiker, som betvivlar att människans utsläpp av växthusgaser gör jorden varmare.

- Vi har gjort mycket noggranna beräkningar. Tidigare uppskattningar har inte använt lika bra statistiska metoder. Och de har inte utnyttjat satellitdata på rätt sätt, säger Eric Steig.

Han är geokemist vid Washingtonuniversitetet i Seattle och huvudförfattare till studien som publiceras i dagens nummer av den vetenskapliga tidskriften Nature.

Det har tidigare varit svårt att få fram tillförlitliga uppgifter från Antarktis otillgängliga inland.

Forskarna har nu utgått från temperaturmätningar på de bemannade mätstationer som finns längs Antarktis kuster. Dessa mätstationer har varit i gång i femtio års tid, sedan 1957. Dessa data har forskarna kombinerat med uppgifter från obemannade mätstationer i inlandet och från satelliter. Satellitdata finns från 25 år tillbaka i tiden.

Men satelliterna mäter inte temperaturen direkt, utan indirekt genom att registrera infraröd strålning vid markytan.

Forskargruppen har därför använt avancerade matematiska metoder för att passa ihop mätdata och räkna ut temperaturen mellan mätpunkterna.

- Som jag ser det den mest kompletta rekonstruktion som har gjorts. Deras beräkningar verkar mycket tillförlitliga, säger Margareta Hansson, som är docent i meteorologi vid Stockholms universitet.

Något som ytterligare höjer trovärdigheten är att de nya uppgifterna stämmer bra med de temperaturförändringar som kan läsas av från isborrkärnor. Genom att mäta halten av olika isotoper i isen kan man uppskatta hur temperaturen har skiftat. De nya uppgifterna bekräftar att antarktiska halvön har blivit ungefär 0,55 grader varmare de senaste femtio åren.

Den stora nyheten är att hela västra Antarktis har ökat i temperatur ännu mer: omkring 0,85 grader. Östra Antarktis har också ökat: omkring 0,5 grader på femtio år - trots att området blev kallare under en period på sjuttio- och åttiotalet. Det är sedan tidigare väl känt att det uttunnade ozonhålet som ligger över östra Antarktis har en avkylande effekt, särskilt på vintern och våren.

Totalt sett har hela kontinenten ökat i temperatur med 0,6 grader på femtio år.

Uppvärmningen stämmer hyfsat bra med de modeller som används av FN:s klimatpanel IPCC. Men uppvärmningen över västra Antarktis går snabbare än modellerna visar.

- Modellerna verkar underskatta uppvärmningen. Jag tror att modellerna helt enkelt inte klarar av att koppla ihop havet och atmosfären, säger Margareta Hansson.

Både hon och författarna bakom studien understryker att Antarktis uppvärmning blir svår att förklara utan att räkna in människans utsläpp av växthusgaser.

- Det är nästan säkert att växthusgaserna bidrar, även om det är svårt att säga hur mycket, säger Drew Shindell på Nasas Goddardinstitut i New York, som också har deltagit i studien.

Om isen på hela västra Antarktis smälter, skulle havsytan höjas med fem meter. FN:s klimatpanel IPCC har hittills inte räknat med den möjligheten eftersom osäkerheten är för stor.

- Om uppvärmningen fortsätter kan isen på Antarktis mycket väl smälta. Tröskeln är ungefär tre graders uppvärmning. Men förhoppningsvis kommer det att ta lång tid och det finns fortfarande en osäkerhet, säger Drew Shindell.

Karin Bojs “

Kina.

Nu övergår de goda åren i bistrare tider.
Stimulanspaket gynnar svenska företag.
Nedgång i Kina hotar förvärra globala krisen.
Varnar för kinesiskt sammanbrott.
Kinesiskt demokratiupprop pressar regimen i Peking.
Kina vill ha bättre USA-kontakter.
Dödsstraff för mjölkskandal.
Indien stoppar kinesiska leksaker.
Svår tid väntar Kinas underklass.
Kraftig inbromsning för Kinas ekonomi.

DN 090114:

"Nu övergår de goda åren i bistrare tider"

"PEKING. **Kinas export, som varit axeln kring vilken 30 år av ekonomisk tillväxt snurrat, föll i december snabbare än någon gång under de senaste tio åren."**

"BESKEDET PÅ TISDAGEN är en varning om bistrare tider, men kom inte oväntat. Tecken rapporteras också som visar att Kinas intresse för att låna ut pengar till amerikanska långivare nu minskar när 500 miljarder dollar ska pumpas in för att sätta fart på den inhemska ekonomin.

Kina påverkas av krisen i världen och världen kommer att påverkas av hur Kina klarar att tackla situationen. Landet är redan hårt drabbat. Av de miljoner resenärer som nu dagligen lämnar Kinas storstäder för att åka hem till sina byar på landsbygden och fira det kinesiska nyåret, har många förlorat sina arbeten. Uppemot tio miljoner arbetstillfällen beräknas redan ha försvunnit i spåren på den ekonomiska nedgången.

I DECEMBER FÖLL exporten med 2,8 procent jämfört med samma månad 2007. Det är den statistiska bekräftelsen på vad uppsagda arbetare redan visste. Orderna från utlandet har minskat drastiskt och tiotusentals företag i Kina har slagit igen.

Samtidigt föll importen i december med 21,3 procent. Handelsöverskottet för 2008 blev gigantiskt och över 400 miljarder dollar lades till Kinas valutareserv, som är världens största med 2.000 miljarder dollar. Men under 2009 kommer handelsöverskottet att minska kraftigt och den kinesiska regeringen ska dessutom börja bekosta det stora stimulanspaketet (med många infrastrukturprojekt).

Kina har under de senaste åren lånat ut en betydande del av sitt ekonomiska överskott, och sammanlagt mer än 1.000 miljarder dollar i USA. Dess starka efterfrågan har hållit nere räntan för amerikanska husägare, men nu har påbud från centralt håll gått ut till kinesiska banker att låna ut stora summor till små och medelstora kinesiska företag, som brottas med svårigheter till följd av minskad export.

ORSAKEN ÄR ENKEL: helst ska tio miljoner nya jobb skapas för att kunna ta emot de stora skaror som kommer ut på arbetsmarknaden i år och för att sätta redan arbetslösa i jobb igen. Om inte det sker kan det leda till protester, som ifrågasätter kommunistpartiets ställning - den analysen har partitoppen själv gjort.

Hur en sådan protesträrelse skulle skaka Kina och därmed omvärlden är det ingen som kan förutse.

Torbjön Petersson "

DN 090114:

"Stimulanspaket gynnar svenska företag"

"Den kinesiska ekonomin bromsar in. En hårdlandning skulle kunna hota hela världsekonomin. Men det finns svenska företag som kan dra fördel av de sämre tiderna i Kina."

- DEN KINESISKA inbromsningen är inte bara av ondo för svenska företag. Kinas stimulanspaket är ju riktat mot infrastruktursatsningar och där är de svenska företagen starka. De kan dra fördelar av nedgången, säger Frédéric Cho som är vice ordförande i Sweden-China Trade Council och expert på Kinas ekonomi.

I november lanserade den kinesiska regeringen ett stimulanspaket på motsvarande 4.875 miljarder kronor. Enligt premiärminister Wen Jiabao har paketet redan visat sig vara en succé. Den ska ha motverkat nedgången främst inom den tunga industrin.

Att Kina inte är immunt mot den globala konjunkturnedgången står redan klart. Gång efter annan har prognoserna för tillväxttakten i den kinesiska ekonomin skrivits ned. En del bedömare tror att den kommer att växa med ynka 5 procent under 2009. Det är en låg siffra med tanke på att genomsnittet mellan åren 2003 och 2007 har legat på 10,8 procent.

UNDER DECEMBER månad minskade efterfrågan på kinesiska produkter med 2,8 procent jämfört med samma månad förra året. Det är den största minskningen av exporten på nära tio år. Överskottet i den kinesiska handelsbalansen blev, trots det, rekordstort eftersom importen till Kina minskat ännu mer.

Det är ett oroande tecken. Det betyder att kineserna konsumerar mindre och den kinesiska ekonomin är extremt beroende av den inhemska konsumtionen.

AVMATTNINGEN ÄR ett faktum, frågan är om ekonomin också kommer att hårdlanda.
- Jag tror att den risken är liten. Den var mycket större i samband med Asienkrisen för tio år sedan. Då agerade de precis som de gör nu, nämligen genom att pumpa in stora belopp i infrastruktursatsningar. Det visade sig vara en bra strategi, säger Frédéric Cho.

Nathalie Besèr "

DN 090114:

"Nedgång i Kina hotar förvärra globala krisen"

"Hårdlandning för Kinas ekonomi är en av de främsta riskerna under 2009, enligt Världsekonomiskt Forum. Men hot kommer också från försvagade offentliga finanser och kollaps för fastighetspriserna, liksom från de globala klimatförändringarna."

"I SLUTET AV januari samlas Världsekonomiskt forum till sitt årliga möte i Davos. Där ska företagschefer, politiska ledare och andra opinionsbildare skapa sig en bild av vart den globala ekonomin är på väg under 2009. Förra året bjöd på oväntad dramatik och nu gäller det att vara bättre förberedd.

I förväg presenterar Världsekonomiskt forum rapporten "Globala risker 2009", där en mängd experter har försökt värdera de främsta hoten. Åtskilliga av dem är förknippade med finanskrisen. Men där finns också långsiktiga miljö- och resursfrågor, liksom faran för hastig spridning av sjukdomar genom pandemier.

Många av riskerna hänger ihop, betonas det i rapporten. Därför pekar man inte ut någon av dem som den viktigaste, utan försöker i stället se en helhet. Erfarenheten från fjolåret är ju också att problem som börjar på ett område, exempelvis den amerikanska bostadsmarknaden, lätt kan komma att sprida sig.

EN EKONOMISK NEDGÅNG i Kina tillhör dock de mer påtagliga riskerna för världen i stort. Om den kinesiska BNP-ökningen går under 6 procent - vilket skulle vara nästan en halvering mot tidigare år - så

fördjupas den globala krisen på ett sätt som blir allvarligt. Samtidigt förvärras de sociala spänningarna inom landet, på ett sätt som också kan bli farligt för omvärlden.

Kinas nyckelroll som finansiellt överskottsland - och motpart till underskottslandet USA - betyder att finanskrisen i så fall skulle förvärras.

Det kan utlösa ytterligare fall i fastighetspriser och aktiekurser runt om i världen, vilket i sin tur slår hårt mot den reala ekonomin. Om produktion och sysselsättning fortsätter att krympa, försvagas också de offentliga finanserna - med påföljd att många länder får svårt att finansiera sjukvård och pensioner.

KLIMATFRÅGORNA, liksom miljö- och resursproblemen, har även tidigare uppmärksammats av Världsekonomiskt forum. Nu betonar man de stora kostnader som följer av olika slags naturkatastrofer, varav åtskilliga kan förebyggas. Dessutom framhålls hur världens stora beroende av olja ger upphov till en mängd risker och att det finns ett stort behov av mer uthålliga energislag.

Johan Schück”

DN 090114:

“Varnar för kinesiskt sammanbrott”

“Krisen i ekonomin kan få Kinas regering att kollapsa. Valet står mellan att hjälpa de rika och riskera ett folkligt uppror eller att stå upp för fattiga och därmed riskera att storföretagare och byråkrater störtar den, enligt en ledande dissident.”

“Wei Jingsheng varnar i brittiska The Times på onsdagen att den ekonomiska krisen gör att missnöje gror i Kina, såväl bland de fattiga 300 miljonerna, som lever på mindre än en dollar om dagen, och de superrika.

"Den kinesiska regeringen är fångad i ett fruktansvärt dilemma. Den kan agera för att hjälpa vanliga kineser (som under USA:s ny giv-politik på 1930-talet) eller den byråkratiskt-kapitalistiska klassen. Men den kan inte göra båda sakerna", skriver han.

WEI BEDÖMER ATT ARBETSLÖSHETEN troligen är mycket högre i urbana områden än de fyra procent regeringen anger, möjligen så hög som 20 procent. Kombinerat med stagnerad löneutveckling blir resultatet ett ökat folkligt missnöje mot de superrika.

"Regeringen betraktar tiotals miljoner gästarbetare som återvänder till städerna efter det kinesiska nyåret till stängda fabriker och arbetslöshet som ett allvarligt hot", skriver han.

Wei konstaterar att det finns en lång tradition av uppror i Kina.

"Om den kinesiska regeringen inte för en ny giv-politik, riskerar den att det kinesiska folket revolterar och störtar makthavarna. Över hela

landet finns växande tecken på folkligt missnöje som har övergått i våld".

ATT KVÄVA MISSNÖJET MED militärt våld kommer inte att fungera, enligt Wei. Orsaken är att soldaterna är släkt med de fattiga arbetarna som har förlorat sina jobb: soldaternas familjer lider också av den ekonomiska krisen.

"Men om den kinesiska regeringen agerar för att skydda vanliga kineser, kommer den regerande klassen av storföretagare och byråkrater att störta regeringen och ersätta den med en regering som skyddar deras intressen", resonerar Wei.

Han menar att människor från alla slags bakgrunder i Kina tror att tiden för regimen är ute. Enligt honom gör man bedömningen att kinesernas gräns för tolerans med Kommunistpartiet kommer att vara nådd 2009 eller 2010.

Wei har suttit 18 år i kinesiskt fängelse på grund av sina skriverier om kommunisternas myndigheter. Sedan 1997 har han bott i USA.

Från TT-AFP "

DN 090115:

"Kinesiskt demokratiupprop pressar regimen i Peking"

"Skrivelsen Charta 08, som kräver ett fritt och demokratiskt Kina, har kallats det största hotet mot det kinesiska kommunistpartiets maktmonopol sedan massakern på Himmelska fridens torg för tjugo år sedan."

Partitoppens svar visar att den är oroad över utvecklingen i en tid när den ekonomiska krisen ökar spänningarna i samhället. År 2009 ser ut att bli ett mer avgörande år för Kina än till och med OS-året 2008. Uppemot tio miljoner kineser har redan förlorat arbetet och många politiskt känsliga årsdagar väntar.

Sedan Charta 08 undertecknades för drygt en månad sedan har en stor del av de 303 artister, intellektuella och dissidenter som först satte sitt namn under uppropet, blivit förhörda av polis och överordnade och blivit satta under bevakning.

En litteraturkritiker, utpekad som ledare för manifestet, bortfördes för flera veckor sedan och hålls sedan dess på okänd plats.

En kampanj mot internetsidor med vulgärt och pornografiskt material har startats och över 90 sajter har stängts, men oppositionella befarar att det är ett tecken på ledningens beslutsamhet att försöka censurera allt material på internet som den ogillar.

DN mötte en av dem som undertecknat Charta 08, Xu Youyu, professor vid den statliga tankesmedjan Chinese Academy of Social Sciences.

- 2009 är ett år fullt av minnesdagar. Det är 20 år sedan blodbadet på Himmelska fridens torg och 60 år sedan folkrepubliken grundades, men det spelar ingen roll vilket år det är. Partiet skaffar sig ändå alltid en ursäkt för att slå ned hårt mot dem som tänker olika, säger Xu Youyu.

Den 29 december blev han kallad till ett möte med ledare för institutionen där han arbetar. De ville förmå honom att offentligt ta avstånd från skrivelsen och när han vägrade frågade de varför han satt sitt namn under den.

- För att den är bra för Kina och för att den har stöd i landets grundlag. Det finns ingenting olagligt med manifestet, det var vad jag svarade, berättar Xu Youyu, sittande med en kopp te i en snabbmatsrestaurang.

Han vet att myndigheterna avlyssnar hans telefon och han utgår ifrån att de i detta ögonblick vet att han sitter och talar med en utländsk journalist. Xu är efter att ha satt sitt namn under Charta 08 bannlyst och får inte längre publicera artiklar i tidningar, magasin eller böcker som ges ut i Kina. Han sitter i sin lägenhet och väntar på att polisen ska dyka upp, men han säger att han inte är rädd eftersom han har stöd för vad han tycker i Kinas konstitution.

- Några personer i ledande ställning tror att detta är en komplott mot kommunistpartiet och att det finns en dold agenda. Nonsens!

- Charta 08 (som nu har över 7.000 namnunderskrifter) är inget - vi öppet tror att regeringen accepterar, men vi hoppas att de ska tänka rationellt och självviskt och förstå att det finns någonting för partiet att vinna på reformer, förklarar Xu Youyu.

Han önskar att ledningen i Peking ska dra paralleller till den demokratiska utvecklingen på Taiwan och förstå att kommunistpartiet skulle kunna behålla makten på demokratisk väg, precis som Kuomintang gjort på Taiwan.

Samtidigt tyder allt på att kommunistpartiet känner sig mer pressat än på länge av den växande arbetslösheten och de känsliga årsdagarna, som kan leda till protester.

Litteraturkritikern Liu Xiaobu greps kort efter att Charta 08 publicerades, utpekad som ledare för uppropet. Oron för vad som ska hända honom är nu stor bland vännerna. Xu Youyu befarar att Liu riskerar fortsatt arrestering för att myndigheterna tror att de då kan undvika fler och liknande skrivelser inför 20-årsdagen av massakern på Himmelska fridens torg.

- Men även om Liu Xiaobu hålls fängslad är jag säker på att andra personer ser till att organisera saker för att uppmärksamma årsdagen den 4 juni, säger professor Xu.

Torbjörn Petersson, DN:s korrespondent “

DN 090121:

“Kina vill ha bättre USA-kontakter”

“PEKING. Kina önskar förbättrat militärt klimat med USA när Barack Obama blir president.”

“Det kan ske om USA upphör att sälja vapen till Taiwan, fastslog en talesman för det kinesiska försvarsdepartementet på tisdagen i samband med att en militär tvåårsrapport släpptes.

På den punkten backar inte Kina. I höstas tillkännagav USA att landet sålt vapen till Taiwan för motsvarande cirka 6,5 miljarder dollar.

"USA fortsätter att sälja vapen till Taiwan... vilket orsakar skada i förbindelserna mellan länderna ...", säger den militära rapporten.

Annars talar den om fortsatt förbättrad säkerhet för Kina, särskilt i förhållandet till just Taiwan. Eftervalet av den nye presidenten Ma Yingjeou, som förespråkar en mjukare linje i umgänget med kommunistpartiet, har relationerna mellan Taiwan och Peking tinat snabbt.

MILITÄRRAPPORTEN beskriver dessutom Kinas mål att modernisera sina militära styrkor under fredlig utveckling och försvarar därmed den årliga budgetökningen som legat kring 18 procent.

Bytet av amerikansk president fick talesmannen, överste Hu Changming, att offentligt torgföra Kinas förhoppning om att länderna med gemensamma ansträngningar ska förbättra de militära förbindelserna.

Trots rapporten lär amerikanska militärer inte låta sig nöja. Omvärldens experter tvistar om Kina spenderar dubbelt så mycket eller uppemot tre gånger så mycket som de officiella siffrorna säger (2008:60 miljarder dollar). Vilket fortfarande är en bråkdel av den amerikanska försvarsbudgeten. Vad omvärldens experter undrar är vad Kina strävar efter.

TIDIGARE HADE KINA ett traditionellt defensivt försvar med en stor armé och trupper koncentrerade till norra delen av landet. Nu går Kina mot att skaffa fler offensiva enheter och större rörlighet, med flygvapen, marin och kärnvapen, stora trupper har förts till södra Kina.

I slutet av förra året sa en militär talesman att Kina överväger att bygga sitt första hangarfartyg, vilket i så fall räknas som ett helt nytt steg i utvecklingen. Samtidigt förklarar kinesiska militärer och politiker gång efter annan att avsikten är fredlig.

TORBJÖRN PETERSSON

DN:s korrespondent
torbjorn.petersson@dn.se “

DN 030123:

“Dödsdomar för mjölkskandalen”

“PEKING. **Två män dömdes på torsdagen till döden för inblandning i den kinesiska skandalen med förgiftat mjölkpulver, som dödade minst sex barn och gjorde nästan 300 000 sjuka.**

Straffen utdömdes under en rättegång som hölls bakom stängda dörrar i staden Shijiazhuang, där det nu konkursdrabbade mejeriet Sanlu hade sitt huvudkontor.

Domen mot den 66-åriga Tian Wenhua blev livstids fängelse. Som ytterst ansvarig för mejeriet befanns hon skyldig till att företaget "producerat och sålt" fejkade och undermåliga produkter.

-Jag tycker hon borde ha skjutits. En död för en död. Min dotterdotter dog så hon borde också dö, sa Zheng Shuzhen, enligt nyhetsbyrån Reuters, om domen mot mejeriets ledare.

Barnbarnet avled, enligt Zheng, ett år gammal i juni månad efter att njurarna slutat att fungera sedan hon druckit mjölkpulver från Sanlu-mejeriet. Trots det finns inte Zhou Mengxians namn med på den officiella listan över dödsoffer, som omfattar sex barn.

MYNDIGHETERNA HADE av allt att döma hoppats att de stränga domarna just inför det kinesiska nyåret, landets största helg, skulle lugna upprörda känslor bland föräldrar och anhöriga. Men många frågetecken återstår trots att 21 personer fick sina domar på torsdagen.

Sanlu har fått hela skulden för att skandalen inte blev offentlig förrän flera månader efter det först kända fallet. Sedan saken blev offentlig i början av september växte misstankarna om att lokala politiker känt till vad som hänt, menvalt att mörklägga skandalen föratt Peking skulle kunna slutföra ett fläckfritt OS.

Från departementet för propaganda hade före OS utgått en listatill kinesiska medier över områden som var förbjudna att rapporteraom under den "känsliga" perioden. En punkt på den listan rörde enligt uppgift "matkontroll". Om kinesiska medier varit fria att rapportera dåliga nyheter hade mjölkskandalen kunnat upptäckas tidigare och färre barn hade drabbats.

MINST 22 MEJERIER har varit inblandade och över 200 familjer som är missnöjda med kompensationen söker nu ta fallet till Kinas högsta domstol efter att domstolar på lägre nivå vägrat ta upp deras fall.

Den ene mannen som dömdes till döden på torsdagen hade sålt över 600 ton "proteinpulver" som innehöll melamin, ett ämne som normalt används vid bland annat framställning av plaststolar och betong. Den andre mannen dömdes också till döden för att ha tillverkat och sålt giftig mat.

TORBJÖRN PETERSSON

DN:s korrespondent
torbjorn.petersson@dn.se”

090123:

“Indien stoppar kinesiska leksaker”

“Indien stoppade på fredagen import av en rad olika leksaker från Kina, utan att ange varför. Åtgärden, som gäller i ett halvår framöver, välkomnades av inhemska leksaksfabrikanter men kom som ett hårt slag för många importörer.”

“I DEN INDISKA REGERINGENS uttalande gavs inga närmare detaljer om beslutet, som sades ha fattats "med omedelbar effekt och i allmänhetens intresse". Industrikällor sade att åtgärden stoppar nästan all leksaksimport från Kina.

ORDFÖRANDEN för Indiens leksaksfabrikanter, Raj Kumar, sade sig tro att myndigheterna hade fattat beslutet av ekonomiska skäl och hävdade att indiska leksaker håller högre kvalitet och motsvarar säkerhetskraven bättre än kinesiska.

TT-Reuters”

DN 090124:

“Svår tid väntar Kinas underklass”

“PEKING-XIAJIACUN. På tåg K591 från Peking till Nanchang i södra Kina är mittgången full av stående passagerare hela natten. Toaletterna är ockuperade. Bagagehyllorna bågnar av rutiga bågar, plastpåsar och resväskor. Alla ska hem till byn.”

“PÅ YTAN ser det ut som det brukar på tåg inför det kinesiska nyåret den 26 januari. Det är så här års försäljningen av vuxenblöjor skjuter i höj den och arbetare med lönepengar i fickorna snart ska återförenas med sina familjer efter ett år i storstan.

Skillnaden är att i år är det oroväckande annorlunda.

Fyrtiofemårige Xia Taihuang vet. I mitten av november stängde klädesfabriken där han jobbat som skräddare. Tretton timmar om dagen, alla dagar i månaden utom endag, arbetade han som gruppledare för åtta kronor i timmen, ansvarig för att snitten blev av senaste mode. Hans fru hade också jobb i fabriken. Det var ett hårt arbeteoch han var skicklig - "vi kundekopiera alla de stora märkena". Han klagade aldrig, utan litade på chefens ord när denne slutade att betala deras löner. "Ni får ut pengarna före nyår", lovade chefen.

-Titta här, säger XiaTaihuang på tåget och tar fram det handskrivna kvittot ur plånboken. Fabriken är skyldig mig 30 procent av lönen för 2008, 9750 yuan (11000 kronor). Chefen har sagt att jag ska få pengarna i mars eller april, men jag är inte säker.

-Jag litade på att saker skulle fungera i Peking, men nu har jag tappat förtroendet för huvudstaden, förklarar han.

XIA TAIHUANG DELAR ÖDE med uppemot tio miljoner andra kinesiska landsbygdsbor som arbetat i städerna. Alla firar de i år Kinas största högtid efter att ha blivit av med jobbet. Framtiden är osäker. De står utan lön och utan rättigheter till ersättning för arbetslöshet eftersom de är mantalsskrivna på landsbygden.

- Sj älvklart hör det ihop med krisen i hela världen. Det fanns ingen som ville köpa fabrikens kläder längre. Därför stängde den. Enda orsaken till att jag blev kvar i Peking så länge var för att jag skulle få ut lönen, säger Xia Taihuang.

Nu vet han inte vad han ska ta sig till. Marken hemma i byn Xiajiacun i provinsen Jiangxi, där hans gamla mamma och pappa odlar ris och jordnötter, är bara några hundra kvadratmeter stor och kan inte försörja honom också.

Enligt tecknet Tai i hans förnamn borde livet vara stabilt - det andra tecknet Huang, som betyder kejsare, här han aldrig tagit bokstavligt - men ett lugnt och tryggt liv hade han räknat med. Xias enda framtidsplan är att tjäna mer pengar, men då måste han ha ett jobb.

På tåget knappar han länge på sin mobiltelefon på kvällen. Sms- meddelandena från brodern ochdottern vid kusten är dåliga nyheter. De har stått i kö hela dagen för att få tag på biljetter hem till byn, men de kom aldrig fram till luckan. I morgon ska de försöka igen. Varje år är det samma visa när nyåret närmar sig: utan datasystem kraschar den kinesiska järnvägens bokningssystem under anhopningen av resenärer. I år väntas rekordmånga passagerare, totalt 188 miljoner under tre veckor före, under och efter ledigheten. Sista utvägen är att köpa biljetterna dyrt av svartabörshandlare, som huserar i lokaler som maskerar sig till vanliga resebyråer.

- Först ska jag fira nyåret, sen ska jag tänka på framtiden, säger Xia Taihuang innan han somnar på sin plats på tåget.

KINAS BÖNDER har vant sig vid växande inkomster i städerna. De flesta tjänar bara hälften så mycket som skräddare Xia gjort, oftast som byggarbetare eller vid löpande band som spottar ut skor, märkeskläder och elektronik.

Under lång tid har dessa över 150 miljoner invånare legat bakom Kinas ekonomiska mirakel och ställt upp på villkor som städernas invånare inte godtar. År 2009 är det de som får ta den största smällen när krisen först kommer till landets exportindustri. De arbetslösas reaktion är vad Kinas ledning nu mest fruktar och därför förbereder att ta itu med.

När dessa flitiga arbetare äntligen träffat sin fru eller man, sina föräldrar och sina barn igen, och när nyårsfirandet är slut och vardagen är tillbaka, börjar en spänd tid i Kinas nutidshistoria.

De flesta kommer sannolikt att återvända till storstäderna för att försöka skaffa nya jobb eftersom de bara skulle tjäna en bråkdel om de odlade jorden hemmavid - om de över huvud taget har någon mark kvar.

Sammanlagt i Kina har, enligt statlig statistik, mer än sju miljoner hektar tagits ifrån dessa invånare under tiden de arbetat i städerna. Lokala myndigheter har struntat i rättigheterna och beslagtagit jorden för industriell utveckling, ofta utan att ge ekonomisk ersättning.

EN VÅG AV PROTESTER kan starta, antingen på landsbygden som en reaktion på marktvister eller i städerna när det går upp för dessa

"gästarbetare" att de inte längre får något jobb där.

Att missnöjet ökat syns på klagomålen hos organisationen Lilla Fågeln i Peking, som bistår landsortens arbetare i konflikter med deras arbetsgivare.

-Det är fler än vanligt som inte i fått ut sina löner. Regeringen har sagt att företagen måste teckna avtal med arbetarna och att lönerna ska betalas ut i tid, men i år är det många arbetsgivare som struntat i det, säger Liu Bo vid Lilla Fågeln,

KINAS REDAN "FARLIGT" STORA inkomstskillnader mellan stad och land riskerar att växa när landsortens invånare blir arbetslösa. I snitt tjänar permanenta stadsbor redan uppemot sex gånger så mycket som bönderna som brukar jorden,

-Antalet stölder och rån kan öka dramatiskt liksom hoten mot den sociala stabiliteten. Detta kommer högst sannolikt att skapa en reaktion av social oro i stor skala, skrev Zhou Tianyong, forskare vid Centrala partiskolan i Peking nyligen i China Economic Times.

Xia Taihuang känner sig orättvist behandlad. Inte för att han behandlas som en andraklassens medborgare i ett apartheidliknande system, där han saknar stads invånarnas rättigheter till pension, arbetslöshetsunderstödoch sjukvård.

FÖR XIA är det inget konstigt med att hans gamla föräldrar nekas pension. Eller att han själv inte får någon ersättning när han blir arbetslös, samtidigt som stöd betalas utför arbetslösa som råkar vara skrivna i Peking.

-Vi bönder kan inte jämföra oss med de rika som bor i de stora städerna. Det är som om vi vore två helt olika klasser och vi lever två helt olika liv, säger han.

Ett 45-årigt liv har lärt honom att veta sin plats. Enda orsaken till missnöjet som vuxit i honom är den uteblivna lönen, men det är också en tagg som satt sig djupt.

När Xia Taihuang efter sin 17-timmarsresa når hembyn tas han emot på gårdsplanen av hela familjen, utom dottern och brodern som fortfarande inte fått tag på tågbiljetter.

Vi sitter på en bänk och äter jordnötter utanför det nybyggda tvåvåningshuset. Grannar går förbi och hälsar. Åttio procent av byns befolkning i arbetsför ålder har haft jobb i städerna. Hur det blir med den saken i Oxens år, som börjar på måndag, kan invånarna bara gissa.

KVAR i BYN brukar lämnas nästan bara gamla och barn, mor- och farföräldrar som passat sina barnbarn. Snart kommer en större andel vuxna att vandra omkring på bygatan - som Xias fru Hen Xiaoming, som efter att ha mist jobbet är inställd på att stanna och ta hand om det nyfödda barnbarnet.

-Livet är lugnare i byn och jag känner alla här. Det enda som är bättre i stan är att man kan tjäna pengar, konstaterar hon.

När Xia Taihuang till sist för första gången får hålla sitt förstfödda barnbarn i famnen skiner han upp:

- Det är jag som har döpt honom och en dag ska han gå på universitet. Det är enda sättet att förändra livet. Annars måste han fortsätta jobba hårt i fabriker som alla vi andra, säger Xia som för en stund glömt arbetslösheten.

Torbjörn Petersson DN:s korrespondent torbjorn.petersson@dn.se “

“Efter nyår börjarkampen om jobben.

Kina har mer än 150 miljoner invånare som är mantalsskrivnapå landsbygden men arbetar i städerna.

Uppemot tio miljoner av dessa arbetare beräknas ha mist jobbet under 2008 när fabrikerna där de arbetat tvingats slå igen i takt med att den globala ekonomin försämrats. Värst drabbat är Guangdongprovinsen i södra Kina.

Kinesiska ledare har själva pekat på risken för protester när firandet av det kinesiska nyåret är slut och alla de arbetslösa ska söka nya jobb, som inte finns.

En gång född och skriven pålandsbygden, alltid bonde - det, är vad det så kallade hukou-systemet i Kina säger.

Systemet infördes i början av 1950-talet av Mao Zedong för att det då planekonomiska Kina blandannat skulleveta hur stort behovet var av olika varor på olika ställen i landet.

Staten kunde bara förse stadsinvånare med mat, bostad, arbete, skola och sjukvård. Bönderna på landet ansågs klara sig själva på jorden som de kollektivt brukade. Därmed skapades ett system som fortfarande lever kvar och som delar in Kina i stadsinvånare och bönder, med helt skilda rättigheter.

I dag är kineserna fria att resa och arbeta var de vill, men de är fortfarande oftast registrerade där deras föräldrar är födda och skrivna. **DN”**

DN 090123:

“Kraftig inbromsning för Kinas ekonomi”

“Kinas ekonomi går inte längre i motorvägsfart utan bromsade under förra årets sista kvartal in till framfart på mindre riksväg, 6,8 procent, med ökad risk för växande arbetslöshet när spåren av den globala finansiella krisen djupnar.”

“Fortfarande skulle de flesta andra länder i världen avundas Kinas ekonomiska utveckling, men nedgången har kommit så snabbt och brant att osäkerheten vuxit om framtiden.

Ekonomer försöker nu räkna ut hur det ska gå under 2009, men de kommer till helt olika slutsatser.

NÅGRA HAR SÄNKT sina prognoser och tror inte att Kinas ekonomi växer mer än 5 procent i år. Det blir i så fall den svagaste utvecklingen sedan 1990. Och ställer stora prov på ledningen att skapa nya arbetstillfällen. Tio miljoner bönder som varit anställda i städerna beräknas redan ha blivit av med sina jobb.

Andra, mestadels kinesiska ekonomer, räknar med 8 procents tillväxt. De tror att Kinas gigantiska stimulanspaket på sammanlagt uppemot 5000 miljarder kronor får ekonomin att vända uppåt igen redan efter det första kvartalet i år. Mycket av de pengarna ska satsas på intrastrukturprojekt.

En årlig tillväxt på 8 procent är just gränsen som kommunistpartiet satt för vad som minst behövs för att kunna skapa så många arbeten som behövs för att lotsa in 6 miljoner nyutexaminerade universitets- och högskolestudenter på arbetsmarknaden.

l ÅR BEHÖVS FLER NYA JOBB än så -uppemot 14 miljoner, enligt Kinas statliga råd - om redan arbetslösa ska få nya anställningar.

Med en tillväxt på 6,8 procent under fjolårets sista tre månader, jämfört med samma period 2007, och med en brant sjunkande kurva (ekonomin växte med 9 procent under tredje kvartalet 2008), möter Kina svårigheter som ingen kunde skönja för mindre än ett halvår sedan när OS arrangerades i Peking.

FÖR HELÅRET 2008 växte BNP med 9 procent, vilket är den långsammaste tillväxten sedan 2002, och ett ras jämfört med de 13 procent som BNP ökade 2007.

I onsdags meddelades att landet ska lansera en sjukvårdsreform för över 900 miljarder kronor. Tanken är att reformen i den eftersatta sjukvården ska lätta den ekonomiska bördan hos invånarna och på sikt få dem att spara mindre och börja sätta sprätt på sina stora besparingar.

Torbjörn Petersson
DN:s korrespondent
torbjorn.petersson@dn.se “

Israel och Palestina.

Det bortslarvade paradiset Gaza.
Passivt FN har svikit sin uppgift.
Viktigt med återstartad fredprocess i Gaza.
Att prata fred och starta krig.
Minst tusen uppges ha dödats i Gaza.
De flesta israeler vet inget om läget i Gaza.
Israel och Palestina. 60 år i våra röda hjärtan.
Parterna står kvar på ruta ett.
Saudiarabien varnar Israel.
Israel har lämnat Gaza.
Ödeläggelsen stor i Gaza.
Allt vi ägde är förstört.
Gazabor kritiska till Hamas.
Gaza knutpunkten som gett motstånd.

DN 090116:

"Det bortslarvade paradiset Gaza"

"Herodes, korsfararna, Saladin, Alexander den Store, Napoleon - i årtusenden har blodtörstiga män slagits om Gaza, en 'glad och rik' stad som nu än en gång trasas sönder av våldet."

"EN LÅNG, STÄNDIGT solig strand med bördiga fält i fonden; Gazaremsan skulle kunna vara ett prunkande paradisiskt samhälle. Och så beskrivs landområdet också ofta - i efterhand och inför den blomstrande framtid som aldrig verkar komma.

När den franske munken Bernard under en pilgrimsfärd till det då muslimska området på 800-talet beskriver Gaza som "rikt på alla sätt" är staden redan många hundra år gammal.

Ytterligare ett knappt halvt millennium senare, då staden härjats av såväl korsfarare som sultanen Saladin och egyptierna, håller den fransk-engelske riddaren John Maundeville med: "Gaza är en glad och rik stad, mycket vacker, full av folk, ligger en bit in från havet".

TROTS ÅTERKOMMANDE krig och motsättningar samsas kristna, muslimer och judar uppenbarligen hyfsat genom århundradena. När Napoleons härar kommer 1799 flyr judarna staden, men kan utan att göra väsen av sig komma tillbaka under det följande seklet. Antalet judar beräknas till 2.000 när ottomanerna i samband med första världskriget återigen kastar ut dem.

När Palestina efter andra världskriget ska delas i en judisk och en arabisk stat finns inte Gazaremsan som det trånga, avskilda område vi ser i dag. Gaza med omnejd ingår i en mycket större, bumerangformad arabisk del - från den nuvarande israeliska storstaden Ashdod i norr till halvvägs ner mot Eilat längs den långa ökengränsen mot Egypten.

DAGENS TRÅNGBODDHET och misär börjar med att Gazas befolkning flerfaldigas i samband med Israels bildande. Alla flyktingar gör att FN bildar hjälporganisationen Unrwa och smäller upp tältläger på leriga åkrar.

60 år senare är lägren, med namn som Rafah och Jabaliyya, riktiga stadsdelar byggda i tegel och betong. De har hundratusentals invånare, som fortfarande klassas som flyktingar, fortfarande lever till stor del på FN.

Krigen och upproren rasar med jämna mellanrum, men där emellan syns ännu den glada och rika staden. Västerländska Jerusalembor minns soliga utflykter till Gaza på 70-talet. Man bodde för en spottstyver i bungalows på UN Beach Club, badade och drack öl enligt ett besynnerligt kupongsystem i FN:s regi.

"JA, TÄNKTE VI OFTA när bartendern ställde det första frostade glaset Heineken framför oss en het sommarkväll, det finns en poäng med FN", skrev The Daily Telegraphs Patrick Bishop 2006, i en nostalgisk betraktelse sedan UN Beach Club sprängts i luften av okända män.

Då stod en annan Gazasymbol, den pampiga internationella flygplatsen som invigdes av Bill Clinton och Yasser Arafat under 90-talets töväder, redan sedan länge igenbommad efter israeliska attacker.

Nuförtiden är även land- och sjögränserna hermetiskt tillslutna, åtminstone för vanliga Gazabor, och TT:s utsände Stefan Hjerténs stämningsbeskrivning från ett besök vintern 2000-01 känns lika aktuell åtta år senare: "De unga män jag talar med - för kvinnorna släpps inte ut - är vänliga och sympatiska, men både åsikter och reaktioner gör att man ibland undrar över deras verklighetsuppfattning. Många har inte lämnat Gazaremsan i hela sina liv".

Henrik Samuelsson/TT "

DN 090113:

"Passivt FN har svikit sin uppgift"

"Det som pågår i Gaza är klara brott mot folkrätten. De högsta personerna, som har beordrat det här, måste ställas till svars. Det säger Hans Corell, tidigare rättschef i FN och en av världens främsta experter på internationell lag."

"HANS CORELL MEDGER ATT det kan framstå som naivt när han ifrågasätter att man har en annan måttstock på förbrytelser i Mellanöstern än i Jugoslavien och Darfur - där ansvariga har åtalats inför internationella tribunaler.

- Men det gäller att få slut på strafflösheten. Det enda sättet att få händelserna i Gaza klarlagda är att en åklagare får granska dem.

Hans Corell betonar att Israel tveklöst har rätt att försvara sig, och att Hamas gör sig skyldig till allvarliga krigsbrott. Hamas förnekar inte själva att deras raketer från Gaza riktas mot civila i Israel. Men Israels svar har inte varit proportionellt, anser han. Över huvud taget har utvecklingen i Mellanöstern gått åt fel håll under lång tid.

- Efter 1967 års krig, då Israel ockuperade Västbanken och Gaza, har man systematiskt byggt bosättningar och murar på palestinskt territorium. Jag kan förstå att palestinierna inte ser någon lösning på den här frågan.

Hans Corell låter förstå att FN har svikit sin uppgift, och han uttryck sin bitterhet över att världssamfundet sitter passivt, trots att de tre tunga FN-organen - internationella domstolen, säkerhetsrådet och generalförsamlingen - har sagt att bosättningarna är olagliga.

- FN:s säkerhetsråd borde nu anta en resolution som beordrar bosättningarna och murarna från palestinskt territorium.

DANIEL NORD, FOLKRÄTTSJURIST och biträdande direktör i Stockholms internationella fredsforskningsinstitut Sipri, säger att man kan dela upp folkrätten i Gazafrågan på två områden.

- Det ena är rätten för stater att agera i självförsvar, vilket var vad Israel hänvisade till när de utsattes för raketbeskjutning från Hamas. Men det ska då inte finnas något annat alternativ.

- Svaret måste också vara proportionellt - att jämna hela Gaza med marken är ju inte proportionellt.

Det andra är hur själva kriget bedrivs, alltså internationell humanitär rätt. De frågor man enligt Daniel Nord ska ställa är: Vilken typ av vapen används? Gör man tillräckligt för att skilja mellan militära och civila mål?

- Men gränsen är svår att dra, och måste bedömas från fall till fall. Ansvaret ligger på den aktiva parten, men den andra måste undvika att placera sig i närheten av civila.

Att gruppera sin militär i ett sjukhus är ju faktiskt en krigsförbrytelse. Om det har skett i Gaza kan jag inte uttala mig om i dag.
Har Israel brutit mot folkrätten?

- DET ÄR MYCKET SVÅRT att göra en bedömning. Det intryck jag får är att Israel definitivt hade anledning att utöva sin rätt till självförsvar. Men frågan är om de har agerat proportionerligt, det kan diskuteras.

Hur skiljer man på militära och civila mål på ett ställe som Gaza?

- Det är svårt, de civila har ingenstans att ta vägen. I den nya typen av asymmetriska konflikter är den ena parten så tekniskt överlägsen att den kan utplåna den andra om motparten bara visar sig. Ska man vara helt krass, om Hamas levde upp till folkrättens krav och grupperade sig en bit ifrån civilbefolkningen, då skulle ju de bli utslagna på nolltid.

Michael Winiarski “

DN 090113:

“Viktigt med återstartad fredprocess i Gaza”

“Stridshandlingarna mot, från och i Gaza måste omedelbart upphöra. Detta måste ske utan dröjsmål Det säger utrikesminister Carl Bildt i ett uttalande om situationen i Gaza.

– Israel kan bara uppnå sitt mål om säkerhet från raketbeskjutningar och andra attacker genom politiska överenskommelser fast förankrade i regionen och i det internationella samfundet i stort. Det pågående diplomatiska arbetet med att uppnå en varaktig hållbar lösning intensifieras, säger Carl Bildt.

Carl Bildt ser ingen militär lösning på situationen i Gaza. Han anser att det krävs en snabb övergång till den politiska processen. En politisk överenskommelse ska baseras på två saker. För det första, ett hävande av Gazas ekonomiska isolering. För det andra, förhindra illegal smuggling av vapen och sprängmedel till Gaza.

– Att åstadkomma det ena utan det andra är inte möjligt, säger Carl Bildt.

Det finns ett starkt samband mellan isolering och smuggling anser han. Isoleringen av Gaza leder till en omfattande smuggling som i sig skapar bättre möjligheter att föra in vapen. Carl Bildt tror att det är genom den diplomatiska processen som man kommer att lyckas hitta en lösning. En sådan som säger han håller på att växa fram.

– Det viktiga är att inte bara ha en tillfällig vapenvila utan se till hela fredprocessen. Initiativ till en återstartad fredsprocess bör tas redan innan valet i Israel den 10 februari. Trots de svårigheter vi nu möter och det lidande som konflikten ger upphov till får vi inte förlora målet ur sikte, en självständig palestinsk stat som lever sida vid sida med Israel i fred och säkerhet, säger Carl Bildt.

Sylvia Rezania”

DN 090114:

“Att prata fred och starta krig”

“Nu höjs röster för att Israels påstådda krigsbrott ska utredas. Det är otänkbart att våra högsta ledare inte kommer att ställas till svars för blodbadet i Gaza, skriver den israeliska journalisten Gideon Levy.”

“När kanonerna till slut tystnar kommer tiden för frågor att skölja över oss. Svampmolnen av rök och damm kommer att skingras över den becksvarta himlen; krigsivern och avtrubbningen kommer att glömmas bort och kanske kommer vi att få en klar bild av Gazakriget i all dess grymhet. Då kommer vi att kunna se omfattningen av dödandet och förstörelsen, de fullproppade kyrkogårdarna och överbelagda sjukhusen, de tusentals sårade och fysiskt handikappade, de förstörda husen som står kvar efter detta krig.

FRÅGORNA SOM DÅ måste besvaras, så varsamt som möjligt, är vilka som är skyldiga och vilka som är ansvariga. Världens beredvillighet att förlåta Israel kan brista den här gången. Piloterna och artilleristerna, stridsvagnsbesättningarna och infanterisoldaterna, generalerna och de tusentals som engagerade sig i detta krig kommer att inse vidden av ondskan och godtyckligheten i sina militära attacker. De kommer kanske inte att behöva betala något pris. De gick ut i strid, men lydde andras order.

Den offentliga, moraliska och juridiska prövningen kommer att riktas mot de tre israeliska statsmän som skickade Israels försvarsmakt mot en hjälplös befolkning - ett folk som inte ens hade någonstans att ta sin tillflykt - i kanske det enda kriget genom historien på en inhägnad landremsa.

Ehud Olmert, Ehud Barak och Tzipi Livni kommer att stå i främsta ledet bland de skyldiga. Det är otänkbart att de inte kommer att ställas till svars för blodbadet. Olmert är den enda israeliska premiärministern som har skickat ut sin armé i två självvalda krig. Mannen som gjort en rad modiga uttalanden om fred under senare tid har iscensatt inte mindre än två krig. Genom att prata fred och starta krig har den "moderate" och "upplyste" premiärministern avslöjats som en av våra största krigshetsare. Det är så han kommer att gå till historien.

BARAK, LEDAREN för partiet till vänster, får betala priset för israeliska försvarsmaktens missgärningar under hans makthavande. Hans anseende kommer att svärtas ner av bombningen och granatbeskjutningen av befolkningstäta platser, de hundratals döda och skadade kvinnorna och barnen, de talrika beskjutningarna av sjukvårdspersonal, användandet av vit fosfor i civila områden, bombningen av en FN-skola som fungerade som tillflyktsort för invånare som blödde till döds under flera dagar medan israeliska försvarsmakten hindrade en evakuering genom beskjutning och bombardemang. Till och med vår ett och ett halvt år långa belägring av Gaza, vars följder hamnar i skrämmande ljus under detta krig, kommer att läggas till hans gärningar. Slag efter slag, alla dessa räknas i krigsförbrytelsernas värld.

Livni, utrikesministern och ledaren för ett mittenparti, kommer att bli ihågkommen som den som drev på, legitimerade och satt tyst under allt detta. Kvinnan som lovade "en annan sorts politik" var en fullvärdig medspelare. Det får inte glömmas.

Trots antydningar om motsatsen inleddes detta krig inte på grund av det kommande valet. Vilken tidpunkt som helst i Israel är en bra tidpunkt för krig. Vi gav oss i väg på det förra kriget tre månader efter valet, inte två månader före.

KOMMER ISRAEL att döma dessa tre personer särskilt hårt i ljuset av de bilder som strömmar ut från Gaza? Högst tveksamt. Barak och Livni går faktiskt fram i opinionsmätningarna. Den prövning som väntar dessa individer kommer inte att vara en lokal prövning. Det är sant att några internationella statsmän cyniskt applåderade de attacker som Israel utförde. Det är sant att USA höll tyst, Europa stammade och Egypten gav sitt stöd, men andra röster kommer att höjas ur stridslarmet.

De första rösterna kan redan höras. I helgen krävde FN och FN:s råd för mänskliga rättigheter i Genève en undersökning av de krigsbrott som Israel påstås ha gjort sig skyldigt till. I en värld där bosniska ledare och deras motsvarigheter från Rwanda redan har ställts inför rätta kommer förmodligen ett liknande krav att resas mot dessa krigshetsare. Israeliska basketspelare kommer inte att vara de enda som skamset tvingas ta skydd på sportarenor och höga officerare som anförde detta krig kommer inte att vara de enda som tvingas glömma sig i El Al-plan för att inte bli arresterade. Den här gången kommer våra högsta statsmän, medlemmarna i krigskabinettet, sannolikt att få betala ett personligt och nationellt pris.

Jag skriver inte dessa ord med glädje, utan med sorg och djup skam. Trots det spelrum omvärlden gett oss så långt tillbaka vi kan minnas, trots överseendet som visats mot Israel, kommer Världen sannolikt att agera annorlunda den här gången. Om vi fortsätter så här kommer det kanske en dag att inrättas en ny specialdomstol i Haag.

Gideon Levy Översättning från engelska: Sverker Lenas.”

“GIDEON LEVY är en ledande journalist på den israeliska tidningen Haaretz. Han har länge varit en framträdande kritiker av ockupationen. Artikeln har tidigare publicerats i den israeliska tidningen Haaretz.”

DN 090115:

“Minst tusen uppges ha dödats i Gaza”

“Striderna rasade på onsdagen vidare i Gaza, där den palestinska räddningstjänsten uppgav att dödssiffran nu nått över 1000 döda. FN-chefen Ban Ki-moon anlände till Kairo på onsdagen. Något som varken Hamas eller Israel tog någon notis om.”

“På onsdagskvällen uppgav diplomatkällor att Hamas sagt ja till eldupphör, men vid en pressträff senare var Hamasrepresentanten, Salah Bardawil förtegen.

-Vi har gett egyptierna detaljerna, de studerar saken, sade han, enligt TT.

Under dagen kom andra signaler från Hamas i Beirut. Där sade organisationens företrädare, Osama Hamdan, att det fortfarande råder oenighet om den egyptiska planen.

FN: s generalsekreterare Ban Ki-moon anlände till Kairo på onsdagen. Han vädjade om "omedelbar, hållbar vapenvila" men hade inget recept på hur det skulle gå till, rapporterar TT. FN-chefen höll sig långt från de verkliga förhandlingar som pågår mellan egyptisk underrättelsetjänst och Hamas emissarier.

De samtalen har ännu inte burit frukt. Grundtanken är att gränskontrollen mellan Gaza och Egypten skärps rejält i utbyte mot att Israel retirerar och häver blockaden mot territoriet. I dag, torsdag, fortsätter Ban Ki-moon till Israel.

PÅ ONSDAGSMORGONEN träffades norra Israel för andra gången på en vecka av katjusjaraketer från Libanon men utan att någon skadades.

I Gazaremsan bombade Israel ett 6o-tal mål under dagen, bland annat tunnlar under gränsen till Egypten.

Den palestinska dödssiffran i Gaza överstiger nu tusen, uppgav chefen för områdets räddningstjänst på onsdagen:

-Antalet martyrer har nått1001, sade Muawiya Hassanayn till AFP. Över 4580 människor har, enligt Hassanayn, skadats sedan Israel inledde "Operation gjutet bly" den 27 december. 10 israeliska soldater och 3 israeliska civila har dödats under kriget.

Medan arabvärlden gör vad den kan för att jämka samman Härnäs i Gaza med Hamas exilledning i Damaskus har svåra sprickor kommit i dagen också i den israeliska ledningen.

FÖRSVARSMINISTER Ehud Barak sade på onsdagen till tidningen Haaretz att han förespråkar ett veckolångt eldupphör av humanitära skäl. Utrikesminister Tzipi Livni tros vara enig med Barak liksom större delen av generalstaben.

Men premiärminister Ehud Olmert, som avgår efter valen om en månad, anser att ett ensidigt eldupphör, utan förpliktelser från Hamas sida, skulle spela islamisternai händerna.

NATHAN SCHACHAR
MIKAEL BONDESSON “

DN 090118:

"De flesta israeler vet inget om läget i Gaza"

“Omvärldens reaktioner mot Israels attacker på Gaza har varit skarpa. Men i Israel har det nästan varit tyst. Varför? DN:s Lotta Schullerqvist har träffat Uri Avnery, en av få kritiska röster i den israeliska debatten.”

“TEL AVIV. "I går hände det, slutgiltigt- 'Operation Gjutet bl/ blev vansinnig. Att attackera en tätbefolkad stad är en allvarlig gärning vid varje tillfälle, men när Israels internationella legitimitet mals till stoft är en sådan handling ingenting annat än galenskap. Att bomba en FN-anläggning är något som inte får göras vid något tillfälle, men att göra det den dag FN:s generalsekreterare besöker Jerusalem är bortom vanvettets gräns", skriver Ari Shavit, politisk kommentator i fredagens Haaretz.

För tio dagar sedan, strax efter de israeliska marktruppernas intåg i Gaza, beskrev Ari Shavit offensiven som en "intelligent, imponerande operation", och dess kritiker avfärdade han som "Israelhatande israeler". "Nu är det dags att stå bakom befälhavarna, soldaterna och piloterna som arbetar dag och natt med att föra ett svårt, komplicerat och fullständigt berättigat krig. Nu är det dags för Israel att äntligen bete sig som en mogen nation som skyddar sig med klokhet och återhållsamhet", avslutade han sin artikel.

EN SÅDAN KOVÄNDNING är inte ovanlig, utan snarare typisk i den israeliska debatten, menar den 85-årige fredskämpen Uri Avnery när vi möts i hans hem i Tel Aviv:

-Det är samma sak varje gång Israel går ut i krig - de första dagarna är nära nog alla med på noterna. Även den intellektuella vänstern, och våra tre litterära musketörer, som agerar på samma sätt varje gång - först uttalar de sitt stöd för kriget, och några veckor senare säger de att "det var ett bra krig, men nu måste det avslutas".

De "musketörer" som Uri Avnery nämner är de tre ledande författarna Amos Oz, David Grossman och AB Yehoshua. Amos Oz publicerade dagen före offensiven mot Gaza en artikel på den stora dagstidningen Yediot Ahronots förstasida med rubriken "Israel måste försvara sin medborgare". Vi kan inte längre tolerera det lidande som landets medborgare i området runt Gazaremsan utsätts för, menar han, och fastslår avslutningsvis att målet måste vara att uppnå en varaktig vapenvila i utbyte mot lättnader i blockaden av Gazas gränser.

New York Times publicerade den 30 december en artikel av David Grossman med rubriken "Bekämpa elden med ett eldupphör". Hans budskap var ungefär detsamma som Oz - efter långvarig återhåll-samhet gentemot Hamas raketbeskjutning har vi nu visat hur hård vår hämnd kan vara. Nästa steg bör vara ett 48-timmars eldupphör för att öppna för förhandlingar om en mer varaktig vapenvila. Vi får inte glömma att Gazas invånare lever intill oss, och därför är det nödvän-digt att försöka uppnå mer normala grannrelationer med dem, menar Grossman.

- Bland allmänheten brukar protesterna mot kriget vakna först när våra soldater börjar dö. I det här kriget tillämpar Israel en mycket brutal taktik för att undvika förluster - flygbombningar och artilleriattacker förstör allt i soldaternas väg. Arméns handlingsfrihet är total, eftersom

inga oberoende medier släpps in i Gaza för att bevittna och rapportera om vad som pågår, säger Uri Avnery.

HAN FÖRKLARAR ISRAELERNAS okänslighet inför palestinierna lidande och omfattande förluster med att den judiska självbilden är så djupt präglad av Förintelsen och flera tusen år av förföljelse:

-Varje israeliskt barn lär sig redan i förskolan att judarna alltid varit förföljda och att alla vill döda oss. Det som händer nu uppfattas som en fortsättning på detta - det är inbyggt i folkets mentalitet. Det finns inga moraliska gränser för vad vi anser oss ha rätt att göra för att skydda oss, för vårt lidande är större än alla andras.

De flesta israeler har ingen aning om situationen i Gaza, för de israeliska medierna styrs helt av arméns propagandamaskin. Förödelsen och blodbadet skymtar bara förbi i snabba, knappt begripliga glimtar, säger Uri Avnery, som själv ägnar det mesta av sin vakna tid åt att följa Al Jaziras nyhetsrapportering på engelska och arabiska.

-Dessa bilder har en enorm effekt, framför allt i den arabiska och muslimska världen. Jag är rädd att den israeliska regeringen och president Bush kommer att gå till historien som de som förberedde arabvärlden för ett fundamentalistiskt muslimskt maktövertagande, vilket skulle göra freden praktiskttaget omöjlig.

LOTTA SCHULLERQVIST

kultur@dn.se

DN 090119:

"Israel och Palestina. 60 år i våra röda hjärtan"

“Under kriget i Gaza har Mona Sahlin slitits mellan socialdemokraternas olika falanger. Per Jönsson läser en ny bok om den röda kluvenhetens historia: Israel och Palestina. 60 år i våra röda hjärtan. Red. Ulf Bjereld och Ulf Carmesund. Hjalmarson & Högberg “

“NÄR LAILA FREIVALDS som nyutsedd utrikesminister 1983 tillfrågades om hon var pro-israelisk eller pro-palestinsk kontrade hon med motfrågan: "Måste man välja - kan man inte sympatisera med bägge parter?"

FREIVALDS REAKTION sätter fingret på det faktum att svensk socialdemokrati länge har haft en kluven inställning i konflikten Israel-Palestina.

Å ena sidan rymmer rörelsen ända sedan Israel upprättades 1948 en nostalgisk solidaritet med det judiska statsprojektet. Denna solidaritet bottnar i övertygelse om att efter Förintelsen måste judarna, "folket utan land", få ha sin egen trygga stat där de kunde slippa förföljelse. Den bottnar också i beundran för "arbetarsionismen", byggandet av ett slags socialdemokratiskt samhälle med folkrörelseinstitutioner som liknar de svenska: ett brett arbetarparti, en stark fackföreningsrörelse (Histadrut), en mångsidig kooperativ rörelse, en folkligt förankrad värnplikt.

Å andra sidan har sedan sexdagarskriget 1967 socialdemokratins historiska omsorg om de svaga och förtryckta alstrat en tilltagande solidaritet med palestinierna. Det gäller såväl de flera miljoner palestinska flyktingarna utomlands som de ungefär lika många palestinier som nu i drygt 40 år levt under israeliskt ockupationsstyre efter sexdagarskriget 1967.

INSIKTEN OM socialdemokratins kluvenhet omfattas av samtliga bidragsgivare till antologin "Israel och Palestina. 60 år i våra röda hjärtan". Här redogör ett dussintal socialdemokratiska frontgestalter för sina kärleksfulla, men lika ofta plågsamma, ställningstaganden för Israel, eller för palestinierna, eller - som Freivalds - för båda parter.

LITE FÖRENKLAT kan dagens "röda kluvenhet" uttryckas i två linjer: Erlander-Persson-linjen och Palme-Andersson-Lindh-linjen. Den förra övervägande pro-israelisk, den andra envist övertygad om att Israel måste ge palestinierna fullständig upprättelse.

Att Tage Erlander var ledargestalt för den pro-israeliska linjen väcker knappast kontrovers - hans långa statsministerperiod slutade strax efter Israels ockupation av Västbanken och Gaza 1967. Men Göran Perssons aktiva strävan att återknyta till Sveriges tidigare så fasta vänskapsband med Israel framkallar starkt motstridiga reaktioner hos antologins författare.

"Persson antog att han med sin mera pro-israeliska inställning skulle kunna medverka till en fredsuppgörelse. Han var emellertid okunnig och fylld av förutfattade meningar", skriver exempelvis Evert Svensson, i nära tjugo år ordförande för Broderskapsrörelsen och under flera decennier aktiv inom svensk Mellanösternpolitik i bland annat FN:s generalförsamling, Europarådet och säkerhetskonferensen i Madrid.

DÄREMOT HYLLAR en annan av partiets tungviktare, s-pressjournalisten och KF-hövdingen Göran Holmberg, Perssons återgång till Erlanderlinjen: "Det socialdemokratiska partiets hållning till Israel har efter Tage Erlander varit ryckig och svår att förutse. Under Göran Perssons tid som ordförande/statsminister fick vi en lugnare relation till Israel".

ANNARS ÄR DET nog den kursändring som initierades av Olof Palme några år efter sexdagarskriget som mest har kommit att förknippas med Sveriges nuvarande hållning till Israel-Palestinakonflikten. I sitt tal på TCO-kongressen 1982 uttryckte Palme en för den tiden mycket tydlig kritik mot Israel, minns Viola Furubjelke, mångårig utrikestalesperson för socialdemokraterna och ordförande i riksdagens utrikesutskott 1995-2002. Året därpå inbjöd han PLO-ledaren Yassir Arafat till Sverige, och i samband därmed höll Palme sitt uppmärksammade tal i Storkyrkan i Stockholm: "Palestinierna har rätt till ett hemland Vi kan inte förmena det palestinska folket rättfärdighet och deras längtan efter ett eget land Det är ofruktbart att vägra samtala med palestiniernas egna företrädare."

I dag är sådana formuleringar legio, i alla politiska läger. Mycket av denna opinionssvängning kan ha berott på det idoga arbete som dåvarande utrikesministern Sten Andersson lade ned på att jämka Arafat mot ett erkännande av staten Israel. Andersson är något av en kultfigur för de mer Palestinaorienterade antologiskribenterna, exempelvis superdiplomaten Thomas Hammarberg, partiets internationella sekreterare Ann Linde och Evert Svensson. Med viss överdrift hävdar de att Andersson redan i Stockholm 1988 lyckades förmå Arafat att erkänna Israel, fastän detta i realiteten inte skedde förrän i samband med Osloavtalet fem år senare.

PALMELINJEN FÖRDES av Anna Lindh som utrikesminister, och Viola Furubjelke påpekar den bisarra situation som uppstod när Göran Persson kunde uttala sin samsyn med Per Ahlmark i Mellanöstern-frågan samtidigt som Lindh kritiserade Ariel Sharons brutala krossande av den andra palestinska intifadan i början av 2000-talet.

Just nu under kriget i Gaza är det Mona Sahlin som slits mellan socialdemokratins olika falanger. Socialdemokraternas verkställande utskott krävde häromdagen att Israel ska sättas under tryck genom att EU skjuter upp planerna på ett fördjupat samarbete med Israel. Samtidigt vägrar Sahlins socialdemokrater, i likhet med EU och USA, att tala med det folkvalda Hamas, just den attityd som Palme fördömde i Storkyrkan. För att travestera Freivalds: "Måste man välja - kan man inte bojkotta bägge parterna?"

Per Jönsson "

DN 090118:

"Parterna står kvar på ruta ett"

"Är infernot för den instängda civilbefolkningen på Gazaremsan över för denna gång? Mycket talar för att den vapenvila som officiellt ska råda i Gaza är allt annat än stabil."

"EFTERSOM DEN ÄR ensidigt utlyst, först av Israel och tolv timmar senare av Hamas, existerar inga ömsesidiga förpliktelser, vilket skulle vara fallet om vapenvilan varit en följd av ett framförhandlat avtal.

Det behöver inte nödvändigtvis innebära att den inte kan fungera. Dessa två fiender, som inte vill erkänna och därmed legitimera varandra, har trots allt lyckats sluta informella överenskommelser förr, om såväl eldupphör som fångutväxling. Båda parter har hoppats på att vinna fördelar genom att driva fram det senaste kriget. Men vem kan med säkerhet hävda att ungefär samma sak inte skulle ha kunnat uppnås utan att 1.300 människoliv utsläckts och tusentals palestinska hem slagits i spillror?

HAMAS KRÄVDE OCH kräver att blockaden av Gaza hävs - och israelisk reträtt inom en vecka - för att sluta avlossa raketer. Israel har sagt sig vara redo att öppna gränsen, på villkoret att Hamas slutar skjuta. Parterna har helt enkelt saknat vilja och förmåga att tala med varandra, med all denna blodspillan som följd. Och parterna står kvar på ruta ett.

Men det är betydligt mer som står på spel. Ur Israels perspektiv handlar varje krig om den judiska statens existens. Så tillvida har den israeliska operationen lyckats; på strikt militär nivå har man demonstrerat att den israeliska järnnäven är trovärdigt skoningslös. Arméns avskräckningsförmåga, ifrågasatt efter debaclet mot Hizbollah i Liba-

non 2006, är återupprättad.

MEN POLITISKT SETT befinner sig Israel i en om möjligt ännu sämre ställning i ett redan tidigare fientligt Mellanöstern. Syrien har avbrutit sonderingarna om fred med Israel där Turkiet agerat medlare. Och PLO-ledaren Mahmoud Abbas "moderata" palestinska myndighet har bringats i vanrykte i många palestiniers och hela arabvärldens ögon.

Hamas hade intresse av att skaka om situationen, i ett läge när den allt svårare situationen för befolkningen i ett isolerat Gaza hotade att urholka stödet för den islamistiska rörelsen. Det israeliska anfallet har rimligen försvagat Hamas, många av dess ledare och fotsoldater har dödats. Men massdödandet av civila har ökat palestiniernas avsky för vad israelerna har åsamkat dem.

HAMAS HAR INTE försvunnit, utan finns kvar med förstärkt hjältestämpel. Även om priset har varit svåruthärdligt högt kan kriget framställas som en seger. Och trots att Hamas har utsatts för tre veckors eldstorm är de och andra palestinska motståndsgrupper fortfarande kapabla att skjuta raketer - sedan är det annan sak om de finner det klokt att göra det.

En slutsats är att Israels i inledningsfasen uttalade mål, att slå sönder "terrorns infrastruktur" inte har uppnåtts. Och isoleringen, blockaden och bojkotten av Hamas och Gaza har vare sig gjort Israel säkrare eller lett till några framsteg i den stendöda "fredsprocessen".

Allt fler bedömare efterfrågar ett nytt betraktelsesätt. När, och om, vapenvilan blir varaktig kommer Israel, liksom hela världssamfundet, att tvingas ta ställning till nyckelfrågan: ska man fortsätta att utesluta Hamas, den reellt existerande, av palestinierna folkvalda makten på Gazaremsan, från diskussionen? “

Michael Winiarski **“**

DN 090119:

“Saudiarabien varnar Israel”

“Vapenvilan gav palestinier i Gaza tid att hämta andan efter tre veckors oavbrutna bombningar och stridigheter på måndagen. Samtidigt varnade Saudiarabien Israel för att arabvärldens tålamod kan komma att sina.”

“I ETT UPPENBART FÖRSÖK ATT PRESSA ISRAEL och komma till ett genombrott i Mellanösternkonflikten sade Saudiarabiens kung Abdullah enligt internationella medier att 2002-års arabiska erbjudande inte alltid kommer att stå kvar. Fredsförslaget innebär att arabvärlden erkänner Israel i utbyte mot israelisk reträtt från de områden staten ockuperade 1967.

En talesman för den militanta islamistiska rörelsen Hamas i Gaza lovade tidigare på dagen trotsigt att rörelsen ska fylla på sitt förråd av raketer och andra vapen - och därmed strunta i Israels och det internationella samfundets krav på avväpning och stoppad smuggling.

De Gazabor som vågade sig ut på gatorna på måndagen fick beskåda stor förödelse.

- Allt är fullständigt förstört, sade 54-årige Yahia Karin.

20 MOSKÉER, 5.000 bostäder och 16 regeringsbyggnader har raserats under kriget, enligt palestinska myndigheter. Över 1.300 människor ska ha dödats, varav minst 700 civila. Enligt Hamas har dock endast 48 av gruppens krigare fallet offer för Israels krigföring. Sjukvårdare arbetade med att dra fram dussintals kroppar ur ruiner som återstår efter Israels tre veckor långa offensiv.

Israeliska styrkor fanns dock kvar i Gazaremsan på måndagen - redo att slå ner eventuella attacker från Hamas.

Den islamistiska rörelsen kräver dock att Israel försvinner från Gaza inom en vecka. 22-årige Gazabon Yehya Aziz verkade dock mindre oresonlig.

- Vi vill ha en lösning som garanterar att israeliska stridsvagnar inte återvänder för att döda oss, sade han till Reuters.

ISRAELISKA REGERINGSTJÄNSTEMÄN sade att alla soldater ska ha lämnat Gaza innan Barack Obama svärs in som ny president i USA på tisdagen. Den uppgiften kunde inte bekräftas fån officiellt håll - enligt Israel lämnar man Gaza bara om lugnet består.

Israel, som anklagar Hamas för att ha försatt civila i fara genom att gömma sig i tättbefolkade områden, hävdar att man dödat hundratals islamistkrigare.

Tio av Israels soldater, och tre civila israeler har under har dödats under offensiven, som syftade till att stoppa Hamas raketbeskjutning över gränsen. Men de siffrorna hindrade inte Hamasledaren Ismail Haniyah från att hävda en "folkets seger" i ett tv-framträdande.

UNDER TIDEN fortsatte Egyptens ansträngningar att bringa en mer långvarig vapenvila - med en öppning av Gazas gränsövergångar till Egypten, områdets enda fönster mot omvärlden. Palestinska företrädare och deras israeliska motparter skulle träffas i separata möten i Kairo på torsdag.

Men redan på måndagen kom uppgifter om att Israel och Egypten kommit överens om att stoppa vapensmugglingen i tunnlar mellan Egypten och Gazaremsan.

Det är ett av Israels främsta krav. Hamas hävdar dock att de underjordiska gångarna är enda möjligheten att föra in mat och medicin till det isolerade områdets 1,5 miljoner invånare.

Ett annat utspel dagen efter vapenvilan kom från Mahmud Abbas, palestiniernas president men vars makt begränsas till Västbanken. Han öppnar för en samlingsregering mellan hans Fatah och dödsfienderna Hamas som styr Gaza.

- Vad som behövs i dag är att vi formar en nationell samlingsregering som kan genomföra presidentval och val till den lagstiftande församlingen samtidigt, sade Abbas som dock fått se sitt inflytande beskäras kraftigt i och med kriget.

DN “

DN090121:

“Israel har lämnat Gaza”

“Israels soldater är nu ute ur Gaza, uppger en talesman för den israe-liska militären. Samtidigt upprörs FN-chefen Ban Ki-Moon över den "hjärtslitande" förödelse Israel lämnar efter sig.”

“- Jag har bara sett en bråkdel av förstörelsen. Detta är chockerande och alarmerande, sade Ban Ki-Moon vid en presskonferens i Gaza i går framför den FN-byggnad som raserats i en israelisk attack.

De flesta israeliska militärer rullade ut ur det sönderbombade området under gårdagen - innan Barack Obama svurit presidenteden.

- Från och med denna morgon har de utländska israeliska försvars-styrkorna lämnat Gazaremsan och styrkorna har grupperats utanför Gaza och är beredda på alla eventualiteter, sade Israels militäre tales-man enligt flera nyhetsbyråer.

Reträtten tolkas som att försök att börja på god fot med den nye amerikanske ledaren. USA är en av Israels främsta allierade och George W Bush stödde landets "rätt att försvara sig mot raketbeskjut-ning från de militanta islamister som styr Gaza". Men Israels framfart i den isolerade och utfattiga landremsan har fått hård kritik från flera håll.

FN:s generalsekreterare Ban Ki-Moon besökte i går Gaza och utrycker nu bestörtning och ilska över vad han beskriver som "hjärtskärande" förödelse på krigsskådeplatsen.

FN-chefen vädjar om hjälp till återuppbyggnad efter offensiven som skördade över tusen människors liv och gjorde än fler hemlösa.

- Jag har sett hjärtskärande scener och sörjer djupt det jag sett i dag djupt, sade han.

Ban Ki-Moon fördömde Israels attack på FN-byggnaden och krävde en utredning, och att de skyldiga ställs till svars. Han anklagade också Israel för att ha använt övervåld.

Mathjälpen som fanns i det förstörda FN-lagret skulle gått till pale-stinska flyktingfamiljer som tvingades från sina hem i samband med Israels födelse 1948.

Ban Ki-Moon besökte i går också södra Israel, som varit måltavla för Hamas raketer, och kallade de palestinska attackerna som drabbat regionen för "upprörande".

Sprickan mellan palestinierna - med Hamas i Gaza och Fatah på Väst-banken - har förlamat fredsprocessen och Ki-Moon manade rörelserna att försonas.
Men tusentals Hamasanhängare krävde i går att FN erkänner Hamas.

- Hamas regering valdes av folket, Vi kräver ett slut på dubbla agen-dor, sade en av demonstranterna till Reuters.

Esbjörn Sandin “

DN 090121:

“Ödeläggelsen stor i Gaza”

“KHAN YUNIS, GAZA. Samtidigt som de israeliska styrkorna håller på att dra sig tillbaka kan Gazaborna ge sig ut på gatorna och beskåda förödelsen efter de senaste veckornas attacker.”

“I byn Fukhari utanför Khan Yunis i södra Gaza ser det ut som om en kraftig jordbävning drabbat området. Förstummade invånare rotar igenom resterna av förödelsen och försöker rädda vad som räddas kan i bråten och lastar upp det på traktorer och åsnekärror.

- De dödade till och med kycklingarna och kalkonerna. De dödade katterna! ropar den 50-årige läraren Faour Atteya samtidigt som hans tvåårige son sitter och gungar på en hög med smutsiga kläder.

Bredvid ligger färggrant splitter utspritt på marken: en liten plaststol, pappersbitar och en målarbok.

- Det här var områdets förskola som drevs av en biståndsorganisation, säger Faour Atteya.

En liten bit längre bort, i byn Khozaa, pekar invånarna misstänksamt mot den enda kvarvarande israeliska stridsvagnen som fortfarande skymtar i fjärran. I striderna ska ett dussintal hem ha förstörts och minst 13 människor dödats. Enligt invånarna ska israeliska soldater först ha beordrat människorna att lämna sina hem och sedan skjutit ihjäl en 47-årig kvinna när hon ledde en grupp kvinnor och barn därifrån samtidigt som de viftade med vita flaggor.

För första gången på tre veckor har poliser runt om i Gaza återigen börjat visa sig i uniform. Tidigare riskerade de att dra på sig eldgivning om de visade vilka de var. I Rafah i södra Gaza kan man nu se poliser i gula fluorescerande västar dirigera trafiken. Och längs den lilla landremsam vid gränsen mot Egypten vandrar uniformerade poliser runt bland alla förstörda tält som döljer ingångarna till de smugglingstunnlar som försörjt Gaza med varor.

När Israel inledde sin attack den 27 december tillfogades Gazas säkerhetsstyrkor stora skador. Hundratals polisstationer och baser förstördes och två av Gazas högsta polischefer dödades i en enskild attack.

Nu är poliserna tillbaka på gatorna och spanar efter tecken på plundring, familjefejder och framför allt ockerpriser. På en marknad i Rafah ingrep en grupp Hamaspoliser mot en handlare som försökte sälja en speciell typ av ventiler till spisar. Efter att ha konstaterat att handlaren försökt sälja ventilerna för motsvarande två dollar över det fastställda priset konfiskerades varorna. Poliserna sålde sedan ventilerna till fastställt pris och lämnade pengarna till handlaren.

Även om greppet om Gaza fortfarande verkar starkt återstår det ännu att se om Hamas har kvar sin militära kapacitet och sitt folkliga stöd. Israeliska talesmän hävdar gärna att många palestinier skyller all förstörelse och blodspillan på Hamas.

- Jag tror att Gazaborna förstår att det är Hamas som bär skulden för att det ser ut som det gör, sade Israels transportminister Shaul Mofaz.

En del Gazabor håller med honom:

- Hamas bär allt ansvar för det här. Hade vi inte en vapenvila? Vad har de gett oss annat än elände? säger en man inne på ett kafé i Rafah.

Mannen, som vill vara anonym av rädsla för repressalier, säger att han stöder Fatah, Hamas rivaler som kontrollerar den palestinska myndigheten och styr på Västbanken.

Ashraf Khalil, Reporter på Los Angeles Times “

DN 090124:

“Allt vi ägde är förstört”

JABALIYA. Den 11 Januari, under de israeliska truppernas framryckning norr om Gaza City, förlorade bonden Muhammad Fathi Ebed sina föräldrar och alla sina djur. De sköts till döds av stridsvagnarnas kanoner, och familjens sex hus raserades av schaktmaskiner.”

“VID KANTEN AV VÄGEN till familjen Fathi Ebeds gård ligger döda uppsvällda kokroppar och under den demolerade ladugårdens tak skymtar groteskt förvridna ochsöndertrasade kamelkadaver. Vid ena väggen ligger en död brun häst och strax utanför i gräset en liten svart-vit kalv med brustna ögon.

Muhammad Fathi Ebeds ansikte är stelt av sorg och hans blick full av förtvivlan när han berättar vad som hände den n januari, en vecka efter de israeliska marktruppernas intåg i Gaza.

-När stridsvagnarna närmade sig gick vi alla, ett fyrtiotal personer, ut ur våra hus med vita tygstycken för att visa att vi inte tänkte göra motstånd. När vi kom ut började skjuta över våra huvuden från stridsvagnarna, så vi satte oss nerpå vägen. När de slutade skjuta reste vi oss, men tvingades ner på marken med nya kulor. Sedan kom soldaterna och kollade våra id-kort innan de lät kvinnorna och barnen gå.

INFÖR ÖGONEN på de åldriga föräldrarna och några av de fem sönerna började soldaterna sedan skjuta in i ladugården och dödade alla djuren - ett trettiotal kor och kameler, och en kapplöpningshäst som Muhammad hade köpt från England.

-Sedan körde stora schaktmaskiner fram och började riva ladugården. Soldaterna ropade åt mina föräldrar att de skulle lämnasitt hus, och lovade att inte skjuta. Men när de kom ut på vägen blev de ihjälskjutna och en av mina bröder sårades i armen och huvudet. Sedan fick de ligga där på vägen i sex dagar innan några ambulanser släpptes fram för att hämta dem.

Han visar blodfläckarna på vägen och säger tyst: -De visste ju vilka vi var - vanliga bönder som aldrig haft något att göra med Härnäs.

NU FINNS INGENTING annat än betongspillror kvar av det som en gång var Muhammad Fathi Ebeds och hans bröders hus. Han går runt i bråten och letar efter familjens tillhörigheter, hittar en dammig filt, en liten kjol och några smutsiga skolböcker.

-Vi har ingenting kvar utom kläderna vi har på oss. Jag har inte kunnat tvätta mig på två veckor, för vi har inget vatten, säger han och drar med en grimas i sin solkiga tröja. Barnen ska börja skolan i morgon, men de har varken kläder, böcker eller skolväskor, och jag har inte en shekel att ge dem. Allt vi ägde förstördes när husen raserades, jag har inte ens kvar de papper som visar att marken här är vår.

FAMILJEN FATHI EBEDS gård ligger i utkanten av Abd Rabbo, nordost om flyktinglägret Jabaliya. Området, som ligger kant i kant med de vintergröna fälten bort mot Beit Hanoun, är fullt av ladugårdar och små fabriker. Eller snarare resterna av ladugårdar och fabriker - här finns bara spillror kvar. allt har demolerats och jorden är uppsliten av stridsvagnarnas framfart.

Längre inmotsamhällets centrum finns bara ett fåtal hus kvar med hål efter kulor och granater - resten är ett månlandskap av krossad betong

och sönderslitna träd. Ingen bor kvar i husen, men här och där har människorna satt upp tält eller små plåtskjul att sova i.

BLAND RUINERNA går människorna och samlar ihop träbitar för att få värme och laga mat - här finns varken el, vatten eller hushållsgas.

-Nu pratar ju alla om att det ska komma en massa pengar för att bygga upp Gaza på nytt. Jag hoppas få hjälp med att bygga upp mitt hus och min ladugård igen och köpa nya djur. Hittills har ingen frågat vad vi behöver. Det enda vi har fått är några matpaket. Mina barn kan inte sova på nätterna - de skulle behöva psykologhjälp, jag kan inte hjälpa dem, säger Muhammad Pathi Ebed.

Lotta Schüllerqvist. utrikes@dn.se "

DN 090124.

"Gazabor kritiska till Hamas"

"GAZA STAD**. Gazabornas tro på Hamas förefaller inte ha stärkts av det blodiga kriget. Många människor anser att Hamas väpnade styrkor gömde sig för de israeliska trupperna och lät civilbefolkningen ta de hårdaste stötarna."**

"GAZA STAD. **Gazabornas tro på Hamas förefaller inte ha stärkts av det blodiga kriget. Många människor anser att Hamas väpnade styrkor gömde sig för de israeliska trupperna och lät civilbefolkningen ta de hårdaste stötarna."**

"DET RÅDER EN påtaglig tystnad i Gaza en vecka efter den israeliska offensivens slut. En stumhet av sorg, rädsla och vrede. Men det är en återhållen vrede som bara kommer till uttryck när man är på tu man hand med folk.

- Det har blivit ännu farligare än tidigare att kritisera Hamas, säger en man som inte vill bli namngiven. Han berättar att Hamas har börjat frihetsberöva dem de misstänker vara motståndare - de anklagas för att vara kollaboratörer med Israel och bestraffas med sönderskjutna knän eller i några fall med döden.

- Hur kan det komma sig att Hamas hjältar klarade sig så lindrigt under kriget? Bara 42 av dem dödades, de övriga 1.300 döda var civila, kvinnor och barn, säger mannen sarkastiskt.

FLERA ANDRA MÄNNISKOR säger liknande saker - att Hamas höll sig undan och lät folket dö. Samtidigt finns det andra röster som

hävdar att stödet för Hamas har ökat, och att motståndet mot ockupationsmakten Israel har stärkts av kriget.

Hamas har hållit en påtagligt låg profil efter krigets slut. De gröna Hamasflaggorna är påtagligt få, även i de mest ödelagda områdena, och jag har bara sett ett par av de martyraffischer som Gaza brukar vara fullklistrat av. Det är helt annorlunda än i Libanon, dit jag kom ett par veckor efter kriget 2006. Där syntes Hizbollahs närvaro överallt, med flaggor och jättelika affischer som förkunnade gudspartiets seger över Israel och USA på arabiska, franska och engelska.

Kriget i Gaza har också skapat en uppgivenhet som jag aldrig tidigare mött. De flesta jag talar med fruktar att det kommer fler krig, och många förklarar att de för första gången i sitt liv önskar att de kunde lämna sitt utsatta och plågade hemland.

Lotta Schüllerqvist

DN 090124:

"Gaza knutpunkten som gett motstånd"

"Både Israel och Hamas har proklamerat seger i Gazakriget. Vem - om alls någon - som har rätt får vi veta om ett par månader, tidigast. Men bara detta att ett krigs utfall blir en debattfråga är ett tidstecken. Det är massmediernas fel - om det alls är ett fel. I dag kan en part vinna kriget militärt och diplomatiskt men förlora det moraliskt. En moralisk seger kompenserar dock sällan för en diplomatisk förlust."

"Hamas hävdar att Israels nerver svek i sanningens ögonblick: slutstriden i Gazas nätverk av underjordiska tunnlar. Något ligger det i detta. De israeliska soldater som fått uppgiften på sin lott ryckte och slet i kopplet, med deras regering hade fått nog.

Gaza är den stad i regionen som stått emot flest belägringar. Ingen stormakt var komplett utan Gaza, knutpunkten för karavanhandeln mellan Arabien och Medelhavet; kullen som kontrollerade härvägen Via Maris mellan Egypten och den bördiga halvmånens imperier.

Intäkterna från krydd- och parfymhandeln bekostade stadens tjocka murar. När Alexander den store stormade genom Palestina på sin väg mot Egypten var Gaza den enda ort som bjöd motstånd. Den blivande världshärskaren tvingades bygga ett konstgjort berg intill Gaza för att komma åt staden med sina kastmaskiner. När Gaza äntligen föll var den annars tolerante Alexander så irriterad att han slog ihjäl alla fångar och sålde kvinnor och barn som slavar.

ISLAMS STÖRSTE härförare Saladdin körde också fast i Gaza. Han

slog ihjäl alla stadens borgare men citadellet på kullens topp höll stånd. Många år senare, när Rickard Lejonhjärta tvingades sluta fred med muslimerna, var Saladdins första krav på korsfararna att murarna kring Gaza skulle bort.

En av de få som tog Gaza utan besvär var Napoleon, som förklarade att staden var hörnstenen i försvaret av Nilen, "Afrikas sista utpost och Asiens port". De blodigaste striderna i Gazas historia ägde rum 1917, då brittiska styrkor under general Allenby kolliderade med en tysk-turkisk armé. Gaza hade 40 000 invånare och var en av Palestinas största städer. Efteråt skrev den brittiske ståthållaren hem: "Alla invånare har flytt, nästan alla byggnader ar jämnade med marken, som byarna i Flandern."

Fyra tusen britter och fler turkar vilar sedan dess i Gazas jord. Trakten miste sin viktigaste näring - som kornproducent åt den brittiska ölindustrin - och dess invånarantal hämtade sig inte förrän i december 1948, då president Truman röt åt Israel att blåsa av anloppet mot den sista egyptiska enklaven i Palestina, där 180 000 flyktingar sökt skydd. Israelerna lydde, och resultatet blev Gazaremsan.

Nathan ShacharDN:s korrespondent i Mellanöstern

naranjal@gmail.com “

Nytt år 2009. I USA.

USA gör tummen ner för Bush.
Svart president ger hopp i Selma.
Lång kamp för svartas rättigheter.
USA kräver rivstart av Barack Obama.
Stark position för israelisk lobby i USA.
De mest akuta kriserna.
Varning för Obamas omogna stormaktsdröm.
Hela Barack Obamas tal i svensk översättning.
Alla uppmanas att jobba hårt.
Jubel och lyckönskningar från övriga världen.
Obama stoppar Guantanamoprocesser.
Iran kan bli hårdaste prövningen.
Obama ringde Abbas.
Ingen tid att förlora.
Obama ringde runt i världen.
Obama stoppar munkavle mot aborter.
Castro sträcker ut hand mot Obama.
Obama ökar underskottet för att ge ekonomin ett lyft.
Republikaner trotsade vädjan om enighet.

DN 090113:

"USA gör tummen ner för Bush"

Lennart Pehrson

"NEW YORK. **När George W Bush nu gör sina sista dagar som USA:s president försöker han putsa på sitt politiska arv. Det är inte lätt. Efter åtta år i Vita huset har Bush rekordlåga popularitetssiffror, USA:s globala ledarroll har försvagats och ekonomin är i en kris som jämförs med 1930-talets depression.**

DET ÄR OCKSÅ EN PRESIDENT på defensiven som gör sig beredd att återvända till hemstaten Texas. Hans mest brutala kritiker beskriver honom som den sämsta presidenten i USA:s historia och även en del av hans tidigare lojala anhängare vacklar i sitt stöd. Matthew Dowd, Bushs chefstrateg i valkampanjen 2004, tycker nu att presidentskapet kan sammanfattas i rubriken "Förlorade möjligheter".

Bush, som tidigare visat mycket få tecken på självkritik, gick häromdagen själv så långt att han medgav att det var ett misstag att bara ett par månader efter invasionen av Irak deklarera "uppdraget slutfört". En vilt optimistisk banderoll med texten "Mission accomplished" fanns bakom Bush när han ombord på ett hangarfartyg den 1 maj 2003 talade om hur Irakkriget i princip var över.

I dag, nästan sex år efter invasionen, är det få som ifrågasätter att det utdragna kriget blivit en mycket tung belastning när historien över Bushs presidentskap ska skrivas. Även om läget i Irak stabiliserats är missnöjet med kriget mycket utbrett i USA.

Bush säger nu själv att det var en stor besvikelse att några massförstörelsevapen aldrig hittades när Irak invaderades. Men han har undvikit frågan om han skulle ha fattat ett annat beslut om han vetat att det inte existerade massförstörelsevapen, det hot som utgjorde det officiella motivet att gå i krig.

Vita husrådgivaren Dan Bartlett har i alla fall slagit fast att presidentskapet försvagats av motsättningarna kring Irakkriget och att Bushs popularitetssiffror sannolikt varit högre om USA-väljarna funnit att den bild som målades upp av irakiska massförstörelsevapen varit sann. Irakkriget möjliggjordes av 11 septemberattackerna, terrordådet som också kommit att prägla Bushs tid i Vita huset.

NÄR HAN I AVSKEDSINTERVJUER och andra framträdanden nu ger sin syn på sitt eget presidentskap framhåller han också regelmässigt säkerheten - inga nya terrorattacker har utförts mot USA sedan den 11 september 2001. Det är också en relativt oomstridd punkt i Bushs pluskolumn.

Men Bush lyckades aldrig bygga vidare på den uppslutning som fanns efter attacken och den hotbild som kan ha funnits är knappast känd av de flesta. Rättvist eller inte så är det en realitet att det är svårt att få väljarna att resa sig i applåder för något som inte hänt. Samtidigt har Bushs terrorbekämpning lett till anklagelser om tortyr och rättsövergrepp.

Många hävdar att USA tappat mark som förkämpe för mänskliga rättigheter när fångar torterats i Abu Ghraib, misstänkta terrorister hållits på obestämd tid i Guantánamolägret utan att åtal väckts och lagen kringgåtts för att utöva hemlig telefonavlyssning.

Övertramp som gjorts, i kombination med att Bush inledde sin presidenttid med att överge Kyotoprotokollet och andra internationella avtal, kan också ha försvårat diplomatiska initiativ som togs under senare delen av presidentskapet. Trots stora ansträngningar har inga verkliga framsteg gjorts för att stävja Nordkoreas eller Irans nukleära ambitioner och kärnvapenspridningen riskerat att öka.

FOKUSERINGEN VID IRAK har också öppnat för kritik om att Bush försummat växande problem i Afghanistan och Pakistan. Gazakonfliktens upptrappning är också en påminnelse om att föga intresse ägnats konflikten mellan Israel och palestinierna.

För att hitta brett förankrade utrikespolitiska hyllningar till Bush får man i stället leta sig fram till hans insatser för aidsbekämpning i Afrika. Även i övrigt bittra fiender ger beröm.

På det inrikespolitiska området kan Bush peka på skolreformen "No child left behind" som drevs igenom med stöd över partigränserna. Reformen innebär fler nationella prov och ökade krav.

Men även i inrikespolitiken finns en lista över misslyckanden. Det största är bristen på ledarskap när orkanen "Katrina" i augusti 2005 orsakade enorm förödelse i New Orleans. Dan Bartlett har beskrivit katastrofen som "politiskt den sista spiken i kistan". Bush tappade trovärdighet. Stora tal, reformförslag och pr-aktiviteter blev verkningslösa.

DET KAN HA BIDRAGIT till att ett ambitiöst initiativ att ge miljontals illegala invandrare möjlighet till legal status fälldes av Bushs egna republikanska partivänner. Försöket att delprivatisera det allmänna pensionssystemet, "social security", slutade också i fiasko.

Bush kom heller ingenstans med en på sikt nödvändig reform för att finansiellt stärka "medicare", sjukförsäkringssystemet för äldre.

Bushs tidiga framgång med stora sänkningar av inkomstskatten har åtminstone från konservativt håll setts som en injektion som bidragit till att stärka USA-konjunkturen. Men när bokslutet över Bushepoken görs visar det sig att den ekonomiska tillväxten varit låg med historiska mått. Gapet mellan hög- och låginkomsttagare har vidgats. De offentliga utgifterna har skenat i väg på ett sätt som retat upp många republikaner.

När Bush tog över Vita huset fanns ett federalt budgetöverskott. Nu visar en prognos från kongressens budgetkontor att innevarande budgetår kommer att visa ett underskott på 1.200 miljarder dollar, en nivå som USA aldrig tidigare varit i närheten av och det är ändå innan beslut tagits om ett rekordstort finanspolitiskt stimulanspaket.

När George W Bush lämnar Vita huset är inte bara USA på väg ner i en djup recession med statsfinanser i obalans. Finanskrisen har också urgröpt förtroendet för den kapitalistiska marknadsekonomin på ett sätt som knappast skett sedan 1930-talets depression och massarbetslöshet. Risken är dessutom att en försvagad ekonomi krymper USA:s politiska styrka i världen.

EN PARADOX ÄR ATT BUSH slutar sin presidenttid med sitt inflytande ifrågasatt och låg popularitet även bland sina egna republikaner samtidigt som långtgående åtgärder gjorts för att lyfta upp den exekutiva makten. Dick Cheney, USA:s kanske mäktigaste vicepresident någonsin, har varit arkitekten bakom en strategi för att stärka presidentämbetet på bekostnad av lagstiftarna i kongressen.

Det har också spekulerats mycket om relationen mellan Bush och Cheney. En del av presidentens belackare har sett honom som en marionettdocka i händerna på vicepresidenten. Om detta råder delade meningar. Men det är påtagligt att när Bush nu ändå ger ett lite eftertänksamt intryck och inte villkorslöst försvarar allt som gjorts så finns inga sådana tvivel hos Cheney som i en av sina avskedsintervjuer förklarat:

- Vad vi gjort känns mycket bra. Om jag skulle ställas inför samma situationer igen skulle jag göra exakt samma sak.”

DN 090113:

“Svart president ger hopp i Selma”

“Om precis en vecka svär USA in landets förste svarte president, Barack Obama. DN har besökt Selma i den djupa södern, staden som blev en symbol för den svarta medborgarrättskampen i mitten på 1960-talet.”

“SÖNDAGENS HÖGMÄSSA I BROWN CHAPEL går mot sitt slut när småskolerektorn Jocelyn Reddick går upp på podiet bredvid pastor James Jackson. Hon vänder sig till kyrkobesökarna och vädjar om pengar så att hennes elever ska kunna genomföra drömresan: ett besök i Washington när Barack Obama nästa vecka installeras som president.

- När jag såg barnens glädje över Barack Obamas seger och det hopp som tändes tänkte jag att jag ska göra allt för att de ska kunna säga till sina barn och barnbarn: Jag var där, när förändring skapades i Amerika, säger rektor Reddick.

Men resan, med hotellboende och bussresa 140 mil norrut, kommer att kosta 450 dollar per elev. Nio elever av tio i Knox Elementary school, där Jocelyn Reddick är rektor, har föräldrar vars årsinkomst ligger under fattigdomsgränsen (80.000 kronor). Målet är att eleverna ska kunna åka helt utan egen kostnad, och där är inte skolan än.

- Men vi ska lyckas, med Guds hjälp om inte annat, säger Jocelyn Reddick när vi träffar henne i kyrkans kafeteria efter gudstjänsten. Hon upprepar hur viktig Obamas utnämning till president är för eleverna i Knox - en skola där hundra procent av barnen är afrikan-amerikaner.

- När jag frågar mina elever vad de vill jobba med som vuxna, svarar de "stå i kassan på McDonald's eller Wal-Mart". De är rädda att sätta högre mål. Men nu kan de se själva hur en afrikan-amerikan kan nå den allra förnämsta posten i USA. De har fått en insikt i att drömmar kan slå in, även om man börjar i ett fattigt hem i Selma, säger Jocelyn Reddick.

I DE AMERIKANSKA HISTORIEBÖCKERNA är staden Selma förknippad med de svartas kamp för lika rättigheter. För snart 44 år sedan, i mars 1965, var Selma centrum för demonstrationerna för de svarta amerikanernas rätt att registrera sig som väljare. I Brown Chapel-kyrkan hade demonstranterna sitt högkvarter. På bron över Alabamafloden några kvarter härifrån möttes sexhundra obeväpnade demonstranter av de vita polisernas tårgasbomber och träpåkar.

Polisattacken kom att kallas "den blodiga söndagen". Ett hundratal demonstranter skadades, en del svårt. Brutaliteten gav protesterna uppmärksamhet i omvärlden, och så småningom segrade icke-våldslinjen. På hösten 1965 godkände president Lyndon B Johnson en ny rösträttslag, Voting Rights Act.

År 1965 var pastor James Jackson en tjugoårig teologistuderande. Han var inte med under den blodiga söndagen men väl i den historiska marschen mellan Selma och delstatshuvudstaden Montgomery, där 25.000 sympatisörer samlades för att kräva en ändring av rösträttslagarna.

- Det var inte riskfritt. Folk blev skjutna. Vi var rädda. Och det gick rykten om att de som deltog i marschen skulle relegeras från sina skolor. Jag förstod inte hela vidden av det politiska problemet då, jag var för ung. Men i dag kan jag säga: "Jag var där. Jag deltog." Så jag

förstår hur ivriga de unga eleverna är att få åka till Washington och vara med om Obamas installation, säger han.

I sin predikan talar James Jackson om hur viktigt det är att vara ett gott exempel, och han låter bedrövad när han nämner sin egen son som inte vill gå i kyrkan - och därmed, tycker pastor Jackson, är ett dåligt exempel för sina tre barn.

- De unga här i Selma har tyvärr inte många exempel på svarta män som når framgång genom att vara skötsamma och inriktade på sina studier. Men Obama växte upp med en ensamstående mamma och med sina morföräldrar, precis som många av barnen här i Selma. Ändå tog han examen i några av det här landets bästa skolor, säger pastorn efteråt.

Samtidigt visar dagens Selma att det inte räcker med skrivna lagar för att ändra de amerikanska attityderna mellan raserna. Visst fanns det några få vita ansikten i Brown Chapel, men de var precis som vi tillfälliga besökare.

FÖRSAMLINGEN ÄR HELT OCH HÅLLET svart - de vita går till sina kyrkor. De svarta barnen i Selma går i kommunala skolor, medan de vita väljer privatskolor. I Alabama har de svarta en genomsnitts-inkomst på 26.000 dollar per år - de vitas årsinkomst är i snitt drygt 46.000 dollar. Delstatens svarta har 80 procents högre dödlighet i hjärt- och kärlsjukdomar än de vita, och spädbarnsdödligheten bland svarta är hela 240 procent högre.

Martin Luther King Street, där kyrkan ligger, har en deprimerande inramning av halvt förfallna lagerlokaler och tillbommade butiker med sedan länge slocknade neonskyltar. I lokaltidningen The Selma Times-Journal beklagar sig polisen över förra årets ökande mordfrekvens, och personalen på hotellet där vi bor varnar oss för att röra oss till fots ute på stan efter mörkrets inbrott.

Men allt är inte elände. Bobbie Jean och Roman Alokhin, som vi träffar på bokkaféet River City Studios, har nyligen flyttat till Selma från Nashville och trivs bra:

- Det går att leva billigt här, och folk är trevliga och avspända. Den här stan är bättre än sitt rykte, säger Roman, som är fotograf och "på något sätt" ska ta sig och hustrun till Washington och installationen.

- Det är en historisk händelse. Har man den minsta chans att uppleva den på plats, då ska man ta den.

EN ANNAN OPTIMISTISK RÖST I SELMA tillhör Sam Walker, som är programansvarig på Voting Rights Museum, Rösträttsmuseet som vårdar minnena av händelserna i Selma i början av 1965. Hit kommer turister och skolklasser för att beskåda Ku Klux Klan-kåpor, polisernas klubbor och skjutvapen och sheriff Jim Clarks uniform med rockmärket "Never". Det betydde att sheriffen aldrig tänkte låta de svarta få samma rättigheter.

Sam Walker var bara elva år 1965, men han deltog i de protestaktioner vid stadshuset som ledde till "den blodiga söndagen", och två gånger blev han gripen. Vi vandrar ut på den närbelägna Edmund Pettusbron, där polisövergreppen skedde. För dagen blåser en snål vintervind, men Sam Walker lyser upp när han tänker på vad som ska hända kommande vecka i Washington.

- Jag var aktiv i Obamas kampanj och jag har själv sett hur kampanj-arbetet stärkte självkänslan hos folk som varit nedtryckta och bittra. Kampen som började här 1965 är inte avslutad, men den har tagit ett stort språng framåt. Jag ser ljust på framtiden, säger Sam Walker.

Erik Ohlsson, DN:s korrespondent “

DN 090113:

“Lång kamp för svartas rättigheter”

“l början av 1600-talet fördes de första slavarnatill USA. Flertalet av dem tillfångatogs i sina afrikanska hemländer och skickades med skepp över Atlanten. Vidriga förhållanden rådde ombord. Enligt vissa uppskattningar dog så många som en sjättedel av slavarna innan de nådde fram.

De flesta slavarna såldes sedan till vita plantageägare i sydstaterna och fick främst jobba med ris-, socker-, tobaks- och bomullsodling.

Under 1800-talets första hälft växte motståndet mot slaveriet i de amerikanska nordstaterna. Det bidrog så småningom till att det amerikanska inbördeskriget bröt ut 1861. Då uppgick antalet svarta slavar i USA till knappt fyra miljoner (14 procent av USA:s totala befolkning).

Fyra år senare förklarades nordstaterna som segrare och slaveriet avskaffades.

Den svarta befolkningen fortsatte dock att förtryckas i framför allt Södern. Ett beslut i USA:s högsta domstol slog 1896 fast att rassegregerande lagstiftning inte stred mot den amerikanska konstitutionen. Därför kunde man i framför allt sydstaterna förbjuda svarta att gå i samma skolor, besöka samma restauranger eller sitta på samma bussäten som vita.

På olika håll växte den så kallade medborgarrättsrörelsen fram. Från början var det ingen samlad rörelse utan bestod av olika protestytttringar på olika platser.

Den 1 december 1955 räknas som ett nyckeldatum för den moderna medborgarrättsrörelsen. Då vägrade den svarta kvinnan Rosa Parks att lämna sin plats till en vit på bussen i staden Montgomery i Alabama. Uppståndelsen kring denna händelse väckte enorm uppmärksamhet både inom USA och internationellt.

Under de följande åren trädde flera starka svarta ledare fram, som Martin Luther King och Malcolm X. Den 28 augusti 1963 tågade omkring 200 000 människor mot Washington, och Martin Luther King höll sitt berömda tal "l have a dream" framför Lincolnmonumentet. King mördades 1968.

Den 7 mars 1965 inträffade "Bloody Sunday", när kravallpolis attackerade en fredlig medborgarrattsmarsch i Selma, Alabama.

Under perioden 1957-1968 genomfördes en rad lagändringar som stärkte de svartas medborgerliga rättigheter på många områden, bland annat när det gäller rösträtt och diskriminering.

l slutet av 1960-talet utvecklades delar av medborgarrättskampen mot den så kallade Black Powerrörelsen som bland annat förespråkade ekonomiskt och politiskt självstyre för den svarta befolkningen.

1992 utbröt kravallerna i Los Angeles, när den Svarta befolkningen protesterade mot frikännandet av fyra poliser som misshandlat Rodney King, en svart man på permission från fängelsestraff för rån. 53 människor dödades, 2 300 skadades och 8 000 greps i samband med kravallerna.

l november 2008 valdes Barack Obama till den förste svarte presidenten i USA:s historia. DN”

DN 090115:

“USA kräver rivstart av Barack Obama”

“NEW YORK. Allvaret börjar omedelbart för Barack Obama när han på tisdag tar över Vita huset. Konflikthärdarna i Mellanöstern och den djupa ekonomiska krisen ställer USA:s nye president inför historiska utmaningar. Startsträckan är obefintlig, förväntningarna höga.”

“**Efter att hittills** ha hållit en låg profil när Gazakrisen eskalerat behöver Barack Obama nu snabbt dra i gång en diplomatisk offensiv mot en fredsprocess mellan Israel och palestinierna.

Trots att en hel rad tidigare USA-presidenter försökt och misslyckats riktas världens ögon nu mot Obama som redan indikerat en bredare strategi för hela Mellanöstern. Till skillnad från företrädaren George W Bush avser han att försöka involvera Iran och Syrien i diplomatiska samtal. En lösning som inkluderar Hizbollah och Hamas anses knappast möjlig utan iransk och syrisk medverkan.

Även om Mellanöstern står i fokus är det samtidigt påtagligt hur Irakkriget hamnat i skymundan. En ordnad truppreträtt har redan inletts, och det råder nu bred politisk enighet om att USA ska dra sig tillbaka militärt även om tidtabellen kan tänjas.

Vid sidan av Gazakonflikten är det i stället främst Afghanistan som nu kräver Obamas uppmärksamhet. USA trappar upp sin militära närvaro för att möta ett växande hot från talibanerna, al-Qaida och andra terrorgrupper som tar sin tillflykt till pakistanska gränsområden. General David Petreaus, USA-befälhavaren med ansvar för Afghanistan, varnade nyligen för en svår våldsspiral om den inte stoppas med en uthållig militär insats.

En tillstötande komplikation är att krav på pakistanskt understöd för att bekämpa islamistiska extremister i västra delen av landet kan försvåras av de ökande spänningarna mellan kärnvapenmakterna Pakistan och Indien.

Iran och dess påstådda kärnvapenprogram står också högt på Obamas utrikespolitiska dagordning. Frågan är om Obama med diplomatiska initiativ och direkta samtal kan nå framsteg där president Bush misslyckats.

Risken för ökad kärnvapenspridning måste också tacklas på andra fronter. Obama ärver Bushs kollapsade initiativ för att få Nordkorea att avrusta sina kärnvapen.

På det välfyllda utrikespolitiska bordet finns även USA:s relationer till stormakterna Ryssland och Kina. Det har gnisslat alltmer i förbindelserna med Moskva under senare delen av Bushs presidentskap, och den ryska ledningen kan försöka testa Obama, inte minst i den infekterade frågan om USA:s europeiska missilförsvar.

När det gäller Kina handlar det nu i första hand om USA:s ekonomiska sårbarhet. Kina har placerat större delen av sin valutareserv i amerikanska statspapper och har på så sätt hållit USA:s överkonsumtion under armarna. Men när USA-ekonomin gått in i en svår kris är det inte självklart att Kina längre ser USA som den givna investeringsdestinationen. Risken som Obama ställs inför är inte bara att Kina börjar sälja av USA-tillgångar. I den beroendesituation som råder behöver han även ny kinesisk hjälp när ett gigantiskt finanspolitiskt stimulanspaket ska finansieras med lånade pengar.

Det finns därmed en direkt Kinakoppling till inrikespolitiken. När finanskrisen fört ner USA i en recession som jämförs med 1930-talsdepressionen, och arbetslösheten skjuter i höjden, har Obama knappast något annat val än att ställa sig bakom ett stimulanspaket som kan kosta runt 800 miljarder dollar i offentliga investeringar och skattelättnader. Det är politiskt omöjligt att låta ekonomin falla utan motåtgärder, och Obama behöver ett raskt beslut i kongressen.

Men på sikt är det ett vågspel. USA:s skuldsättning mot omvärlden är redan hög och stiger nu ytterligare. Det federala budgetunderskottet ser ut att hamna långt över 1.000 miljarder dollar 2009, och någon snar bättring finns inte i sikte. De allt större obalanserna i ekonomin ökar USA:s beroende av omvärlden, samtidigt som de kan öppna dörren för inflation, högre räntor och andra problem längre fram.

Även om den ekonomiska krisen ändå utgör en möjlighet för Obama att visa handlingskraft kan budgetbegränsningarna också äventyra eller i varje fall försena andra viktiga vallöften. Det kan bli svårt att hålla fast vid planer på åtgärder för att möta klimathotet, satsningar på miljön och initiativ för att bryta oljeberoendet genom att utveckla alternativa energikällor. Även om det är målsättningar som samlar ett principiellt brett stöd kan de hamna i konflikt med behovet av ekonomisk tillväxt på kort sikt.

Det kan över huvud taget bli svårare att genomföra reformer som kostar pengar, inklusive en utlovad utvidgning av sjukförsäkringssystemet så att det kan omfatta hela, eller i alla fall nästan hela USA-befolkningen. Samtidigt är sjukvården, miljön och energiförsörjningen så centrala frågor att de knappast kan överges utan att Obama tappar politisk trovärdighet.

Det står också klart att det finns grupper bland hans egna supportrar som nu betraktar honom med vaksamhet. Sedan valsegern i november har Obama med såväl utnämningar som uttalanden rört sig mot det politiska mittfältet och visat en pragmatism som alla inte tycker är helt förenlig med hans utfästelser om hopp, förnyelse och förändring.

USA:s fackföreningar, som var en viktig stödtrupp i valrörelsen, kan säkert inte acceptera mindre än att Obama håller fast vid ett löfte om att stöda en reform som underlättar facklig organisering. När så mycket står på spel med USA-ekonomin vill Obama inte i onödan stöta sig med näringslivet, som nu mobiliserar stort för att blockera en lagändring. Men från fackligt håll ses reformen som en förutsättning för att vända trenden mot sjunkande medlemstal.

Från vänsterhåll hörs också protester mot att Obama går alltför försiktigt fram när det hårt kritiserade fånglägret Guantánamo ska stängas. Obama väntas visserligen nästa vecka utfärda en exekutivorder om att misstänkta terrorister inte längre ska kunna hållas i lägret på Kuba. Men i praktiken ser det nu ut att dröja ett bra tag, kanske upp till ett år, innan Guantánamo slås igen och för en del av hans anhängare är det för lång tid.

Obama har heller inte visat något större intresse föt att möta de intensiva och ibland känslomässiga krav som rests på att underlydande i Bushadministrationen i efterhand ska ställas inför rätta och åtalas för tortyr, rättsövergrepp och kränkningar av medborgerliga rättigheter. Även om Obama tidigare varit kritisk förefaller han nu mer inriktad på att blicka framåt än att gräva i gamla misstag.

Lennart Pehrson. DNs korrespondent."

DN 090118:

“Stark position för israelisk lobby i USA”

“ När Barack Obama tillträder som USA:s president är det kriget i Gaza som ligger överst i irikorgen. Även om han lovat förändringar så måste han utgå från den djupt rotade ‘historiska relationen’ med Israel som i USA understöds av mäktiga lobbygrupper.”

Lennart Pehrson. DN:s korrespondent

“FRÅGAN SOM STÄLLS i helsidesannonsen i New York Times är: "Tänk om Hamas fanns i ditt grannskap?" En karta visar hur missiler från andra sidan Hudsonnoden slår ner på Manhattan, i Queens och i Brooklyn. Läsarna uppmanas föreställa sig hur det skulle vara om deras egna familjer var måltavlor för attacker från Hamas raketer.

-Vi försöker förmedla skräcken hos människor som tvingas leva i rädsla för en daglig eldgivning, som aldrig vet när nästa anfall kan riktas mot deras familjer, säger Michael Salberg, internationell chef vid Anti-Defamation League, en organisation som arbetat med att bekämpa antisemitism sedan långt före den israeliska statens tillkomst.

Michael Salberg betonar vikten av att få ut det budskap om Israels rätt till självförsvar som AntiDefamation League nu för fram i annonser och på andra sätt. Han konstaterar att en rad antisemitiska attacker registrerats och berättar att rapporter om flera incidenter just kommit in från Sverige.

ÄVEN OM PROTESTER förekommer även i USA och den inhemska judiska opinionen är splittrad i frågan räknar dock Michael Salberg med fortsatt starkt amerikanskt stöd till Israel. Han oroas inte över det kommande presidentskiftet i Vita huset.

-Ändrade förutsättningar kan komma att kräva nya typer av diplomatiska initiativ. Men den historiska relationen mellan USA och Israel är väl förankrad, oavsett om vi har en republikansk eller demokratisk administration, säger han.

Det var den demokratiske presidenten WoodrowWilson som aktivt bidrog till att bana väg för en judisk stat när han i fredsförhandlingarna efter första världskriget drev kravet på alla nationers rätt till självbestämmande. USA-kongressen uttalade också i början av 20-talet ett allmänt stöd för sionismen.

Det var senare en annan demokrat, Harry Truman, som såg till att USA var först med att erkänna Israel, bara minuter efter att självständigheten utropats 1948.

Trots starkt motstånd från sitt eget utrikesdepartement och dåvarande utrikesministern George Marshall, som befarade att USA:s intressen i Mellanöstern kunde äventyras, stod president Truman fast vid sin övertygelse att det efter Förintelsen var USA:s moraliska skyldighet att de facto omedelbart erkänna Israel som en självständig nation.

STÖDET FORTSATTE och under kalla kriget blev Israel en viktig bricka i USA:s kamp mot Sovjetunionen. Uppslutningen har varit stabil om än inte alltid villkorslös. 1956 grep president Dwight Eisenhower in i Suezkrisen för att stoppa ett israeliskt krig mot Egypten när Israel backades upp av Storbritannien och Frankrike. USA stod upp bakom Israel i krigen 1967 och 1973 men Richard Nixons utrikesminister Henry Kissinger pressade sedan Israel att ge tillbaka erövrade arabiska landområden, vilket längre fram under 70-talet bidrog till pre-

sident Jimmy Carters Camp Davidprocess och fredsavtalet mellan Israel och Egypten.

Under 80-talet upphöjde den republikanske presidenten Ronald Reagan Israels formella status till "ledande icke Natoallierad" vilket gav tillgång till mer sofistikerade amerikanska vapensystem. Men efterträdaren den äldre George Bush, satte ökad press på Israel och kopplade lånegarantier till bosättningsstopp på Västbanken för att få fart på fredsprocessen med palestinierna.

DEMOKRATEN BILL CLINTON engagerade sig på 90-talet djupt i arbetet med att få till ett fredsavtal men misslyckades i sista stund. George W Bush, däremot, ägnade inte mer än ett förstrött intresse åt fredsprocessen mellan Israel och palestinierna och ett senkommet försök ledde aldrig någonstans.

Bredden i det amerikanska stödet underströks när den nya USA-kongressen nyllgen praktiskt taget enhälligt antogresolutioner i både senaten och representanthuset som lade skulden på Hamas för Gazakonflikten.

Kärnan i vad som kallas den israeliska lobbyn är Aipac, American Israel Public Affairs Committee, en officiellt registrerad lobbyingorganisation som kan mobilisera stora resurser för att på olika sätt utöva påtryckningar mot medlemmarna i USA-kongressen. En annan grupp, Conference of presidents of major jewish organisations, är mer specifikt inriktad på att påverka Vita huset. I en bredare bemärkelse är den israeliska lobbyn en koalition som inkluderar Anti-Defamation League och en rad andra organisationer som arbetar för israeliska intressen.

UNDER GAZAKONFLIKTEN förmedlar Aipac och närstående grupper nu "talking points" till sympatisörer som därmed får underlag till ett handfast försvar av Israels militära operation som definieras som självförsvar i enlighet med artikel 51 i FN-stadgan. En del av materialet kommer direkt från utrikesministeriet i Jerusalem.

DEN KANSKE MEST genomgripande kritiken mot den israeliska lobbyns inflytande har förts fram i boken "The Israel Lobby and US Foreign Policy", där två utrikespolitiska experter, professorerna John Mearsheimer och Stephen Walt, hävdar att vad de betraktar som ett ensidigt stöd till Israel utgör ett hot mot USA:s egna säkerhetsintressen. De menar att en alltför mäktig israelisk lobby inte bara försvårar fred i Mellanöstern utan även lägger en grogrund för muslimsk terrorism mot USA, försvårar USA:s ansträngningar att stoppa Iran och andra länder från att skaffa kärnvapen och dessutom skapar onödiga risker för USA:s energiförsörjning i och med att oljeimporten från Mellanöstern hamnar i farozonen.

KRITIKENS KÄNSLIGHET understryks av att boken mötts av en del mycket häftiga reaktioner och författarna har i USA från en del håll beskyllts för antisemitism. Sådana anklagelser har avfärdats som oseriösa av mer balanserade bedömare, som Leslie Gelb, tidigare chef för tankesmedjan Council on Foreign Relations. Men han har samtidigt pekat på att den israeliska lobbyn trots allt inte får sin vilja igenom hur som helst.

USA:s lojalitet mot Israel har balanserats av ett stöd till moderata arabstater. Det ekonomiska bistånd på tre miljarder dollar som varje år går till Israel må vara höjt över alla ifrågasättanden. Men det gäller även de två miljarder biståndsdollar som går till Egypten. Inte bara Israel utan även Saudiarabien får köpa sofistikerade vapen från USA trots israeliska protester.

Oavsett vad Israel sagt har USA också i praktiken länge accepterat en

tvåstatslösning med en egen självständig stat för palestinierna, en ståndpunkt som USA för första gången fört fram öppet med George W Bush som president.

DET FINNS MER vänsterinriktade lobbyinggrupper - som J Street - som utan att vackla i sitt stöd för den israeliska nationen kräver fred och är starkt kritiska till hur Israel nu agerar i Gaza. Relativt nybildade J Street vill vara en motvikt till Aipac och hävdar att det ligger i USA:s eget säkerhetspolitiska intresse att ge Mellanösternpolitiken en ny inriktning som tar mindre hänsyn till israeliska högerkrafter.

Det går heller inte att förklara USA:s starka stöd till Israel utan att inkludera betydelsen av USA:s kristna evangelikaler. Det är en grupp som beräknas omfatta minst 60 miljoner invånare eller runt 20 procent av befolkningen. För många av dem är det en självklarhet att försvara Israels rätt till bibliska områden som Judéen och Samarien.

Inom den politiskt inflytelserika kristna högern - som kunnat göra sin röst väl hörd i Vita huset under George W Bushs presidenttid - finns grupper som Christians United for Israel, en gräsrotsorganisation som under ledning av den kontroversielle pastorn John Hagee verkar för tätare band mellan kristendomen och Israel och som även aktivt stöder den israeliska lobbyn i USA.

DET FINNS TILL OCH MED mindre fundamentalistiska kristna grupper som utifrån mer extrema bibeltolkningar hävdar att Israels nödvädiga expansion förebådar Messias återkomst och ett Armageddon, ett krig mot antikristna krafter där judar måste dö eller konvertera till kristendomen. I en sådan visionär det inte så konstigt om krav från palestinier och muslimer i arabvärlden har svag genomslagskraft.

lpehrson@ix.netcom.com "

DN 0900120:

"De mest akuta kriserna"

"NEW YORK. **Presidenteden ska sväras, installationstalet hållas. Det blir högtidliga ceremonier och strålande fester. Men folkmassornas jubel hinner inte klinga ut innan allvaret tar vid. Som USA:s nye president måste Barack Obama omedelbart ta itu med en rad svåra problem.**

1 RECESSIONEN. En djup lågkonjunktur har tagit sitt grepp om USA. För att motverka stigande arbetslöshet och en allt värre framtidspessimism bland hushållen behöver Obama mycket snabbt få igenom ett stort stimulanspaket. Kongressen arbetar redan med en åtgärdslista som kan komma att kosta över 800 miljarder dollar i offentliga investeringar och skattelättnader.

2 FINANSKRISEN. Kongressen antog i höstas ett gigantiskt nödpaket på 700 miljarder dollar som nu injiceras i banksystemet. Men det råder fortfarande kreditåtstramning och bankernas problem förvärras återigen med nya jättelika förluster. Det krävs akut handling för att återupprätta förtroendet för banksystemet och finansmarknaderna.

3 MELLANÖSTERN. Även med en tillfällig vapenvila i Gaza väntar världen på ett initiativ från USA som kan få i gång fredsprocessen mellan Israel och palestinierna. Obamas löfte om en bred strategi som ska inkludera alla parter i Mellanösternkonflikten kommer snabbt att sättas på prov. Utan framsteg är risken stor för nya våldshandlingar och en fördjupad kris.

4 IRAN. Nya uppgifter tyder på att Iran trots FN-sanktioner hittat vägar för att komma åt nukleär utrustning som kan användas för ett

kärnvapenprogram. Risken för kärnvapenspridning ökar i hela Asien i och med att Nordkorea tar fram nya kärnvapen. Allt fler bedömare i USA ser också en diplomatisk offensiv mot Iran och landets stöd till Hizbollah och Hamas som en nyckel till en större fredslösning för Mellanöstern.

5 GUANTANAMO. Stängningen av det hårt kritiserade fånglägret på Kuba är ett vallöfte som Obama inte kan ignorera ens någon kortare tid. Han väntas också mycket snabbt, kanske redan under tisdagen, utfärda en exekutivorder om att det kontroversiella lägret ska avvecklas. Men även om det är en viktig markering och Obama varit tydlig om att rättsliga övergrepp begåtts är det inte självklart hur kvarvarande misstänkta och för USA kanske farliga terrorister ska behandlas. I praktiken kommer det att ta tid innan Guantánamolägret är historia.

LENNART PEHRSON
DN:s korrespondent
lpehrson@ix.netcom.com “

DN 090120:

"Varning för Obamas omogna stormaktsdröm"

“Professor Leif Lewin varnar för att vi européer är alltför okritiska inför den nye och populäre USA-presidenten: Obama står för en främmande religiös retorik. Barack Obama installeras i dag som USA:s fyrtiofjärde president. Valet av Obama är ett tecken på den amerikanska demokratins enastående vitalitet. Men det finns flera skäl att kritiskt granska det som Obama står för. Han driver en religiös politik som kan verka främmande för oss européer, han försvarar dödsstraffet, hans protektionism är oroande, hans stormaktsdrömmar verkar omogna och vi måste vara vaksamma när det gäller hans planer för Afghanistan. Det skriver Leif Lewin, professor emeritus i vältalighet och statsvetenskap vid Uppsala universitet.”

“NÄR BARACK OBAMA I DAG installeras som USA:s fyrtiofjärde president, är det en världshändelse inte bara för att vi får en ny innehavare av världens viktigaste jobb. Valet av Obama är också ett tecken på den amerikanska demokratins enastående vitalitet.

Många av oss som forskar och skriver om demokratin har varit bekymrade över utvecklingen i världen under de senaste tjugo åren. År 1989, vid murens fall, rådde närmast en demokratisk eufori. De liberala värdena hade segrat. Det kalla kriget blåstes av. Det goda hade inte några fiender mer.

Men i denna trosvisshet dolde sig fröet till en demokratisk tillbakagång - masken dold i blomman bådar blommans död. Vakthållningen

kring demokratiska värden uppfattades inte längre lika angelägen när dessa värden inte var hotade på samma sätt som tidigare. Därmed kunde man i stället koncentrera sig på det väsentliga: inte på försvar av vårt styrelseskick utan på utvecklingen av vår välfärd. Hög tillväxt, låg inflation, låg arbetslöshet blev det överordnade målet. Det behövde inte betyda att demokratifrågorna försummades, tvärtom. En framgångsrik ekonomisk resultatpolitik kunde förstärka legitimiteten i systemet. Se bara på mellankrigstiden! sa de debattörer som nu ville revidera den demokratiska teorin. Då hade hyperinflation och massarbetslöshet lett till demokratiernas undergång. Vänligt, steg för steg, i bästa samförstånd förändrades så vår syn på demokratin. Ledstjärnan blev nu att föra en politik "i hela folkets namn". Prövostenen i valrörelserna var att se efter "om folk hade fått det bättre" sedan förra valet. Avgörande för väljarnas ställningsstagande ansågs vara "den egna plånboken".

Men något gick uppenbarligen förlorat. Det var inte bara så att den världspolitiska analysen visade sig felaktig. Kalla kriget avlöstes inte alls av någon global harmoni.

Det var också så att den nygamla idén om legitimitet genom resultatpolitik framstod som alltmer diskutabel. När ekonomifrågorna nu tilläts dominera, blev intresset för politik, inte oväntat, mera förströtT. När alla dessutom var överens om vad denna ekonomiska politik borde gå ut på, blev det helt naturligt svårt att hitta några eggande stridsfrågor att engagera sig för. Valdeltagandet började minska i flertalet västerländska demokratier. Förtroendet för våra politiker sjönk.

Försvaret av demokratiska värden, kampen för mänskliga rättigheter och humanitära ideal hade gett inspiration och värdighet åt politiken. Alla som deltog hade känt sig upplyfta till en högre moralisk nivå. Under den nya ekonomismen förvandlades politikerna till en sorts ekonomiska entreprenörer eller fixare. Bilden av giriga direktörer smittade av sig också på de politiska ledarna.

D et uppstod en längtan efter förändring. Men på många håll var detta svårt att uppnå. I det nya samförståndet om den ekonomiska tillväxtens särställning fanns det, som sagt, inte något alternativ till den förda politiken.

Valmetoden cementerade elitkartellerna. I flertalet europeiska länder praktiserades olika varianter av proportionell valmetod, som gjorde det svårt att bilda majoritetsregeringar. Proportionalism passar ju också mycket bra för samförståndspolitik eftersom den känsligt avspeglar alla meningsriktningar och enligt mångas mening också rättvist representerar skilda idéer och intressen. Koalitionsregeringar av skiftande slag blev därför det vanliga med kompromisser, kohandel eller regerande med stödpartier. Det blev allt svårare för väljarna att urskilja vem som egentligen var ansvarig, vem som egentligen hade inflytande över regeringspolitiken, hur man skulle rösta för att få en förändring till stånd. Alltför ofta hände det att ett parlamentsval bara ledde till att samma gamla män satt kvar i regeringen men bytte taburetter med varandra och sedan fortsatte samma sorts ekonomiska politik, enligt den egna retoriken, till hela folkets och den heliga tillväxtens fromma.

I USA var det särskilt illa. Likgiltigheten för demokratiska procedurfrågor och schabbel vid rösträkningen hade lett till det skandalösa förhållandet att den som blev president var den som antagligen förlorat valet. Även de mest resultatorienterade kommentatorer tvingades

medge att detta sätt att välja skadade den tillträdande presidentens legitimitet.

Nederlaget i Vietnamkriget hade fått det stora landet att åter vända sig inåt. En gammaldags tro på militärmakt jämte arrogans mot världssamfundet och dessa många internationella organisationer ledde till att USA förlorade anseende i omvärldens ögon. Oviljan att samarbeta i klimatfrågan förvärrade situationen.

Irakkriget var den slutliga katastrofen. Med en illa underbyggd för att inte säga direkt lögnaktig krigsförklaring kastades USA ut i ett krig som fick medborgarna både hemma och i allierade länder att samlas till massdemonstrationer.

Och så till slut exploderade en finanskris som visade hur djupt medborgarna misstrodde varandra i kapitalismens stamort på jorden.

Mitt i denna dystra tid ordnades ett val. Det är ju det som är kvintessensen i den klassiska, får vi väl nu kalla den, demokratidoktrinen att man skall ordna val regelbundet och återkommande, alldeles oberoende av om tiderna är goda eller dåliga eller om medborgarna är nöjda eller missnöjda.

Med glitter och spektakel och en smittande entusiasm, som visar på en sorts amerikansk urkraft, fortgick urskiljningsprocessen under en tidsrymd av nästan två år.

Nu vet vi hur det gick. Tiden har vänt. Vi har fått en president som är emot kriget, som är svart, som har vunnit för att han symboliserar den förändring som folket längtar efter. Det är också ett val då kvinnorna kommit fram till toppositioner som de aldrig haft tidigare. Det amerikanska politiska systemet har ännu en gång visat sig "responsive": det låter människors värderingar slå igenom i politiken.

Det betyder inte att man som europé skall vara okritisk. Barack Obama står, som så många andra amerikanska politiker, för en religiös retorik som kan verka främmande. När han försvarar dödsstraffet ger han uttryck för värderingar som många finner ovärdiga. Hans protektionism är oroande. Hans stormaktsdrömmar verkar omogna. Vi bör vara vaksamma när det gäller hans planer för Afghanistan.

Ändå är skillnaden mot Bush himmelsvid. Valet har visat att det amerikanska folket verkligen hade ett reellt val och att de kan byta ut en politik som de tröttnat på.

Det finns nu anledning för statsvetarna att lägga sina böcker om demokratisk legitimitet genom resultatpolitik på hyllan och åter låta den klassiska demokratin komma till heders. Politiska ledare får faktiskt förtroende inte bara genom vad de åstadkommer utan genom det sätt varigenom de utses av medborgarna. Att väljarna erbjuds möjlighet att välja mellan alternativ är inte bara möjligt utan nödvändigt i en demokrati. Eller kanske snarare: demokratin visar sin styrka genom att medborgarna har rätt att inte bara välja sina regeringar, utan att också förändra en regim som förlorat deras förtroende.

Till syvende og sidst är det just det som är folkstyrelsen kännemärke. Utan att spilla blod eller starta revolution eller inbördeskrig kan medborgarna i en demokrati avsätta sina styresmän. I diktaturer, däremot, heter successionsordningen statskuppen.

LEIF LEWIN “

DN 090120:

“Hela Barack Obamas tal i svensk översättning”

“Kära landsmän: när jag står här känner jag mig ödmjuk inför den uppgift vi har framför oss, tacksam för det förtroende ni har ingjutit och medveten om de uppoffringar våra förfäder har gjort. Jag tackar president Bush för att han tjänat vårt land, liksom för den generositet och den samarbetsvilja han har uppvisat under hela denna övergångsperiod.

Fyrtiofyra amerikaner har nu svurit presidenteden. Orden har uttalats samtidigt som välståndets vågor har gått höga och fredens lugna vatten legat blanka. Ändå svärs eden inte sällan när molnen tornar upp sig och stormarna rasar. Vid sådana tillfällen har Amerika kämpat på inte bara tack vare förmågan och visionen hos dem som innehaft höga ämbeten, utan för att "Vi, folket" har fortsatt att förlita oss på våra förfäders ideal och varit lojala mot de dokument med vilka nationen grundades.

Så har det varit. Så måste det förbli med denna generation amerikaner.

Det är välkänt att vi befinner oss mitt i en kris. Vårt land är i krig mot ett vidsträckt, våldsamt och hatiskt nätverk. Vår ekonomi är allvarligt försvagad som en följd av somligas girighet och ansvarslöshet, men också vårt kollektiva misslyckande med att fatta svåra beslut och förbereda landet för en ny tid. Hem har förlorats, arbeten har försvunnit, företag har slagit igen. Vår sjukvård är för kostsam, våra skolor utelämnar för många och för varje dag stärks bevisen för att de sätt som vi förbrukar vår energi stärker våra motståndare och hotar vår planet.

Dessa är krisens tecken, som kan mätas och sammanställas. Svårare att mäta, men inte mindre djupgående, är hur självförtroendet runtom i vårt land försvagas en gnagande oro för att Amerikas nedgång är oundviklig, och att nästa generation måste sikta lägre.

I dag säger jag till er att utmaningarna vi står inför är verkliga. De är allvarliga och de är många. De kommer inte att övervinnas lätt eller inom kort. Men det ska ni veta, Amerika de kommer att övervinnas.

På denna dag samlas vi här för att vi har valt hopp framför rädsla, ett enat syfte framför konflikt och oenighet.

På denna dag har vi kommit för att utropa ett slut på de futtiga klagomål och falska löften, ömsesidiga beskyllningar och utslitna dogmer som alltför länge har strypt politiken.

Vi är ännu en ung nation, men såsom Skriften säger är tiden inne att lägga barnsligheter åt sidan. Tiden är inne att på nytt bekräfta vår bestående anda, att göra kloka historiska val, att föra vidare den dyrbara gåva, den nobla tanke som gått i arv från generation till generation: det gudagivna löftet att alla är lika värda, att alla är fria och att alla förtjänar en möjlighet att till fullo fullfölja sin strävan efter lycka.

När vi på nytt bekräftar vår nations storhet inser vi samtidigt att storheten inte kan tas för given. Den måste förtjänas. Vår resa har aldrig präglats av genvägar eller förnöjsamhet. Den har inte varit en väg för de klenmodiga, för dem som föredrar ledighet framför arbete, eller som bara eftersträvar rikedomens och berömmelsens sötma. Den har snarare varit risktagarnas, de handlingskraftigas, de skapandes väg. Vissa av dem har ärats men alltsomoftast har det varit män och kvinnor som jobbat på i tystnad, som har burit oss fram längs den långa, ojämna vägen mot välstånd och frihet.

För vår skull packade de sina få tillhörigheter och reste över världshaven i jakt på ett nytt liv.

För vår skull slet de i fabriker och koloniserade Västern, uthärdade pisksnärtarna och plöjde den hårda jorden.

För vår skull stred de och dog, på platser som Concord och Gettysburg, Normandie och Khe Sanh.

Gång efter annan kämpade och offrade och arbetade dessa män och kvinnor, till dess att de fick valkar på händerna, så att vi kunde få en bättre tillvaro. De såg Amerika som någonting större än summan av våra individuella strävanden, mäktigare än den splittring som härkomst, inkomst eller käbbel kan åstadkomma.

Det är denna resa vi fortsätter på i dag. Vi är fortfarande det mest blomstrande och mäktiga landet på jorden. Våra arbetare är inte mindre produktiva än när denna kris började. Våra sinnen är inte mindre uppfinningsrika, våra varor och tjänster inte mindre behövda än de var i förra veckan eller förra månaden eller förra året. Vår förmåga är oförminskad. Men den tid då vi kunde vara orubbliga, då vi kunde skydda snäva särintressen och skjuta upp obekväma beslut den tiden är helt säkert förbi. Från och med i dag måste vi resa oss upp, sopa bort dammet från våra axlar och återigen börja bygga upp Amerika.

För vart vi än ser finns arbete att göra. Ekonomins tillstånd manar till djärv och snabb handling, och vi kommer att handla inte bara för att skapa nya arbeten, utan också för att lägga en ny grund för tillväxt. Vi ska bygga vägarna och broarna, de kraftnät och digitala band som göder vårt näringsliv och binder oss samman. Vi ska återge vetenskapen dess rättmätiga roll, och använda teknikens under till att höja vårdens kvalitet och sänka dess kostnader. Vi ska utnyttja solen och vindarna och jorden till att skapa bränsle till våra bilar och driva våra fabriker. Och vi ska omvandla våra skolor, högskolor och universitet för att möta den nya tidens krav. Allt detta kan vi göra. Och allt detta ska vi göra.

Det finns de som ifrågasätter vidden av våra ambitioner som antyder att vårt system inte kan hantera alltför stora planer. Men deras minne är kort. För de har glömt vad det här landet redan har gjort; vad fria män och kvinnor kan åstadkomma när deras föreställningsförmåga förenas med ett gemensamt syfte och nödvändighet med mod.

Vad cynikerna inte inser är att marken under dem gungar att de stelbenta politiska argument som har uppslukat oss så länge inte längre gäller. Den fråga vi ställer oss i dag är inte om vår statsapparat är för stor eller för liten, utan om den fungerar om den hjälper familjer att finna anständigt avlönat arbete, ger dem vård de har råd med, en värdig pension. Där svaret är ja ska vi bli bättre. Där svaret är nej, ska vi lägga ner. Och vi som hanterar skattepengar kommer att utkrävas ansvar att spendera klokt, ändra på gamla ovanor och bedriva vår verksamhet i fullt dagsljus för det är bara då vi kan återupprätta det nödvändiga förtroendet hos folket för dess styre.

Vi frågar oss inte heller om marknaden är en god eller ond kraft. Dess förmåga att skapa välstånd och öka frihet saknar motstycke, men denna kris har påmint oss om, att utan ett vakande öga kan marknaden tappa kontrollen och att en nation inte kan blomstra länge när den bara belönar de framgångsrika. Vår ekonomis framgångar har alltid varit beroende inte bara av storleken på vår bruttonationalprodukt, utan också av vårt välstånds räckvidd, av vår förmåga att ge varje villig själ möjligheten inte av välgören-

het, utan för att det är den säkraste vägen till vårt gemensamma bästa.

Vad gäller vårt gemensamma försvar avfärdar vi att det finns ett val mellan vår säkerhet och våra ideal. Nationens fäder, som stod inför risker vi knappt kan föreställa oss, författade ett samhällskontrakt för att säkra rättsstaten och medborgarnas rättigheter; ett samhällskontrakt som fördjupats genom generationers blodsoffer. Dessa ideal lyser fortfarande upp världen och vi tänker inte överge dem av praktiska skäl. Och till alla de folk och regeringar som ser på i dag, från de mest storslagna huvudstäderna till den lilla by där min far föddes: ni ska veta att Amerika är vän med varje land, man, kvinna och barn som söker en fredlig och värdig framtid och att vi är redo att leda igen.

Minns att tidigare generationer tog strid mot fascism och kommunism inte bara med robotar och stridsvagnar, utan också med hjälp av robusta allianser och varaktiga övertygelser. De insåg att vår makt inte ensam kan skydda oss, eller att den ger oss rätten att bete oss som vi vill. I stället insåg de att vår makt växer när den utövas förståndigt, att vår säkerhet har sitt ursprung i vår strävans rättfärdighet, i kraften hos vårt föredöme, i det lugn som ödmjukhet och återhållsamhet inger.

Vi är detta arvs väktare. Genom att ännu en gång vägledas av dessa principer kan vi bemöta de nya hot som kräver ännu större ansträngningar ännu större samarbete och förståelse mellan nationer. Vi kommer att börja överlämna Irak till dess invånare på ett ansvarsfullt sätt och skapa en välförtjänt fred i Afghanistan. Tillsammans med gamla vänner och forna fiender kommer vi outtröttligt att arbeta för att minska kärnvapenhotet och tvinga tillbaka den globala uppvärmningen. Vi kommer inte att be om ursäkt för vår livsstil, och vi kommer inte att tveka att försvara den; till dem som försöker flytta fram sina positioner genom att skapa terror och slakta oskyldiga, till er säger vi nu att vår övertygelse är starkare och inte kan knäckas; ni kan inte överleva oss, och vi kommer att besegra er.

För vi vet att vårt lapptäcke till arv är en styrka, inte en svaghet. Vi är en nation som består av kristna och muslimer, judar och hinduer och icketroende. Vi har formats av varje språk och kultur från världens alla hörn; och eftersom vi har genomlevt inbördeskrig och segregation, och trätt fram starkare och mer enade från det mörka kapitlet, är vi formade att tro att det gamla hatet någon gång ska sjunka undan; att stamtänkandet snart skall upplösas; att när världen blir allt mindre kommer mänskligheten gemensamt att visa sin sanna natur; och att Amerika måste spela sin roll för att påskynda ny era av fred.

Till den muslimska världen: Vi söker en ny väg framåt, byggd på ömsesidiga intressen och ömsesidig respekt. Till de ledare runtom i världen som försöker så split eller skyller sina samhällens olyckor på Väst: Ni ska veta att ert folk kommer att bedöma er utifrån vad ni kan bygga, inte vad ni kan förstöra. Till dem som klamrar sig fast vid makten med hjälp av korruption, svek och genom att tysta meningsmotståndare:ni ska veta att ni är på fel sida om historien, men att vi kommer att sträcka ut en hand om ni är villiga att öppna er knutna näve.

Till alla fattiga nationers folk: Vi lovar att arbeta vid er sida för att få era bondgårdar att blomstra, låta rent vatten flöda, ge näring till svultna kroppar och kunskapstörstande sinnen. Och till de länder, som liksom vårt åtnjuter ett visst överflöd, säger vi att vi inte längre har råd att vara likgiltiga inför lidande utanför våra gränser. Inte heller kan vi förbruka världens resurser utan att ta hänsyn till konsekvenserna. För världen har förändrats, och vi måste förändras med den.

När vi betraktar den väg som ligger framför oss påminns vi med ödmjuk tacksamhet om de modiga amerikaner som vid just denna tidpunkt patrullerar avlägsna öknar och berg. De har någonting att säga oss, liksom de fallna hjältar som ligger i Arlington och viskar till oss genom åren. Vi hedrar dem för att de är vår frihets väktare, men också för att de förkroppsligar samhällstjänstgöringens anda, en vilja att finna en mening med någonting större än sig själv. Ändå är det i detta ögonblick ett ögonblick som kommer att prägla en generation precis den andan som måste uppfylla oss alla.

För även om staten kan och måste göra mycket, är det ytterst tillförsikten och beslutsamheten hos det amerikanska folket som denna nation vilar på. Det är vänligheten att släppa in en främling när flodfördämningarna har brustit, osjälviskheten hos en arbetare som hellre kortar sin arbetstid än att se en vän förlora sitt jobb, som gör att vi genomlider de mörkaste stunderna. Det är brandmannens mod att störta in i en rökfylld trappuppgång, men också en förälders vilja att föda upp ett barn, som till slut avgör vårt öde.

Våra utmaningar må vara nya. De instrument med vilka vi möter dem må vara nya. Men de värden på vilka vår framgång beror - hårt arbete och hederlighet, mod och rent spel, tolerans och nyfikenhet, lojalitet och patriotism - de sakerna gamla. De sakerna är sanna. De har varit den tysta drivkraften bakom utvecklingen genom hela vår historia.

Vad som behövs är en återgång till dessa sanningar. Vad som krävs av oss nu är en ny era av ansvar - ett erkännande från varje amerikan att vi har plikter mot oss själva, mot vår nation och mot världen, plikter som vi inte motvilligt accepterar, utan snarare uppfyller med glädje, fasta i vetskapen att det inte finns något så tillfredsställande, så utmärkande för vår karaktär, som att ge vårt allt för en svår uppgift.

Det är priset för och löftet i medborgarskapet. Detta är källan till vår tillförsikt - vetskapen att Gud anmodar oss att forma vårt öde. Detta är meningen med vår frihet och vår övertygelse - orsaken till att män och kvinnor och barn av varje tro kan delta i firandet över denna storslagna plats, och varför en man vars far för mindre än sextio år sedan inte skulle ha serverats på en lokal restaurang nu står framför er för att svära den mest högtidliga ed.

Så låt oss göra detta till en hågkomstens dag, av vilka vi är och hur långt vi har rest. Det år då Amerika föddes, i den kallaste av månader, samlades en liten skara patrioter vid falnande lägereldar på stranden av en isbelagd flod. Huvudstaden hade övergivits. Fienden ryckte fram. Snön fläckades av blod. Vid en tidpunkt då vår revolutions utgång var som mest ifrågasatt, gav vår nations fader order om att dessa rader skulle läsas upp för folket:

"Låt det för framtidens värld bli känt ... att i den djupa vintern, då inget utom hopp och dygd kunde överleva ... att staden och landet då, skrämd av en gemensam fara, gick tillsammans för att besegra den."

Amerika: Ställda inför gemensamma faror, i denna vinters vedermödor, låt oss minnas dessa tidlösa ord. Med hopp och dygd, låt oss än en gång trotsa de iskalla strömmarna och uthärda de stormar som kan komma. Låt det bli sagt av våra barns barn, att när vi prövades så vägrade vi låta denna resa ta slut, att vi inte vände om, inte heller vacklade vi. Och med ögonen fästa vid horisonten och Guds nåd med oss, bar vi vidare frihetens stora gåva och lämnade över den i säkerhet till framtida generationer.

Tack. Gud välsigne er, och Gud välsigne Amerikas förenta stater.

Översättning TT/ DN "

DN 090120:

“Alla uppmanas att jobba hårt”

“Barack Obama ingjuter så mycket hopp, så mycket framtidstro att det kan kännas nästan magiskt när han nu tar över Vita huset. Ändå kan inte allt jubel helt dölja att USA sannolikt är på väg in i en era av krympande förväntningar.”

“**ALLDELES EFTER ATT HAN** svurit eden som USA:s 44:e president - och vad som för många framstått som en dröm blev verklighet - förklarade Obama att USA nu valt "hopp över fruktan", enighet över splittring. Men den höga retoriken dämpades ändå av tillförsikt inför de svårigheter USA står inför.

Säkert medveten om att han möter förväntningar som kan vara orealistiskt höga försökte han själv tämja den optimism som omger maktskiftet.

Han byggde tisdagens historiska installationstal runt ett budskap som inskärper situations allvar: Krisen är på riktigt, USA är i krig mot hatiska krafter, ekonomin försvagad och en nedgångsrädsla sprids över landet.

Obama var tydlig i att förklara att även om utmaningarna kommer att mötas så är de många och svåra. Det kommer att krävas uppoffringar och om man så vill en återgång till gamla dygder som hårt arbete och ett ökat personligt ansvar för att nå bortom krisen. Dagens ekonomiska problem kan skyllas på girighet och bristande ansvar hos några få, men också på kollektivets oförmåga att göra svåra val. I klartext handlar det om att USA måste ta sig själv i kragen och jobba hårt för att komma igen.

DEN DJUPA EKONOMISKA KRISEN och USA:s försvagade globala ställning är heller inte bara ett hot utan även en möjlighet för Barack Obama. USA-väljarna är medvetna om att tiderna försämrats och få räknar med att underverk ska följa den nye presidenten in i Vita huset.

En serie opinionsmätningar alldeles innan han tog över Vita huset visar både att Obama vid tillträdet har ett mycket solitt stöd och att väljarna inser att USA står inför problem som inte kan lösas i en handvändning.

För Obama är det till hjälp att det, åtminstone inledningsvis, finns ett tålamod och en förståelse för att det kan vara nödvändigt att ta till drastiska grepp. Det bidrar till ett större manöverutrymme för Obama att visa handlingskraft och även åstadkomma en politisk samling efter att en ofta bitter polarisering förhindrat konstruktiva krav på förändringar. Lyckas han bidra till att vända utvecklingen uppåt får han inte bara beröm utan kan lägga en grund för ett återval.

Det finns dock obevekliga fakta som sätter gränser för vad som ome-delbart kan göras, både internationellt och för att höja välståndet i USA. Obama kan med "smart power" och större samarbetsvilja mot omvärlden öka den internationella respekten för en supermakt som uppfattats som arrogant och självtillräcklig. Men krigen i Irak och Afghanistan har överansträngt USA:s militära resurser samtidigt som nödvändiga budgetåtstramningar försvårar nya militära satsningar.

På sikt kan också ett budgetunderskott som redan i försiktiga prognoser går över astronomiska belopp på långt över 1.000 miljarder dollar bli ett av Obamas mest svårbemästrade hinder.

UTLOVADE REFORMER FÖR att bekämpa klimathotet, för att stärka miljövården och energiförsörjningen och för att förbättra sjukvård, skolor och pensionssystem blir mer svårfångade i en ekonomisk snålblåst som inte märktes när Barack Obama för snart två år sedan inledde sin resa mot Vita huset.

Lennart Pehrson ”

DN 090120:

“Jubel och lyckönskningar från övriga världen”

“Tusentals kenyaner och utländska turister i den afrikanska by där Barack Obamas far föddes jublade när Barack Obama avlade ämbetseden.”

“3.000 människor, tre gånger så många som byns egen befolkning, gjorde ett kort avbrott i fyra dagars festande för att se installationsceremonin i Washington på en stor tv-skärm.

30-åriga Josephine Awuor sade att Obamas tillträde till världens mäktigaste post hade förändrat hennes liv.

- Jag vill be för ett långt och produktivt liv för Obama som president. Vi som bor här i Kogelo kan leva med öppna sinnen och ögon för nu känner vi oss inte längre så små, inte längre lika värdelösa, sade hon.

Installationen av Obama, USA:s förste svarte president, är en stor händelse inte bara i Kenya utan i hela Afrika. Sydafrikas förre president, anti-apartheidhjälten Nelson Mandela, lovprisade Barack Obama som "en ny hoppets röst" för världen och jämförde installationen av Obama som USA:s president med Sydafrikas historiska övergång till demokrati.

Men Mandela var inte den ende politiske ledare som på tisdagen välkomnade Barack Obama som USA:s president. Från hela världen kom gratulationer och många uttalade klara förhoppningar om en klar förändring i USA och i världen.

Den franske presidenten Nicolas Sarkozy sade att Frankrike ivrigt väntade att att Obama skulle börja arbeta för att "vi" ska förändra världen med honom.

Den brittiske premiärministern Gordon Brown betonade att världen bevittnar ett nytt kapitel i den amerikanska historien och i världshistorien:

- Han är inte bara den förste svarte amerikanska presidenten utan han har också föresatt sig att lösa världens problem, sade Brown.

Både från israelisk och palestinsk sida kom välgångsönskningar och vissa förhoppningar om att han ska bidra till en dialog mellan parterna.

- Obamas goda vilja är hans styrka. Jag tror att alla förväntar sig att detta ska översättas till verkliga möjligheter till möten, dialog och för att skapa fred till alla berörda, säger Israels premiärminister Ehud Olmert

Hans palestinske kollega Salam Fayyad önskar också Obama lycka.

- Vi ser fram emot ett aktivt engagemang från hans administration, tillsammans med betydelsefulla medlemmar av det internationella samfundet, sade han.

Den ryske utrikesministern Sergej Lavrov konstaterade att Ryssland är redo för att samtala med Obama.

- Vår president bekräftade detta i ett samtal med honom direkt efter valet. Det kommer att bli flera telefonsamtal och inte bara telefonsamtal mellan våra ledare, kommenterade Sergej Lavrov.

Den tyske förbundskanslern Angela Merkel sade att den var en speciell dag för USA men också en mycket speciell dag för miljarder människor runt om i världen.

- Att en färgad president har svurits in som president och att vi nu kan se fram emot ett intensivt transatlantiskt samarbete rör inte bara våra intellekt utan även våra hjärtan, sade Merkel och lyckönskade Barack Obama.

I Italien uttalade både premiärminister Silvio Berlusconi och påven förhoppningar på Obamaspresidentskap.

- Jag hoppas att du kommer att ha framgång i dina försök att skapa förståelse, samarbete och fred bland nationer, sade påven Benediktus XVI.

- Många förhoppningar och förväntningar vilar på Obama, inte bara från det amerikanska folket utan också från resten av världen. Det bästa vi kan göra är att ge honom alla våra välgångsönskningar så att han kan fullfölja sina planer, sade Berlusconi.

Iran förhöll sig mer kallsinning till den nye amerikanske presidenten.

- Vi föredrar att vänta och se hur den amerikanska politiken kommer att se ut i praktiken, sade utrikesministern Manouchehr Mottaki.

DN-TT-Reuters "

DN 090121:

"Obama stoppar Guantanamoprocesser"

"Obamas brytning med Bush understryks allt tydligare. Bara timmar in på sin mandatperiod som USA: s president kom Barack Obamas första order: Stoppa alla rättegångar i Guantanamos krigsförbrytartribunaler tillfälligt."

"Efter en traditionell bönestund i Washingtons National Cathedral väntar i dag första dagen på jobbet för Obama.

Men redan i går bromsade presidenten alla de bestämmelser Bushregeringen försökte driva igenom den sista tiden före maktskiftet. Ordern kom strax efter det att Obama svurits in, undertecknad Vita Husets nye kanslichef Rahm Emanuel: Alla beslut som Bushregeringen fattade under sina sista dagar skjuts på framtiden och går inte igenom förrän de granskats av Obama.

Tilltaget liknar den order George W Bush utfärdade efter sitt makttillträde 2001, att dra tillbaka alla beslut Bill Clinton fattat under sina 20 sista dagar som president. Bland annat handlade det om direktiv för flyttfåglar och import av diamanter från Sierra Leone.

Brytningen med Busheran framstår som allt tydligare i USA. Republikaner som inte flytt Washington undvek att närvara vid ceremonin vid kongressens huvudbyggnad i går och presidentbalerna i natt, rapporterar amerikanska medier. Men de som stannade eller följde maktskiftet på teve lade märke till en markering mot George W Bush.

Trots att den forne presidenten bara satt en bit bort väjde inte Obama för att distansera sig från tidigare förd politik. "Men den tid då vi

kunde vara orubbliga, då vi kunde skydda snäva särintressen och skjuta upp obekväma beslut den tiden är helt säkert förbi", sade Barack Obama i sitt installationstal.

Presidenten underströk också att USA:s makt inte "ger oss rätt att göra som vi behagar" och att "vi avfärdar att det finns ett val mellan vår säkerhet och våra ideal".

Kommentarerna sågs som illa dold kritik mot föregångaren. Och bara en kort stund in på det nya dygnet kom uppgiften om att de omsatts i aktiv presidentpolitik. Obama begär att alla pågående rättegångar kopplade till det kontroversiella militära fånglägret Guantanamo stoppas tillfälligt.

Tribunalernas domare väntas i dag ta ställning till begäran, som enligt åklagarna ligger i "rättvisans intresse", skriver Reuters.

Obama har lovat att stänga Guantanamolägret - av många betraktat som en skamfläck på USA: s människorättsrykte och symbol för fångövergrepp och fängelse utan åtal under George W Bushs era.

Människorättsaktivister och försvarsadvokater har begärt att Obama ska stoppa rättegångarna och föra över dem till normala amerikanska domstolar.

Bland de åtalade finns fem fångar som anklagas för att ha planerat terrorattackerna i New York och Washington den 11 september 2001 och riskerar dödsstraff om de fälls. Totalt 21 fall skulle stoppas om begäran möts.

"För att få den nyinsvurne presidenten och hans regering att granska rättsprocessen i allmänhet och de pågående fallen i synnerhet, har försvarsministern på presidentens order uppmanat chefsåklagaren att begära uppehåll på 120 dagar för alla pågående fall", står det i brevet till tribunaldomarna enligt Reuters.

Kritiker hävdar att militärrättegångarna tillåtit hörsägen som bevis och framtvingade vittnesmål samt att de utsatts för politiska påtryckningar. Cirka 245 utländska fångar sitter alltjämt på Guantanamo, som togs i bruk i januari 2002.

Barack Obama lovade i valrörelsen att stänga lägret när han tillträtt som president.

Vid dagens inplanerade möte med de militära ledarna väntas Obama uppfylla ett annat av sitt vallöfte - att ge order om att en plan för att dra tillbaka USA:s trupper från Irak ska utarbetas. I stället ska USA fokusera på kriget i Afghanistan.

På dagens agenda står även att snabbt få Obamas ekonomiska stimulanspaket på 825 miljarder dollar (nära 7.000 miljarder kronor) genom kongressen, skriver TT.

Medan natten fortfarande var ung i USA skiftade Vita Husets hemsida utseende - och att en ny era inleds blev än mer uppenbart.

Presidentens första proklamation på webbplatsen, som lovar öppenhet och deltagande, är daterad i går, tisdagen den 20 januari, och förklarar samma dag som "National Day of Renewal and Reconciliation" (dagen för förnyelse och försoning). Obama manar i uttalandet alla amerikaner att tjäna varandra och deras gemensamma mål.

På hemsidans blogg slår Vita Husets chef för nya medier fast att sajten "ska vara ett ställe där presidenten och hans regering kan förenas med resten av nationen och världen".
Esbjörn Sandin “

DN 090121:

"Iran kan bli hårdaste prövningen"

“New York. På plats i Vita huset möter Barack Obama förväntningar även i den muslimska världen. Men det blir inte lätt att infria alla förhoppningar om fredsinitiativ i Mellanöstern och ökad välvilja från USA.”

“Barack Obama får finna sig i blandade recensioner på sitt installationstal. Beröm blandas med viss besvikelse över en retorisk lågmäldhet och en kärv ton.

Men Obama är i alla fall den ende USA-presidenten som i ett installationstal nämnt ordet "muslim" (webbsajten speechwars.com har ett dataprogram som kollar sådana saker).

Obamas budskap till världens 1,5 miljarder muslimer är att USA efter George W Bush vill ha nya relationer "baserade på ömsesidiga intres-sen, ömsesidig respekt". Den utsträckta handen följs av symboliskt viktiga handlingar som att suspendera kritiserade militärtribunaler för misstänkta terrorister och ett principbeslut om att stänga Guantánamo-lägret. Det är en markering om att tortyr och rättsövergrepp inte tolereras i terrorbekämpningens namn.

Men samtidigt har Obama redan fått erfara hur snabbt en entusiasm kan lägga sig. Även om han hänvisade till att "USA bara har en president åt gången" utlöste hans tystnad under Gazakonflikten missnöje i muslimska länder.

Mellanöstern har nu högsta prioritet, men signalerna har varit motsägelsefulla om en beredskap att involvera Hamas i en fredsprocess. Obama tvingas inte bara ta hänsyn till en inhemsk Israelvänlig opinion utan även se till effekterna i moderata och mer USA-vänliga muslimska länder som Egypten, Saudiarabien och Jordanien där radikala oppositionsgrupper hålls under lock.

Komplikationerna understryks också av USA:s behov av hjälp från Pakistan - den enda muslimska kärnvapennationen - för att bekämpa terrorism i Afghanistan samtidigt som relationerna blir alltmer spända mellan Pakistan och Indien, en växande stormakt som USA ser som en allt viktigare bundsförvant.

Men den hårdaste prövningen i detta geopolitiska getingbo kan bli Iran som i USA alltmer ses som nyckeln i en övergripande Mellanösternstrategi som även bör överbrygga traditionella motsättningar mellan shia- och sunnimuslimer.

Obama har kritiserat Bushs Iranpolitik och utlovat diplomatiska initia-tiv för att bryta både påstådda kärnvapenambitioner och stöd till terrorstämplade organisationer som Hizbollah och Hamas. Ett mer samarbetsvilligt Iran kan få även Syrien att rätta in sig i ledet och också underlätta arbetet mot ökad stabilitet i Irak.

Men USA har inte haft diplomatiska relationer med Iran på 30 år, sedan gisslandramat i Teheran, och det finns en utbredd misstänksamhet mot landets intentioner.

Reaktionerna på Obamas installation har också varit mer återhållsamma i Iran än i andra muslimska länder. Den iranske utrikesministern Manouchehr Mottaki uppmanade på onsdagen Obama att inleda en ny Mellanösternpolitik men betonade att det är resultat som gäller.

George W Bush må ha varit en alldeles särskilt impopulär USA-president och Obamas tillträde är historiskt. Men det är värt att komma ihåg att en rad tidigare USA-presidenter mötts av höga förväntningar i Mellanöstern som snabbt vänts i besvikelse.

Lennart Pehrson “

DN 090122:

“Obama ringde Abbas”

“Palestiniernas president Mahmoud Abbas blev den första utländske ledare att ta emot ett telefonsamtal från Barack Obama.”

“USA:s president försäkrade sin palestinske kollega om att han tänker arbeta mycket med honom som partner för att nå en hållbar fred i området.

- Detta meddelande efter den israeliska massakern i Gaza visar att president Obama förstår att den enda frågan i den tragedin är politiska garantier för det palestinska folkets rättigheter, sade Mahmoud Abbas talesman enligt AFP.

Abbas talesman sade sig vara förvånad över ett samtal så snabbt efter Obamas tillträde.

Uppgiften om att Abbas var den förste utländske ledare att motta en telefonsamtal från Barack Obama kom från palestinskt håll.

Efter samtalet med chefen för den palestinska myndigheten fortsatte den amerikanske statschefen med samtal till Israels premiärminister Ehud Olmert, Egyptens president Hosni Moubarak och Jordaniens kung Abdallah.

Enligt Barack Obamas talesman Robert Gibbs skulle Obama aktivt ta tag i frågan om fred i Mellanöstern från början av sin mandatperiod, vilket förklarar samtalen till regionens ledare.

Israels regeringskansli bekräftar telefonkontakten med Vita Huset.

Landets premiärminister Ehud Olmert förklarade att han hoppas att USA :s, EU :s och Egyptens diplomati för att stoppa smugglingen av vapen till Gaza blir kröns med framgång.

- Vi är på väg att förankra vapenvilan och fullfölja processen som syftar till en framtida fred mellan Israel och den palestinska myndigheten, sade Olmert.

Maskuri Abdilah, ledare för den största muslimska organisation i världens folkrikaste muslimska land, sade i går att Obama i sitt installationstal duckade för det ämne som utgör kärnan för den muslimska världens bekymmer.

- Det är bra att Obama vill hitta en "ny väg framåt" med den muslimska världen, men han måste först ändra USA:s förhållningssätt till Israel och den palestinska konflikten, sade Abdilah.

DN “

DN 090123:

”Ingen tid att förlora”

“USA:s president Barack Obama markerar allt tydligare att han vill se en lösning på Israel/Palestinakonflikten. I går utsågs superförhandlaren George Mitchell till Vita Husets sändebud i Mellanöstern – och Obama krävde öppnade gränsövergångar i Gaza.”

“- Det finns ingen konflikt som inte går att lösa, slog Mitchell fast vid en presskonferens i Washington, flankerad av både Barack Obama och USA:s utrikesminister Hillary Clinton.

Mitchell tillstod dock att det ser mörkt ut, men underströk vikten av aktivt amerikanskt engagemang. Och bara två dagar in på Obamas ämbetsperiod har presidenten hunnit med att ringa nyckelledare i regionen och utse den erfarne förhandlaren Mitchell, som bringade fred i Nordirland 1998. Barack Obama gjorde sent i går, svensk tid, klart att han vill se öppnade gränsövergångar i Gaza för hjälpsändningar och handel.

- Hjälpen måste kunna nå oskyldiga palestinier som är beroende av den. Vi känner starkt med de civila palestinier som omedelbart behöver mat, rent vatten och medicinsk vård och som levt i en kvävande fattigdom alldeles för länge, sade han.

Mitchell rester till Mellanöstern så snart som möjligt för att försöka säkra en lösning där en israelisk och en palestinsk stat kan leva i fred sida vid sida, sade den nye presidenten.

Men engagemanget möttes med skepsis i Mellanöstern. Hamas dömer ut utspelen som samma misslyckade Mellanösternpolitik som Georg W Bush förde.

Obama har inte stått i kontakt med Hamas sedan sitt tillträde, även om han tidigare öppnat för närmande mot med den terroriststämplade rörelsen.

I stället ringde han i förrgår palestiniernas president Mahmoud Abbas, vars Fatah-rörelse styr på Västbanken sedan de drivits bort från Gaza av Hamas.

- Obama står fast vid att det inte ska bli någon förändring. Han försöker välja samma väg som de tidigare amerikanska presidenterna har valt, sade Hamas representant i Libanon Usama Hamdan till tv-stationen al-Jazira.

Hamas erkänner inte Israel och isolerades av omvärlden sedan de 2006 vunnit palestiniernas stöd i demokratiska val i de ockuperade områdena.

- Det verkar som Obama försöker upprepa samma misstag som George Bush gjorde utan att ta hänsyn till att de resulterade i en explosion i regionen i stället för stabilitet och fred, sade han.

Inte heller Israel blev på gott humör av gårdagens amerikanska krav på att öppna Gazas gränser.

Så länge Hamas styr i landremsan eller har nytta av att lättnader i restriktionerna vägrar den judiska staten.

- Om en öppning av övergångarna stärker Hamas, öppnar vi dem inte, sade en rådgivare till premiärminister Ehud Olmert, enligt TT.

Obama gjorde dock klart att en förutsättning är att Hamas inte återigen börjar skjuta raketer mot Israel och att USA kommer att ge sitt stöd för åtgärder mot vapensmuggling till Gaza.

Israel sade sig samtidigt vara berett att släppa förbi mat, medicin, olja och gas för att täcka det sönderbombade områdets 1,5 miljoner invånares behov.

Stål och cement för att reparera de raserade husen får dock vänta.

En annan släkting till Israel/Palestina-konflikten – kriget i Afghanistan och oroligheterna i Pakistan – fick ett amerikanskt toppsändebud i går. Richard Holbrooke, som deltog i de samtal som fick slut på kriget i före detta Jugoslavien, blir USA: s man i regionen.

– Vi har ingen tid att förlora, sade Barack Obama sedan hans utrikesminister Hillary Clinton konstaterat att Mellanöstern och Afghanistan/Pakistan är de två viktigaste frågorna för den amerikanska diplomatin just nu.

DN "

DN 090123:

"Obama ringde runt i världen"

"USA:s nya ledning fortsatte på fredagen att bekanta sig med sin nya roll och knyta kontakter. President Barack Obama ringde upp och talade med bland andra Saudiarabiens kung Abdullah, meddelade Vita huset."

ÖVRIGA SOM BLEV uppringda av Obama var Kanadas premiärminister Stephen Harper, blivande värd då Obama sedvanligt reser till Ottawa på sitt första utlandsbesök, och Storbritanniens premiärminister Gordon Brown. Vita husets presstalesman Robert Gibbs sade inget om vad ledarna hade avhandlat i samtalen.

En medlem av den saudiska kungafamiljen sade tidigare på dagen att fredsprocessen i Mellanöstern och relationerna mellan USA och Saudiarabien står på spel om Washington inte ändrar politik i den israelisk-palestinska konflikten.

Också utrikesminister Hillary Clinton grep telefonluren och ringde enligt AFP till ledarna för Israel, de palestinska områdena, Afghanistan, Pakistan och Indien, sade en talesman i Washington.

ENLIGT PRESSTALESMAN Gibbs kommer Obama att i början av nästa vecka bege sig till kongressen för att tala med republikanska ledamöter om deras syn på hans plan för att få fart på USA:s ekonomi igen.

- Vi ser fram emot att fortsätta att ta del av deras idéer, att söka deras bidrag och att få en process där deras idéer kan diskuteras och bli föremål för omröstning, sade Gibbs.

Obama försöker få stöd från både Demokraterna och Republikanerna för sin ekonomiplan omfattande 825 miljarder dollar för att få kongressen att anta stödpaketet i mitten av februari.

Presidenten väntas också enligt AFP hålla ett formellt tal inför hela kongressen, oklart dock när.

OBAMAS FÖRSTA ÅTGÄRDER övervakas noga från många håll, bland dem dagstidningen Saint Petersburg Times i Florida som har inrättat en särskild "Obameter".

Obametern på nätet ska hålla koll på hur presidenten uppfyller sina vallöften och har listat drygt 500 utfästelser som Obama gjorde under valkampen. Tre dagar efter hans installation har mätaren noterat sju Obamalöften som "uppfyllda", 14 säges vara "på gång" och för 488 andra noteras ännu "ingen åtgärd".

Från TT-Reuters "

DN 090123:

"Obama stoppar munkavle mot aborter"

"Barack Obama lyfte på fredagen det generella förbudet för USA att finansiera organisationer som stöder aborter utomlands."

"Under president George W Bush har inga pengar gått till hjälporganisationer som exempelvis arbetar för att motverka hiv och aids i Afrika om de samtidigt har stött abortprogram.

- Obamas beslut har en massiv betydelse för möjligheterna att arbeta för familjeplanering runt världen, särskilt i Afrika, säger Paula Bell, talesman för IPPF, en amerikansk hjälporganisation.

RFSU:S GENERALSEKRETERARE Åsa Regnér kallar i ett pressmeddelande Obamas åtgärd "ett oerhört viktigt steg mot minskad mödradödlighet".

"Obamas beslut kommer också att påverka EU, som är världens största biståndsgivare. Det blir nu mycket svårare för katolskt präglade länder som Polen, Irland och Malta att gömma sig bakom USA:s politik i sina försök att blockera arbetet för ökad tillgänglighet till preventivmedel och säkra aborter", förklarar Åsa Regnér.

Från DN-TT "

DN 090123:

“Castro sträcker ut hand mot Obama”

“Efter Guantanamo följer Kuba; förhoppningarna är stora på att USA åter ska närma sig önationen. Expresident Fidel Castro tror gott om Obama och brodern Raul vill ha ett jämbördigt toppmöte med den nye världsledaren.”

"**INGEN KAN TVIVLA** på ärligheten i hans ord...", skriver Fidel på hemsidan Cubadebate. Han prisar beslutet att stänga fånglägret i Guantanamo.

Vilda spekulationer har förekommit om den kubanske exdiktatorns hälsa sedan den 15 december då han senast gav ett livstecken, men i veckan har han publicerat två krönikor och träffat Argentinas president Cristina Kirchner.

USA har alltid tagit stor plats i Fidels tankar, men det nya är att han inte har något ont att säga om nationens president.

"En levande symbol för den amerikanska drömmen", lyder den senaste i raden av kärleksförklaringar från den pensionerade kommunistledaren.

FIDEL HAR SEDAN triumfen i revolutionen 1959 överlevt tio amerikanska presidentskiften, men nu skriver han sentimentalt på Cubadebate att han inte förväntar sig att få uppleva slutet av Obamas mandatperiod.

Fidels ord väger fortfarande tungt, men det är upp till Kubas president Raul Castro att försöka närma sig USA med hedern i behåll. Finanskrisen slår stenhårt mot turism- och råvaruberoende Kuba, som skulle må bättre av en upptinad relation med stormakten.

Raul har tidigare i januari sagt sig vara villig att föra direkta samtal med USA:s nye president, förutsatt att mötet sker på lika villkor. Även Barack Obama har öppnat dörren mot Kuba. Det var mer än 50 år sedan ländernas ledare träffades senast.

OBAMA FUNDERAR också på att ta bort de restriktioner gentemot Kuba som Bush-regeringen införde - men uppmanar också strängt det kubanska styret att ge ökade rättigheter till landets drygt elva miljoner invånare. Det största steget skulle vara att USA avbryter handelsembargot, som funnits sedan 1962.

Om en månad har det gått ett år sedan broder Raul formellt tog över makten från Fidel. Såväl dissidenter och exilkubaner som kommunistpartimedlemmar hoppas att något positivt ska hända redan innan dess, annars kan 2009 bli ett mycket jobbigt år.

Claes Aronsson/TT “

DN 090123:

“Obama ökar underskottet för att ge ekonomin ett lyft”

“Barack Obama gör en chansning som kan gå hem. Det är riskabelt att kraftigt öka ett redan stort budgetunderskott. Men något säkert sätt finns inte att få USA-ekonomin på fötter.”

“FINANSKRISEN i USA har passerat sitt mest kritiska skede. Men problemen med marknader som upphört att fungera är alltjämt jättelika. Högt på åtgärdslistan för president Barack Obama står kapitaltillskott i flera av bankerna, som annars är bakbundna i brist på pengar.

Vad som blir nästa steg är ännu för tidigt att säga. Men finanskrisen, som i USA har pågått sedan augusti 2007, fortsätter länge till. För Barack Obama kommer den att prägla hela hans mandatperiod, ända fram till 2012.

Normaltiden för finanskriser är cirka sex år, när det gäller hur länge bostadspriserna faller. Nedgången på aktiemarknaden brukar pågå i drygt tre år, enligt ekonomiprofessorerna Carmen Reinhardt
och Kenneth Rogoff (som varit rådgivare till svenska Riksbanken). Deras historiska jämförelse visar på tydliga mönster, där USA har långt kvar tills krisen tar slut.

Detta gäller även den reala ekonomin, alltså produktion och arbetsmarknad. Finanskriser brukar leda till en recession som genomsnittligt har pågått i närmare två år, medan arbetslösheten stigit i upp emot fem år. Följden blir då ett BNP-fall på sammanlagt cirka nio procent och en uppgång i arbetslösheten med sju procentenheter.

Ungefär sådan var omfattningen av den svenska finanskrisen i början av 1990-talet, vars verkningar förblev kännbara under många år. Siffrorna ska dock inte ses som exakta, eftersom det finns stora variationer. Därför kan dagens amerikanska kris - som brukar beskrivas som den största sedan 1930-talsdepressionen - ge upphov till ännu större kostnader.

FÖR PRESIDENT OBAMA blir det en huvuduppgift att begränsa skadorna. Det aviserade stimulanspaketet på cirka 800 miljarder dollar, fördelade på två år, syftar till att hålla i gång efterfrågan i ekonomin och skapa fyra miljoner jobb. Insatserna fördelas så att runt en tredjedel går till sänkta skatter, en fjärdedel till infrastruktur och lika mycket som stöd till delstaterna samt en sjättedel till utökade bidrag.

Avsikten med dessa väldiga insatser är att presidentskiftet ska ge en rivstart åt USA-ekonomin. Det kan behövas, med tanke på hur mycket som för tillfället går i fel riktning. Produktionen föll kraftigt i slutet av förra året, medan arbetslösheten har stigit till åtta procent och pekar rakt uppåt.

Frågan är dock i vilken utsträckning som president Obamas åtgärder rår på problemen. Finanspolitiska stimulanser är inte alltid så effektiva, samtidigt som de kostar åtskilligt. I USA handlar det om pengar som ska lånas upp av staten och sedan delas ut till olika ändamål.

Problemet är att USA under Bushadministrationen hade dragit på sig ett stort offentligt underskott, redan innan krisen inleddes. Pengarna

gick, bland annat, till skattesänkningar, ökade sjukvårdskostnader och militärutgifter för krigen i Irak och Afghanistan.

Nu beräknas budgetunderskottet motsvara runt åtta procent av BNP, sedan det har växt ytterligare till följd av krisen. Med president Obamas stimulanspaket skulle underskottet uppgå till cirka elva procent av BNP.

SVENSKAR, MED SMÄRTFULLA MINNEN från vår egen 1990-talskris, kan känna detta som skrämmande. Nivån på det amerikanska budgetunderskottet närmar sig nu raskt den nivå där vi i Sverige befann oss för drygt 15 år sedan. Vid det tillfället uppstod ingen stimulanseffekt, men däremot ett tappat förtroende som förlamade ekonomin och drev marknadsräntorna i höjden.

Liknande risker finns för USA, men chansen är bättre att bemästra dem. Till skillnad från Sverige i början av 1990-talet är den amerikanska statsskulden än så länge begränsad och inflationen är under kontroll. De amerikanska lånemöjligheterna är närmast obegränsade, även om marknadsräntorna väntas stiga något.

FAROR FINNS ÄNDÅ: dagens kris beror till stor del på obalanserna i USA-ekonomin, som under närmaste tiden tillåts bli ännu större. Nu ökar budgetunderskottet, trots att det på längre sikt måste minskas.

Trots motsägelserna är detta något som kan fungera; Barack Obama gör en chansning som har förutsättningar att lyckas.

JOHAN SCHÜCK "

DN 090129:

"Republikaner trotsade vädjan om enighet"

"USA:s president Barack Obama har snabbt sjösatt sitt gigantiska krispaket i kongressen. Natten till torsdagen svensk tid röstades det igenom i representanthuset med rösterna 244 mot 188."

"OBAMA HOPPAS ATT STIMULANSÅTGÄRDERNA ska kunna godkännas av honom senast i mitten av februari. Det är snabbt jobbat för ett paket vars omfattning - motsvarande 6.000 miljarder kronor - kan jämföras med Sveriges bruttonationalprodukt under två år eller kostnaden för krigen i Irak och Afghanistan sammantagna.

Men presidenten tycker sig inte ha något val. Den ekonomiska krisen i USA är av en omfattning som man nog inte riktigt fattat i Europa ännu. Dag efter dag rapporterar tidningarna om nya massuppsägningar och rekordförluster. Tillverkningsindustri, servicenäringar, offentlig förvaltning - alla drabbas.

Maskinjätten Caterpillar, som fram till i år överträffat sina vinster åtta år i rad, meddelade häromdagen att 20.000 anställda ska bort. Det är en femtedel av den totala arbetsstyrkan. Och framgångssagan Starbucks, kaffebarskedjan som på femton år etablerade 10.000 kaféer i USA, kungjorde tidigare i veckan att ytterligare 300 kaféer, förutom de redan beslutade 500, ska stängas och att 7.000 anställda kommer att sägas upp.

Till detta kommer att kreditmarknaden är fortsatt bottenfrusen och att storbankernas från början usla läge tycks vara ännu sämre än man först befarade. Dessutom fortsätter raset på bostadsmarknaden med stadigt minskad försäljning och fortsatt värdeminskning.

Det är i den här andan av alltmer utbredd rädsla och vanmakt som den nya administrationen har att fatta sina beslut.

OBAMA TALADE JU OFTA I presidentvalskampanjen om en politik där nationens väl och ve sätts före snäva partiintressen. Men det är bara att konstatera att redan efter en dryg vecka på presidentposten kolliderar hans ideal med den washingtonska verkligheten. Obamas krispaket fick inte en enda röst av republikanerna i representanthuset, tvärtom möttes det från sina håll av svidande kritik.

Under debatten som föregick omröstningen klagade många republikaner på att alltför stor del av stimulanspengarna ska användas till att stötta upp krisbranscher, liksom till saker som är ovidkommande för sysselsättningen. Republikanerna vill i stället ha mer utrymme för skattesänkningar. Även inom det demokratiska partiet finns ett motstånd. Elva av de demokratiska kongressmännen valde att gå emot partilinjen och rösta nej till paketet.

President Obama hoppas nu på bättre stöd i senaten, där paketet sannolikt kommer upp till omröstning nästa vecka. Demokraterna behöver 60 av de 100 rösterna i senaten för att häva en så kallad filibuster, det vill säga att en omröstning förhindras genom "maratontal".

Eftersom republikanerna har 41 senatsplatser kan de i praktiken blockera krispaketet. Men det är ett högt spel när väljarna, som senatorerna möter i sina hemstater, i allt större utsträckning blir av med jobb, sjukförsäkring och möjligheten att skicka sina barn till college. På kort sikt kan en republikansk revolt mot Obama ge politiska vinster. Men på längre sikt riskerar partiet att framstå som nejsägare som sätter ideologin före försök att lösa krisen.

Erik Ohlsson, DN:s korrespondent “

Ryssland.

På jakt efter en historia.
Alla har förlorat på gasbråket.
Nord Stream satsar på 2011.

DN 080820:

“På jakt efter en historia”

“Gissningarna är många om vart det nya Ryssland är på väg. Kanske förstår man det bäst genom att se hur landet i dag officiellt skriver om sitt förflutna, från Peter den store till Stalin och Vladimir Putin.”

“Vilka är vi? Vad bör göras? Vem är skyldig? De tre klassiska frågorna i den ryska historien är ständigt aktuella. Första frågan är särskilt angelägen nu när Dmitrij Medvedev tillträtt Rysslands högsta politiska ämbete. Hans företrädare Vladimir Putin beskrev Sovjetunionens upplösning som en enorm geopolitisk katastrof och ett för Ryssland veritabelt drama. Resterna av ett imperium famlar efter en nationell självbild.

Diskussionen om den ryska identiteten är livlig både inom och utanför Ryssland och svaren söks - föga förvånande - i den ryska historien. Rysk historia har till och med blivit ett ämne för populära bästsäljare - inte minst genom den produktive Simon Sebag Montefiore som skrivit böcker om Stalin och om Katarina den stora och Potemkin.

Debatten handlar inte minst om synen på Stalin. Förhållandet till honom som politisk ledare kommer att vara ett lackmustest på rysk historievetenskap och en temperaturmätare på rysk politisk utveckling under lång tid framöver. Från ett fokus på terrorn, den politiska repressionen och Stalins diktatoriska egenskaper har de senaste åren en lätt rehabilitering av Stalin kunnat skönjas. En rad populärvetenskapliga böcker har publicerats, och i samband med de årliga jubileerna över stora fosterländska kriget (1941-1945) omnämns Stalin i positiva ordalag.

Den akademiska diskussionen, särskilt i USA, domineras av synen på Ryssland som fast i det "moskovitiska paradigmet", där historiska trådar dras från Ivan den förskräcklige till Vladimir Putin. Dagens politiska ledarskap jämförs ofta med tidigare gestalter i den ryska historien, Stalin och Nikolaj I, Peter den store och Ivan IV.

Den här sortens historieskrivning må vara aldrig så fantasieggande, men den förklarar sällan något - varken om historien eller om nutiden. Om bilden av Ryssland som en feodal stat med en självhärskare som leder sina undersåtar är riktig - varför blev det då revolution i februari 1917, varför föll en stormakt som Sovjetunionen samman? Den svepande historieskrivningen tenderar att förvilla och ge en skev bild av de faktiska förhållandena - det blir till sist historia som karikatyrteckning. Varje period i historien och de personer som är verksamma har sina specifika drag, vilket alls inte hindrar att strukturella likheter kan skönjas från tid till annan - också i den ryska historien. Och det är i denna skärningspunkt mellan dagens Ryska federation, arvet från Sovjetunionen och tsartiden som historien håller på att skrivas - eller skrivas om - till stöd för det nya, konsoliderade Ryssland.

Ännu ett centralt tema är frågan om den starka staten, ett starkt centrum som skyddar landet från sönderfall. Det berörs i den handledning för lärare i modern rysk historia som nyligen gavs ut: Aleksandr V Filippovs "Novejsjaja istorija Rossii 1945-2006 gg. Kniga dlja utjitelja". Boken är ett avslöjande aktstycke i den nya historieskrivning som ska utgöra grunden för det moderna Ryssland.

Filippov står som ensam författare men ytterligare sex personer som är namngivna i boken har uppenbarligen deltagit i större eller mindre omfattning. Filippov är historiker och vice chef för det nationella utrikespolitiska laboratoriet - en forskningsorganisation med mycket nära förbindelser till presidentadministrationen. I det nya Ryssland är det här den första historieskrivningen som haft starkt officiellt stöd. Just när den kom ut vållade den en hel del debatt.

Filippov motiverar behovet av en ny historiesyn med att marxism-leninismen förlorat sitt monopol på verklighetsbeskrivning och att andra teorier och modeller kommit att användas. Vilken teoretisk grund Filippov står på är oklart eller, rättare sagt, det förefaller vara en modell där han blandar och ger - allt i syfte att lägga historien till rätta. Rena faktafel förekommer (som att det skar sig mellan Tito och Stalin 1948 - inte 1949, eller att bönderna fick inrikespass så att de själva kunde välja bostadsort först år 1975 och inte under Chrusjtjov) men det är i det närmaste oväsentligt i sammanhanget. Filippov slår fast att "under 70 år förändrades inrikespolitiken i väst till förmån för mänskliga rättigheter under ett icke ringa inflytande från Sovjetunionen". Att just kraven på mänskliga rättigheter tillhör en västlig liberal tradition är däremot inget som berörs.

När Filippov letar i den ryska historien för att finna förklaringar till Stalin hittar han - liksom flera amerikanska akademiker - Ivan IV och Peter den store. Likheterna mellan Peter den stores tid och Stalins sägs vara främst tre: utvecklingen drevs på med massmobilisering, stora försvarsutgifter belastade ekonomin och inga utländska lån förekom. Att bemöta det djupt anakronistiska i denna historieskrivning skulle bära för långt, men kort kan sägas att skillnaderna mellan dessa två historiska epoker är betydande.

Men terrorn och utrensningarna på 30-talet varken förtigs eller förnekas. Här drabbades, enligt Filippov, främst partiledningen och åtgärderna visade sig vara ett medel för att nå effektivitet i statsapparaten. Den således forcerade utvecklingen skapade en stark indu-

stristat som kunde besegra Tyskland i kriget. Att terrorn också i förskräckande omfattning drabbade den högre militärledningen före kriget nämns över huvud taget inte och inte heller att det ledde till en katastrofal inledning på kriget med tyska trupper strax utanför Moskva.

Upproret i Ungern 1956 var enligt Filippov ett resultat av dels Nikita Chrusjtjovs avstaliniseringstal vid den tjugonde partikongressen, dels den amerikanska radiostationen Radio libertys sändningar. Kommunisterna bad om hjälp och János Kádár kunde installeras vid makten. Det faktum att flerpartisystem införts dessförinnan och fria val utlovats - vilket var starkt bidragande orsaker till den sovjetiska invasionen eftersom det hotade den sovjetiska hegemonin - nämns inte. Visserligen avrättades flera av deltagarna i upproret, noterar Filippov, däribland Imre Nagy, men å andra sidan förde Kádár en liberal inrikespolitik vilket gav landet epitetet "den gladaste baracken i det socialistiska lägret". Filippov gör inga försök att nyansera bilden. Trots att han annars inte drar sig för att citera ur litteraturen har han valt att inte citera författaren Imre Kertész, som beskriver tiden efter kväsandet av upproret i boken "Dossier K" på följande vis: "Ja, denna billiga konformism som underminerade varje moralisk och intellektuell hållning, denna småborgerliga polisstat, som kallade sig socialistisk, men som såg sin sanna förebild i det auktoritära, affekterade, själsdödande, halvfeodala, halveuropeiska, militaristiska, på samma gång fogliga och perverterade samhälle som styrdes av den stilige diktatorn Horthy."

Kubakrisen 1962 framställs som en seger för Sovjetunionen där alla strategiska mål nåddes. Det faktum att Chrusjtjovs oförutsägbara infallspolitik - som den då uppfattades på hemmaplan - på ett avgörande sätt bidrog till hans fall från makten förtigs.

Dissidentrörelsen under 60- och 70-talen däremot skildras i positiva termer liksom kulturen i det sena Sovjetunionen. Att författare som bland andra Aleksandr Solzjenitsyn, Joseph Brodsky och Andrej Sinjavskij tvingats lämna landet på grund av "kraftiga censuråtgärder" hindrar inte att kulturlivet under 70- och 80-talen var blomstrande. Brezjnev kritiseras för att ha lagt alltför stor tonvikt vid "stabilitet bland kadrerna", vilket ledde till ett förstelnat politiskt ledarskap - till en gerontokrati. Mellan raderna låter Filippov påskina - utan att skriva det direkt - att utrensningar och terror liknande 30-talets skulle kunna ha varit ett alternativ. Just dessa outtalade slutsatser där fakta blandas med halvsanningar är bokens största svaghet, men de säger samtidigt mycket om hur den nya historien skrivs.

Flera problemställningar lyfts fram för att sammanfatta 1990-talet. Vad fick Ryssland för sina eftergifter till väst? Vad hände med förslaget att västs teknologi och kapital skulle förenas med ryska naturresurstillgångar? De visumbestämmelser som USA och EU infört isolerar Ryssland, menar Filippov, och kan liknas vid en järnridå.

Världsbilden som frammanas är tydlig: Ryssland är lurat och förrått av väst, väst investerade i stället i Kina, "de nya ryssarna" förde ut kapital ur Ryssland, löften om samarbete och avspänning sveks. Men det finns hopp. Ryssland är det enda icke-västliga land, enligt Filippov, som inte varit någon av västs kolonier eller halvkolonier. Alla framgångsrika ledare i Ryssland har insett att landets särdrag är dess vidsträckthet och hårda klimat. Därför blir statens roll inte bara viktig utan vital för landets överlevnad. Nu finns också en plan för landets strategiska utveckling - särskilt i form av den "suveräna demokrati" som utvecklats av Vladimir Putin. Den suveräna demokratin skildras med den hyllande närsynthet som inte kan eller vill se historiska fakta.

Mot Filippovs historieskrivning finns mycket att invända, men den är avslöjande för hur det nya Ryssland orienterar sig i tillvaron. Ryssland är sviket. Sovjetunionen inspirerade väst till kamp för mänskliga rättigheter. Den ryska staten måste vara stark på bekostnad av enskilda regioner och människor. Ett lands verkliga suveränitet grundas på tre ting: förmågan att tillverka vapen, ett självständigt bankväsende och ett av staten kontrollerat nationellt kapital. Ett folk med självaktning får inte fastna på "historiens bakgårdar" utan måste självt skapa sin historia.

"Ryssland surar inte - hon återhämtar sig", sade utrikesminister Aleksandr Gortjakov redan på 1860-talet. Dagens Ryssland tycks hänga läpp och återhämta sig på samma gång. Det är inte en ny Sovjetunion, långtifrån ett nytt tsarvälde - utan ett land med ett historiskt arv där det starka statsstyret, det mäktiga försvaret, den sunda statsekonomin och en framträdande ortodox kyrka är de viktigaste byggstenarna. Historien har just börjat.

Gudrun Persson "

DN 090122:

"Alla har förlorat på gasbråket"

"Tre veckor efter att Ryssland ströp gaskranen till Europa flödar åter gasen via Ukraina till de flesta av de central- och östeuropeiska länderna. Enligt det avtal som har slutits mellan Rysslands och Ukrainas premiärministrar utlovas att gasleveranserna nu ska varasäkrade för tio år framåt."

"Vladimir Putin och Julia Tymosjenko kom överens om att marknadspris i princip ska råda för den gas som Ryssland säljer till Ukraina och hur mycket Ryssland ska betala för transiten till Europa genom Ukrainas nät av gasledningar. Dessutom ska handeln ske direkt mellan de två ländernas gasbolag Gazprom och Naftogaz, utan korrumperade mellanhänder.

Men mitt i lättnaden över att gasen pumpas för fullt finns de som fruktar att gasbråket kan flamma upp igen i framtiden, bland annat därför att de mer finstilta paragraferna ännu inte offentliggjorts. Finns det verkliga garantier för att Ryssland inte en vacker dag finner anledning att politisera energifrågan en gång till? Der är ingen hemlighet att energivapnet har använts upprepade gånger gentemot de närmaste grannarna Georgien, Ukraina och Vitryssland.

Här går meningarna inte oväntat isär. Ur Kievs perspektiv handlar konflikten inte om gas, utan om att Moskva vill fortsätta att dominera sin slaviska lillebror som lutar västerut.

- GASATTACKEN var en mjuk form av det Ryssland gjorde mot Georgien, och här använde man sitt energimonopol i stället för andra vapen, säger till DN den ukrainske vice utrikesministern Kostiantyn

Jelisiejev, på Sverigebesök för att diskutera Ukrainas närmande till EU inför det svenska ordförandeskapet andra halvåret 2009. Ukraina strävar efter att integreras i de europeiska säkerhetsstrukturerna, i första hand EU, och man hoppas mycket på att få ett associationsavtal med EU under hösten. Denna tendens betraktas inte med blida ögon i Moskva.

-Moskva har genom gaskonflikten - Gazprom har starka pr-resurser - för-sökt diskreditera oss inför väst för vår oberoende roll. Om Ukraina kommer med i EU och Nato blir ju Ryssland aldrig mer ett imperium, säger Kostian- tyn Jelisiejev.

UTIFRÅN SETT har alla förlorat på gaskriget mellan Moskva och Kiev. Utöver de direkt drabbade europeiska gaskonsumenterna framstår EU som ett offer för sitt gasberoende av Ryssland och för att man saknar en enad energipolitik.

Rysslands rykte som tillförlitlig energileverantör har åter fläckats, även om både Putin och president Dmitrij Medvedev har skyllt det mesta på den ukrainska sidan, för gasstöld och för obetalda skulder. Gazprom beräknas ha förlorat 150 miljoner dollar per dag i uteblivna gasintäkter, vilket betyder flera miljarder dollar på tre veckor. Det är en väldig förlust för den ryska statskassan, ovanpå det faktum att oljepriset har sjunkit med två tredjedelar sedan i somras.

MEN UKRAINA framstår inte heller i särskilt smickrande dager. Bilden av den "orange revolutionens" hemland är solkad. Den oavbrutna maktkampen mellan premiärminister Tymosjenko och president Viktor Jusjtjenko har försämrat Ukrainas image i EU-kretsen.

Saken har inte blivit bättre av att gaskonflikten kan ha fått bränsle av denna bittra maktkamp. Skälet är att det inom ett år är presidentval i Ukraina, och dessa två tidigare orange bundsförvanter är två av huvudkonkurrenterna. Inte ens när avtalet var klart upphörde grälet. Tymosjenko kallade Moskvauppgörelsen för en "sann seger". Jusjtjenko sade att det var ett "nederlag", men det kan vara ett sätt att erkänna att han själv är den store förloraren.

Michael Winiarski. DN:s korrespondent michael.winiarski@dn.se “

DN 090123:

“Nord Stream satsar på 2011”

“En fara för sjöfarten och passagerartrafiken, hot mot torsken, en osäkerhet när det gäller havsbottnen. Svenska myndigheter pekat på flera svagheter i gasledningsprojektet Nord Stream. Nu svarar bolaget.”

“NÄR NORD STREAM LÄMNADE in sin ansökan till den svenska regeringen i december 2007 hade man som mål att lägga ned de första rörledningarna under sommaren 2009 och vara klara med bygget 2010.

Den planen är reviderad.

- Nu planerar vi att den första gasledningen av två ska vara i drift under 2011, säger Nicklas Andersson på Nord Stream.

I november 2008 fick ett tiotal myndigheter i en så kallad "liten remiss" gå igenom Nord Streams ansökan för att se om man kunde hitta några frågetecken som måste rätas ut innan den stora remissrundan kan börja. Myndigheterna har funnit mycket att förundras över.

FÖRSVARSMAKTEN KONSTATERAR att det finns fyra områden med en koncentration av oexploderad ammunition och sjunkna minor längs gasledningens sträckning i svensk ekonomisk zon. Av dessa fyra har Nord Stream bara lyckats pricka in två rätt på sitt kartmaterial.

Nord Stream beklagar felen, men försäkrar att undersökningarna är korrekt genomförda.

SMHI oroar sig för hur ledningen kan påverka salthalt och syreförhållanden i Bornholmsbassängen, det centrala tillväxtområdet för torsk i Östersjön. Därför föreslår man att bolaget gör undersökningar för att beskriva interaktion mellan ledning och vattenströmmar.

Nord Stream lovar uppdaterat material i februari.

DEN SKARPASTE skrivningen har Sjöfartsverket. Man ifrågasätter Nord Streams analys av risken för personskador om gasledningen skulle bli skadad. Skaderisken på passagerarfartyg har av bolaget bedömts till 10 procent och på tanker- och lastfartyg till 60 procent, men den svenska myndigheten har en annan syn på saken:

"Sannolikheten för antändning av gasen kan vara större på passagerarfartyg än på tanker- och lastfartyg utifrån konstruktionskrav som ställs på fartygstyperna. I analysen har man enbart tagit hänsyn till personer på däck. Risken att fartyg genom luftintag tar in gas som antänds i maskinrum, personal- och passagerarutrymmen är relevant vilket innebär att antalet skadade troligtvis blir fler än 10 procent på passagerarfartyg."

NORD STREAMS SVAR ÄR att risken för tredje man att drabbas av jetbrand är så liten att den skulle kunna öka tio gånger och ändå ligga under internationell praxis.

När nu bolaget inkommit med svar på den "lilla remissen", står den stora remissrundan för dörren. Ett tjugotal myndigheter och alla berörda kommuner och länsstyrelser ska få säga sitt. Remisshantering beräknas vara avslutad i maj.

Jan Malmborg “

Europa.

Krig och revolutioner har sysselsatt Europas kartritare.
Kraftig ekonomisk försämring.
Två av tre svenskar ovetande om Europaval.
Europaparlamentets informationskontor i Sverige.
Klimatfrågan försvåras av den ekonomiska krisen.
Fredens gräns lönsam affär för Finland.

DN 081230:

“Krig och revolutioner har sysselsatt Europas kartritare”

Ingrid Hedström

“COMPIÈGNE. **Flera gånger under 1900-talet har Europakartan ritats om i spåren av krig och revolutioner. Imperier har störtat samman och styckats, nya stater har bildats. Och den som 1908 eller 1988 sökt sia 20 år framåt hade säkert spått fel.**

“I DE DJUPA skogarna utanför den lilla staden Compiègne norr om Paris löper två järnvägsspår parallellt i en undanskymd glänta. Här rullade två specialtåg i största hemlighet in tidigt på morgonen den 8 november 1918. I det ena tåget fanns den franska generalstaben förstärkt med brittiska officerare. I den andra en tysk regeringsdelegation som kommit för att söka vapenstillestånd i det blodiga världskrig som rasat i fyra år och kostat mer än tio miljoner människor livet. Den 11 november 1918 blåstes eld upphör.

Sedan vidtog fredsförhandlingar. Tillsammans med de politiska omvälvningar som följde på kriget lade de grunden till det moderna Europa.

Fyra imperier störtade samman - det tyska kejsardömet, det ryska tsarväldet, det österrikisk-ungerska kejsardömet och "Europas sjuke man", det osmanska turkiska imperiet. I Parisförorter som Sèvres och Versailles ritades Europakartan av segrarmakterna Frankrike, Storbritannien och USA. I Marie Antoinettes lustslott Trianon styckades Ungern.

De österrikiska kejsarnas besittningar på Balkan slogs ihop med Serbien till ett nytt jugoslaviskt kungarike.

I porslinsstaden Sèvres sydväst om Paris delades det osmanska väldet upp mellan segrarna. Armenier och kurder lovades självständiga stater, men en turkisk militär offensiv tvingade fram ett nytt fördrag, och en ny turkisk republik skapades.

ÅREN FÖRE första världskriget framstod i Europa som en guldålder av fred, stabilitet och framsteg. Den som 1908 försökt sia om hur kontinenten skulle se ut 20 år framåt skulle aldrig i sin vildaste fantasi kunnat förutspå denna dramatiskt förändrade Europakarta där Tyskland och Österrike blivit republiker, Tsarryssland ersatts av Sovjetunionen och en lång rad nya stater bildats - Tjeckoslovakien, Polen, Jugoslavien, Finland, Estland, Lettland och Litauen.

Genom andra världskriget ritades gränser om på nytt med vapenmakt, och en järnridå gick ner över Europa när segrarmakterna delade upp världen mellan västmakterna och Sovjetunionen. Och för ett par decennier sedan tedde sig denna ordning lika stabil och orubblig som en gång imperiernas Europa vid förra sekelskiftet.

Den som 1988 försökt sia om hur kontinenten skulle se ut 20 år framåt skulle möjligen kunnat förutspå vissa reformer i de sovjetiska satellitländerna. Men knappast i sin vildaste fantasi kunnat ana Berlinmurens fall 1989 och Sovjetunionens kollaps något år senare. Att Estland, Lettland, Litauen, Ukraina och Vitryssland skulle vara självständiga stater och Tyskland återförenat. Att större delen av det gamla östblocket skulle vara med i EU och Nato. Att Jugoslavien i ett blodigt inbördeskrig under 90-talet skulle falla samman i sex stater.

Lika svårt är det att spekulera över hur Europakartan ser ut om 20 år.

NÅGRA AV Europas stora utmaningar känner vi till.

En av dem är kampen om energiråvarorna, om oljeledningar och om nya energiråvaror under Arktis smältande is och Europas strävan att inte bli beroende av Ryssland för sin energiförsörjning.

En annan är den demografiska utmaningen. Europa är en åldrande kontinent. Både i öst och väst föds så få barn att invandring blir nödvändig för att hålla hjulen i gång. Men att integrera sin invandrade befolkning har inte varit de europeiska staternas bästa gren de senaste decennierna.

En tredje utmaning är Europas strävan att minska utsläppen av växthusgaser med bevarad och helst ökad konkurrenskraft så att inte Europa blir den globala ekonomins stagnerande bakgård. Inte minst för att få bukt med ungdomsarbetslösheten, som är hög på många håll trots den brist på arbetskraft som hotar i framtiden.

I ETT OPTIMISTISKT framtidsscenario är alla länder på Balkan stabila demokratiska rättsstater som löst sina gamla konflikter och tagit steget in i EU. Ett Turkiet med stärkt demokrati och blomstrande ekonomi är också medlem i EU och tjänar som en bro mellan öst och väst och en attraktionspol för den muslimska världen. Välutbildade unga turkar välkomnas entusiastiskt i väst, inte bara som pizzabagare och städare, samtidigt som många unga västeuropéer tar jobb i Istanbul.

I en mindre optimistisk framtidsvision stagnerar Europa ekonomiskt och socialt medan de geopolitiska spänningarna växer i dess utkanter.

Köpstarka turister från Indien och Kina beundrar konstskatter och pittoreska medeltida stadskärnor som minner om Europas forna storhet, medan ungdomskravaller rasar i förorter och nedgångna universitetsområden. EU har satt upp stoppskylten för nya medlemmar, och inom unionen träter medlemsländerna om förhållandet till Ryssland. I EU:s och Rysslands gemensamma närområde växer de geopolitiska spänningarna och för med sig en oroande doft från förra sekelskiftet, samtidigt som Europa sluter sig allt mer mot omvärlden.

Ingrid Hedström "

DN 090119:

"Kraftig ekonomisk försämring"

"EU-ländernas ekonomi försämras kraftigt i år. EU-kommissionen räknar i sin nya prognos med att BNP minskar med 1,8 procent 2009 för att sedan repa sig långsamt och växa med 0,5 procent 2010."

"I HÖSTAS VAR KOMMISSIONENS bedömning att tillväxten skulle stanna på 0,1 procent i år och öka till 1,1 procent nästa år. Men sedan den prognosen gjordes har finanskrisen slagit till med full kraft, vilket är anledningen till att EU-kommissionen väljer att tidigarelägga prognosen som normalt publiceras i februari.

Den svagare tillväxten kommer att få betydande effekt på sysselsättning och offentliga finanser, skriver EU-kommissionen.

UNDER 2009 VÄNTAS 3,5 MILJONER JOBB försvinna i EU. Arbetslösheten väntas stiga till 8,75 procent i år, som ett genomsnitt för de 27 EU-länderna. I euro-länderna väntas arbetslösheten bli ännu högre 9,25 procent.

För svensk del räknar EU-kommissionen med att BNP minskar med 1,4 procent i år. Nästa år bedöms ekonomin repa sig igen och växa med 1,2 procent.

Sysselsättningen väntas sjunka med 1,9 procent 2009 och med 1,3 procent nästa år. Det är mer än genomsnittet för EU, där motsvarande siffror bedöms bli 1,6 procent respektive 0,5 procent.

SVERIGE KLARAR SIG RELATIVT BRA när det gäller krisens påverkan på de offentliga finanserna. Budgetunderskottet väntas bli 1,3 procent av BNP i år och 1,4 procent nästa år.

Irland är EU:s värsting med ett beräknat underskott på 11 procent 2009 och 13 procent 2010. Många länder ser dock ut att bryta mot EU:s regler för hur stora underskott ett land får ha. Spanien, Frankrike, Italien, Portugal, Lettland och Storbritannien hör till länderna som väntas få underskott på mer än 3 procent av BNP.

Från TT "

DN 090119:

"Två av tre svenskar ovetande om Europaval"

"Ny gallupundersökning avslöjar alarmerande politisk okunnighet: Mindre än var tredje röstberättigad svensk vet att det är val till Europaparlamentet i år. Den 7 juni ska de svenska väljarna utse landets representanter i Europaparlamentet. Men det är ett val som mer än två av tre svenskar inte känner till. Det visar siffror från en ny Eurobarometerundersökning som gjorts av TNS Gallup och som presenteras i dag. Bara 31 procent av de 1 000 tillfrågade svenskarna kunde svara rätt på frågan vilket år nästa val till Europaparlamentet hålls. Mer än varannan förklarade sig också vara ointresserad av valet. Detta duger inte, särskilt inte i år. "EU-året" 2009 är det år då Sverige blir ordförandeland och ska leda EU-samarbetet, då en ny EU-kommission ska utses och då EU ska vara med och forma framtidens globala klimatavtal i Köpenhamn. Det skriver Hanna Hallin, ordförande i LSU - Sveriges ungdomsorganisationer, och Björn Kjellström, chef för Europaparlamentets informationskontor i Sverige."

"I år ska vi utse Sveriges representanter i Europaparlamentet. Men det är ett val som inte ens var tredje svensk känner till. Detta visar siffror från en ny Eurobarometerundersökning som gjorts av TNS Gallup och som presenteras i dag. "EU-året" 2009 är det år då Sverige blir ordförandeland och ska leda EU-samarbetet, året då en ny EU-kommission ska utses och året då EU ska vara med och forma framtidens globala klimatavtal i Köpenhamn.

Men i november visste inte två av tre svenskar att de om ett halvår har rätt att välja vem som ska representera dem i Europaparlamentet. Det visar att det nu är hög tid att tillsammans agera för att fler ska rösta i Europavalet den 7 juni 2009.

I förra valet till Europaparlamentet, 2004, röstade 38 procent av de svenska väljarna. Det är lägre än genomsnittet i Europa på 46 procent och det betydligt lägre än valdeltagandet i de svenska riksdagsvalen som de senaste åren legat på drygt 80 procent. Bland yngre väljare, mellan 18-25, röstade bara drygt var fjärde person i förra valet till Europaparlamentet.

Det duger inte. Politiska partier, medier, myndigheter, skolor, föreningsliv och inte minst vi själva har uppenbarligen inte lyckats förmedla vad Europavalet handlar om. Vi är många som uppenbarligen har misslyckats med att göra EU relevant för hela befolkningen och förklara att EU spelar roll, inte minst i unga människors vardag och framtid. För många unga kom den första insikten om att EU påverkar deras vardag när Ipred-debatten blossade upp i höstas.

Resultatet från Eurobarometerundersökningen, som genomförs i samtliga EU-länder två gånger per år, visar bland annat att svenskarna generellt har en positiv inställning till Europaparlamentet och att de allra flera tycker att parlamentet har en viktig roll i EU. Men när det kommer till kunskapen, om och intresset för, valet ser resultatet mycket dystert ut.

Bara 31 procent av de 1.000 personer som svarat i undersökningen svarade "2009" på frågan om vilket år nästa val till Europaparlamentet hålls. Nästan hälften, 48 procent, visste inte och 20 procent svarade fel år. Och detta med mindre än ett halvår kvar till valet där vi tillsammans bestämmer vilken politik som ska föras i Europas största folkvalda församling.

Samtidigt saknas också intresset för valet den 7 juni, enligt undersökningen. En majoritet av dem som svarat i Eurobarometerundersökningen säger sig vara ganska ointresserade (39 procent) eller mycket ointresserade (14 procent) av valet. Vi är övertygade om att dessa siffror speglar en brist på kunskap om Europaparlamentets inflytande över vår vardag och omvärld.

Den 7 juni 2009 har över en miljon unga mellan 18 och 28 år möjlighet att för första gången rösta i ett europeiskt val - detta vals förstagångsväljare och förra valets potentiella förstagångsväljare som inte röstade 2004. Och detta vals allra yngsta väljare, födda 1990-1991, är den största grupp 18-åringar i Sverige som haft möjlighet att rösta i ett val sedan 40-talisterna blev myndiga. Politik som kan engagera fler unga väljare vitaliserar inte bara demokratin för en lång tid framöver, den är också en stor kraft som kan skapa förändring på lång sikt.

I dag startar en kampanj i alla EU:s medlemsländer för att engagera de 36 miljoner unga människor som för första gången har möjlighet att rösta i ett europeiskt val. Samtidigt kommer en lång rad ungdomsorganisationer i Sverige att påbörja arbetet med att skapa engagemang bland sina medlemmar. Genom kampanjen "Rösta 7 Juni" vill vi att unga föreningsaktiva tillsammans, över hela Sverige, ska engagera sig på det sätt som passar dem bäst - genom att arrangera debatter, genomföra aktioner, knacka dörr eller anordna studiecirklar. Bland annat kommer LSU - Sveriges Ungdomsorganisationer att utbilda 200 unga valambassadörer och genom dem försöka nå unga människor i hela landet. LSU:s medlemsorganisationer samlar över en halv miljon unga

medlemmar och vi tror att unga människor är de som inspirerar andra unga människor bäst. Vi kan göra skillnad. Vårt mål är att dubbla ungas valdeltagande och göra fler delaktiga i besluten.

Svaren från Eurobarometern ger också en fingervisning om vilka frågor som engagerar de europeiska väljarna, vilket skiljer sig markant från land till land. Det är tydligt att klimatfrågorna är prioriterade av väljarna i Sverige. Av de personer från EU:s 27 länder som svarat i Eurobarometern finns det inga som prioriterar frågan om klimatförändringar så högt som svenskarna. Det är också den fråga, följd av arbetslöshet och ekonomisk tillväxt, som flest vill att valrörelsen inför Europavalet ska handla om.

Valet till Europaparlamentet 2009 är starten på en lång rad centrala händelser i svensk och europeisk politik. I den här valrörelsen lägger vi grunden för många människors kunskap och engagemang i EU-frågor. Europaparlamentets verkliga maktbefogenheter vad gäller EU:s lagstiftning finns på områden som exempelvis miljö, konsumentskydd och allt som har med den inre marknaden att göra.

Där ingår frågor som tjänstedirektivet, vår nya kemikalielagstiftning REACH, avgaskrav för bilar och klimatpaketet, för att nämna några exempel. Den senaste mandatperioden har parlamentet tagit avgörande beslut när det gäller till exempel förbud mot barnaga, tydligare riktlinjer för mobillån och nya regler för vapenexport. Under 2009 kommer nya frågor upp som rör begränsning av ämnen som bryter ner ozonskiktet, tillgång till sjukvård över hela EU och begränsningar av hur mycket ett sms får kosta, bland mycket annat. Och det faktum att en majoritet av besluten i svenska kommuner kommer från beslut i EU kommer att bestå.

Att människor röstar i valet till Europaparlamentet handlar om att ta beslut om framtiden. Vi behöver ett fräschare EU där fler väljare och fler grupper av väljare är delaktiga i de beslut som tas. Oavsett vilket parti och vilka frågor som engagerar oss måste vi kunna enas om att det är viktigt att känna till vad Europavalet handlar om.

Vi har en gemensam utmaning 2009. Det duger inte att bara var tredje person vet om att det är val den 7 juni 2009 och det duger inte att en majoritet inte känner till vilket inflytande EU:s folkvalda församling - och världens enda internationella parlament - har på vår vardag och omvärld. Vi måste gemensamt försöka förändra den bilden. Vi börjar nu.

HANNA HALLIN
BJÖRN KJELLSTRÖM “

Europaparlamentets informationskontor i Sverige (http://www.europarl.se/view/sv/)

vänder sig till allmänheten och till dem som arbetar med att bevaka eller granska EU och dess beslutsfattare. Vi informerar om vilka uppgifter Europaparlamentet har, hur det arbetar och om de politiska och lagstiftande beslut som fattas.

Europaparlamentet är världens enda internationella parlament. Sverigekontoret representerar Europaparlamentet som institution, inte något särskilt svenskt eller politiskt intresse.

Från Europaparlamentet kommer lagstiftande resolutioner, betänkanden och beslut i frågor av stor betydelse för medborgarnas vardag. Det som sägs och beslutas publiceras i form av protokoll och debattreferat. Allt detta material är offentligt och finns tillgängligt på Europaparlamentets webbplats. All EU-lagstiftning finns tillgänglig i databasen EUR-Lex. Där hittar du även fördrag och internationella avtal.

EUR-Lex Ämnesområden

Euromyntens utseende (09/01/2009)

Utrotningshotade arter (09/12/2008)

Alkoholkonsumtion (18/11/2008)

Förebyggande och återvinning av avfall (25/09/2008)

Flerspråkighet (15/09/2008)

Flygsäkerhet (10/09/2008)

Klimatförändring (27/08/2008)

Europeisk grannlandspolitik (25/08/2008)

Flygpassagerares rättigheter i EU (19/08/2008)

Yttre förbindelser EU - Turkiet (18/08/2008)

Invandring - Asyl (08/08/2008)

Tulltaxa (31/07/2008)

Aviär influensa (30/07/2008)

Kampen mot terrorismen (16/07/2008)

Skydd för personuppgifter (10/07/2008)

Kampanj mot rökning (08/07/2008)

Erkännande av utbildningsbevis och kvalifikationer i Europeiska unionen (26/06/2008)

Skydd av barn (26/05/2008)

Resor och funktionshinder (15/05/2008)

Sysselsättning (24/04/2008)

Skydd för privatlivet (09/04/2008)

Penningtvätt (27/03/2008)

Yttrandefrihet (04/03/2008)

Icke-diskriminering och lika möjligheter för alla i EU (01/02/2008)

Konsumentskydd (15/11/2007)

Humanitärt bistånd (04/10/2007)

Minskade växthusgasutsläpp (19/07/2007)

Kampen mot korruptionen (16/05/2007)

Mervärdesskatt (moms) (29/11/2006)

Kosmetiska produkter (25/10/2006)

Säkra livsmedel (28/09/2006)

Fotboll (06/06/2006)

Lissabonstrategin (17/05/2006)

Trygg energiförsörjning (07/02/2006)

DN 090102:

"Klimatfrågan försvåras av den ekonomiska krisen"

“Carl Bildt om vad som väntar Sverige inför årets EU-ordförandeskap: Sköra stater och söndrade områden kan behöva långt större stöd än vad Island och Lettland får. Under 2009 måste den ekonomiska krisens olika följder hanteras i både Sverige och vår omgivning. Inte minst måste den kommande klimatkrisen förebyggas, vilket blir ännu svårare just till följd av konjunkturnedgång och finansmarknadsras. Samtidigt kan sköra stater och söndrade områden runt om i världen behöva långt större stödpaket än dem till Island och Lettland. Populistiskt driven protektionism riskerar göra den ekonomiska krisen mångdubbelt värre, i synnerhet som förhandlingarna om världshandeln inte har kunnat föras i hamn. Det skriver utrikesminister Carl Bildt.”

“Samtidigt som vi nu gått in i vårt "europeiska år" - medverkan i EU-trojkan under första halvåret, valen till Europaparlamentet i juni och sedan vårt ordförandeskap fram till nästa årsskifte - finns det nog anledning att konstatera att vi lever i en mindre stabil och mindre säker värld än vad vi trodde för ett år sedan.

Och det gör att de utmaningar som också utrikespolitiken står inför kommer att vara betydande.

Efter ett längre skede av exceptionell tillväxt beräknas världshandeln nästa år minska för första gången på mer än två decennier och den globala tillväxten sjunker ner mot nästan noll när de mer utvecklade länderna sjunker ner i recession.

Att detta kommer att påverka sköra ekonomier och svaga stater i olika delar av världen är dessvärre uppenbart. Decennier av snabb fattigdomsbekämpning och snabba framsteg riskerar att förbytas i nya spänningar och nygamla konflikter.

Vi har redan haft anledning att visa nordisk och europeisk solidaritet med gedigna stödpaket till bland andra Island och Lettland, men utmaningen kan komma att bli långt svårare i sköra stater och söndrade områden runt om i världen.

Detta kommer att ställa krav på en ny internationell solidaritet med kraftfulla insatser av de internationella finansiella institutionerna - säkert också betydande reformer av dessa - men det gör det också viktigt att värna det öppna handelssystem och den öppna globala ekonomi utan vilka alla nationella räddningspaket blir dömda till miserabelt misslyckande.

Att världshandelsförhandlingarna inte kunnat föras i hamn är i denna situation särskilt oroande, och till detta skall läggas de tendenser till populistiskt driven protektionism som riskerar att göra recessionens onda mångdubbelt värre.

På sina håll vill man nu dödförklara det mesta av vad öppna ekonomier och en öppen världsEkonomi heter. Men det är värt att notera att de som högst skriker om kapitalismens kris - eller till och med död - är de som står handlingsförlamade när det gäller vad som faktiskt bör göras för att föra våra i grunden så framgångsrika öppna ekonomier ur krisen. Gamla fördomar duger inte som krispolitik i tider som kräver allvar.

Men 2009 är inte bara året då den ekonomiska krisens olika följder skall hanteras, utan också året då den kommande klimatkrisen måste förebyggas. Att de förhandlingar som detta kräver kommer att bli speciellt svåra i denna situation säger sig självt - men vi har en skyldighet att se till att dagens problem inte blockerar möjligheterna att hantera morgondagens.

Besluten under 2008 har nu gjort EU till den starka gröna kraften i den globala dialogen, men uppgiften under detta år blir nu att dramatiskt intensifiera dialogen med USA, Kina, Indien, Brasilien och andra betydelsefulla aktörer.

2009 blir Sveriges stora europeiska år. Redan från och med i går ingår vi ju under tjeckisk ledning i den så kallade trojka som har ledningen av den Europeiska Unionen.

I viktiga frågor skall vi vara med och företräda den union som med sina cirka 500 miljoner medborgare är världens största integrerade ekonomi, och som under senare år allt mer utvecklat och använt sina olika fredsinstrument runt om i världen.

Mycket står på unionens interna agenda under detta år - val till Europaparlamentet, en ny Europakommission och en ny folkomröstning på Irland om det viktiga Lissabonfördraget - men det är viktigt att vi inte låter den interna agendan dominera. Europas medborgare vill ha en politik som handlar om de verkliga problemen.

I vår egen del av Världen har vi under det senaste året sett makt- och geopolitikens återkomst på ett sätt som inte kan undgå att få konsekvenser. Men det viktigaste nu är att stärka de nätverk av samarbete och stabilitet som med bland annat Medelhavsunionen och det kommande Östliga Partnerskapet nu också sträcker sig utanför unionens mer formella gränser.

Samtidigt måste vi fortsätta att utveckla också våra mer robusta fredsinstrument. Insatsen i Tchad lyckades att skydda flyktingar och förhindra Darfur-krigets spridning, och nu har EU startat sin första marina operation för att skydda livsmedelstransporter och bekämpa sjöröveri i haven utanför Somalia.

Men än viktigare - och svårare - är de statsbyggande insatser som i dag kräver våra resurser i Kosovo och Afghanistan och som i morgon - förhoppningsvis! - kommer att göra det i Palestina. Med sin bredare arsenal av även civila och ekonomiska instrument kommer EU här att bli en allt viktigare aktör.

För ett år sedan skrev jag här på DN Debatt att "skulle jag peka ut en enstaka fråga som viktig 2008 blir det fredsprocessen i Mellersta Östern" och varnade för att ett misslyckande riskerar "en ny era av konfrontation" i regionen.

Vi fick inget fredsavtal, och med konflikten kring Gaza balanserar nu situationen på ett ytterligt farligt sätt mellan en ny möjlighet till fred och just risken för en ny era av konfrontation.

Att de arabiska staterna står fast vid sitt fredsinitiativ är av största betydelse, men mycket kommer nog trots detta att hänga på utgången av det israeliska valet i början av februari och den regeringsbildning som därefter följer.

Inom kort efterträds en amerikansk administration med svag trovärdighet av en ny administration som - i alla fall under en tid - kommer att

vara unikt stark genom de förväntningar som kommit att knytas till den.

Få saker är viktigare under det kommande året än att stärka förståelsen mellan detta nya USA och Europeiska Unionen. Det är bara genom detta partnerskap som vi har möjlighet att ta oss an de stora globala utmaningarna - och att engagera de övriga länder som också är avgörande för framgång.

Högt på vår dagordning kommer serien av svåra utmaningar i hela området från Palestina till Punjab att stå.

Det är här som de avgörande riskerna för avgörande försämringar av allas vår säkerhet finns. Men det är också här som det finns möjligheter till en ny anda av försoning och därmed - i det längre perspektivet - även fred.

Ingenting skulle vara viktigare än att bereda marken för en genuin fred mellan Israel och den samlade arabvärlden och förenade ansträngningar att bygga en livskraftig palestinsk stat. Att detta skulle öppna nya både politiska och ekonomiska perspektiv för regionen i dess helhet är uppenbart.

Jag är övertygad om att en sådan också skulle underlätta möjligheten att hantera de andra svåra utmaningar vi står inför i denna vidare region - liksom att på sikt bekämpa de terroristiska organisationer vars ondska vi på nytt påmindes om genom dåden i Mumbai.

Av stor betydelse blir utvecklingen i konflikterna mellan Hindu Kush och Indus - i Afghanistan och Pakistan. Skulle detta område falla än djupare ner i strid och söndring kommer världen i dess helhet att bli väsentligt osäkrare. Det är därför också vi har anledning att ge vårt stöd till de demokratiska institutioner i bägge dessa länder som nu försöker att bekämpa terror och bygga en bättre framtid.

Och detta skall ske samtidigt som vi måste fortsätta de stapplande försöken att skapa en ny stabilitet och minska lidandet i Sudan, Somalia, östra Kongo och - inte minst - Zimbabwe.

Alla dessa frågor kommer att stå högt på den europeiska agendan under detta Sveriges europeiska år. Men parallellt kommer vi att fortsätta att stärka samarbetet i vår egen del av Europa.

Vi hoppas att få EU att fatta beslut om en viktig gemensam Östersjöstrategi, och vi kommer att fortsätta att bygga ut det nordiska säkerhetspolitiska samarbetet - såväl Östersjö- som Arktis-frågorna kommer att fortsätta att öka i betydelse.

Successivt har vi stärkt vår profil som en genuin europeisk kraft för fred, frihet och försoning. 2009 kommer att ställa vår förmåga på avgörande prov.

CARL BILDT ”

DN 090119:

“Fredens gräns lönsam affär för Finland”

“**WILLMANSTRAND. Vid den ryska gränsen står Finlands elittrupper beväpnade med Europas modernaste vapen för att avskräcka arvfienden Ryssland. Men samtidigt välkomnas en invasion av ryska shoppingturister som handlar för nära två miljarder kronor.”**

DET ÄR HÄR i skogarna mellan sjöarna Ladoga och Saimen som så många blodiga slag har stått, först mellan svenskar och ryssar, sedan mellan finska och sovjetiska trupper.

Krigen lever fortfarande hos människorna här i östra Finland. Finlands näst största stad fram till andra världskriget, Viborg, ligger bara några mil bort på andra sidan ryska gränsen och var hemort för generalmajor Jukka Pennanens -föräldrar och många andra som fick fly undan den sovjetiska armén.

I dag är Jukka Pennanen kommendör för Östra Finlands armé och förevisar stolt försvarsstyrkorna som övar i skogarna nära ryska gränsen.

SVENSKA MILITÄRER fnyser åt Finlands värnpliktsarmé och hävdar att den håller låg kvalitet. Men de finska militärerna ler milt åt de svenska omdömena.

- Karelska brigaden är den modernaste i Europa i dag. En miljard euro har satsats på den mekaniska brigaden. Här kan 5.500 man stå stridsberedda inom fem dagar, säger Jukka Pennanen.

Regementet är en av tre "beredskapsenheter" i landet som topprustats under de senaste åren. Här finns i dag drygt ett hundra svenska stridsfordon CV9030, men beväpnade med amerikanska kanoner och ryska maskingevär; här finns tyska stridsvagnen Leopard 2A4, avancerat artilleri och luftvärn. Utbildningsbrigaden är samordnad med krigsorganisationen.

I fredstid finns här plats för 3.000 soldater. När DN är på besök rycker 1.800 rekryter in. De flesta är 19 år och kommer direkt från skolan. Många av dem ser lätt förskrämda ut när de ställer sig på led för första gången efter att ha fått ut sina militärkläder.

Majoriteten av dem kommer att få göra drygt ett års värnplikt, vilka bestäms efter de första tio veckornas grundutbildning. Under året kommer de att få tillbringa 70 dagar ute på fältövningar.

I skogens vintermörker ute på övningsområdet träffar DN värnpliktiga från flera regementen som valt befälsutbildningen för att kunna bli reservofficerare. Det innebär att de kommer att kallas in på repetionsövningar med täta intervaller för att ständigt kunna rycka in.

FINLAND TILLHÖR UNDANTAGEN i Europa i dag. Åtta av tio unga män gör värnplikten, jämfört med mindre än en av tio i Sverige. Finland har bibehållit inriktningen på att i första hand ha ett försvar som ska skydda mot invasionshot, medan Sverige och flera andra länder lagt om försvarsstrategin till att främst handla om internationella fredsinsatser och att möta terroristhot.

Officiellt kan Finland mobilisera 350.000 soldater. Men generalmajor Jukka Pennanen medger att en stor del av förbanden har utrustning av

äldre slag, och antalet reservister kommer att sänkas till 250.000 till år 2016.

Han menar ändå att värnplikten ger stora fördelar.

- Vi kan hitta de mest lämpade soldaterna när alla kallas in. Det ger oss också möjlighet att hålla stora övningar och få praktisk träning i fält flera gånger per år. Det kostar oerhörda pengar med -yrkessoldater, säger Pennanen.

Det finska försvaret ska avskräcka från militära angrepp:

- Gränsen mot Ryssland är "Fredens gräns" i dag, och vi vill att den ska fortsätta vara det.

Tre mil söderut finns det verkliga elitförbandet, Uttis specialjägarbataljon. Hit tas 80 värnpliktiga ut varje år bland frivilligt sökande. De utbildas sammanlagt drygt två år och kan sedan bli kontrakterade upp till fem år. Det är Finlands motsvarighet till de svenska SSG-soldaterna, som deltar i internationella fredsoperationer.

- Vårt uppdrag är i första hand det nationella försvaret, en snabbrörlig trupp som kan slå till mot infrastruktur inne på fiendens område, säger överstelöjtnant Ali Mättölä.

- Men soldaterna kan också delta i internationella insatser.

SAMTIDIGT SOM FÖRSVARET står rustat för att kunna möta ett militärt angrepp rustas det civila Finland för att välkomna ännu fler ryssar.

Gränsstaden Willmanstrand har gått förbi Helsingfors som "rysstaden" nummer ett i Finland med 650.000 besökare i fjol. Taxfree-försäljningen uppgick till motsvarande 1,8 miljarder kronor, och biträdande borgmästaren Tom Hultin som ansvarar för de ryska kontakterna ser stora expansionsmöjligheter.

- Det finns en växande medelklass som vill använda sina pengar. S:t Petersburg har blivit dyrt och man vet inte om det är fuskvaror man köper, säger Hultin.

Någon ekonomisk kris märks inte ännu i affärerna utan utbyggnadsplanerna för fler gallerior fortsätter. Tom Hultin siktar redan på nästa steg med gemensamma rysk-finska forskningscentra.

Katri Åkerman, expedit i en inredningsaffär, berättar om hur ryska kunder kommer med mycket stora bilar för att få med sig hela -möblemang av de kända märkena.

Alexander och Valeria Voronova från S:t Petersburg är i Willmanstrand för första gången.

- Vi ska nog mest handla kläder den här gången, säger Valeria Voronova.

ÖSTRA FINLAND har också blivit ett trafikcentrum för den växande godstrafiken till Ryssland. Bilar och en mängd andra varor kommer med båt till finska hamnar och körs på lastbil till sina destinationer.

Längs vägen mot gränsstationen vid Nuijamaa står bajamajorna utplacerade med några kilometers mellanrum. Inför julen stod 400

långtradare i en kö på 35 kilometer, säger stationschefen, löjtnant Aki Järvinen. Det tog sex dagar att ta sig igenom gränskontrollerna.
På tio år har antalet resenärer som passerar gränsstationen fördubblats till 2,8 miljoner per år.

Och även om militärerna på båda sidor om gränsen övar för att kriga mot varandra berättar biträdande chefen för gränsbevakningen i Östra Finland, överstelöjtnant Erkki Matilainen, om ett nära samarbete med ryssarna.

- De ringer omedelbart om de ser några spår av illegala immigranter så att vi kan rycka ut. Vi har en mycket god situation. Det är inte mer än ett tjugotal försök per år att ta sig igenom här, säger Matilainen.

Henrik Brors "

" **Det här är Finland**

Invånare: 5,3 miljoner (Sverige 9,2 miljoner)
Yta: 338145 kvadratkilometer (Sverige 450295)

Bruttonationalprodukt: 190240 miljoner euro (Sverige 332600)
Köpkraft per capita (EU-genomsnitt lOO): 115 (Sverige 123)
Försvarsbudget, 2009: Finland 2,8 miljarder euro, ca 30 miljarder kr, motsvarar 1,3 procent av BNP
(Sverige 44 miljarder kr, 1,3 procent av BNP)

President: Tarja Halonen
Premiärminister: Matti Vanhanen
Regeringspartier: Centerpartiet, Samlingspartiet, De gröna, Svenska folkpartiet

Svenskar i Finland: 29500
Finländare i Sverige: 80 400

Sverige/Finlands krig mot Ryssland/Sovjetunionen:
1554-57 Stora ryska kriget
1570-95 Nordiska tjugofemårskriget
1609-10 De la Gardieska fälttåget
1610-17 Ingermanländska kriget
1741-43 Hattarnas ryska krig
1788-90 Gustav lll:s ryska krig
1808-09 Finska kriget
1939-40 Finska vinterkriget
1941-44 Fortsättningskriget "

De inre verkligheterna.

Några artiklar om sans och vett,
humanism och religioner,
fördomar, kvacksalveri, psykiatri,
darwinism och evolutionslära,
känslans språk och musikens makt,
vidskepelse och vetenskap,
realism och verklighetsbekrivning,
vetande och tro om universum och elementarpartiklar.

Bortom sans och vett
Hatet mot humanismen.
Änglarnas återkomst.
Religiös imperialism.
Kvacksalveriets pris.
Var fjärde psykpatient är missbrukare av alkohol.
Darwin steg för steg.
Alla arter är släkt med varandra.
Vissa ser en skapare bakom allt.
Evolutionen fungerar överallt.
Apor är mästare på att planera.
Känslans språk.
Musikens makt.
Guds avbild, skapelsens krona.
Sinnenas revolution.
En katedral för vår tid.

DN 090108:

“Bortom sans och vett”

“Göran Rosenberg om att bryta Palestinakonfliktens onda cirklar.”

“DET ENDA SOM säkert kan sägas om det pågående kriget i Gaza är att det kommer att förvärra konflikten och försvåra freden. Ja, den fred som rimligen inte kan försvåras så mycket mer och som ingen längre talar om, eftersom minsta barn kan se att förutsättningarna för fred och försoning mellan israeler och palestinier undan för undan har raserats, och att detta krig, liksom de föregående, kommer att rasera mer.

Om krig som medel finns mycket att säga, men historiskt sett har krig kunnat vara ett medel till fred. Så icke detta krig. Detta krig är bara ett medel till hat, förödmjukelse och hopplöshet, och därmed till nya krig. Israel är i full färd med att skapa sig en fiende som inget har att förlora och inget att se fram emot och som därför likt Simson i Bibeln när en sista önskan om att ta sina plågoandar med sig i döden.

Hamas raketbeskjutningar mot Israel är naturligtvis brottsliga och självförgörande och bortom allt sans och vett, men hela konflikten är sedan länge bortom allt sans och vett. Också Israels fortsatta ockupation av fyra miljoner palestinier är brottslig och självförgörande och bortom allt sans och vett. Med ockupationen och bosättningarna och förtrycket som krävs för att upprätthålla bådadera, är Israel i full färd med undergräva sin enda möjlighet till långsiktig fred och säkerhet i regionen.

Alla vet vad sans och vett kräver (till att börja med); en ömsesidigt fram-förhandlad och internationellt säkrad delning av den smala jordremsan mellan Medelhavet och Jordanfloden i två självständiga stater.

Alla vet vad alternativet är; garanterad ömsesidig förstörelse.

Det har sagts många gånger, och det känns tjatigt att upprepa det, men denna konflikt har ingen militär lösning, oavsett hur militärt överlägsen den ena parten är den andra.

I denna konflikt är varje slag ett nederlag och varje krig förlorat.
För båda parter.

KONFLIKTENS KÄRNA är och förblir Israels drygt fyrtioåriga ockupation av Västbanken och Gaza och det militära underkuvandet av fyra miljoner palestinier. Att Israel lämnade Gaza för tre år sedan betydde inte att man släppte kontrollen över området, bara att man övergick från direkt kontroll till indirekt. För att nu återgå till direkt kontroll igen.

Israelerna säger sig inte ha något val eftersom motståndaren envisas med att beskjuta Israel med raketer. Palestinierna i Gaza säger sig inte ha något val eftersom motståndaren envisas med att blockera dem och isolera dem och hålla dem inspärrade i världens största utomhusfängelse.

Alla vet att konflikten härmed fördjupas, att dess onda cirklar förstärks, att extremisterna på båda sidor får argument för sin sak.

Sans och vett är kort sagt en försvagad drivkraft i den här konflikten.
Frågan är om den fortfarande kan stärkas. Och i så fall hur.

Helt uppenbart är att parterna inte klarar av det på egen hand. Helt uppenbart är också att konfliktens politiska skadeverkningar vida överskrider dess territoriella begränsningar och att den därför inte kan betraktas som en angelägenhet för parterna enbart. Ett internationellt ingripande är inte bara folkrättsligt befogat (antalet FN-resolutioner och internationella konventioner som här brutits mot orkar ingen längre räkna) utan också politiskt påkallat. Detta är en konflikt som genom sitt symbolvärde inte bara tenderar att regionaliseras och ideologiseras. Det är också en konflikt som tenderar att förgifta relationerna mellan arabvärlden och västvärlden. Dess betydelse som sinnebild för arabisk-islamisk förnedring och maktlöshet inför västvärlden kan knappast överskattas. Och därmed inte heller dess betydelse som källa till terrorism och fundamentalism.

EN AV DE mest förfelade tankarna bakom USA:s förfelade krig i Irak var att det också skulle lösa Palestinakonflikten. Medelst regimskifte i Bagdad (och hot om regimskiften lite här och var) skulle Israelfientliga arabregimer bli Israelvänliga och stödet till palestinska extremister upphöra och palestinsk medgörlighet infinna sig och konflikten upphöra. Det förfelade i den tanken var att konflikten huvudsakligen sågs som följden av ett fel i arabvärlden, inte av ett fel i Israel eller USA.

Följden av detta tankefel är att USA i snart åtta år satsat all sin militära och politiska prestige på att göra om arabvärlden i stället för att lösa Palestinakonflikten. Följden är därmed också att man förlorat en stor del av bådadera i två utdragna och ovinnbara krig, Irak och Afghanistan, medan man inte bara underlåtit att genomdriva den

tvåstatslösning av Palestinakonflikten som alla vet är en förutsättning för långsiktig fred och stabilitet i regionen, utan i princip bidragit till att försvåra den.

Detta är naturligtvis också bortom allt sans och vett.

Vad sans och vett kräver är att USA:s nye president snarast proklamerar en ny politik i Mellanöstern. Att han snarast drar sig ur de kontraproduktiva krigen i Irak och Afghanistan och i stället satsar USA:s resterande makt och prestige på att genomdriva den enda möjliga lösningen av Palestinakonflikten.

Men vem har sagt att sans och vett alltid segrar.”

DN 080109:

“Hatet mot humanismen”

“Hans Bergström om behovet av en aktiv rörelse för upplysning.”

“DEBATTFORUMET NEWSMILL (se dn.se) kom strax före jul med ett anspråksfullt löfte. En man påstods kunna bevisa att de icke troende humanisterna "har fel". Roland Poirier Martinsson, katolsk filosof och chef för Timbros medieinstitut, hade av redaktörerna ombetts att skriva en artikel som försågs med rubriken "Här är det vetenskapliga beviset för Guds existens".

Martinssons bevisföring var så intelligent som uppgiften tillåter. Likväl kraschade den förstås på samma grunder som tidigare försök i genren.

Iakttagelsen att vårt universum måste ha en orsak leder till det olösliga problemet med den oändliga regressen. Om vi kallar skaparen av universum för "Gud", är han eller hon uppenbarligen så fantastisk att frågan genast anmäler sig: vem eller vad kan ha skapat en så otrolig varelse? Och varifrån kommer skaparen av skaparen av skaparen...?

Vad vi säkert kan säga är att Gud definierad som "yttersta orsaken till universums uppkomst" inte kan ha mycket till likhet med de gudar religionerna söker övertyga oss om. Dessa gudar tål heller inte den mest elementära etiska granskning. De är regelmässigt hämndlystna och småsinta. De påstås kunna se in i allt på jorden - en av miljarders miljarder himlakroppar - och vara allsmäktiga, men de gör likväl ingenting åt lidande, grymhet och död. De låter de mest auktoritetsbundna komma till ett paradis (för övrigt präglat av evinnerlig tristess), resten av mänskligheten dömas till eviga plågor.

VI ÄR SOM människor utkastade i en gåta. Vi vet inte varifrån vi kom. Vi vet att vi förvandlas till mull och aska. Det mest meningsfulla som kan sägas är den enkla livsslutsats som Eyvind Johnson nådde fram till: vi bör vara hyggliga mot varandra i denna vår enda existens.

Människan är vidunderlig genom sin vilja och förmåga att undersöka och förändra villkoren för sin egen existens. Den vetenskapliga nyfikenheten får människan att växa. Vetenskapens förhållningssätt motverkar därtill fördomar, vidskeplighet och intolerans. Den lyfter människan ovanför hennes tillhörigheter till stammen och klassen. Dess kritiska skepsis motverkar charlataner, fanatiker och farliga känsloöverslag. Som Karl Popper skrev: "Man tar inte livet av en människa när man intar attityden att först lyssna på hennes argument."

Sökandet efter sanning är raka motsatsen till tvärsäkerhet om att ha funnit den. Vetenskapsmän som Hawking och Dawkins har noterat att naturens under är så oändligt mycket större än de absurda, personifierade gudsbeskrivningarna hos religionerna. I vetenskapen tvingar nya rön fram revideringar av gamla provisoriska sanningar. Religionerna bygger tvärtom på att sanningen är funnen en gång för alla.

Med a-teism menas blott att man inte tror på de av religionerna beskrivna gudarna (de tror heller inte på varandras gudar). Humanisterna fyller avsaknaden av gudar med en plädering för upplysning, tolerans, "hygglighet" i den mänskliga samlevnaden, empati, skönhet, kärlek, meningsfull strävan här i jordelivet.

HUMANISTRÖRELSEN HAR fått ett uppsving i Sverige de senaste åren. Det hänger samman med en drivande kraft, entreprenören Christer Sturmark. Det grundas också på en känsla hos många att vi åter lever i en tid när upplysningsideal behöver aktiva företrädare. Efter kommunismens fall är religion och stam de två kvarvarande legitimerarna av fanatism. Kvinnoförtryck frodas i beskydd av manlig religionstolkning. Det mer mångetniska Europa reser åter de stora frågorna om den sekulära staten. New age-rörelsens blinda tro på stjärntecken och amuletter tränger undan rationellt tänkande.

Man kunde tycka att upplysningsideal skulle ligga nära vad den svenska pressen står för, särskilt givet dess historia. I stället händer det märkliga att våra tidningar fylls av attacker på humanisterna i allmänhet och dess ordförande i synnerhet. "De är lika skrämmande som de religiösa fundamentalister de säger sig vilja bekämpa", hävdar man på Göteborgs-Postens kultursida. "Sturmark vill bara ha sina primitiva fördomar bekräftade", hävdar Svenska Dagbladets tevekritiker. Lars Adaktusson jämför i en kolumn dem som inte tror på religionernas påståenden med kärlekshatare. "Det pågår ett ateistiskt korståg i den västliga världen", skriver en oroad Anders Björnsson. Expressens politiska redaktör Anna Dahlberg angriper humanisterna och "den sekulära tvångströjan" i en artikel med rubriken "Hatet mot Gud". "För humanisterna verkar det vara viktigast att förkasta religion och hylla vetenskap", kritiserar en ledarskribent i Upsala Nya Tidning (omedveten om den egna tidningens starka Verdandi-tradition mot religion och för vetenskap).

Jag kan bara dra en slutsats: Detta historiskt exempellösa hyllande av vidskeplighet i svensk press är den yttersta bekräftelsen av att vi i vår tid åter behöver en aktiv rörelse för upplysning, förnuft och sekulär humanism.”

DN 080920:

“Änglarnas återkomst”

P C Jersild

“FÖR HUNDRA ÅR sedan föddes Ingemar Hedenius, mest känd för sin stridskrift "Tro och vetande" (1949). Med den gick han till angrepp mot statskyrkan, som då ännu hade status som myndighet i trosfrågor. Stort rabalder uppstod, biskoparna tvingades stryka på foten och de teologiska fakulteterna fick finna sig i att granskas på samma vis som andra fakulteter.

Om Hedenius stod som segrare 1949, är läget ett annat sextio år senare. Hedenius framställs nu på sina håll som en okänslig debattslugger, naivt vetenskapstroende och okänslig för existentiella värden. Men man glömmer då att han verkade i en tid med en allenarådande, högdragen Kyrka till vilken medborgarna tvångsanslöts - och att den teologiska forskningen styrdes mer av tro än vetande.

Mycket har hänt sedan 1949. Sverige har ingen statskyrka längre. Helvetet, som var på väg att avskaffas redan för hundra år sedan, finns knappast längre på Svenska kyrkans agenda. Inte heller tron på himlen och ett konkret liv efter döden tycks vara aktuell. Tongivande företrädare accepterar homoerotisk kärlek, äktenskapet är inte längre sakrosankt. Den drake Hedenius drog i härnad mot är på väg att förvandlas till ett sällskapsdjur.

HUR ÄR DET DÅ med utgångspunkten för Hedenius kritik, hans bas, vetenskapen? Har det hänt något med vetenskapen på sextio år? Det korta svaret är nej. Visserligen har en rad omtumlande landvinningar gjorts framför allt inom biologin, men logiken är i grunden den samma. Vetenskap är ju inget område utan ett tänkesätt, en metod att granska och diskutera. Den som har de bästa argumenten baserade på fakta får kanske inte rätt genast, men så småningom. Givetvis är vetenskapen som all annan mänsklig verksamhet behäftad med blindspår, misstag, hybris, fusk och elaka intriger. Men - som det brukar heta - sanningen segrar till slut. Tills det kommer en bättre sanning.

Försök har förstås gjorts att ifrågasätta denna princip, det som med en luddig term brukar klumpas ihop som postmodernt tänkande. Vinsten med detta är att kunskapens osäkerhet betonats ytterligare. Vetenskapen måste vara ännu öppnare för självkritik än man var på Hedenius tid. Däremot - och det tror jag nog många kan hålla med om - har postmodernismen inte lyckats ersätta den gamla "moderna" vetenskapssynen med en ny.

HUR STÅR DET DÅ TILL på den motsatta sidan, inom religionen? Om Svenska kyrkan inte längre står i fokus för religionskritiken, blir bilden helt annorlunda om man lyfter blicken till det internationella planet. I stora delar av världen har religionen tolkningsföreträde. I USA kan man tänka sig en svart man eller en kvinna som president - men ateister göre sig icke besvär. Under George W Bush har Vita huset blivit ett missionshus. Påven förbjuder aborter och kondom med förfärande antal dödsfall som resultat. Alla de stora religionerna har sina dödspatruller som i Guds namn mördar oliktänkande.

Och i Sverige? Skulle Hedenius ha någon religion att slåss emot om han levt i dag? I stället för statskyrka har vi fått privatreligion, mysticism och sekter. Många svenskar tror på själavandring och änglar, vita som svarta. Könsstympning i religionens namn fortsätter. Homofoba svavelpredikningar viftas bort så som icke kränkande. I

regeringen har vi ett parti som ogenerat fortsätter att röra ihop politik och religion.

Efter att i mer än tjugo år ha sysslat med medicinsk etik är jag fortfarande förvånad över religionens starka inflytande. Från kristet håll har man försökt sätta krokben för hjärnrelaterade dödsbegrepp, hjärttransplantationer, organdonationer, stamcellsforskning, aborter, gentester och provrörsbefruktning för att bara plocka några exempel ur högen. Ofta tillgrips förment rationella argument för att slippa ta en seriös diskussion om begrepp som människovärde, ett honnörsord som vissa kristna anser sig ha patent på.

FÖRVANDLAS ÄGGET och spermien - var för sig betraktade lika värdelösa som saliv - vid sammansmältningen omedelbart till en mänsklig individ med fulla mänskliga rättigheter? Ja, om man tror att själen slår ner som en blixt vid befruktningen. Från icke-religiös utgångspunkt är det nonsens.

Och vad skulle Hedenius ha sagt om de religiösa friskolorna? Eller om Maranata som maskerar sin dolda skola som hemundervisning i grupp? Är det helt i sin ordning att stänga in barn i ideologiska containrar, för att de ska slippa träffa andra barn och upptäcka att också elever med annan bakgrund kan vara människor? Är inte övning i tolerans vid sidan av kunskap skolans viktigaste uppgift?

Religionernas negativa inflytande har inte avtagit utan tilltagit. Vid sidan av globaliseringen, klimatfrågan och rysk revanschism är religionens återkomst den starkaste trenden i dagens värld. “

DN 090110:

“Religiös imperialism”

“P C Jersild om kyrkorna, demokratin och politiken. “

“PÅVEN BENEDICTUS XVI har i sitt jultal fördömt homosexuella. De är, påstår han, ett lika stort hot mot mänskligheten som klimatförstörelsen. Om homosexualiteten får breda ut sig föds ju färre barn. Argumentet övertygar inte. Att det skulle födas för få barn globalt sett är knappast negativt för klimatet. Ju fler människor, desto större slitage på naturen. För övrigt är det ett dåligt räkneexempel: förbjuds homosexuella att utöva sin sexualitet, är det ju långt ifrån säkert att de låter sig omskolas till barnafödande heterosexuella.

Nu kan man tycka att vad påven säger är ett internt problem för katolska kyrkans medlemmar. Den som vill vara rättrogen katolik får väl ta det onda med det goda. Salighet kostar, särskilt om man råkar vara homosexuell katolik. Tycker man att priset blir för högt kan man söka sig en annan religiös hemvist. Men det egentliga problemet med påvens tal är ett annat: att fördömandet inte inskränks till katoliker.

FN VILL AVKRIMINALISERA homosexualitet. I många länder är homosexualitet straffbelagt. Förbudet gäller förstås alla medborgare i ett land, inte bara dem som råkar vara katoliker. När påven därför motsätter sig en avkriminalisering går han utanför sin kyrka. Han kräver att vi andra, som kan stå katolska kyrkan mycket fjärran, ändå ska anpassa oss till kyrkans lära. Det är att blanda ihop religion och politik, ett flagrant utslag av religiös imperialism.

Vatikanen nöjer sig inte med att förfölja homosexuella. Också aborter och dödshjälp fördöms, liksom preventivmedel. Sexuellt umgänge som

i princip inte kan leda till graviditet är förbjudet. Somliga katolska potentater går så långt att de påstår att kondomer inte hindrar utan tvärtom sprider hiv/aids.

Nu kan man tycka att katolska kyrkans härjningar i mindre grad angår oss, i Sverige är bara 3 procent katoliker. Men bannbullor liknande Vatikanens är dessvärre inte begränsade till katolska länder. Även om pastor Åke Green inte är representativ för svensk kristenhet, kan han utan att dömas för diskriminering kalla homosexualitet för en cancersvulst på samhällskroppen. Märk väl att det inte är ett citat ur Bibeln utan ett påhitt av Green själv. Om han nöjt sig med att kalla homosexuella pingstvänner för cancersvulster, kunde det möjligen ses som en intern angelägenhet. Men Åke Green är precis som påven en ockupant, en religionsföreträdare som tar sig friheten att sprida sitt etter över oss alla.

VILL MAN HA ETT aktuellt exempel på oförmågan att skilja på religion och politik kan man ta regeringens försök att hantera könsneutrala äktenskap. Kristdemokraterna vill förbjuda alla homosexuella att gifta sig, inte bara de som råkar vara medlemmar i kd eller i pingstkyrkan. Varför ska det förbudet pådyvlas andra? De homosexuella som vill gifta sig berövar inte heterosexuella rätten att gifta sig. Antalet äktenskapslicenser är obegränsat. I stället för att ta en rak konfrontation med de egna religiösa imperialisterna, smyger resten av regeringen fegt runt problemet och gör upp det hela under disken.

Den religiösa imperialismen slår till och håller sig kvar på en rad områden. Man har först velat förbjuda organdonation, sedan fördröjt en rationell lagstiftning: att den som inte vill donera därmed också avsäger sig rätten att ta emot. Slaget om aborterna har man förlorat - men nöjer sig inte med att slicka såren: varje år kommer nya motioner om snävare abortgränser. Återigen: den som är med i en kyrka som motsätter sig aborter må väl stå sitt kast. Men vi som inte är medlemmar har faktiskt rätt att välja.

ETT ANNAT AKTUELLT exempel är frågor kring livets slut. Ska det vara tillåtet att slippa de sista dagarnas plåga och förnedring genom att förkorta sitt liv med läkarhjälp - eller måste varje sådan tanke fördömas? Katolska kyrkan har prompt reagerat med ett kategoriskt nej av sin svenska biskop. Andra religiösa har publicerat liknande bannbullor, livet är heligt, det är inte människans sak att bestämma över sin egen död, utan Guds.

Många medicinsk-etiska frågor, som aborter, genforskning, fosterdiagnostik, organtransplantation och dödshjälp, är tillräckligt svåra utan religiös inblandning. Låt oss i lugn och ro diskutera dem öppet. Demokratin är väl skickad att hantera också etiska dilemman. Religiös imperialism, att påtvinga andra sina icke rationellt grundade åsikter, hör inte hemma i en demokrati. Den ena sidan, motståndarna, må inte få bestämma över oss andra. Vi som är positiva till dödshjälp - närmare 80 procent av tillfrågade svenskar - har ingen som helst önskan att pådyvla motståndarna vår uppfattning. Det står dem helt fritt att fortsätta ta avstånd och avsäga sig all sådan hjälp om den skulle bli tillåten.”

DN 081018:

“Kvacksalveriets pris”

P C Jersild

“GISSA VILKA behandlingsformer som växer snabbast i världen - och som årligen omsätter 490 miljarder? En verksamhet som i praktiken befinner sig utanför myndigheternas kontroll och som kan lova i stort sett vad som helst utan att få sina kort synade? Svaret är komplementär och alternativ medicin.

Om denna framgångssaga har Simon Singh och Edzard Ernst skrivit en kritisk bok, "Salvekvick och kvacksalveri" (Leopard förlag 2008). Singh är fysiker och producent på BBC. Ernst är läkare och professor vid Exeteruniversitetet och har tidigare sysslat med homeopati.

MED EN UPPRIKTIGHET som ibland övergår i brutalitet nagelfar de ett fyrtiotal av de populäraste alternativa metoderna. Deras utgångspunkt - som jag delar - är att alla behandlingar, oavsett vad de kallas, ska bedömas efter samma mall, det som kallas evidensbaserad medicin. Fyra behandlingar granskas ingående:

Akupunktur, som är en urgammal metod där nålar sticks in i kroppen efter en kinesisk karta. Kartan är upprättad i en tid då dissektion av människokroppen var förbjuden i Kina. Metoden har vunnit insteg i den vanliga vården, också i Sverige. WHO publicerade 2003 en tämligen positiv rapport om akupunktur, medan den mest ansedda av alla kvalitetskontrollanter, Cochrane Collaboration, är betydligt mer återhållsam. Stöd ges för endast tre behandlingsdiagnoser, smärta, illamående och sängvätning.

Den troligaste förklaringen till att akupunktur fungerar vid dessa tillstånd är enligt Singh och Ernst placeboeffekten, också kallad sockerpillereffekten. Det är ju sedan länge känt att den patient som tror på en behandling kan få viss förbättring också av helt inaktiva sockerpiller.

Homeopati uppfanns i slutet av 1700-talet och innebär att den sjuka får preparat som utsatts för utspädning i så extrem grad att kanske inte en enda molekyl återstår. Rörelsen växte sig stark under 1800-talet men gick tillbaka under skolmedicinens frammarsch. En nytändning skedde i 1930-talets Tyskland när nazisterna sökte en "genuint tysk" behandlingsfilosofi. Efter kriget fick homeopatin ett uppsving i Indien - och därifrån återimporterades metoden till västvärlden under 1970-talets orientsvärmeri. Homeopatin växter snabbast av alla alternativa metoder.

1988 publicerade Nature en artikel som tycktes stödja homeopatins teori om att vattnet har ett "minne" av försvunna molekyler. Uppgifterna har senare vederlagts - men homeopater hänvisar gärna till dem ändå. Singhs och Ernsts slutsats är att " hela det berg av bevismaterial som finns vittnar om att homeopatiska medel helt enkelt inte fungerar".

Kiropraktik innebär att man genom översträckning av ryggraden säger sig kunna påverka i första hand nack- och ryggbesvär. Författarna ställer frågan om kiropraktik fungerar bättre än andra metoder. Deras svar är att varken kiropraktik eller skolmedicinsk behandling av ryggont har annat än marginell effekt. Men riskerna är större med kiropraktik.

Örtmedicin är dekokter från växtriket och har urgamla traditioner. Flera av de mest potenta apotekspreparaten, som digitalis och morfin,

är ursprungligen örtmediciner. Ganska många örter har bevisad effekt på speciella sjukdomstillstånd. Mest omtalad är johannesört mot lindrigare depressioner, där effekten kan jämföras med SSRI-preparaten, "lyckopillren". Lägg därtill att johannesörten har färre biverkningar - men samtidigt den avigsidan att minska effekten av andra preparat, som p-piller.

BOKEN BEHANDLAR utförligt placebo och den andra stora felfaktorn, sjukdomars naturliga förlopp. De flesta sjukdomar som lämnas utan behandling går över av sig själva. Det är då lätt att få för sig att en i sig overksam drog haft effekt. Vanlig förkylning brukar gå över på en vecka. Tar man något av de otaliga förkylningsmedlen går den över på sju dagar.

Är det fel att använda behandlingar som enbart fungerar som placebo? Kanske inte om medlet är ofarligt - vilket långt ifrån alla är! - och billigt. Men placebo bygger på en lögn, att man inbillas tro på ett medel som saknar annan effekt än via självsuggestion. Det vore ju fint om man kunde utnyttja den effekten. Men det kräver att läkaren eller homeopaten talar varmt för varan. I läkarens fall mot bättre vetande, medan homeopaten inte behöver ljuga; han tror ju på sina obevisade resultat.

Boken sista del är ett litet uppslagsverk över 36 listade komplementära och alternativa metoder, deras teori och praktik och framför allt effekter. Om texten annars kan vara tämligen pratig och författarna väl kaxiga härskar här fakta och stringens, vilket gör att bara detta slutkapitel är värt bokens pris. Inte minst för den sjukvårdshuvudman som står under tryck att släppa in alternativa behandlingar i den reguljära vården. “

DN 081204:

"Var fjärde psykpatient är missbrukare av alkohol"

“Ny studie av alkoholkonsumtion hos patienter som söker psykiatrisk vård: Mer än varannan yngre kvinnlig patient har en alkoholkonsumtion som riskerar deras hälsa. Svensk psykiatri tar inte alkoholmissbruk bland patienter med psykiska problem på allvar. Detta trots att jämfört med befolkningen i stort är det betydligt vanligare att psykiatrins patienter har ett riskbruk av alkhol. Var tredje manlig patient och var femte bland kvinnorna som söker psykiatrisk öppenvård har sådan alkoholkonsumtion. Bland patienter på psykiatriska akutmottagningar ligger mer hälften över riskgränsen för alkoholmissbruk. Det visar studier som vi har genomfört om alkoholkonsumtion bland patienter som söker psykiatrisk vård. Till och med om patienterna har allvarliga problem blundar psykiatrin för sådana negativa samband. Det skriver sex experter och läkare inom områdena psykosocial forskning inom psykiatri.”

“ATT VARA I BEHOV av psykiatrisk vård är svårt i sig. Att också ha ett riskbruk eller ett beroende av alkohol är en omständighet som allvarligt kan förvärra problemen. Hur riskbruk av alkohol påverkar psykiatriska patienter är relativt outforskat. Våra studier visar att det är oerhört viktigt med insatser på detta område. Både för den enskilde patienten och för samhället.

Personer med psykisk sjukdom löper dubbelt så stor risk att utveckla missbruk och beroende som befolkningen i stort. De som har de svåraste psykiska sjukdomarna, bipolär (manodepressiv) sjukdom och schizofreni, löper störst risk att utveckla beroende.

För dem som utöver att lida av en psykiatrisk sjukdom också får alkoholproblem ger detta en dramatisk ökning av risken för hälsoproblem. Våra studier visar att patienter som har en svår psykiatrisk sjukdom och samtidigt utvecklat ett beroende har upp till åtta gånger förhöjd dödlighet. Processen i riktning mot förbättring och läkning av den psykiska sjukdomen tar längre tid. Behovet av stöd och av samordning av de insatser som görs för dessa patienter ökar också dramatiskt.

Med riskbruk menas en konsumtion av alkohol som är riskabel, genom att den ökar risken för olika negativa effekter på hälsan. Till skillnad från alkoholberoende kan riskbruk ofta avhjälpas med enkla medel, om det uppmärksammas i tid. Man behöver alltså komma in tidigt i processen för att utan komplicerade åtgärder förhindra en negativ utveckling. Det finns enkla, kostnadseffektiva och vetenskapligt beprövade metoder för att hjälpa människor med riskbruk att ändra sina vanor. Ju tidigare riskbruket uppmärksammas, desto större är möjligheterna att komma till rätta med problemet och på så sätt förebygga att allvarligare hälsoproblem blir följden.

Vi som undertecknat den här artikeln har genomfört några av de första svenska studierna av riskbruk hos patienter som söker psykiatrisk vård. Det har gett oss följande kunskaper, som stämmer väl överens med resultaten från de studier som gjorts i andra länder.

Jämför man med befolkningen i stort är det betydligt vanligare att psykiatrins patienter har ett riskbruk av alkohol. Två av våra studier visar att var fjärde patient som söker psykisk öppenvård har ett riskbruk. Uppdelat på kön visar en studie att nästan var tredje manlig patient och var femte bland kvinnorna har ett riskbruk. I befolkningen i stort har var femte man och var tionde kvinna sådan alkoholkonsumtion.

Riskbruket är vanligast i de yngre åldersgrupperna. Särskilt höga siffror har vi hittat hos unga män (under 30 år) som söker för ångest, depression eller liknande psykiska problem. Även bland kvinnorna är andelen hög. Bland kvinnor under 25 år är det mer än varannan patient som har en riskabel alkoholkonsumtion. Unga kvinnor är samtidigt också en grupp som söker psykiatrisk öppenvård oftare än andra.

Bland patienter på psykiatriska akutmottagningar är mönstret med en förhöjd alkoholkonsumtion ännu mer uttalat. Våra studier visar att över hälften av dem som kommer till en psykiatrisk akutmottagning ligger över gränsen för riskbruk av alkohol. Bland dessa har hälften redan utvecklat ett beroende, det vill säga riktigt allvarliga alkoholvanor med stora medicinska och sociala konsekvenser.

Många patienter med psykiatriska besvär tas om hand av läkare på vårdcentraler. Även här ser vi samma mönster som inom psykiatrin. I en av våra studier av patienter som söker på vårdcentral har vi funnit ett tydligt samband mellan riskbruk av alkohol och symptom av typ ångest eller depression.

Hälften av de patienter som söker vård på vårdcentral och som har ett riskbruk uppger att de lider av symptom i form av ångest och depression. Om den riskabla alkoholkonsumtionen inte uppmärksammas kan följden bli att behandlingsinsatser för de psykiska besvären blir delvis missriktade och antagligen mindre meningsfulla.

Sammanfattningsvis kan vi konstatera att en stor del av psykiatrins patienter har ett riskbruk av alkohol. Vi tvingas konstatera att psykiatrin i stort blundar för detta problemområde. Detta är fallet även om patienterna har allvarliga problem, får omfattande behandling och, som sker i flertalet fall, använder olika läkemedel.

Vi vet inte så mycket om exakt vilka komplikationer som kan uppstå som en följd av kombinationen av överkonsumtion av alkohol och användande av läkemedel som verkar på hjärnan. Men vi vet att psykofarmaka och alkohol tillsammans kan ge negativa effekter, att en hög alkoholkonsumtion leder till både depressiva besvär och ångest, och att de negativa sociala konsekvenserna av överkonsumtion av alkohol är uttalade. Vi vet att såväl beroendetillstånd som riskbruk inverkar allvarligt på den psykiska hälsan, och att de kan leda till att den behandling som sätts in inte får avsedd effekt.

Regeringens utgångspunkt för folkhälsopolitiken är att ett hälsofrämjande och sjukdomsförebyggande perspektiv ska genomsyra alla delar av hälso- och sjukvården. Det håller vi med om. Men den kanske viktigaste ambitionen måste vara att inte ställa vissa grupper utanför - och särskilt inte de grupper som har de största behoven, och som har sämre förutsättningar än andra.

Riskbruksarbetet inom psykiatrin är ett eftersatt område. Men potentialen är oerhörd. Med små medel kan man göra mycket för att förbättra situationen för denna patientgrupp och, i många fall, förhindra att de psykiska besvären förvärras, riskbruket utvecklas till ett beroende och att sociala problem i arbetsliv och familj ytterligare försvårar en redan utsatt situation.

Kunskapsläget bland dem som arbetar inom psykiatrin behöver förbättras och de vetenskapligt beprövade metoder, kort motiverande rådgivning att minska konsumtionen, som kan användas i arbetet mot riskbruk behöver spridas. Vi behöver också ta reda på mer om hur och vilka som utvecklar ett riskbruk och hur vi bäst når dem.

REGERINGEN SATSAR NU 2.700 miljoner kronor på att förbättra förhållandena för psykiskt sjuka, 250 miljoner årligen på bland annat alkohol- och narkotikaförebyggande insatser och ytterligare 125 miljoner på olika hälsoinsatser. Ändå ställs psykiskt sjuka utanför den förnyelse av folkhälsopolitiken som genomförs de närmaste åren och detta trots att det utlovats i proposition 2007/08:110.

Enligt vår mening bör regeringen agera kraftfullt och snabbt ta fram ett åtgärdspaket för att förhindra onödigt mänskligt lidande och förebygga stora, kostnadskrävande framtida problem. Det är dags att uppmärksamma riskbruk av alkohol, tobak med mera som ett problem bland psykiatrins patienter.

AGNETA ÖJEHAGEN
PROFESSOR I PSYKOSOCIAL FORSKNING,
LUNDS UNIVERSITETSSJUKHUS
ANNIKA NORDSTRÖM
SOCIONOM OCH MEDICINE DOKTOR I PSYKIATRI,
RISKBRUKSSAMORDNARE I VÄSTERBOTTENS LÄNS LANDSTING
GÖRAN NORDSTRÖM
MED DR OCH ÖVERLÄKARE, PSYKIATRIN TRELLEBORG
GUNILLA CRUCE
SOCIONOM OCH DOKTOR I MEDICINSK VETENSKAP
SOPHIA EBERHARD
LEG LÄKARE, STLÄKARE I PSYKIATRI OCH DOKTORAND
CHRISTINA NEHLIN GORDH
SOCIONOM, DOKTORAND VID INSTITUTIONEN FÖR
NEUROVETENSKAP OCH PSYKIATRI,
AKADEMISKA SJUKHUSET I UPPSALA “

DN 090104 sid 25:

“Darwin steg för steg”

“Nu börjar Darwinåret 2009. Det är precis 200 år sedan Charles Darwin föddes och 150 år sedan han gav ut boken "Om arternas uppkomst". Innan dess var den rådande uppfattningen att Gud skapade arterna fixa och färdiga.”

“**DE SENASTE 150 ÅREN HAR DARWINS** idé om evolutionen bekräftats och finslipats i tusentals experiment och observationer. Under Darwinåret anordnar museer ambitiösa utställningar. Charles Darwins viktigaste böcker ges ut i nya upplagor på svenska. Hans hem i byn Downe utanför London öppnas för allmänheten igen efter en stor renovering. DN presenterar en serie i två delar.

Charles Darwin hade knappt några minnen av sin mor, som dog när han var åtta år. Desto större betydelse verkar fadern ha haft.

Robert Darwin var en jättelik man: bredaxlad, 1,90 meter lång och 150 kilo tung. Han var en framgångsrik läkare med stor patientkrets och höga inkomster. Han verkar ha haft en fenomenal förmåga att förstå sig på sina patienters sanna lidanden, som ofta var av psykologisk natur. På många områden var han före sin tid - bland annat tog han helt avstånd från bruket av åderlåtning, som då var mycket vanligt men ofta tog död på patienterna och sällan hjälpte någon.

Charles Darwin beskriver sig själv som ett dagdrömmande och ganska snällt barn, mest intresserad av att meta och vandra omkring i naturen.

Skolan betraktade han som "totalt värdelös". Den gick framför allt ut på att plugga in latinska och grekiska verk utantill.

Den plikttrogne Charles lärde sig verserna, men glömde bort dem inom två dagar.

Han slutade skolan lite i förtid som en högst medelmåttig elev. En gång ska hans annars så godmodige far ha fått ett utbrott och sagt: "Det enda du bryr dig om är jakt, hundar och råttfångst, och du kommer att bli en skam för dig själv och din familj."

Studenttiden

I stället skickade fadern den då sextonårige Charles till Edinburgh för att läsa medicin. Det gick inget vidare. Visserligen tyckte han det var intressant att besöka sjuka människor och försöka lista ut deras diagnoser. Men han fann föreläsningarna vara "outhärdligt tråkiga". Och efter att ha bevittnat två operationer (som vanligt vid denna tid utan bedövning) hade han fått nog av läkarjobbet.

Efter två år började Robert Darwin allvarligt oroa sig för att sonen skulle "glida in i en drönaraktig tillvaro med jakt som enda intresse, vilket då verkade mycket sannolikt".

Charles skickades i stället till Cambridge för att utbilda sig till präst. Det gick inte heller så bra. Han var mer intresserad av att rida, jaga och spela kort. Men i Cambridge blev han också god vän med flera äldre och riktigt framstående naturforskare. Och här började han på allvar studera geologi.

Med dagens glasögon brukar vi betrakta Charles Darwin och hans bok "Om arternas ursprung" som det stora genombrottet - gränsen mellan en äldre, dogmatiskt religiös syn på världen och en nyare, vetenskapligt baserad.

Men den gränsen skulle lika gärna kunna dras vid geologen Charles Lyell och hans bok "Principles of Geology". Man kan säga att Lyell gjorde minst halva jobbet. Charles Darwins teori om evolutionen grundar sig till mycket stor del på Lyells slutsatser om hur olika berglager ansamlas under årmiljonernas lopp.

"Beagle"-resan

När Charles Darwin var 22 år gammal fick han erbjudande att följa med på en seglats jorden runt med skeppet "Beagle". Han skulle arbeta som oavlönad naturforskare och intellektuellt sällskap åt kaptenen. Pappa Robert skickade med ett rejält underhåll, tillräckligt för att Charles skulle hålla sig med egen betjänt på resan.

Resan tog fem år, och den nyutkomna första delen av Charles Lyells "Principles of Geology" var ett ständigt ressällskap. I sin bok "Resa kring jorden" gör Charles Darwin många jämförelser med Lyells bok, när han berättar om landskap som han ser och bergstoppar som han bestiger.

Än i dag är "Resa kring jorden" en fascinerande redogörelse om natur och människor i avlägsna länder - helt i klass med riktigt bra filmer på Discovery, National Geographic eller BBC. Och man kan bara föreställa sig vilket oerhört intryck som resedagboken måste ha gjort på de mindre blaserade 1800-talsmänniskorna.

Den första versionen av dagboken skickades hem och trycktes under resans gång. Så när den 27-årige Charles mönstrade av från "Beagle" och bosatte sig i London var han redan en stor kändis i naturvetenskapliga kretsar.

Han blev genast kompis med Charles Lyell och umgicks också med andra ledande intellektuella i huvudstaden.

Livet på Down

Som trettioåring gifte sig Charles Darwin med sin kusin Emma. De försökte bo i London ett tag men bestämde sig snart för att flytta ut till landsorten. Pappa Robert betalade för ett hus i Down, som ligger någon halvtimme utanför London med dagens pendeltåg. Det var visserligen fult men stort och funktionellt för en växande barnfamilj.

Här byggde Charles upp en egen liten värld, som han lämnade ytterst sällan och motvilligt. Enligt egen utsago led han av kronisk sjukdom. Det kan ha varit Chagas sjukdom, orsakad av insektsbett under världsomseglingen, men det kan också ha funnits inslag av psykiskt betingad svaghet.

På egendomen fanns ett litet lantbruk och två anställda trädgårdsmästare. Där fanns också en kökträdgård, duvslag och växthus.

Både duvorna och kökträdgården hade stor betydelse för Darwins tankar om evolutionen. Han lärde sig massor om avel och växtförädling. Hans sällsynta resor till London gick ofta till en duvmarknad vid tågstationen London Bridge. Där umgicks han med medlemmar i en duvförening; ofta män från betydligt lägre klasser än hans egen, men med stora kunskaper om hur olika egenskaper kan korsas fram.

Genombrottet

Det tog tjugo år från det att Charles Darwin först fick sin idé om arternas uppkomst till att han publicerade den.

Den långa väntetiden berodde bland annat på att teorin var så ny och omvälvande. Darwin förutspådde - med all rätt - att många människor, inte minst inom kyrkan, skulle bli ytterst provocerade.

Han lade därför ner mycket arbete på att verkligen tänka igenom sin teori, att fylla i sina kunskapsluckor och bemöta varje tänkbart motargument. Antagligen skulle han ha fortsatt med dessa förberedelser ännu många år, om inte något hade hänt:

En vacker dag kom ett brev på posten från den unge naturforskaren Alfred Russel Wallace. I brevet frågade Wallace om Charles Darwin ville läsa igenom det bifogade manuskriptet, och lämna det vidare för publicering om det var tillräckligt bra.

Och visst var manuskriptet "tillräckligt bra"! Slutsatserna om arternas ursprung var identiska med Darwins egna. Skulle han nu bli snuvad på sin banbrytande idé, bara för att han hade hållit på den så länge?

Det slutade med att Wallace och Darwin publicerade varsin artikel, sida vid sida, i en vetenskaplig tidskrift år 1858. Artiklarna väckte inte särskilt mycket uppmärksamhet.

Men påföljande år gav Darwin ut "The Origin of Species" som bok. Första upplagan sålde slut på en dag. Förlaget fick trycka tiotusentals nya böcker, och verket blev snart översatt till alla tänkbara språk.

Den diskussion som då bröt ut har inte slutat än, trots att Darwins slutsatser har bekräftats med tusentals alltmer förfinade experiment och iakttagelser.

Ålderdomen

Charles Darwin skrev flera böcker under sina sista år i livet. Bland annat skrev han om människans ursprung, om det evolutionära ursprunget till människans känslor och minspel, om samspelet mellan orkidéer och insekter och om daggmaskarnas inverkan på jordmån och landskap. Han dog 1882, 73 år gammal. Enligt sin egen önskan skulle han få en diskret begravning hemma i Down. Så blev det inte. Han begravdes med pompa och ståt i Westminster Abbey mitt i London.

Karin Bojs “

DN 090111 sid 20:

“Alla arter är släkt med varandra”

“Alla jordens arter har ett gemensamt ursprung. Skillnaderna mellan människor, flugor och pelargonier beror på gradvisa anpassningar till en skiftande miljö. De två slutsatserna drog Darwin, och kickstartade hela den moderna biologin.”

“I ETT VARMT HAV FÖR TRE miljarder år sedan simmade några av de första bakterierna. De växte, delade sig och åt upp varandra. Från början hade de bara några få gener. Men generna förändrades snabbt och konkurrensen gjorde att bakterierna utvecklades i olika riktningar. Några producerade svansar för att simma bättre. Andra utvecklade fotosyntes för att få energi från solljuset. Sakta spred sig livet över jorden.

Evolutionen kom i gång samtidigt som det första livet. Bakteriernas gener förändrades med slumpmässiga mutationer, och därmed fick bakterierna lite olika förutsättningar. Konkurrensen gjorde att de som var bäst anpassade kunde överleva och sprida sina gener.

Under mer än två miljarder år var livet på jorden encelligt. Sedan kröp de flercelliga djuren in på scenen. Från början var de tunna, platta maskar som krälade omkring på havsbotten eller stod på högkant och vajade i strömmen.

De flercelliga djuren utvecklades fort eftersom de påverkade varandra. Några började krypa fortare och blev rovdjur. Deras byten blev tvungna att gömma sig eller bilda tjocka skal som skydd. Slumpen avgjorde vilka anpassningar som uppstod, och de bäst anpassade fortsatte att sprida sina gener. Ganska snart hade alla grundläggande djurgrupper, som maneter, sjöstjärnor och de första ryggradsdjuren, bildats.

För ungefär fyra hundra miljoner år sedan hade de första ryggradsdjuren utvecklats till fiskar med ett inre skelett. Vid det laget hade redan insekterna och de första växterna flyttat upp på land.

UNDER LIVETS UTVECKLING HAR NYA egenskaper och anpassningar bildats, som ögon, ben och förmågan att flyga. De har uppstått gradvis, i små, små steg. De första ögonen var bara några få celler som kunde skilja på ljus och mörker. Men för vissa djur var det bättre än inga ögon alls. Extrautrustning, som lins, pupill och hornhinna, kom till mycket senare. Varje steg i processen skedde slumpmässigt, och de som hade lite bättre ögon fick fler ungar som tog över anlagen.

Det händer också att nya egenskaper är bieffekter som inte har någon betydelse från början. Till exempel använder kålfjärilar urinsyra för att skapa sina vita vingar.

De allra första landlevande ryggradsdjuren, groddjuren, utvecklades från fiskar som liknade dagens kvastfeningar. De levde i sumpmarker och använde sina enkla ben för att lättare röra sig på grunt vatten.

Många egenskaper från de första groddjuren lever kvar, till exempel har vi fem fingrar och fem tår precis som de. Gamla egenskaper förändras och utvecklas för att uppfylla nya funktioner. Våra lungor är en variant av fiskarnas simblåsa, och våra öron är formade av fiskarnas sidolinje och groddjurens käkben. Våra ryggproblem beror på att ryggraden utvecklades för att passa simmande fiskar, inte stående människor.

Reptilerna började lägga ägg på land i stället för i vatten och kunde leva på fler ställen än groddjuren. Några var lite bättre anpassade för livet på land än de andra, och spred sig snabbare. Reptilerna bildade mängder av nya arter och grupper, som krokodiler, sköldpaddor, ödlor och dinosaurier. Dinosauriernas storhetstid började för ungefär två hundra miljoner år sedan.

Ungefär samtidigt utvecklades de första däggdjuren från andra reptiler. En liten grupp dinosaurier utvecklades till dagens fåglar.

MÅNGA DJUR, SOM KROKODILER, kvastfeningar och sköldpaddor, ser fortfarande ut på ungefär samma sätt som de gjorde för miljontals år sedan. Det är ofta arter som är så specialiserade i en miljö att alla förändringar leder till försämringar. Dessutom kan olika kroppsdelar utvecklas olika fort, till exempel kan kroppsstorleken ändras mycket snabbare än antalet fingrar eller tår.

Många arter har utvecklat kroppsdelar som snarare är i vägen än hjälper dem att överleva. Exempel är påfåglarnas stjärtfjädrar, hjortarnas stora horn och fågelsång. Nyckeln är sex. Många djur kan välja sin partner, och någon som klarar sig trots otympliga fjädrar har antagligen bra gener. Eftersom generna blandas i fostret har både mammans och pappans gener stor betydelse.

När dinosaurierna dog ut kunde däggdjuren sprida sig och bilda nya arter. Däggdjuren tog över många nischer som dinosaurierna lämnat efter sig. Återigen kunde de som var bäst anpassade till sin miljö få fler ungar än resten och sprida sina gener.

De första människoaporna utvecklades för 22 miljoner år sedan och för ungefär sex miljoner år sedan levde den sista gemensamma anfadern till människor och schimpanser. Moderna människor, Homo sapiens, uppstod för ett par hundra tusen år sedan.

Evolution har med alla sannolikhet fungerat på samma sätt, och efter samma spelregler, sedan livet uppstod för mer än tre och en halv miljard år sedan. När Darwin hade presenterat sin teori valde många att tolka den som ett bevis på människans storhet. Vi var den mest utvecklade och det bästa som naturen kunde producera. Men den enda genomgående trend som finns är att livet har blivit alltmer varierande. Antalet arter har ökat, och variationen av egenskaper och kroppsdelar har blivit större.

Evolutionen skapar inte organismer som är perfekta, eller ens perfekt anpassade till sin miljö. Den skapar organismer som är precis tillräckligt bra för att vara lite bättre än alla andra, just nu.

Torill Kornfeldt “

DN 090111 sid 21:

“Vissa ser en skapare bakom allt”

“Inom vetenskapen är evolutionen ett accepterat faktum sedan mer än ett sekel. Mängder av bevis stöder evolutionen. Men skapelsetroende organisationer hävdar ofta att evolutionen inte räcker till för att förklara världen omkring oss. De menar att det krävs en skapare för att begripa naturen.”

“SKAPELSETROENDE FINNS FRAMFÖR ALLT i religiösa organisationer. **I USA tvivlar fyrtio procent av befolkningen på evolutionen.** Undersökningar från Pakistan och Indonesien visar liknande siffror. I Turkiet driver skapelsetroende och muslimske Adnan Oktar ett institut som ger Darwin skulden för allt från kommunism till terrorism. Han har ett nära samarbete med liknande, kristna, institut i USA. I Sverige finns de skapelsetroende framför allt i vissa frikyrkor och muslimska samfund.

- Det här är ingen död fråga i Sverige. I mina småländska hemtrakter har det till exempel pågått en hätsk debatt efter att en pastor hade talat om skapelsetro på en skola, säger Birgitta Forsman, författare och docent i forskningsetik.

Hon har skrivit boken "Arvet från Darwin", som tar upp sociala och etiska frågor kring evolution. Kritiken mot evolutionen beror på en bokstavlig tolkning av religiösa texter. Om skapelseberättelsen är central kan evolutionen upplevas som ett hot.

- Än så länge är de skapelsetroende i Sverige ganska få. De har inget politiskt inflytande, även om vissa inom kd är skapelsetroende, säger Per Kornhall, biolog och gymnasielektor.

Han har nyligen skrivit boken "Skapelsekonspirationen" om skapelsetro och vetenskap i Sverige. Han har även undervisat på Livets ords skola i Uppsala och är mycket kritisk till organisationen och friskolan. I den svenska läroplanen finns tydliga direktiv om att evolution måste läras ut i skolorna. Men flera religiösa friskolor har anklagats för att förneka evolutionen.

Torill Kornfeldt “

DN 090111 sid 21:

“Evolutionen fungerar överallt”

“Så gott som varje vecka kommer nya vetenskapliga rön som stärker teorin om evolutionen. Ändå verkar kreationisternas tankar sprida sig.”

“KREATIONISTER TROR ALLTSÅ ATT Gud rent bokstavligt har skapat världen, inklusive alla arter av djur och växter. Och tro mig, sådana människor finns även i Sverige.

Själv får jag mejl från läsare med kreationistiska funderingar varenda gång vi har skrivit om exempelvis fossil av förmänniskor, jordens ålder och nu senast om Charles Darwin.

Några är rabiata. De vill inte veta, för de är redan säkra på att vetenskapen har fel och att allt som är rätt står i Bibeln eller Koranen. Men de flesta är mer resonerande. De undrar till exempel om man kan ha en vetenskaplig syn på livets utveckling och samtidigt vara troende.

Såvitt jag förstår går det alldeles utmärkt. Se bara på astronomiprofessorn Bengt Gustafsson, som predikade i Storkyrkan så sent som i söndags, i samband med att Astronomiåret inleddes i Sverige.

Eller på vetenskapsjournalisten Maria Gunther Axelsson, som skrivit många utmärkta artiklar på denna sida, och även boken "Big bang eller varde ljus" om sitt eget avståndstagande från kreationismen.

Religionen är en privatsak, på den punkten är Charles Darwin och jag helt överens.

En del läsare undrar om teorin om evolutionen över huvud taget går att kombinera med moral och medmänsklighet.

Självklart! För det första kan vetenskapen bara förklara hur naturen fungerar. Den kan inte säga någonting om hur människor i dag bör uppföra sig.

FÖR DET ANDRA FINNS EN HEL DEL ny forskning som förklarar människans förmåga till godhet och samarbete ur ett evolutionärt perspektiv.

Till exempel finns holländaren Frans de Waals studier av schimpanser. Och den österrikiske ekonomens Ernst Fehrs studier av mänsklig hederlighet och rättvisa.

Med det naturliga urvalet som grundläggande princip kan man studera allt från resistenta bakterier, fågelinfluensa, ödlor på Galapagosöarna, ciklider i Viktoriasjön till nya mjölkkor.

Teorin om evolutionen fungerar hela tiden, överallt. Varje gång paleontologer hittar nya fossil av utdöda arter förfinas bilden. Varje gång molekylärbiologer upptäcker nya rön om dna faller pusselbitar på plats.

Charles Darwin levde för 150 år sedan och självklart finns det detaljer, åsikter och formuleringar i hans verk som har blivit nattståndna. Men de grundläggande tankarna i "Om arternas uppkomst" är i högsta grad värda att fira under Darwinåret 2009.

Karin Bojs, Chef för vetenskapsredaktionen “

DN 090117:

“Apor är mästare på att planera”

“Santino, Furuviks stora schimpanshanne, samlar stenar på hög. Dem slänger han sedan på irriterande parkbesökare. Upptäckten att han kan planera håller på att göra Sveriges första primatforskningsstation världsberömd.”

“SANTINO GORMAR och skriker och rusar runt i schimpanshuset. Han är upprörd, kanske över det okända besöket som kom in bakvägen. Men ibland stannar han upp framför kognitionsforskare Mathias Osvath och nickar uppfordrande med huvudet åt sin lekkompis.

- Han skrattar högt och slår sig på knäna av glädje varje gång han vinner över mig i dragkamp, säger Mathias Osvath.

Det är en ojämn kamp. Santino, schimpansflockens snart trettioåriga alfahanne, väger nästan 100 kilo och är mångdubbelt starkare än en fullvuxen man. Men i dag är Santino inte på humör. Han jagar vidare - och gör livet surt för honorna i flocken.

RUNT DESSA schimpanser och de andra aporna på Furuviks djurpark utanför Gävle har Lunds universitet byggt upp landets enda primatforskningsstation. Här tar forskarna hjälp av aporna för att lära sig mer om det mänskliga tänkandets ursprung.

- Apstudierna fungerar som ett teleskop in i tänkandets utveckling. Vår gemensamma förfader med orangutangen levde för cirka fjorton miljoner år sedan och för cirka fem miljoner år sedan skildes schimpans och människa åt, säger Mathias Osvath.

Liknande primatforskning finns annars bara på ett fåtal ställen på jorden, som i Atlanta i USA och vid Max Planck-institutet i Leipzig.

Mathias Osvath är i dag forskningsledare vid forskningsstationen i Furuvik. I somras publicerade han en studie som visar att både orangutanger och schimpanser har förmågan att planera, något som fick stort genomslag internationellt.

KOGNITIONSFORSKNINGEN, eller läran om tänkandet, är kantad av teorier om vad som gör mänskligt tänkande unikt.

Förr hette det att det var människans förmåga att använda verktyg som gjort henne speciell. Men i dag vet man sedan länge att exempelvis schimpanser i det vilda både använder och tillverkar verktyg.

En annan teori har handlat om att det är människans språkliga förmåga som gör henne unik. Men inte heller den förklaringen duger fullt ut. Språkliknande kommunikation tycks finnas även hos andra djurarter.

- Nästan varje vecka är det en apnyhet i topp i de vetenskapliga tidskrifterna, och nästan alltid är slutsatsen att vi människor inte är så unika som vi trott, säger Osvath.

HANS EGEN STUDIE om apors förmåga att kunna planera för framtiden är inget undantag. För att kunna planera måste man kunna föreställa sig något i sitt inre som inte är här. Det förutsätter också ett visst mått av självmedvetenhet.

Mathias Osvaths studie från Furuvik bevisar att dessa förmågor finns hos både schimpans och orangutang.

I studierna har han använt sig av en automat med nyponsoppa, som är något av det godaste aporna vet. Den liknar en fågelholk, men med hålet upptill. Först fick aporna instruktioner om hur de kunde komma åt belöningen med hjälp av ett sugrör. Sedan sattes de på prov.

APORNA FICK SE soppaholken laddas, men det var först senare i ett annat rum som de fick chans att välja mellan sugröret och tre andra åtråvärda föremål. I samtliga fall valde aporna sugröret.

I ett annat försök fick aporna välja mellan sugröret och en vindruva, en annan godsak för aporna. I 70 procent av fallen valde de i alla fall sugröret.

- Det är en högre siffra än vad de flesta människor lyckas med, säger Mathias Osvath.

I ett annat försök byttes det slanglika sugröret ut mot andra, väldigt annorlunda rör som aporna tidigare aldrig hade sett. Ändå valde samtliga det okända verktyget oftast. När de sedan fick tillgång till soppaholken visste de exakt hur det okända verktyget skulle användas för att komma åt nyponsoppan.

- DET GÖR ATT JAG tror att de kan föreställa sig hur det ska användas redan innan de har haft chans att pröva, säger Mathias Osvath.

En slutsats av detta, enligt Mathias Osvath, är att både schimpanser och orangutanger är medvetna om både sig själva och sina framtida behov. Enligt kognitionsforskningen är just dessa egenskaper viktiga för att en individ ska kunna ha en inre föreställningsvärld och det vi kallar för känsloliv.

- Aporna har många intellektuella förmågor gemensamma med människan, och i vissa fall har de också förmågor som överträffar våra, säger Mathias Osvath.

På Furuviks djurpark samarbetar forskarna med djurvårdaren Ing-Marie Persson. Hon är en av få i världen som kan umgås inne hos de fullvuxna schimpanserna.

- DET ÄR EN OERHÖRD fördel för oss att hon kan gå in till schimpanserna och visa dem hur våra apparater fungerar, säger Mathias Osvath.

En förklaring till att Ing-Marie Persson accepteras i flocken är att hon själv fostrat och tagit hand om flera av schimpanserna sedan de var bebisar.

Den här vintern tar hon hand om lilla Selma, som behöver närhet dygnet runt. Hon är fyra månader gammal och föräldralös.

Varje dag hälsar Selma på inne i schimpansburen. Mitt i flocken sitter Ing-Marie Persson. Hon blir noggrant plockad av honan Linda. De yngre honorna busar intill. Ibland blir de för påflugna för lilla Selma - som börjar gråta och sträcker ut armarna för att nå styvmammas trygga famn.

- UNGARNA ÄR HELIGA i schimpansflocken. Upp till sexårsåldern får de bete sig hur som helst, säger Mathias Osvath.

Betydligt lugnare är det i orangutangernas nybyggda hus. Orangutanger är inte alls lika utåtagerande som schimpanserna, vilket kan förklaras av att de i det vilda inte lever i stora grupper som schimpanserna.

Naong, Furuviks tjugoåriga orangutanghanne, häver sig elegant in genom luckan i väggen till de specialbyggda utrymmen där forskarna genomför sina experiment. Han sätter sig till rätta på en upp och nedvänd hink. Sedan spottar han ljudligt rätt genom gallret, så att matsmulorna sprutar. Det är en uppmaning till oss att hitta på något skoj.

PÅ GALLERVÄGGARNA finns redan färdiga hållare för de tryckskärmar som forskarna håller på att handla in. De ska användas för att kommunicera och göra experiment tillsammans med aporna. Så småningom ska tekniken vara så utbyggd att forskarna kan genomföra en del försök framför sina datorer i Lund.

Orangutanghonan Igelchen håller sig lite i bakgrunden. Hon lutar bara huvudet mot gallerkarmen och begrundar oss stilla.

För Mathias Osvath är det självklart att hon, liksom de andra stora aporna här känner både empati, sorg och glädje.

- HUVUDET ÄR DET "unikt" mänskligas sista domän, men alltmer forskning visar att tänkandet har formats av det naturliga urvalet, precis som allt annat i naturen. Det finns inget "bättre" eller "sämre", bara olika grader av anpassning till en given miljö, säger han.

Därför värjer han sig mot de teorier som försöker förklara människans ställning på jorden som något upphöjt och utanför naturen stående. Snarare, tror Mathias Osvath, delar vi mycket av vårt tänkande med våra närmaste släktingar, men evolutionen har lett till många små skillnader på olika områden. Det är dessa små biologiska skillnader som sedan lett till de stora kulturella skillnaderna som gör att det är just människan som åker till månen och bygger skyskrapor, menar han.

- Det är verkligen inte så att människan är tankeförmågans fixpunkt. Det är säkert omskakande för många, säger Mathias Osvath.

Annika Nilsson "

DN 070802:
"Orangutanger talar genom charader"

"När orangutanger gestikulerar för att göra sig förstådda, utnyttjar de i grunden samma strategi som människor gör när de leker charader. Den slutsatsen drar forskare i en studie publicerad i Current Biology."

DEN VISAR att orangutanger medvetet upprepar, förstärker eller ändrar sina gester om mottagaren inte förstår exakt vad de menar. Det var något som forskarna vid skotska S:t Andrewsuniversitetet inte väntat sig.
- Vi överraskades av att orangutangerna så tydligt och uppfinningsrikt signalerade sin värdering av hur väl den andra parten uppfattat vad de ville få fram, säger utvecklingspsykologen Richard Byrne som lett studien.

Forskarna kunde i försök med sex orangutanghonor tydligt se när dessa ansåg sig bli helt, delvis eller inte alls förstådda av den de kommunicerade med.

I försöket bjöd en djurskötare orangutangerna på omväxlande bananer, selleri och purjolök. Djuren använde gester för att fånga skötarens uppmärksamhet så att de fick vad de ville ha, det vill säga bananer.

När skötaren läste orangutangens gester rätt och gav dem en banan var saken klar. Men när skötaren låtsades missförstå budskapet och gav den fel föda, exempelvis selleri, så bytte den strategi och använde nya gester tills den gjorde sig förstådd.

Och om djurskötaren bara till hälften förstod vad orangutangen ville och gav den en halv banan, upprepade djuret samma gester om igen och med allt större entusiasm tills den fick resten av bananen.

Richard Byrnes jämför orangutangernas gestikulerande med mänskliga charader.

- När man leker charader är avsikten att i första hand ska förmedla något icke-verbalt med hjälp av gester och uttryck. I andra hand ger man publiken olika signaler om hur nära de är i sina gissningar, säger han.

För orangutangerna gäller det att både förmedla uttryck och gester på smartast möjliga sätt och kunna uppfatta hur budskapet tas emot.

- Orangutangerna visade tydligt att de uppfattade när djurskötaren förstod, missförstod eller bara till hälften begrep vad djuren ville säga.

Eftersom orangutangen är den mest avlägsna primatsläktingen till människan, tror forskarna att alla stora apor har charadförmågan och att den utvecklats för miljontals år sedan.
Från TT "

DN 090102 sid kultur 8:

"Känslans språk"

"Allt mer talar för att musiken inte bara är en rolig detalj vi människor fått med oss för lustens och glädjens skull. Det är en kommunikationsform med djupa rötter, som redan neandertalarna använde sig av."

"JAG HAR EN handikappad dotter, Nadja, som nu är tjugotvå år. Hon kan inte gå, inte stå, inte sitta, inte se. Däremot kan hon höra, hon känner igen röster, även om det är osäkert om hon förstår vad rösterna säger.

Men hon kan tolka röstens primära budskap: jag är här, du är där, nu är vi tillsammans.

Hon är också mycket känslig för musik. Med hjälp av musik är det möjligt att kommunicera med henne. Det blir inga subtilare samtal, men vi utbyter signaler, jag sjunger en ramsa som hon besvarar med ett leende eller en ljudlig protest.

DET FÖREFALLER ALLTSÅ som om den musikaliska kommunikationen är skild från den intellektuella. Man vet ju också, genom neurologen Oliver Sacks och andras studier, att den intellektuella förmågans bortfall inte sällan leder till en förstärkt musikalisk känslighet, en form av kompetens ersätts av en annan.

Musiken har kallats känslans språk, det är som om musikupplevelsen kommer mer inifrån än andra upplevelser, den engagerar hela kroppen: man har svårt att sitta stilla, trummar gärna med fingrarna, stampar med foten.

Men känslan är förstås inte motsatt intellektet, den argumenterar bara på ett annat sätt. Känslans kunskap har en alldeles fundamental roll i våra liv, den fyller ut de luckor intellektet hela tiden lämnar bakom sig och erbjuder intuitiva lösningar på komplexa sociala problem. Den har därtill en överlägsen kommunikationsform: tonslingan, rytmen, melodin.

MUSIK FINNS I ALLA kulturer, den verkar också ha funnits så länge vi kan blicka tillbaka i historien. Men det existerar också ett mellanting mellan språk och musik, som flertalet av oss någon gång har använt, nämligen de ljud vi uttrycker när vi "talar" med bebisar. Det är ett språk som vi försöker göra så melodiöst som möjligt, vi tonar ner det intellektuella innehållet och upp det emotionella: vi jollrar och nynnar. Språkforskare har visat att denna form av språk/ljud/musik är sig likt i de flesta kulturer: samma sorts vokaler och rytmiska enheter, samma form av överdrivna munrörelser, ett slags oral gestikulering för att få ett svarsleende.

Hur har då musiken uppstått? Frågan har för det mesta kommit i skymundan av den till synes viktigare frågan om språkets uppkomst. Inte sällan har musiken setts som en spinoff-effekt av den dominerande evolutionen, en rolig detalj som vi fått till glädje och lek. En helt annan uppfattning har den brittiske arkeologen och paleontologen Steven Mithen, vilken ägnat ämnet en ytterst välskriven bok som låtit tala mycket om sig, "The Singing Neanderthals: The Origins of Music, Language, Mind and Body" (London 2005). Mithens tes är att musiken föregick talet, inte i första hand som ett uttryck för glädje, utan just som kommu-nikationsform.

HAN RESONERAR SÅ HÄR. De tidiga hominiderna, som utvecklades i Afrika någon gång för en och en halv miljon år sedan, ärvde från sina närmaste släktingar bland de stora aporna en förmåga att modulera ljud. När vissa aparter "ljudar" tillsammans kan det på avstånd låta som mänsklig konversation, ett tjattrande småprat. Det är inte heller svårt för människor att identifiera det emotionella innehållet i separata ljud. Men - och det är en central tanke hos Mithen - det finns en bestämd skillnad mellan apornas ljud och människornas tal. Apornas ljud går inte att bryta ner till "ord", alltså beståndsdelar i meningar som hänger ihop. Apor kan inte använda de separata ljuden som moduler, och på det viset skapa nya meningar. Apans ljud utgör vad Mithen kallar en holistisk helhet. Ett ljud som till exempel används för att varna för en örn "betyder" inte örn utan snarast en omständighet: se upp, där är en örn, ta skydd mot blickar ovanifrån! Ljudet betyder allt det här ihop, ungefär som en trafikskylt vilken varnar för passerande älgar.

Steven Mithen kallar detta kommunikationssätt, med viss konkretistisk förtjusning, för Hmmmm, en akronym (förkortning med hjälp av initialer) för holistisk, multimodal, manipulativ, musikalisk. Musikalisk står här för variationer i tonljud, multimodal för rörelser och gester som kompletterar ljuden, manipulativ för strävan att påverka mottagarens beteende och känsla. Mithen tänker sig också att det under utvecklingens gång kommer till ett m, mimetisk, som syftar på att hominiderna mimar eller härmar det djur de vill varna för. Men naturligtvis inte bara varna, utan även fråga och uppmana: hänger du med och jagar hjort?!

Denna utveckling har, menar Mithen, sin grund i den ökande betydelsen av social samvaro, för jakt, för samlande, eller för grooming, det vill säga ömsesidiga omsorger för att stärka banden inom gruppen. Byte av miljö från skog till savann påverkar övergången från fyrbent

till tvåbent gång, något som möjliggör dans: en rytmisk rörelse för att tilldra sig "sexuell" uppmärksamhet, eller bara på ett festligt sätt spendera överskottenergi - historikern William McNeill, som skrivit en bok om tidig dans, pekar också på dansandets möjligheter till momentan jagupplösning, extatiska ögonblick i en annars enformig tillvaro. Tvåbent rörelse i horisontalplanet, dvs gång eller språngmarsch, är ju mer rytmisk än fyrbent klättring i träd (apor förefaller ha svårt att uppfatta rytm).

DET ÄR DENNA kommunikationsform som, enligt Mithen, utmärkte neandertalarna, en människoart som levde i Europa och Västasien till för en 30 000 år sedan. Utmärkande för neandertalarna var en satt och kraftig kropp samt stor hjärnvolym, ungefär motsvarande en modern människas. Den stora hjärnan ledde emellertid inte till några större innovationer under de ca 250.000 år som arten existerade, varken kastspjut eller pilbåge tycks ha varit kända av neandertalarna. Istället utmärktes de av en extrem konservatism, vilket förbryllar forskarna. Vad skulle neandertalarna med sin stora hjärna till, om de inte hittade på tekniska prylar som kastvapen eller skjutvapen (eller kanoner, explosionsmotorer och kärnvapen, frestas man tillägga)?

Det räckte med sångspråket, svarar Mithen, en emotionell kommunikationsform som passade den lilla, förhållandevis stationära gruppen. Neandertalarna var kroppsligen perfekt anpassade efter ett hårt klimat med upprepade istider, de tycks ha rört sig vid själva isranden där det fanns bytesdjur. Deras känslor har inte efterlämnat några artefakter eller andra materiella källor, en tomhet som vi lätt tolkar som en kulturell brist - det är som om en stor hjärna automatiskt borde leda åt den moderna människans håll. Våra tolkningar utmärks av, vad skall vi kalla det: evolutionär imperialism?

Neandertalarnas konservatism hänger naturligtvis ihop med sångspråkets stora brist, det använde inte symboler. Det var inte neandertalarna som utförde grottmålningarna i Spanien och Frankrike, det var homo sapiens, mörkhyade invandrare från Afrika, smartare, snabbare, oändligt mer påhittiga. Vad dessa, de moderna människorna, hade var det talade språket, med alla dess möjligheter att uttrycka sådant som inte finns på platsen, och uttrycka föreställningar.

MITHEN GÅR INTE I detalj in på hur han ser på övergången från Hmmmmm till talat språk, något som sker i Afrika. Han pekar på genetiska faktorer som samverkar med språkliga förändringar: ljudramsorna skiljs upp i segment, möjliga att kombinera på olika sätt, fonetiska enheter antar symbolisk innebörd. Talet utvecklas dels utåt i en allt mer omfattande kommunikation, dels inåt mot det inre tal som tänkandet ibland sägs utgöra.

Men det är inte här som styrkan i Mithens bok ligger, utan i den fortlöpande argumentationen för förekomsten av Hmmmmm. Jag har sällan upplevt sådan intellektuell stimulans som vid läsningen av "The Singing Neanderthals". Det finns bland dagens humanister ett ökande intresse för tidig arkeologi, paleontologi och kognitionsforskning. Kanske hänger det samman med vår undran över vad för slags människor vi egentligen är. Att vi är intellektuella varelser har vi nu hört alltsedan Descartes för snart trehundra år sedan deklarerade det. Men är vi inte något mer? Mithen pekar på ett tidigare stadium som föregick den form av begåvning som kommit att dominera världen. Det borde finnas lite rester kvar av detta, någonstans långt nere i våra genetiska skrymslen. Är det de som väcks av musiken?

Jag kan inte klart bedöma de olika stegen i Mithens resonemang. Möjligen undervärderar han neandertalarnas förmåga att förstå sym-

boler, finns det inte rester av gravar i det arkeologiska materialet? Hur skall i så fall det tolkas? Sådana frågor kan ställas. Men än sen? Mithens hypotes väcker tankar som går långt utöver den ursprungliga frågeställningen.

Vad hände då med neandertalarna? Förmodligen utrotades de inte på något dramatiskt vis. De har säkert levt sida vid sida med homo sapiens under lång tid. Men deras livsstil klarade inte konkurrensen. De blev allt färre, spåren efter dem otydligare, för att till slut försvinna. Eller överlevde de kanske i myten: små, satta, kraftiga varelser, lite dumma och lätta att lura - är det inte sådana vi kallar troll? I sagan är vi rädda för dem. Men antagligen längtade de in i värmen.

Och vad hände med musiken? Den levde vidare i den form av kommunikation, som det symboliska tänkandet möjliggjort: som religiös åkallan. Problemet med gudar är ju att de så sällan svarar på tilltal. Det talade språket är oöverträffat när det rör sig om samtal med andra människor. Musiken är också oöverträffad när det gäller den envägskommunikation vi är hänvisade till i umgänget med Gud. Alltifrån schamanerna till Bach och Schönberg.

Ronny Ambjörnsson, professor emeritus i idéhistoria "

DN 080828:

"Musikens makt"

"Totalitära stater och varuhus vill gärna ha musik, bara den är tam och välkammad. Kanske har graden av välljud och oljud, ordning och kaos i olika epokers musik något viktigt att säga om samhället och historien?"

"Mer än färger och former är det ljud och sätten de arrangeras på som formar samhällen. Med oväsen föds oordning och dess motsats: världen. Med musik föds makt och dess motsats: subversion. Om man ska tro den franske ekonomen Jacques Attali borde vi med andra ord lära oss att döma ett samhälle utifrån sådant som musik snarare än statistik. För kanske reflekterar Mozart och Bach borgerskapets dröm om harmoni bättre och tidigare än hela 1800--talets politiska teoribildning.

I BOKEN "NOISE. The Political Economy of Music" från 1977 för Attali i alla fall fram tanken om att relationen mellan oväsen "noise" och ordning i ett stycke också säger något om hur samhället det tillkommit i kanaliserar våld. Musiken, "organiserandet av oväsen", är en reflektion av makten och blir därigenom i huvudsak politisk. Lägg därtill tjuvlyssning, censur, inspelning och övervakning som effektiva vapen.

Hjärtat i den här apparaten, menar Attali, är teknologin för avlyssning, överföring och inspelning av det allmänna bruset lyssnandet som gör det möjligt att tolka och kontrollera historien. Den moderna staten har enligt honom förvandlats till en "gigantisk, monopoliserande störningssändare och på samma gång en allmän tjuvlyssningsutrustning".

Ett resonemang som förstås ligger närmare till hands i tiden än någonsin i och med den omdebatterade FRA-lagen.

Men kontroll kan också utövas direkt genom musikvalet, till exempel på arbetsplatser och i offentliga miljöer. Muzak, ett amerikanskt företag som skräddarsyr standardiserad musik, presenterade sig som "sjuttiotalets säkerhetssystem" eftersom det tillät användning av musikaliska distributionskanaler för "spridandet av ordning". Repetitiv musik framstår enligt Attali som ett sätt att fylla frånvaron av mening i världen och musikens koder simulerar samhällets accepterade regler.

JUST TACK vare sin vaga natur låter sig musiken lätt inpräntas med ideologier i politiska syften, menar musikjournalisten Alex Ross. Hans tegelsten "The Rest Is Noise. Listening to the Twentieth Century" är på många sätt en praktisk tillämpning av Jacques Attalis idéer. "För även om historien aldrig kan säga oss exakt vad musik betyder, kan musik säga oss något om historien", skriver Ross. Emellanåt får han använda skohorn för att få allt att hänga samman, men över lag är det ett sympatiskt försök att på allvar visa hur 1900-talets musikaliska utveckling är förbunden inte minst med politiska skeenden, från Gustav Mahler och Richard Strauss vid förra sekelskiftet till dagens flytande konstmusikfält.

Två år efter uruppförandet av Dmitrij Sjostakovitjs opera "Lady Macbeth från Mtsensk" tryckte kommunistpartiets officiella organ Pravda en artikel med rubriken "Kaos i stället för musik". Operan kritiserades för att vara både konstnärligt obskyr och moraliskt obscen och förbjöds av Stalin som klagade över Sjostakovitjs kakofoni. Attali finner det karaktäristiskt att totalitarismens ledare ansett det nödvändigt att bannlysa subversivt oljud som gynnar självständighet och främjar olikhet för att i gengäld vara angelägna om att bevara tonalitet och melodins företräde.

Mitten av trettiotalet och framåt markerar enligt Ross den mest "depraverade och tragiska fasen i 1900-talets musik": den totala politiseringen av konsten genom diktatoriska medel. I Tyskland stöps den mest oheliga alliansen av konst och musik. Men om Stalin krävde att sovjetisk konst skulle spegla regimens ideologi, ville Hitler bevara illusionen av konstens autonomi.

I likhet med Arthur Schopenhauer lyfte Hitler fram den klassiska traditionen som "absolut konst", alltså konst frikopplad från livet, och odlade en repertoar som satte Richard Wagners och Anton Bruckners romantiska musik på piedestal. Också bokstavligt när han 1937 lät placera en Brucknerbyst i Walhalla marmorbyggnaden från 1800-talet uppförd till den tyska nationens ära. Det har föreslagits att ceremonin var ett slags repetition inför Tysklands annektering av Österrike med tonsättaren som metafor för syntesen av österrikisk och tysk kultur. På samma sätt som Bruckners byst installerades i Walhalla skulle Österrike införlivas i Tredje riket.

ATONAL KOMPOSITION beskrevs vid utställningen "Entartete Musik" 1938 som "en produkt av den judiska anden" hos Arnold Schönberg. Likaså jazz (utom den som gick att marschera till) definierades som "dekadent musik" och förbjöds i Nazi-Tyskland. Inte minst frijazz har ofta ansetts befinna sig bortom sociala normer och regler som hotar ordningen. Men paradoxalt nog avfärdade den marxistiske filosofen Theodor Adorno genren eftersom han hävdade att jazzens improvisatoriska element var en illusion av frihet som enbart uttryckte ett försök att bryta sig loss ur den fetischartade konsumtionsvärlden utan att någonsin förändra den.

Samtidigt försökte den vänsterorienterade konstorganisationen Novembergruppe som tagit sitt namn efter den tyske socialisten Karl Liebknechts misslyckade revolution 1918 redan under mellankrigstiden omkullkasta borgerliga värderingar med avantgardistiska medel. Stefan Wolpe var en av centralgestalterna och lät under en happening åtta grammofonspelare spela upp Beethovens femma på olika hastigheter. Då hade futurismens urbana oljudsvurmar med våldsförhärligande anslag också hunnit bana vägen för musikalisk brutalitet.

Senare, efter andra världskriget, skulle Tyskland återuppfinnas som ett demokratiskt, amerikaniserat samhälle; "en skyddsmur mot ryssarna". En del av planen var en kulturpolicy som gick ut på avnazifiering och som enligt Ross kom att få en avgörande effekt på efterkrigsmusiken. Den psykologiska krigsföringen innebar en strävan att nå militära målsättningar med ickemilitära medel. I fråga om musik betydde det främjande av jazz, amerikansk komposition, internationell samtida musik och andra ljud som kunde utnyttjas för att degradera konceptet av arisk kulturell överlägsenhet.

OMGUS (Office of Military Government, United States) bannlyste till och med "Finlandia" i Tyskland eftersom Jean Sibelius musik skulle kunna återuppväcka känslor av nordisk överlägsenhet. Samtidigt gick arbetet ut på att återinföra den repertoar nazisterna förbjudit på rasmässiga och ideologiska grunder. Darmstadt härbärgerade ännu ett Amerikasubventionerat experiment för modern musik ett sommarläger där unga tonsättare kunde bekanta sig med den tonkonst som Tredje riket försökt undanröja. Klimatet kom att pendla mellan två ytterligheter: å ena sidan ett klassiskt etablissemang som väjde för avnazifieringen, å andra sidan ett avantgarde som motsatte sig naziperiodens estetik så enträget att det resulterade i en publikfrånvänd modernism.

Alex Ross konstaterar att 1900-talets konstmusik kan låta som oväsen för många och beskriver den som en "till stora delar otämjd konst" som samtidigt är ständigt närvarande genom atonala ackord i jazzen, avantgardistiska soundtrack till Hollywoodfilmer och minimalism i pop, rock och dansmusik från Velvet Underground och framåt. I "Noise/Music. A History" undersöker filosofen Paul Hegarty samtidigt själva fenomenet oljud "noise" i musik, från det tidiga nittonhundratalets experiment till i dag. Vad som är "noise" och dess funktion varierar genom historien utifrån förhållandet till institutionella praktiker, musikaliska konventioner och samhället i stort. "Noise" är alltså inte detsamma som "oljud" (obehagliga och höga ljud) utan ett omdöme.

Hegarty gör också en viktig iakttagelse när han påpekar att makt är en väsentlig del av innehållet och själva budskapet i industrirocken, från Throbbing Gristle till åttiotalets industriband som Skinny Puppy och Ministry. Samplingar av politiker kan till exempel utgöra kärnan, omgiven av antingen malande oljud eller hårda rytmer. Genom att återskapa en del av maktens strukturer aggression, kontroll och propaganda blir industrimusiken ett slags maktens medbrottsling.

MÅNGA BAND HAR medvetet flörtat med extremhögern i huvudsak för att det är tabu. Den slovenska gruppen Laibach, uppkallad efter ockupationsnamnet för Ljubljana, rörde sig tidigt bort från experimentell musik och industritakter till förmån för en "förnyad folkmusik", trogen fascisternas misstro mot det nya och med bilder av ett heroiskt förflutet som referenspunkt. Ur det perspektivet fogar nya skivan "Laibachkunstderfuge" (Mute/EMI) kitschsyntetiska tolkningar av Bachs berömda verk "Die Kunst der Fuge" in sig som ännu ett led i traditionen att hylla det som en gång ansågs vara "den tyska anden". Men att uppehålla sig vid fascismens estetiska preferenser (snarare än

vid fascism som estetik) är inte per definition fascistiskt, påpekar Hegarty.

När de allierade under kriget matchade de första tonerna i Beethovens femma med morsesignalen för V som i "Victory" seger handlade det i grunden om att rädda mästerverk ur den tyska traditionen undan nazipropaganda och göra dem till symboler för kampen mot tyranni. På sjuttiotalet blev i stället kontrasten mellan "musikens mästare" och barbarism en filmkliché när ultravåldet i Stanley Kubricks "Clockwork orange" illustrerades med Beethovens nia. Kanske är musiken varken skyldig eller oskyldig utan snarare underkastad sin sociokulturella miljö. Så har till exempel Metallicas hårdrock använts för att tortera fångar och klassiska tonsättare för att skrämma bort ligister. Oljudet är negativt definierat men existerar bara i relation till vad det inte är, det må sedan vara musik eller politik.

Johanna Paulsson, är musikskribent i DN Kultur."

DN 081109:

"Guds avbild, skapelsens krona"

"Människans väg till moderniteten beskrivs ofta som en rak frigörelse från vidskepelse till vetenskap. Men mycket i vårt nutida sätt att tänka har sina rötter i urgamla religiösa tvister."

"I dag är vi alla moderna. Vi har varit det i snart fyra hundra år. Under dessa sekler har vi gjort oss av med gamla tankemodeller som stått i vägen för den fria tanken. Vi moderna befinner oss alltid vid historiens framkant i en ständigt framåtskridande rörelse där allt bara blir bättre för varje dag som går.

SÅ UNGEFÄR lyder den vanliga berättelsen om hur vi nått denna kant. Långsamt men säkert har förnuftet och vetenskapen besegrat teologin. Gudstron har fått vika för en förnuftstro; människan har blivit herre i sitt eget hus ur vilket Gud och hans följe av änglar, helgon, demoner och annat slikt har fördrivits. Naturvetenskapen har långsamt men säkert och obönhörligt visat att det övernaturliga bara var vidskepelse som hör till mänsklighetens numera passerade barndom.

Det modernistiska evangeliet förkunnar klart och tydligt att den moderna människan är bäst och smartast. Vi är i sanning skapelsens krona och vi har själva satt den på våra huvuden.

Denna den moderna människans självförhärligande historia är kanske inte helt fel men inte heller hela sanningen. Det finns alternativa berättelser som vill visa att utvecklingen inte har varit en rak linje från fördom och tro till förnuft och vetande utan en mer komplicerad historia där de religiösa sätten att tänka inte enkelt förkastats utan snarare i förändrad form absorberats i den moderna världen. Den

moderna världen uppstod inte som en reaktion mot religionen utan i många stycken som ett försök att rädda den, att förena tro på Gud med säker vetenskap.

I boken "The Theological Origins of Modernity" ger Michael Allen Gillespie sin version av den moderna världens uppkomst som han förlägger till någon gång på 1600-talet där filosofer, i synnerhet Descartes och Hobbes, hade avgörande betydelse. Men deras tankar uppstod inte ur intet, de var resultatet av flera hundra år av teologiska tvister.

Gillespie, som är professor i både statskunskap och filosofi vid det ansedda Duke University i USA, börjar sin historia med en metafysisk debatt under medeltiden. Traditionalisterna i diskussionen var de så kallade realisterna som menade att universella begrepp verkligen existerade, bakom eller bortom alla enskilda objekt fanns verkligen en idé eller ett begrepp. Världen, hela skapelsen, var ett uttryck för en gudomlig försyn och ordning. Människan var ett förnuftigt djur och imago dei, Guds avbild.

MOT DETTA REVOLTERADE nominalisterna som menade att detta inte stämde: det enda som fanns var enskilda individer, föremål och så vidare. Det fanns inget begrepp som människa eller stol eller grönt utan bara enskilda människor, stolar och gröna föremål.

Detta fick med början under 1300-talet enorma teologiska konsekvenser för människan och Gud och förhållandet dem emellan. Ett helt nytt gudsbegrepp såg sin början. Så här skriver Gillespie: "Den nominalistiske Guden … var skrämmande allsmäktig, fullkomligt bortom mänsklig fattningsförmåga och ett ständigt hot mot mänskligt välbefinnande. Vidare så kunde denna Gud aldrig fångas i ord och kunde bara upplevas som en mäktig fråga som väckte fruktan och bävan. Det var denna fråga, menar jag, som står vid modernitetens början." Denna frågas förvandlingar under ett par sekel blir en av bokens röda trådar.

Hur kan en esoterisk teologisk spetsfundighet, det som den katolske humanisten Erasmus kallade för en högre form av vansinne och Montaigne avfärdade som irrelevant för vanligt folk, till slut leda till den moderna världen och dess triumferande vetenskap?

En av nominalismens karaktäristiska drag var inte bara en ny vision av Gud utan också en ny syn på vad det innebar att vara människa. I denna nya syn fick den mänskliga viljan en framträdande plats. Världen var inte längre en välordnad plats där en god Gud styrde allt till det bästa utan en kaotisk ansamling av separata varelser och ting. Det är här, i ruinerna av den störtade skolastiken, som Gillespie hittar en trevande början till vad som ett par hundra år senare skall bli den moderna världen.

I SIN HISTORIA ger han stort utrymme åt renässansdiktaren Petrarca och humanismen som inte hyllade mänskligheten som sådan. I nominalistisk anda beundrade Petrarca den enskilda människan och hennes vilja att själv forma sitt öde, att lyfta sig själv och göra sig bättre. Därmed kom han och andra bland renässansens stora namn att utmana kristendomen. Inte så att de var ateister, men i sin betoning av människans förmåga att förbättra sig själv höll de på att göra Jesus Kristus onödig. Om människan kan frälsa sig själv varför behöver vi då Guds nåd och Kristi offerdöd på korset?

De snuddade här vid en tidigare tradition inom kristendomen som menade att människan genom sina gärningar kunde uppnå sin frälsning. Alltsedan Augustinus dagar på 400-talet hade sådana tankar varit

kontroversiella, bland annat för att de inkräktade på Guds allmakt. En riktigt god människa skulle alltså kunna propsa på att hon förtjänade att bli frälst. Så kunde man inte ha det. Dilemmat var uppenbart: "Om människor som Sokrates har fördömts så är det svårt att undvika den nominalistiska slutsatsen att Gud är likgiltig eller till och med orättvis. Men om det var möjligt för sådana dygdiga människor att bli frälsta utan att känna till Kristus så var det svårt att förstå varför Kristus och hans offer var nödvändiga."

Att det inte går någon spikrak väg till den moderna världen blir tydligt i kapitlet om Martin Luther som tog över mycket av nominalismen men som också betonade Guds storhet och människans absoluta maktlöshet. Det som framför allt gör att också Luther hör hemma i denna historia är hans betoning av den enskilda människans förhållande till Gud; varje kristen människa fick själv läsa sin Bibel och forma sin tro.

Däremot kunde den enskilda människan genom sina gärningar inte på det minsta sätt påverka sitt framtida öde. Enbart genom tron kunde vi nå frälsning eller möjligen inte ens genom den. Kanske var det snarare så att de som hade tro som var förutbestämda att bli frälsta medan resten, däribland odöpta småbarn, bara kunde se fram mot en evighet i helvetet. (En hedning måste här fråga sig: Hur kan det komma sig att en god och allsmäktig Gud inte givit oss alla trons gåva?)

DETTA VAR EN DEL av Luthers krigsförklaring mot kyrkan i Rom. De fredstrevare och försök till förnuftig debatt som Erasmus framförde avvisades bryskt. Erasmus parafraserade Luther: jag, Martin Luther, har rätt att döma andra, ingen har rätt att döma mig.

Det var i denna kontext som religionskrigen bröt ut. Gillespie skriver:

"den moderna världen, som vi känner den i dag, föddes i denna tid av religiösa konflikter och förödelse."

Dödssiffrorna var enorma. Trettio procent i Tyskland och femton procent i Frankrike. Man måste gå till några av 1900-talets mörkaste kapitel för att hitta liknande siffror.

Detta var efter detta kaos av död och intolerans som de verkliga hjältarna i Gillespies version av historien dyker upp: filosoferna Descartes och Hobbes.

Descartes ambition var att hitta en säker grund för vetenskapen att stå på; en bastion mot nominalismens förskräckande Gud som kunde vara en bedragare som för sitt höga nöjes skull fick människan att hålla för sant det som var falskt. Det var genom tvivel Descartes kom fram till sin berömda formel: jag tänker, alltså är jag. Bakom den ligger insikten att "tvivel inte kan negera sig självt, att en sådan negation är en negation av en negation och alltså ett bejakande". Det var bland annat på denna grund han byggde drömmen om en universell vetenskap som gav oss absoluta sanningar, giltiga för alla och alltid. Denna vetenskap skulle dessutom göra människan till herre över naturen; den skulle ge henne närmast gudalik status. Människan skulle ta över Guds gamla roll som allsmäktig men utan att därför avskaffa Honom. Den vetenskapliga revolutionen satte i gång.

Hobbes såg med förfäran på vad som hade hänt i det religiöst intoleranta Europa. Hans utgångspunkt är också den nominalistisk: det enda som finns är individer. Hobbes trodde på Gud men fann goda skäl att ifrågasätta hans godhet eller rättvisa. Hobbes världsuppfattning var mekanisk: allting var en kedja av orsak och verkan. Om vi ibland inbillar oss att vi handlar fritt är det en illusion. Alla våra handlingar är resultat av yttre påverkan. Gud känner till dem i förväg och har till och

med velat dem; vi är dubbelt predestinerade. Denna mekaniska bild av världen började som ett stycke teologi men blev snart en del av den moderna vetenskapliga världsbilden.

NÄR VI EN GÅNG förstod hur världen var funtad så skulle det vara möjligt att undvika de misstag som dittills skapat så mycket olycka och lidande. Människorna var tvungna att sluta sig samman och då avstå från några av sina rättigheter till en enväldig härskare, Leviathan, som i gengäld lovade att skydda människorna. Det är härskaren som bestämmer religionen, annars ligger fältet vidöppet för präster och religiösa fanatiker som kommer att förgifta människornas sinnen och skapa split. Hobbes menade att hans filosofi var i överensstämmelse med naturens ordning och eftersom ingen kunde tro annat än att Gud skapat naturen så var den också i överensstämmelse med Gud. Också här vill det moderna projektets främsta namn snarare rädda Gud än förskjuta Honom.

Gillespies bok ger oss en lite annorlunda berättelse av hur vi har blivit moderna. Men den moderna världens uppkomst är så komplicerad att det finns plats för mer än en version. Jag kan lätt föreställa mig en annan historia där Pascal och Spinoza spelar framträdande roller. Här nämns de knappt.

Vi kanske går och omkring och inbillar oss att vi, moderna eller till och med postmoderna människor, tänker fritt och stort utan all teologisk ballast. Det gör vi inte. Utan den kristna metafysiken hade det moderna sett helt annorlunda ut.

Carl Rudbeck, frilansjournalist "

"Michael Allen -Gillespie "The Theological Origins of Modernity" University of Chicago Press, 2008"

DN 081026:

"Sinnenas revolution"

"Det nya med realismen var att den ville framställa Världen som den faktiskt är och upplevs. Följden blev ett visuellt överflöd och färgen blev ett viktigt konstnärligt redskap."

"Mot slutet av sitt liv upptäckte Goethe färgen. Han var närmare sjuttio. En hel världsbild började knaka i fogarna.

Färg hade visserligen alltid intresserat Goeth. Han hade ägnat mycken tid åt sin färglära, produkten av tjugo års studier, och han hade noggrant färgsatt rummen i sitt hus i Weimar efter italienskt mönster.

Men nu stod något betydligt allvarligare på spel: den förebildliga antiken. Antikforskningen hade tagit en oanad vändning. Nya fynd visade att den gamla skulpturkonstens vita marmor inte alls hade varit vit. Den hade varit bestruken med färg. Många färger.

Förståelsen av antiken ställdes på huvudet. Den grekiska skulpturen hade länge ansetts stå för den rena formen. Hur förena denna idé med kunskapen om att skulpturen faktiskt var polykrom? Kunde föreställningen om den antika konstens idealitet överleva den gryende insikten om dess rötter - i verkligheten?

Det är svårt att tänka sig en mer talande bild för hur idealismen i början av 1800-talet börjar trängas tillbaka till förmån för det som inom kort skall komma att kallas realism.

Ett av realismens främsta redskap är just färgen. När madame de Chastelle slår upp sina fönsterluckor i Stendhals roman "Lucien

Leuwen" är de papegojgröna. När Theodor Fontane beskriver den unga Effi Briest understryker han att hennes skärp är brunt. När George Eliot gestaltar floden Floss är hon noga med att tala om att stränderna är ljust purpurfärgade. När Gustave Flaubert placerar ut en tvål på Felicités nattygsbord är den blå - då har han redan sagt att kakelugnen nere i matsalen är gul. Ingenting kan som färgen förankra det givna i det verkliga. Färg är en lysande verklighetseffekt.

Alla dessa färger, kulörer och nyanser träder fram inom ramen för en ny sorts roman, den realistiska romanen. Och realismen inleds på allvar med en bok som kommer ut 1830 och som är skriven av en man vid namn Stendhal. Romanen hade stora ambitioner. Den ville vara en krönika över det nittonde seklet. Boken heter - just det - "Rött och svart".

Vad handlar realismen om? Det är enkelt. Realismen vill visa hur saker och ting är, inte hur de borde vara. För oss är det en självklarhet. Då var det en mindre revolution. Det är därför Flaubert, Baudelaire, Eugène Sue och andra författare drogs inför rätta, liksom Courbet, Manet och andra målare orsakade skandal.

Om man tänker efter är det ganska lätt att övertygas om att 1800-talet bär vittne till en svårmatchad strömkantring. Först och främst handlar det om efterdyningarna efter upplysningen och franska revolutionen - sekularisering, demokratisering och framväxten av en röststark borgerlighet, men också snabb urbanisering, varusamhällets genombrott, växande läs- och skrivkunnighet i de breda folklagren, billigare, snabbare och smartare tryckteknik, dagspressens expansion, genomslaget för en kommersiell litterär marknad med mera.

Och in på scenen kommer en man vid namn Henri Beyle, också känd som Stendhal. Sju år före "Rött och svart" ger han ut en pamflett, som får titeln "Racine och Shakespeare".

Beyle har ett ärende. Han vill klargöra förutsättningarna för den nya tidens litteratur. Han vill också reformera dramat, själva centrum för den franska kulturen. Den störste dramatikern är ännu Racine, 1600-talsförfattaren som skrev heroiskt sublima tragedier och fulländade konsten att skriva alexandriner, det sexfotade, parvis rimmade versmåttet med taktvila i mitten av varje rad.

Nu tar Stendhal till orda. Bort med Racine! Från och med nu skall tragedierna skrivas på prosa. "I våra dagar är alexandrinen sällan föga mer än ett sätt att dölja dumhet."

Ut med klassicismen, in med romantiken. Året är 1823. Stendhal förespråkar en genuint samtida konst, en konst som riktar sig till sin samtid - och som låter samtida. Alltså måste alexandrinen skrotas, de antika motiven läggas på hyllan, folk tala som de låter. Detta är Stendhals modernitet. Här hör vi startskottet för den moderna litteraturen.

Realismen hör till de mest genomtröskade strömningarna. Det går tretton realismforskare på dussinet. Finns det över huvud taget mer att säga?

Det gör det. Men det förutsätter att vi byter horisont.

Om det finns en tanke som har behärskat förståelsen av realismen är det tanken på *mimesis*, ett begrepp som ytterst härleder sig till

Aristoteles. Mimesis betyder ungefär efterbildning. Realismen blir då en "mimetisk" litteratur.

Ofta är beteckningen rent beskrivande, som hos den store litteraturhistorikern Erich Auerbach. Han betraktar 1800-talsrealismen som en epok inom ramen för en lång mimesis-tradition som går tillbaka till Homeros och Bibeln. 1800-talsrealismen är alltså bara en form av verklighetsåtergivning bland andra.

Men lika ofta är beteckningen normativ - vilket i praktiken betyder att man för realismens "mimetiska" roman på tal när man vill framhäva en annan, föregivet mer raffinerad romankonst, till exempel den modernistiska romanen. Med mimesis menar man då en naiv framställning, ungefär som när något återkastas i en spegel. Realismen antas bygga på en oskuldsfull tilltro till språkets betecknande förmåga. Så blir 1800-talsrealismen till en "mimetisk" konst, medan 1900-talsmodernismen tvärtom är en självmedveten och därför mer sofistikerad konst. Kort sagt: realismen är kusinen från landet, modernismen den ironiske, självmedvetne, ibland till och med nihilistiske stadsbon.

Teorin främjar kanske förståelsen av modernismen, men inte av realismen. Aristoteles syn på mimesis var heller aldrig så enkel, tvärtom ägde den en häpnadsväckande komplexitet. Det visar klassicisten Stephen Halliwell i sin stora bok om begreppets historia. Och går man till Stendhal, Balzac, Flaubert, Eliot, systrarna Brontë och andra 1800-talsförfattare, hittar man heller inget stöd för en så simplistisk förståelse.

Det hindrar inte att 1800-talsromanen gärna förstod sig själv som en spegel, till och med när den ville vara fräck. Det bästa exemplet hittar man i Stendhals "Rött och svart", som för övrigt just kommit i nyutgåva med ett utmärkt förord av Birgit Munkhammar.

I slutet av romanen kliver berättaren fram ur kulisserna och förklarar sin syn på romankonsten. Stycket har tolkats som en realistisk programförklaring. En ung adelsdam har betett sig olämpligt. Ändå fördömer berättaren inte hennes handlande. Varför?

"Ty, min herre, en roman är en spegel som förs längs allfarvägen. Än återger den himlens blå, än dypölarnas smuts. Och den man som bär spegeln beskyller ni för att vara omoralisk! Spegeln visar dyn, och ni anklagar spegeln! Anklaga hellre vägen där dypölen är, och än mer väginspektören som låter vattnet stå och ruttna och dypölen bli till."

Passagen har traderats från generation till generation. Den framstår som inbegreppet av realismens strävan efter sanning och trohet mot det givna. I förlängningen innebär det att realismen överger den absoluta idealismen till förmån för en empirism, som förutsätter att den enda vetbara världen är den värld vi faktiskt erfar och som uppenbarar sig för oss via sinnena.

Det är ett rimligt sätt att närma sig dessa rader, åtminstone så länge vi tänker i mimesis-termer, det vill säga anlägger ett perspektiv som tar sikte på frågan om konstens avbildningsförmåga och det litterära verkets sanningsanspråk.

Men vi kan också lägga snittet på ett annat vis. Stendhal säger att det inte räcker med att bara gestalta himlen. Litteraturen bör också göra plats för den söliga marken, ja, rent av synliggöra dyngan, som i en spegel. Romanen måste få läsaren att se mer, rent av se annorlunda.

Så kan man också läsa passagen. Och därmed har vi bytt ben. Vi har flyttat oss från *mimesis* till *aisthesis*, från frågan om verklighetsåtergivning till frågan om estetisering i ordets bokstavliga mening, det vill säga sinnliggörande.

Estetisering skall alltså inte förstås som esteticism, heller inte som förskönande, utan som försinnligande. Som aldrig förr strävar den realistiska litteraturen efter att förmedla hur världen träder fram för människan och hennes fem sinnen, särskilt synen. Realismens värld är en värld med visuellt överflöd.

Men den hörbara världen är lika väsentlig. Realismen är den litterära rörelse som på allvar försöker återge hur folk låter när de talar - med dialekt, sociolekt och allt. Det sinnliga får ett egenvärde. Eller för att uttrycka det lite annorlunda: realismens genombrott innebär ett genombrott för estetiseringen av den seriöst syftande berättande litteraturen. Kort sagt: realismen inleder den sinnliga vändningen inom den moderna konstens område.

Det pågår alltså en hel del mellan raderna hos Stendhal. Vad vi också ser i passagen - och nu lånar jag en tanke av filosofen Jacques Rancière - är ett nytt "delande av det sinnliga". Tanken är i grunden enkel. Litteraturen, liksom de övriga konstarterna, gör den gestaltade Världen synlig och hörbar på ett sätt som gör den potentiellt gemensam, tillgänglig och delbar för alla, ja, till och med handlingsbar.

I det perspektivet är det lätt att se realismens estetisering som ett led i den demokratiseringsprocess som i Europa inleds med franska revolutionen. I samma stund ställs en vanlig föreställning på huvudet. Estetisering förknippas annars med en konstuppfattning där verket är autonomt, intresselöst och utan nytta. Här förvandlas det estetiska tvärtom till en världslig angelägenhet.

Det är förbluffande nog vad som händer om man skjuter *mimesis*-perspektivet i bakgrunden och *aesthesis*-begreppet i förgrunden. Realismen är inte främst en ny sorts verklighetsåtergivning. Den är snarare en estetisering som gör den gestaltade Världen sinnligt gripbar.

"Politik mitt i fantasins angelägenheter är ett pistolskott mitt i en konsert", skriver Stendhal i "Rött och svart". Det låter som en plädering för konsten som en fredad zon bortom det politiska livet.

Ändå har få 1800-talsförfattare gjort så mycket för att skjuta in romanen i samhällets mitt som Stendhal. Han är den förste att förbinda stil med politik. Hans realism vittnar om upptäckten av samhället som sådant, det postrevolutionära samhället. Den sociala rörligheten ökar och förändrar nationens utseende, inklusive de teckensystem som gör människor, klasser och handlingar läsbara.

Det samhälle Stendhal skildrar är en i högsta grad synlig värld. Ändå är den allt annat än genomskinlig. Samhället är ett chiffer. Det är ingen slump att Stendhal är så upptagen av klädsel, masker och förställning.

Vi kan ana konturerna av en sociologi på den litterära horisonten, långt innan ordet är uppfunnet. Och det är i detta tomrum, innan sociologin, etnologin och psykologin ens är påtänkta, som den realistiska romanen ser till att skaffa sig en självklar plats. Bara några år senare skall Balzac sätta sig ned och skriva ett storartat försvar för romanen som en gigantisk kartläggning av det mänskliga samhället, komplett med teori och metod och allt, och han skall själv hinna ett gott stycke på väg med detta encyklopediska projekt.

1800-talet är abstraktionens århundrade, menar den franske filosofen Pierre Rosanvallon. Men 1800-talet är också estetiseringens epok. Romanen och måleriet gör Världen syn- och hörbar längs nya linjer, och gör den därmed till föremål för kännande, vetande och handlande på ett historiskt sett nytt sätt.

Vad är realismen om inte ett jättelikt pistolskott mitt i den sublima konserten? Vad är realismen om inte en politisk angelägenhet?

Det fordrar förstås att vi har en generös definition av det politiska. Men har vi det, och varför skulle vi inte ha det, ja, då inser vi att estetiken, som en teori om sinnena och sinnliggörande med rötter hos Alexander Baumgarten och andra 1700-talsfilosofer, inte längre kan nöja sig med att vara en angelägenhet bara för esteter.

Sara Danius “

“Stendhal "Rött och svart". Övers. Tage Aurell.
Bonniers, 2008.

"Stendhal et le style". Red. Philippe Berthier och Eric Bordas.
Presses Sorbonne Nouvelle, 2005.

Stephen Halliwell. "The Aesthetics of Mimesis. Ancient Texts and Modern Problems". Princeton University Press, 2002

Ernst Osterkamp. "Gewalt und Gestalt. Die Antike im Spätwerk Goethes". Schwabe, 2007.”

DN 081015:

“En katedral för vår tid”

“Vetenskapsvärldens förhoppningar på den nya partikelacceleratorn i Cern är enorma: fysikens gåtor har bara blivit fler och svaren allt osäkrare. Vår kunskap om universum vilar på oroväckande lös sand.”

“Nästa vecka skålas det än en gång i champagne för den stora protonkrossen i Cern, när världens dyraste experiment invigs även officiellt. För tio miljarder dollar ska universums stora hemligheter avslöjas och förväntningarna är höga. Det är någonting som inte stämmer i den moderna fysiken.

MÄNNISKAN KAN visserligen se så långt bort att vi nästan kan få en skymt av när universum kom till, och vi kikar allt djupare in i materiens minsta skrymslen. Det är häpnadsväckande observationer men det är frustrerande när det inte går att förstå vad det är man ser eller förklara varför det blev som det blev.

Frågan är om fysikerna har missat något fundamentalt. Det misstänker den teoretiske fysikern Lee Smolin som för något år sedan kom ut med boken "The Trouble with Physics". Han ser med ett skeptiskt öga på vad partikelacceleratorn LHC (Large Hadron Collider) i Cern kommer att ge.

"Är vi redo?" frågar han sig själv och hela fysikerkåren. "Pinsamt nog är svaret nej."

Han går till och med så långt som till att hävda att han och hans generationskamrater inte har åstadkommit en enda fundamental upptäckt på

30 år. Om fysikerna var redo för LHC, resonerar Smolin, skulle man i dag ha en otvetydig sammanhållande teori som kan förklara hur naturen håller ihop. En sådan teori skulle ge tydliga förutsägelser som sedan enkelt skulle kunna bekräftas i LHC.

I STÄLLET STÅR vi inför ett hav av tusentals olika teorier som var och en mer eller mindre svarar på de svåra problem fysiken står inför. Man hoppas stort på att sanningen finns bland de matematiskt intrikata teorier om strängar, supersymmetrier och dolda dimensioner som hopar sig på fysikernas skrivbord. Varje teori förutsäger en egen uppsättning partiklar som förväntas lockas fram ur rymdens vakuum i den stora acceleratorn.

Cerns stora affischnamn är Higgspartikeln, budbäraren som gör att alla andra partiklar har massa. Men man förväntar sig så mycket mer. Entusiasmen är så stor att astrofysikern Lawrence Krauss i tidskriften New Scientist hävdar att partikelacceleratorer är 2000-talets gotiska katedraler. De har byggts som en hyllning till naturen och till vår besynnerliga förmåga att avslöja dess dolda sidor. I samma nummer vädjar Peter Higgs till besinning. Peter Higgs är den nu 79-årige fysiker som fått ge namn åt partikeln alla letar efter. Han uppmanar sina kolleger att inte upprepa misstaget från föregående år att översälja sin maskin och utlova slutgiltiga svar på universums mysterier.

DATAMÄNGDERNA från Cern kommer att bli enorma. Det kan ta flera år innan mönster efter förutsagda scenarier går att urskilja. Tänk om varken Higgs-, supersymmetripartiklar och dolda dimensioner behagar att visa upp sig? Alla är medvetna om risken och pratar om den med lätt förskräckelse. Att riskera ett misslyckande är dock en av vetenskapens spelregler eftersom Vetenskap alltid handlar om det vi inte vet. Om vi redan visste alla svaren hade vi inte behövt vetenskap. Men frågan Lee Smolin ställer är: Är de ens på rätt spår?

Det sista stora genombrottet inom teoretisk fysik var standardmodellen för partikelfysik som blev färdigförpackad redan i mitten av 1970-talet. Att den inte kunde vara den slutgiltiga teorin om naturens väsen var alldeles uppenbart redan då. Sedan dess har naturen visat upp sig på alltmer utmanande sätt. En av de största gåtorna är en kraft som varje människa kämpar emot varje dag, nämligen gravitationen. Den må härska över galaktiska avstånd men varje försök att observera gravitationen på kvantnivå har misslyckats - där är den så svag att den försvinner. Utmaningen är att inlemma gravitationen i den stora enhetliga plan som förenar alla krafter och partiklar.

Kosmologernas upptäckt att universum är fyllt av en helt ny typ av materia är också ett mysterium. Det går att observera hur den mörka materien klumpar ihop sig runt galaxerna. Bevisen är tydliga - men den mörka materien har inte avslöjat vad det är för slags sort. Ännu svårare är det att förstå den mörka energin, som så tydligt sätter sina spår i vårt universum och får det att expandera i en allt snabbare takt. Men varför beter den sig så och var kommer den mörka energin ifrån?

VAD SOM STÅR på spel är kunskapen om naturens fundament, en teori som sätter in observerade fakta i en större helhet. I dag är det som om hela vår kunskap om universum vilar på en sank mark och det bästa svaret fysikerna kan komma på är att det blev som det blev på grund av slumpen, eller den antropiska principen som de kallar det:

Vårt universum är bara ett av oändligt många andra universa och vi har turen att bli födda just här där omständigheterna har gjort att elektronens laddning och protonens massa råkar vara perfekta för varandra, vilket är en förutsättning bland många för att stjärnor skulle kunna tändas och planeter bildas.

Många anser dock att slumpen är ett lika dåligt förklaringsvärde som

att dra in Gud i diskussionen. För vore det så skulle fysiken ha kunnat stänga butiken för länge sedan. Newton skulle inte ha funderat över gravitationen, Einstein inte över ljusets natur. Vetenskapens reduktionistiska ådra vill hela tiden leta efter orsaken bakom fenomenen.

1800- och 1900-talet har varit en framgångssaga för fysiken som saknar motstycke. Vi har ärvt relativitetsteorin och kvantfysiken som var och en har varit med att forma den moderna högteknologiska värld som är så självklar för oss i dag. Därför är det en angelägenhet för var och en vad fysikerna egentligen håller på med när de ställer sina till synes esoteriska frågor om dolda dimensioner, supersymmetrier och Higgspartiklar. Vi vet bara inte på vilket sätt än. En riktigt stor teori drar upp ridån för en helt ny Scen som gör att man kan se samband som förut låg i det fördolda, som James Maxwell som insåg att elektricitet och magnetism var två uttryck för samma kraft och Albert Einstein som förenade tid och rum. Det är just denna förunderliga förmåga som gör naturvetenskapen till en så stark samhällsomvandlande kraft.

FRÅGAN ÄR OM de förslag på en ny teori om naturens fundament som i dag ligger på fysikernas skrivbord runt om i världen innehåller sprängkraft nog för att ridån går upp för ett helt nytt sätt att se på universum på? Än har teorierna inte överraskat.

Hur har det då kunnat bli så här? Ska världens dyraste experiment sluta i besvikelse bara för att man inte har förberett sig bättre? Lee Smolin menar att fysikerna har försökt att räkna sig ur fysikens kris, när det i stället är tid för att tänka stort och fritt. Universiteten har rekryterat duktiga räknehantverkare av den sort som behövdes när standardmodellen för partikelfysik så framgångsrikt snickrades ihop för 30 år sedan. Utmaningarna är helt annorlunda nu.

Ett annat problem är att forskningen har blivit så professionaliserad att det inte längre finns hörn att dra sig undan i för den som tänker tvärtemot alla andra. Till och med en bransch som teoretisk fysik är känslig för trender. En orsak till det kan vara att ett observationellt vakuum har brett ut sig i väntan på att LHC ska dra i gång och testa om teoretikernas idéer håller. I stället för att naturen ställer upp som facit pekar starka personligheter ut vad som är rätt och fel.

LEE SMOLIN ÄR starkt kritisk till den instängda i vissa delar sekteristiska anda som råder på universitet runt om i världen. Det är en mentalitet av starkt grupptänkande och självförhärligande där kritik inte anses vara relevant eftersom man vet att man har rätt i alla fall. Tids nog ska alla få se. Mottot är: Shut up and calculate! Speciellt pekar Smolin ut strängfysik, en inriktning som laborerar med att materiens innersta består av vibrerande strängar. Det är en intressant idé men problemet är att strängfysiken har blivit så dominerande att en nydisputerad doktor knappt kan få forskningsanslag för att studera konkurrerande idéer.

Inte ens Nobelpristagare går fria.

Som ett exempel på den här självförhärligande andan återberättar Smolin den kände astrofysikern Subrahmanyan Chandrasekhars (Nobelpriset i fysik 1983) favorithistoria om hur han blev uppläxad av en ung forskare på en middag. Denna uppmanade Chandrasekhar att sluta upp med allt han gjorde och börja ägna sig åt strängfysik, annars skulle han bli lika bakåtsträvande som de som inte ville ägna sig åt kvantfysik på 1920-talet. Chandrasekhar kunde med ålderns rätt säga att han kände kvantfysikens fader, Werner Heisenberg, och att denne aldrig skulle tala om för någon vad de borde ägna sig åt. Ett annat exempel är Nobelpristagare Robert Laughlin (fysikpriset 1998) som i

ett samtal med Smolin har berättat hur universitetsledningen uppmanade honom att sluta arbeta med nya idéer om rummet, tiden och gravitationen och i stället ägna sig åt den typ av frågor alla andra gör. Om inte ens hyllade Nobelpristagare får tänka fritt och stort, vem får?

I DEN HÄR MILJÖN får det helt enkelt inte plats för de "seers" som Smolin saknar inom den naturvetenskapliga högspecialiserade räknefabriken. Det är drömmare, som inte behöver vara så vassa i matematik. De vill ägna sig åt naturvetenskap eftersom de har genuina frågor de inte kan finna svar på någon annanstans. Albert Einstein var en sådan, men också Niels Bohr och Erwin Schrödinger. Smolin kan bara komma på en stor vetenskapsman som lyckades med att både vara visionär och en stor matematiker, men då behöver vi gå mer än 300 år tillbaka i tiden, till Isaac Newton som var unik i det mesta han företog sig.

De kommande åren lär vi få svar på om maskinen i Cern ska ge oss svaren på universums stora gåtor. Om inte lär fysikerna få åka hem med en av vetenskapshistoriens värsta hemläxor. Men säg att supersymmetripartiklar och dolda dimensioner verkligen kommer att uppenbara sig i Cerns tunnlar. Matematikerna lär applådera men frågan är om vi förstår så mycket mer i alla fall. Fysiken behöver fortfarande den där visionären som kan kika in bakom ridån och förklara det som ligger fördolt.

Det är så enkelt att hylla de gamla pionjärerna som gick mot strömmen och gjorde stora upptäckter. Men varför är det så svårt att ge plats åt dem i dag?

Ulrika Engström, vetenskapsjournalist och redaktör på "Vetenskapens värld" i SVT “

Svensk politik före 2009.

Svensk politik har tidigare behandlats i ett antal utredningar som finns på Sven Wimnells hemsida, http://wimnell.com
Beskrivningar om svensk politik 050605-081108.

Strukturomvandlingar, arbetslöshet och ny politik.
De borgerliga gynnar i valet 2006 mest de höga inkomsterna.

Om levnadskostnader och skatter, bidrag jobbavdrag mm isynnerhet vid låga inkomster.
Konsumentverkets hushållsbudgetar för 2008
och bostadskostnader mm.
Kvar efter skatt och lägsta kostnader för hushåll.
Skattelättnaderna : bör bedömas med hänsyn till levnadskostnaderna.
Pensionärer med låga inkomster.
TV-avgiften.
Bostadsbidrag för barnlösa hushåll med låga inkomster. Förslag
Icke-pensionärer med höga inkomster och ensampensionärer
med låga pensioner.
2008. Ensam pensionär född 1937 eller tidigare.
I samband med småhus finns två sätt att bo
Bostadstilägg 2008 för ensam pensionär 65 år och äldre.
Begränsningsregel för låginkomstpensionärers fastighetsskatt.
Pensionärer med låga inkomster.
TV-avgiften.
TV-avgift och jobbavdrag.
Medelinkomsttagaren får 3.800 kronor mindre i skatt.
Onödiga skattesänkningar för höginkomster.

Svensk politik har tidigare behandlats i ett antal utredningar som finns på Sven Wimnells hemsida, http://wimnell.com

Utredningarna har adresserna
(http://wimnell.com/omr36-39h.pdf) till
(http://wimnell.com/omr36-39x.pdf).

De förtecknas i det följande och därefter finns
innehållsförteckningar till utredningarna

Efter innehållsförteckningarna finns kopior av några sidor i de förteckande utredningarna:

Det mest anmärkningsvärda i den borgerliga alliansregeringens politik är jobbavdragen för höga inkomster och försämringarna av olika slag för låga inkomster och hur de motiverades och kunde genomföras. Det belyses i sidor med rubrikerna:

* Strukturomvandlingar, arbetslöshet och ny politik.
  Från sid 5 i http://wimnell.com/omr36-39o.pdf 060921.
* De borgerliga gynnar i valet 2006 mest de höga inkomsterna.
  Från sid 8-12 i http://wimnell.com/omr36-39o.pdf 060921.

* Därefter några sidor om levnadskostnader och skatter, bidrag jobb-avdrag mm isynnerhet vid låga inkomster. De är hämtade från sidor-na 374-403 i Sven Wimnell 081108: Politik hösten 2008.
  http://wimnell.com/omr36-39x.pdf
  I dagens krissituation är det lämpligt att ordna så att de med låga inkomster kan föra ett drägligt liv, som komplement till de stora onödiga skattelättnaderna vid höga inkomster.

Beskrivningar om svensk politik 050605-081108.

Sven Wimnell 050522+050605: De borgerliga partiernas skatteförslag. Och annat om skatter, bidrag och moral. Bostadsbidrag. TV-licens. (http://wimnell.com/omr36-39h.pdf)

Sven Wimnell 050920: Välfärd, skatter, arbete, tillväxt. (http://wimnell.com/omr36-39i.pdf)

Sven Wimnell 060111: Om LO-rapporten Vad vill egentligen moderaterna? Med kommentarter för partierna inför valet 2006. (http://wimnell.com/omr36-39j.pdf)

Sven Wimnell 060316+tillägg 060326: Om alliansens skattelättnader, som ej bör genomföras, och om andra bättre skatteförslag. Bl a slopad individuell TV-avgift. (http://wimnell.com/omr36-39k.pdf)

Sven Wimnell 060327: TV-avgiften i proposition 2005/06:112. Avgifter för privathushåll: De individuella TV-avgifterna bör slopas, och ersättas med en kollektivavgift för alla privathushåll, betald av riksdagen. (wimnell.com/omr36-39l.pdf)

Sven Wimnell 060408: Budgetpropositionen våren 2006. Levnadskostnader. Skatter. bidrag. Förbättringar för dem med låga inkomster. Pensionärer. Icke-pensionärer. (http://wimnell.com/omr36-39m.pdf)

Sven Wimnell 060813: De borgerliga gynnar i valet 2006 mest de höga inkomsterna. (http://wimnell.com/omr36-39n.pdf)

Sven Wimnell 060921: Alliansen vann valet 2006. Epoken Göran Persson är slut. (http://wimnell.com/omr36-39o.pdf)

Sven Wimnell 061023: Politik efter valet 2006. (http://wimnell.com/omr36-39p.pdf)

Sven Wimnell 070111+070223: Den borgerliga regeringens skatter och skattepropaganda. Utdrag ur omr36-39o.pdf+omr36-39p.pdf . Och något om oppositionen. (http://wimnell.com/omr36-39q.pdf)

Sven Wimnell 070328: Om socialdemokraterna och regeringen. Om skatter och skatteförslag. (http://wimnell.com/omr36-39r.pdf)

Sven Wimnell 070419: Skatter och bidrag för 2008. (http://wimnell.com/omr36-39s.pdf)

Sven Wimnell 080202: Fördomar, kunskaper, moral, politik för välfärdsfördelning och koldioxid. (http://wimnell.com/omr36-39t.pdf)

Sven Wimnell 080528: Komplement till 36-39t.pdf (http://wimnell.com/omr36-39u.pdf)

Sven Wimnell 080808: TV-avgiften, skatterna och pensionärerna. (http://wimnell.com/omr36-39v.pdf)

Sven Wimnell 081108: Politik hösten 2008. (http://wimnell.com/omr36-39x.pdf)

Socialdemokraterna. Budgetmotion hösten 2008. (http://wimnell.com/omr36-39xbudgets.pdf)

Miljöpartiet. Budgetmotion hösten 2008. (http://wimnell.com/omr36-39xbudgetmp.pdf)

Vänsterpartiet. Budgetmotion hösten 2008. (http://wimnell.com/omr36-39xbudgetv.pdf)

Sven Wimnell 050522+050605: De borgerliga partiernas skatteförslag. Och annat om skatter, bidrag och moral. Bostadsbidrag. TV-licens. (http://wimnell/omr36-39h.pdf)

Innehåll sid:

3 De borgerliga partiernas skatteförslag. Och kommentarer till det.
4 Inkomst efter skatt 2004 och partiernas skatteförslag. Översikt.
6 Borgerliga motioner.
6 Levnadskostnader.
7 Skatt i procent av inkomsten.
7 Att leva på sin lön.
7 De borgerliga partierna slösar med pengar i sina skatteförslag.
8 Konsumentverkets hushållsbudgetar för 2004.
10 Månadskostnader, förvärvsarbetande icke-pensionärer:
11 Hushållsbudgetar för pensionärer.
12 Sammanfattning om levnadskostnaderna.
13 Lönestatistisk årsbok 2002.
20 Skatteförslag.
20 Centerpartiet.
25 Folkpartiet.
28 Kristdemokraterna.
29 Moderaterna.
31 Statens utgifter.
32 Partiernas budgetförslag.
32 Centerpartiets budgetförslag.
34 Folkpartiets budgetförslag.
38 Kristdemokraternas budgetförslag
40 Moderaternas budgetförslag.
44 Folkpartiets rapport den 9 april 2005:“Rädda sjukförsäkringen”.
50 Något om kostnader för datorer.
53 Platt skatt.
55 Att leva på sin lön.
59 Bostadsbidrag för icke-pensionärer. Princip.
61 Bostadsbidrag till ensamma icke-pensionärer utan barn.
62 Några utdrag från Socialstyrelsen.
64 Kostnader för barn, barnbidrag, bobidrag för barn mm.
68 TV-licensen.
72 Partiernas vårbudgetmotioner 2005. Innehållsförteckningar.
72 Centerpartiets vårbudgetmotion 2005.
73 Folkpartiets vårbudgetmotion 2005.
76 Kristdemokraternas vårbudgetmotion 2005.
78 Moderaternas vårbudgetmotion 2005.
80 Moralen.
82 Arbetslösheten.
83 Arbetslöshet och ohälsa.
85 Arbetslöshet och ohälsa störst i norr.
86 Tillägg 050605.
87 Partiernas förslag. Genomsnittliga skattesänkningar.
88 Partiledardebatten i TV.
88 Partiernas politik.
90 Förslag: inför bostadsbidrag för hushåll utan barn.
90 Ersätt för privathushåll TV-licensen med en kollektivlicens
91 Barnfamiljer.
91 Moderaterna avskaffar bostadsbidragen.
92 Centerledaren vill bilda borgerlig regering.
92 Folkomröstningarna.
93 Riksdagen och EU-konstitutionen.
93 Demokratiskt underskott i EU
94 Högsta domstolen och Lagrådet.
95 Den livstidsdömda svenskan i Kalifornien
96 Marknadskrafterna.
96 De borgerliga partierna
97 Konjunkturinstitutet.
97 Arbetsmarknadsstyrelsen.
98 Statistiska centralbyrån.
99 Löneökningar.
99 Svenskt Näringsliv.
100 Produktionens Betydelse. Från IVA
101 Företagarna. http://www.foretagarna.se
102 Småföretagen dominerar samtliga branscher.
103 Sex av tio företag är verksamma inom tjänstesektorn
104 Småföretagen – en viktig arbetsgivare

Sven Wimnell 050920: Välfärd, skatter, arbete, tillväxt. (http://wimnell.com/omr36-39i.pdf)

Detta är en fortsättning på :
Sven Wimnell 050522+050605: De borgerliga partiernas skatteförslag. Och annat om skatter, bidrag och moral. Bostadsbidrag. TVlicens. (http://wimnell.com/omr36-39h.pdf)

Innehåll sid:

3 Innehållet i sammanställningen 050522+050605: De borgerliga partiernas skatteförslag mm.
4 De borgerliga partiernas skattesänkningar
5 En insändare i DN.
6 Idelogierna.
6 Regeringsförklaringen i september 2005.
16 De borgerliga partiernas program.
21 Det lönar sig att ha hög inkomst.
22 Centerpolitik
22 Moderaterna avskaffar bostadsbidragen.
23 Förbättringar för låginkomster.
23 TV-licensen.
24 DN vill ta bort TV-licensen.
24 Platt skatt. Förmögenhetsskatt.
25 Utbildningspolitik och kriminalvård.
26 Högerns frihetsideologi.
26 Bubblor och piedestaler.
27 Arbete och tillväxt.
28 Regeringens skrivelse 2004/05:48
29 Nutek om regelförenklingar 050701.
31 Sven Wimnell 050615:
Utdrag ur NUTEKs Årsbok 2005.
Om fler och växande företag och fler starka regioner.
55 Näringslivets regelnämnd NNR.
56 Finansdepartementet Pressmeddelande:
050920:budgetprop för 2006.
62 Vänsterpartiet om budgeten för 2006.
66 Asylpolitiken.
67 Vänsterpartiets valplattform för 2006.
72 Vänsterns ekonomisk-politiska vägval.
73 V-riksdagsmän och partistyrelsen.
74 De borgerliga partierna 22 sept 05.
77 De borgerliga partierna 22 sept 05.
78 Straffa arbetslösa som inte söker jobb.
81 M står fast vid sänkt sjukpeng.

82 Information om Sven Wimnells hemsida.
86 Sven Wimnell. Samhällsplaneringens problem.
Hur ska man kunna förbättra världen ?
93 Klassifikationssystem för verksamheter. Områden 1-9.
95 Människorna har olika behov av information i olika roller.
96 Informationsstress vår nya folksjukdom.
97 Klassifikationssystemet för verksamheter och biblioteksystemen
98 Åtta bilder med samband mellan områdena 1-9 mm:
99 Schema över påverkans -och förändringdproblem.
100 Den fundamentala påverkanskedjan och ett schema
med pilar som visar påverkan mellan områdena.
101 Schema med politiska och opolitiska planeringar.
102 Bild med pilar för påverkan mellan olika områden:
103 Omvärldsanalys. Ett schema med alla områden.
104 Schema om inre och yttre verkligheter och verksamheter.
105 Hjärnan. Utåtgående och inåtgående funktioner.
106 Hjärnan. De inre delarna.
107 Den fundamentala påverkanskedjan.
108 Några korta kommentarer.
110 Citat ur Agenda 21.
114 Alliansens budget 051003 för 2006.
121 Några kommentarer till alliansens förslag.

Sven Wimnell 060111: Om LO-rapporten Vad vill egentligen moderaterna? Med kommentarter för partierna inför valet 2006. (http://wimnell.com/omr36-39j.pdf)

Innehåll

Sid
2 Inledning om de borgerliga partiernas förslag.

4-54 LO-rapporten: "Vad vill egentligen moderaterna?"
Rapport av LOs chefsekonom Dan Andersson
samt LO-ekonomerna Åsa-Pia Järliden Bergström,
Albin Kainelainen och Anna-Kirsti Löfgren

4 1 Inledning
5 2 Vem får vad? - En studie av fördelningseffekter av moderaternas ekonomiska politik
7 2.1 Metod
8 2.2 Moderaternas förslag till besparingar
11 2.3 Hur fördelar sig moderaternas besparingar mellan individer?
18 2.4 Moderaternas förslag till skatteförändringar
20 2.5 Fördelningseffekter av moderaternas skattepolitik
23 2.6 Fördelningseffekter av moderaternas samlade budgetförslag
25 3 Förstår moderaterna vad de gör?
26 3.1 Varför finns det offentliga försäkringssystem?
33 3.2 Moderaterna förstår inte den svenska modellen och vad välfärdsstaten syftar till
37 3.3 Moderaterna ett lönesänkarparti
40 3.4 Moderaterna och jämställdheten
46 3.5 Förvärvsavdrag
47 4 Konklusion
52 5 Källor
53 6 Appendix 1: Sammanställning av moderaternas föreslagna reformer för år 2007

55 **Sammanfattning om LO och kommentarer.**
55 Fördelning på individer med moderaternas förslag.
59 Sjuklighet och arbetslöshet.
64 Folkpartiets rapport 9 april 2005:"Rädda sjukförsäkringen". Moderaternas försämringar i socialförsäkringarna bör överges.
65 Moderaternas skattesänkningar bör överges.
65 Den borgerliga alliansens politik bör överges.
65 Borgerlig och socialdemokratisk politik.
66 Socialdemokraternas politiska riktlinjer. Innehållsförteckning.

69 **Innehållsförteckningar till några utredningar.**
70 De borgerliga partiernas politik.
72 Tillstånd och förändringar utomlands o i Sverige oroar.Vad göra?
75 Det viktigaste:välfärden o välfärdsfördelningen,inte arbetslösheten
77 Om SCBs rapport Trender och prognoser 2005.
78 Världshistorien och framtiden
80 Mellanöstern, hela världen, Sverige
84 Katastrof- och krisberedskap. Välfärdsfördelning.
85 Lärarutbildning. Forskning. Samhällsplanering. Skolan.
88 Om EU.

89 **Hur ska politikerna kunna förbättra världen?**
89 Socialdemokraterna och valet.
93 Ekonomisk välfärd för låginkomster.
101 SCBs arbetsmarknadsstatistik.
104 Minimilöner
105 Bort med nuvarande tevelicensen.
109 Ensamstående med låga inkomster betalar för mycket skatt.
109 Förslag: inför bostadsbidrag för hushåll utan barn.
110 Bostadsbidrag för icke-pensionärer. .
112 Bostadsbidrag till ensamma icke-pensionärer utan barn.
113 Några utdrag från Socialstyrelsen.
115 Kostnader för barn, barnbidrag, bobidrag för barn mm.

119 **Artiklar om skolan och lärare och om Kina.**
125 **Sist ett schema om verksamheter i Sverige och i världen.**
126 **Regeringen. departementen och statsråden**
142 **Tillägg 060130**

Sven Wimnell 060316+tillägg 060326: Om alliansens skattelättnader, som ej bör genomföras, och om andra bättre skatteförslag. Bl a slopad individuell TV-avgift. (http://wimnell.com/omr36-39k.pdf)

Innehåll:

Sid

4 **Alliansens skattelättnader.**
Av dem som får skattelättnader får den hälft som har de lägre inkomsterna 37% av de totala skattelättnaderna och den hälft som har de högre inkomsterna 63%. Det mesta av skattelättnaderna går alltså till de högre inkomsterna.

5 **Inkomst efter skatt 2004 .**
7 **Borgerliga motioner. (Våren 2005)**

9 **Konsumentverkets hushållsbudgetar: för 2004 +bostadskostnader mm.**
11 Månadskostnader, förvärvsarbetande icke-pensionärer:
12 Hushållsbudgetar för pensionärer.
13 Sammanfattning om levnadskostnaderna

14 **De borgerliga partiernas förslag.**
15 Alliansen.
17 Partimotion. Motion till riksdagen 2005/06:m 010 Ldn
22 Partimotion. Motion till riksdagen 2005/06:fp 013 PJ
24 Motion till riksdagen 2005/06:c 007 eb
26 Motion till riksdagen. 2004/05:Fi15 av G Hägglund m.fl. (kd)

26 **Moderaterna 2005/2006 och 2004/2005**

28 **Något om skatte- och bidragshistoria.**

31 **Kommentarer till alliansen och de borgerligas skattemotioner för 2005/06**.
32 Från omr36-39j.pdf: 3.2 Moderaterna förstår inte den svenska modellen,
33 Alliansen och de borgerliga.

35 **Några andra bättre förslag.**
35 Innehåll i det följande.
Ekonomisk välfärd vid låginkomster.
Bostadsbidrag för barnlösa hushåll med låga inkomster.
Pensionärer med låga inkomster.
TV-licensen: Inför kollektivlicens för privathushållen.
Förmögenhetsskatten

37 **Ekonomisk välfärd för låginkomster.**
40 Inkomst efter skatt 2004 .
41 Antal med överskott och underskott.
41 SCBs statistik.
45 SCBs arbetsmarknadsstatistik.
47 SCB Ämnesområden
48 Minimilöner

49 **Bostadsbidrag för barnlösa hushåll med låga inkomster.**
49 Ensamstående med låga inkomster betalar för mycket skatt.
49 Förslag: inför bostadsbidrag för hushåll utan barn.
50 Bostadsbidrag för icke-pensionärer. .
52 Bostadsbidrag till ensamma icke-pensionärer utan barn.
53 Några utdrag från Socialstyrelsen.
55 Kostnader för barn, barnbidrag, bobidrag för barn mm.

59 **Pensionärer med låga inkomster.**
61 I samband med småhus finns två sätt att bo.
62 Viktiga händelser i bostadstilläggens historia.

62 I 1990 års skattereform ändrades kapitalinkomstbeskattningen.
62 1995 föreslog regeringen att skärpningsregeln skulle tas bort.
63 Dråpslaget kom i prop 1995/96:150 och 1996/97:1,
mot pensionärer med fritidshus.
63 I intervju av Thomas Hempel i P1:statsminister Göran Persson
sa, att han var beredd dra tillbaka förslagen
63 I prop 2000/01:140 har det istället blivit ytterligare
försämringar.
64 Kommentar 051122:
65 Avskrift av brev Till statsminister Göran Persson.
66 Skattereduktion för fastighetsskatt.
67 Andra påpekanden o förslag.
68 Summa marginaleffekt 2004.
70 Ett alternativ med bara en faktor 57%_för avtrappning av
bostadstillägg.
73 Innehållet i sidorna 3380-3459: Sven Wimnell 20040208:
Pensionärer födda 1937 eller tidigare.
75 Påminnelser om pensionärsproblemen. Har gått till statsråd
och partiledare.Flera gånger efter 8 april 2004.

77 **TV-licensen: Inför kollektivlicens för privathushållen.**
77 Bort med nuvarande tevelicensen.
78 TV-licensen. Från omr36-39h.pdf.
78 SOU 2005:2 sid 177: 11 Avgiftssystemet. 11.1
79 Förslag. Inför kollektivlicens för privathushållen.
80 Offentliga sektorn spar när TV-licensen tas bort.
81 Förslag. Med finansiering.
82 DN 060201: Dags att slopa tevelicensen.

83 Avskrift av brev 10 mars 2005: Till utbildnings-och
kulturministern Leif Pagrotsky. Angående TV-licensen.
85 Kopior av tidigare brev om TV-licensen.
87 DN huvudledare: Hellre skatt än licens.
88 Schein om TV-licensen
92 Utdrag ur några brev från 1995-2000.
95 Sammanfattning av SOU 2005:2
96 Lagrådsremiss
101 Ändringsförslag om kollektivlicens för privathushåll.

Föreslagen lydelse i Lag om TV-avgift 7§
TV-avgiften är 1 968 kronor för ett år. Den skall betalas i fyra poster om 492 kronor. Avgiften för privatbostadshushåll betalas av staten. Antalet privatbostadshushåll skall för helår anses vara lika med antalet privabostadshushåll fyra år före avgiftsåret enligt SCBs statistik redovisad i Bostads- och hyresundersökningarna. År 2002 var det avsedda antalet hushåll enligt denna statistik för samtliga upplåtelseformer 3427000 st.

102 **Förmögenhetsskatten bör slopas. Med finansiering**
102 Svenskt Näringslivs nyhetsbrev på Internet 060315.

104 **Några andra utredningar.**

Sven Wimnell 060327: TV-avgiften i proposition 2005/06:112. Avgifter för privathushåll: De individuella TV-avgifterna bör slopas, och ersättas med en kollektivavgift för alla privathushåll, betald av riksdagen. (wimnell.com/omr36-39l.pdf)

Innehåll

4 **TV-avgiften i proposition 2005/06:112**
4 Lag (1989:41) om finansiering av radio och TV i allmänhetens tjänst.
Regeringen föreslår i propositionen
4 Lydelsen bör istället, i princip, bli:
Finansiering.
5 Den nuvarande TV-avgiften är orättvis och dyrbar.

Föreslagen lydelse i Lag om TV-avgift 7§
TV-avgiften är 1 968 kronor för ett år. Den skall betalas i fyra poster om 492 kronor. Avgiften för privatbostadshushåll betalas av staten. Antalet privatbostadshushåll skall för helår anses vara lika med antalet privabostadshushåll fyra år före avgiftsåret enligt SCBs statistik redovisad i Bostads- och hyresundersökningarna. År 2002 var det avsedda antalet hushåll enligt denna statistik för samtliga upplåtelseformer 3427000 st.

7 **Regeringens proposition 2005/06:112**
Viktigare än någonsin!

Radio och TV i allmänhetens tjänst 2007–2012
7 Propositionens huvudsakliga innehåll
7 Innehållsförteckning
9 1 Förslag till riksdagsbeslut
9 2 Lagtext.
10 I det följande finns avskrifter av sidorna 80-104 med kapitlen 14-18.
11 14 Ekonomiska förutsättningar
15 15 Avgiftssystemet och övriga avgiftsfrågor
25 16 Ikraftträdande
26 17 Ekonomiska konsekvenser
27 18 Författningskommentarer

30 **Om TV-avgiften . Från 36-39k.pdf:**

31 **TV-licensen: Inför kollektivlicens för privathushållen.**
31 Bort med nuvarande tevelicensen.
32 TV-licensen. Från omr36-39h.pdf.
32 SOU 2005:2 sid 177: 11 Avgiftssystemet. 11.1
33 Förslag. Inför kollektivlicens för privathushållen.
34 Offentliga sektorn spar när TV-licensen tas bort.
35 Förslag. Med finansiering.
36 DN 060201: Dags att slopa tevelicensen.

37 Avskrift av brev 10 mars 2005: Till utbildnings-och kulturministern Leif Pagrotsky. Angående TV-licensen.
39 Kopior av tidigare brev om TV-licensen.
41 DN huvudledare: Hellre skatt än licens.
42 Schein om TV-licensen
46 Utdrag ur några brev från 1995-2000.
49 Sammanfattning av SOU 2005:2
50 Lagrådsremiss
55 Ändringsförslag om kollektivlicens för privathushåll.

56 **Några viktiga saker att intressera sig för.**
57 Något om skatte- och bidragshistoria.
60 Kommentarer till alliansen och de borgerligas skattemotioner för 2005/06.
61 Några andra bättre förslag.
62 Pressmeddelande från SCB 2006-03-23.
Hushållens ekonomi (HEK).
Inkomstspridningen har ökat.
64 Pressmeddelande 27 mars 2006 Justitiedepartementet Tiopunktsprogram för förstärkt integrations- och storstadspolitik.
68 Några andra utredningar.

Sven Wimnell 060408: Budgetpropositionen våren 2006. Levnadskostnader. Skatter. bidrag. Förbättringar för dem med låga inkomster. Pensionärer. Icke-pensionärer. (http://wimnell.com/omr36-39m.pdf)

Innehåll sid:

4 Ideologierna.
4 Finansministern i november 2004.
7 Bättre rik och frisk än fattig och sjuk.
10 Valet hösten 2006 och de borgerliga.

12 Budgetpropositionen i april 2006.
12 Pressmeddelande 5 april 2006. Finansdepartementet.
14 DN om budgetpropositionen 060406
14 Nuder & co sätter press på de borgerliga
15 Goda tiderna gav snabb uppgörelse
16 Tyngda studenter inte nöjda
16 Budgeten en chans för fler flyktingar
17 Alliansen ser förslaget som spretigt

18 Pensionärer med låga inkomster.
18 I samband med småhus finns två sätt att bo.
19 I 1990 års skattereform ändrades kapitalinkomstbeskattningen.
19 1995 föreslog regeringen att skärpningsregeln skulle tas bort.
20 Dråpslaget kom i prop 1995/96:150 och 1996/97:1, mot pensionärer med fritidshus.
20 I intervju av Thomas Hempel i P1: statsminister Göran Persson sa, att han var beredd dra tillbaka förslagen
20 I prop 2000/01:140 blev det istället ytterligare försämringar. Propositionens titel: Reformerade regler för bostadstillägg till pensionärer m fl.
21 Kommentar 051122.
21 Utdrag ur brev till statsminister Göran Persson 040408.
25 Summa marginaleffekt 2004.
27 Ett alternativ med bara en faktor 57% för avtrappning av bostadstillägg.

29 Förmögenhetsskatten bör slopas.
29 Johan Fall, Svenskt Näringsliv på Internet 2005-12-12.
29 Svenskt Näringslivs nyhetsbrev på Internet 060315.
30 Miljardflykt från Sverige.

31 De individuella TV-avgifterna bör slopas,
och ersättas med en kollektivavgift för alla privathushåll, betald av riksdagen.

32 Socialstyrelsen. Social rapport 2006.
32 Förord.
33 Innehåll
34 Sammanfattning

42 Några utdrag från Socialstyrelsen.
42 SOS-rapport 9 mars 2005
42 Individ- och familjeomsorg. Lägesrapport 2004
44 SOS-rapport februari 2006

45 Något om skatte- och bidragshistoria.

48 Kommentarer till alliansen och de borgerligas skattemotioner för 2005/06.
49 Alliansens skattelättnader.

50 Bostadsbidrag för barnlösa hushåll med låga inkomster.

51 Konsumentverkets hushållsbudgetar: för 2006 +bostadskostnader mm.

53 Månadskostnader, förvärvsarbetande icke-pensionärer:
54 Hushållsbudgetar för pensionärer.

55 Inkomst efter skatt 2006 .
56 Inkomst efter skatt 2004 .
57 Inkomst efter skatt 2004 .

58 Bostadsbidrag till icke-pensionärer utan barn. 2006. Förslag.
59 Bostadsbidrag till icke-pensionärer utan barn. 2006. Alternativ med lägre bostadsbidrag.

61 Meddelandeblad från Socialstyrelsen om Riksnormen.
62 Socialstyrelsen informerar om riksnormens konstruktion och beräkningsunderlag.

64 Bostadsbidrag - till ungdomar utan barn. Gällande system 2006.

66 Tabeller för grundavdrag inkomståret 2006
69 Preliminär skatt 2006. Tabell 33

73 Hushållens ekonomi (HEK). Inkomstspridningen har ökat. Pressmeddelande från SCB 2006-03-23.

74 Inkomster
76 Från "omr36-39k.pdf ".
76 Ekonomisk välfärd vid låginkomster.
79 Inkomst efter skatt 2004 .
80 Antal med överskott och underskott.
80 SCBs statistik.
84 SCBs arbetsmarknadsstatistik.
86 SCB Ämnesområden
87 Minimilöner

Sven Wimnell 060813: De borgerliga gynnar i valet 2006 mest de höga inkomsterna. (http://wimnell.com/omr36-39n.pdf)

Innehåll

6 **Sverige under 1900-talet.**
9 **Man vet vad man har men inte vad man får.**
10 De borgerliga partiernas förslag.
10 Alliansens skattelättnader.
10 Granskning av de borgerliga partiernas förslag.
11 Allians för Sverige. Direktiv.
12 Alliansen om arbete och trygghet.
14 Moderaternas vårbudgetmotion 2006.
16 Folkpartiets vårbudgetmotion 2006.
17 Kristdemokraternas vårbudgetmotion 2006.
19 Centerpartiets vårbudgetmotion 2006.

21 **Alliansens skattelättnader.**
24 Partimotion. Motion till riksdagen 2005/06 av Fredrik Reinfeldt m.fl. (m)
24 Partimotion. Motion till riksdagen 2005/06 av Fredrik Reinfeldt m.fl. (m)
25 Moderaternas vårbudgetmotion 2006 sid 117. Moderaternas (ej alliansens) förslag för 2009.

26 **Konsumentverkets hushållsbudgetar: för 2006 +bostadskostnader mm.**
28 Bostads- och byggnadsstatistisk årsbok 2006. Boendeförhållanden.
29 Månadskostnader, förvärvsarbetande icke-pensionärer:
30 Hushållsbudgetar för pensionärer.

31 **Meddelandeblad från Socialstyrelsen om Riksnormen.**
31 Riksnormen för försörjningsstöd 2006.
32 Socialstyrelsen informerar, om riksnormens konstruktion och beräkningsunderlag.

34 **Inkomst efter skatt 2006 .**
35 Folkpartiet i vårbudgetmotionen.
35 Levnadskostnader och skatter för de lägsta inkomsterna

36 **Bostadsbidrag till icke-pensionärer utan barn. 2006. Förslag.**
37 Förvärvsarbetande icke-pensionärer utan barn med bostadsbidrag enligt föregående sida.
38 Bostadsbidrag för barnlösa hushåll med låga inkomster. Förslag.

38 **Grundavdrag inkomståret 2006**

39 **KV. Koll på pengarna 2006. 20-åring i egen bostad**
39 Möbler och utrustning för ungdom i första egna bostad.
40 Bostadsbidrag - till ungdomar utan barn. Gällande system 2006.
42 Centrala studiemedelnämndens hemsida. csn.se 060517

44 **Barnbidrag, förlängt barnbidrag och flerbarnstillägg 2006**.

45 **Ändrade regler för underhållsstöd 1 februari 2006**

46 **Bostadsbidrag - allmän information. Icke-pensionärer. 2006.**
47 Bostadsbidrag till barnfamiljer

51 **Socialdemokraternas politiska riktlinjer. Innehållsförteckning.**

55 **Innehållet i några utredningar som finns på Internet.**
55 Sven Wimnell 050522+050605: De borgerliga partiernas skatteförslag. Och annat om skatter, bidrag och moral. Bostadsbidrag. TV-licens.

56 Sven Wimnell 050920: Välfärd, skatter, arbete, tillväxt.

57 Sven Wimnell 051106+051109: Tillstånd och förändringar utomlands och i Sverige oroar. Vad göra ? Samhällsplaneringens problem. Hur ska man kunna förbättra världen?

59 Sven Wimnell 051120: Det viktigaste problemet är: välfärden och välfärdsfördelningen, inte arbetslösheten.

61 Sven Wimnell 060111+tillägg 060130: Om LO-rapporten Vad vill egentligen moderaterna? Med kommentarter för partierna inför valet 2006.

62 Sven Wimnell 060316+tillägg 060326: Om alliansens skattelättnader, som ej bör genomföras, och om andra bättre skatteförslag. Bl a slopad individuell TV-avgift.

64 Sven Wimnell 060327: TV-avgiften i proposition 2005/06:112. Avgifter för privathushåll: De individuella TV-avgifterna bör slopas, och ersättas med en kollektivavgift för alla privathushåll, betald av riksdagen.

66 Sven Wimnell 060408: Budgetpropositionen våren 2006. Levnadskostnader. Skatter. bidrag. Förbättringar för dem med låga inkomster. Pensionärer. Icke-pensionärer.

68 **Några tidningsartiklar.**
68 DN 051024 sid 6:
Partiernas medlemsantal halverat på drygt tio år.
70 DN060507 sid Kultur 8: Forskaren som satte dagordningen
72 DN060507 sid Kultur 9: Den svenska agendan
Journalister kan inte ta kritik.
73 DN060507 sid Kultur 8: Dagordningsteorin
73 DN 060531 sid Ekonomi 8:
Ökat samarbete hotar mångfald i medierna.
74 DN 060531 sid Ekonomi 8:
Medieägandet förändras allt snabbare.

Sven Wimnell 060921: Alliansen vann valet 2006. Epoken Göran Persson är slut. (http://wimnell.com/omr36-39o.pdf)

Innehåll sid:

5 Strukturomvandlingar, arbetslöshet och ny politik.
5 I Sverige pågår bl a två strukturomvandlingar som påverkar arbetslösheten
5 Strukturomvandlingarna medför problem
5 Det har varit riksdagsval och kommunalval den 17 sept. 2006.
5 Demokrati.

7 **Inkomst efter skatt 2006 .**

8 **De borgerliga gynnar i valet 2006 mest de höga inkomsterna.**
8 Alliansens skattelättnader.
9 Skattelättnaderna bör bedömas med hänsyn till levnadskostnaderna. De borgerliga partiernas förslag gynnar de höga inkomsterna. Men de borgerliga partierna har länge hållit på och påstått att deras förslag till skattesänkningar främst tillfaller dem med låg- och medelinkomster.

9 De borgerligas budgetmotioner våren 2006.

10 Alliansens förslag innebär, att skattelättnader på 30 miljarder kr går till de högsta inkomsterna, dvs till sådana som inte behöver skattesänkningar. De borgerliga partierna försöker dölja detta genom att påstå att skattesänkningarna mest går till låg-och medelinkomster.

10 Medierna. TV. Radio. Tidningar.

13 **Från www.socialdemokraterna.se 060913.**
100 slag (m)ot välfärden

41 Allians för Sverige. 2006-08-23. Valmanifest 2006.

62 Alla ska med. Socialdemokraternas valmanifest 2006-2010.

71 **Sven Wimnell: Samhällsplaneringens problem.**
Hur ska man kunna förbättra världen?
Ett klassifikationssystem för mänskliga verksamheter.
Kunskaper om verksamheterna och deras samband
för bättre demokrati och bättre framtid i en gemensam värld.
(Sven Wimnells hemsida http://wimnell.com)
78 Klassifikationssystem för verksamheter.
80 Människorna har olika behov av information i de olika rollerna.
81 Informationsstress vår nya folksjukdom.
82 Klassifikationssystemet för verksamheter och biblioteksystemen
83 Åtta bilder med samband mellan områdena 1-9 mm.
92 Den fundamentala påverkanskedjan.
94 Informations- och kunskapsflöden.

Det följande är hämtat från
Sven Wimnell 060813:
De borgerliga gynnar i valet 2006 mest de höga inkomsterna.
http://wimnell.com/omr36-39n.pdf)

96 **Sverige under 1900-talet.**
99 **Man vet vad man har men inte vad man får.**
100 De borgerliga partiernas förslag.
100 Alliansens skattelättnader.
100 Granskning av de borgerliga partiernas förslag.
101 Allians för Sverige. Direktiv.
102 Alliansen om arbete och trygghet.
104 Moderaternas vårbudgetmotion 2006.
106 Folkpartiets vårbudgetmotion 2006.
107 Kristdemokraternas vårbudgetmotion 2006.

109 Centerpartiets vårbudgetmotion 2006.

111 **Alliansens skattelättnader.**
114 Partimotion. Motion till riksdagen 2005/06
av Fredrik Reinfeldt m.fl. (m)
114 Partimotion. Motion till riksdagen 2005/06
av Fredrik Reinfeldt m.fl. (m)
115 Moderaternas vårbudgetmotion 2006 sid 117.
Moderaternas (ej alliansens) förslag för 2009.

116 **Konsumentverkets hushållsbudgetar: för 2006 +bostadskostnader mm.**
118 Bostads- och byggnadsstatistisk årsbok 2006.
Boendeförhållanden.
119 Månadskostnader, förvärvsarbetande icke-pensionärer:
120 Hushållsbudgetar för pensionärer.

121 **Meddelandeblad från Socialstyrelsen om Riksnormen.**
121 Riksnormen för försörjningsstöd 2006.
122 Socialstyrelsen informerar, om riksnormens konstruktion och beräkningsunderlag.

124 **Inkomst efter skatt 2006 .**
125 Folkpartiet i vårbudgetmotionen.
125 Levnadskostnader och skatter för de lägsta inkomsterna

126 **Bostadsbidrag till icke-pensionärer utan barn. 2006. Förslag.**
127 Förvärvsarbetande icke-pensionärer utan barn med bostadsbidrag enligt föregående sida.
128 Bostadsbidrag för barnlösa hushåll med låga inkomster. Förslag.
128 **Grundavdrag inkomståret 2006**

129 **KV. Koll på pengarna 2006. 20-åring i egen bostad**
129 Möbler och utrustning för ungdom i första egna bostad.
130 Bostadsbidrag - till ungdomar utan barn. Gällande system 2006.
132 Centrala studiemedelnämndens hemsida. csn.se 060517

134 **Barnbidrag, förlängt barnbidrag och flerbarnstillägg 2006**.

135 **Ändrade regler för underhållsstöd 1 februari 2006**

136 **Bostadsbidrag - allmän information. Icke-pensionärer. 2006.**
137 Bostadsbidrag till barnfamiljer

141 **Socialdemokraternas politiska riktlinjer. Innehållsförteckning.**

145 **Innehållet i några utredningar som finns på Internet....**

159 **Några tidningsartiklar.**
159 DN 051024 sid 6:
Partiernas medlemsantal halverat på drygt tio år.
162 DN060507 sid Kultur 8: Forskaren som satte dagordningen
164 DN060507 sid Kultur 9: Den svenska agendan
Journalister kan inte ta kritik.
164 DN060507 sid Kultur 8: Dagordningsteorin
165 DN 060531 sid Ekonomi 8:
Ökat samarbete hotar mångfald i medierna.
166 DN 060531 sid Ekonomi 8:
Medieägandet förändras allt snabbare

Sven Wimnell 061023: Politik efter valet 2006. (http://wimnell.com/omr36-39p.pdf)

Innehåll sid:

3 **Alliansens sänkta inkomstskatter.**

4 **Regeringsförklaringen 6 oktober 2006.**
19 Ministrarna i den nya regeringen.
25 Regeringsförklaringen - punkt för punkt. SVT Nyheter.

27 **Gamla socialdemokratiska regeringen.**
42 Sveriges statsministrar.

43 **Den nya regeringen med Alliansen. Antagande.**
44 Den nya riksdagens ledamöter.

55 **Socialdemokraternas skuggregering**.
57 **LOs ordf. Wanja Lundby-Wedin om regeringsförklaringen**
58 LO om ny lönerapport.
58 **Lönerapport år 2006. Från LO.se 061010.**

75 **DNs ledarskribenter.**

77 **Partiledardebatt i riksdagen 061011.**

96 **Statsråd och public service.**

105 **Globaliseringen.**

108 **Strukturomvandlingar, arbetslöshet och ny politik.**

110 **Inkomst efter skatt 2006 .**
111 **De borgerliga gynnar i valet 2006 mest de höga inkomsterna.**
115 Den nya regeringen och deras skatter mm.
116 Höjda avgifter äter upp skattesänkning.

117 **Statsbudgetens avsnitt om jobbavdraget.**
121 Kommentarer.

122 **Några artiklar om skatter mm.**
122 Nya a-kassan slår mot lågavlönade.
124 Fler blev arbetslösa med nytt sätt att mäta.
125 Minskad fastighetsskatt påverkar redan inflationen.

126 **Förslag till statsbudget för 2007.**
127 Statsbudget för 2007. Innehållsförteckning.

131 **Innehållet i några utredningar som finns på Internet.**
131 Sven Wimnell 050522+050605: De borgerliga partiernas skatteförslag. Och annat om skatter, bidrag och moral. Bostadsbidrag. TV-licens.

132 Sven Wimnell 050920: Välfärd, skatter, arbete, tillväxt.

133 Sven Wimnell 051106+051109: Tillstånd och förändringar utomlands och i Sverige oroar. Vad göra ? Samhällsplaneringens problem. Hur ska man kunna förbättra världen?

135 Sven Wimnell 051120: Det viktigaste problemet är: välfärden och välfärdsfördelningen, inte arbetslösheten.

137 Sven Wimnell 060111+tillägg 060130: Om LO-rapporten Vad vill egentligen moderaterna? Med kommentarter för partierna inför valet 2006.

138 Sven Wimnell 060316+tillägg 060326: Om alliansens skattelättnader, som ej bör genomföras, och om andra bättre skatteförslag. Bl a slopad individuell TV-avgift.

140 Sven Wimnell 060327: TV-avgiften i proposition 2005/06:112.
Avgifter för privathushåll: De individuella TV-avgifterna bör slopas, och ersättas med en kollektivavgift för alla privathushåll, betald av riksdagen.

142 Sven Wimnell 060408: Budgetpropositionen våren 2006.
Levnadskostnader. Skatter. bidrag. Förbättringar för dem med låga inkomster. Pensionärer. Icke-pensionärer.

143 Sven Wimnell 060813: De borgerliga gynnar i valet 2006 mest de höga inkomsterna.

145 Sven Wimnell 060921: Alliansen vann valet 2006.
Epoken Göran Persson är slut.

148 **Något om skatte- och bidragshistoria.** (8 april 2004).
Från sid 28 i (http://wimnell.com/omr36-39k.pdf)

152 **Kommentarer till alliansen och de borgerligas skattemotioner för 2005/06.**
Sid 31-34 i (http://wimnell.com/omr36-39k.pdf)

156 **Kapital- och egendomsskattefrågor.**
Från budgetpropositionen

162 Tillägg 061031+070110. Innehåll se sid 162.

Sven Wimnell 070111+070223: Den borgerliga regeringens skatter och skattepropaganda. Utdrag ur omr36-39o.pdf+omr36-39p.pdf . Och något om oppositionen. (http://wimnell.com/omr36-39q.pdf)

Innehåll sid:

2 **"Politik ett låtsasspel - igår och idag."**

3 **"Ett återupprättande av arbetslinjen"**

4 **Från omr36-39o.pdf:**
Alliansens skattelättnader.

9 **Från omr36-39p.pdf:**
Alliansens sänkta inkomstskatter.
Strukturomvandlingar, arbetslöshet och ny politik.
Inkomst efter skatt 2006 .
De borgerliga gynnar i valet 2006 mest de höga inkomsterna.
Den nya regeringen och deras skatter mm.
Kommentarer.
Tillägg till skattehistorien i oktober 2006
Kommentarer till alliansen och de borgerligas skattemotioner för 2005/06.
Statsbudgetens skatter.

Alliansens företrädare har hela valrörelsen sagt, att skatterna främst ska sänkas för låg-och medelinkomster. I statsbudgeten står det: "Skattelättnaden bör således utformas så att större delen av skattelättnaden tillfaller låg-och medelinkomsttagare." Men riksdagens utredningstjänst har visat, att att den hälft av landets inkomsttagare som har de högsta inkomsterna tjänar mest på budgeten. Den hälft som tjänar minst får bara tolv procent av den samlade inkomstförbättringen, medan den hälft som tjänar mest får hela 88 procent.

SVERIGES RIKSDAG. UTREDNINGSTJÄNSTEN.
Regeringens skatter. Finansministern menar att riksdagen räknat fel, men statsbudgeten innehåller inga tydliga siffror om hur förbätringarna fördelar sig på olikakategorier.

Sänk jobbavdraget för höga inkomster.
Filippa Reinfeldt vilseleder med falsk propaganda.
Kent Asps valundersökning.

41 **Exminister lämnar moderaterna**
42 **Politik efter valet 2006.**
87 **Kompletteringar 070223.**

Sven Wimnell 070328: Om socialdemokraterna och regeringen. Om skatter och skatteförslag. (http://wimnell.com/omr36-39r.pdf)

Innehåll sid:

2 Förslag.
2 Skattesänkningarna av jobbavdragen
3 Preliminärskatt 2006 och 2007
4 Om socialdemokraterna och regeringen.
4 Mona Sahlins tal 18 mars 2007. En kortad variant.
8 Första debatten Sahlin-Reinfeldt.
9 Om debatten Sahlin-Reinfeldt.
11 Strukturomvandlingar, arbetslöshet och ny politik.
12 Skattesänkningarna i valrörelsen och efter valet.
15 Riksdagens utredningstjänst.Utredning för socialdemokraterna
18 Inkomst efter skatt 2006 .
19 Skattelättnaderna : bör bedömas med hänsyn till levnadskostnaderna.
20 Sänk jobbavdraget för höga inkomster.
21 Skatteutredningar o d på Sven Wimnells hemsida.
23 Vallöfte till fattiga blev klipp för rika.
24 Vallöfte till fattiga blev klipp för rika. Fortsättning.
25 Preliminärskatt 2006 och 2007
27 Regeringens vårbudget.
28 Moderaterna utestänger folket från offentligheten.
29 Utdrag från moderatmotion i riksdagen 2005/2006.
29 Utdrag ur Proposition 2006/07:1. Kap 5 Skattefrågor.
32 TV-licensen.
32 Pensionärer med låga inkomster.
34 Ändring av pensionärers bostadstillägg. Då förmögenhetsskatten tas bort.
35 Lag (2001:761) om bostadstillägg, till pensionärer m.fl.

38 Bostadsbidrag till icke-pensionärer utan barn.
42 Förmögenhetsskatten tas bort.

45 Annat än skatter o d :
46 Tal av Göran Persson på extra partikongress 17 mars 2007.
61 Mona Sahlins tal 18 mars 2007 vid s-partikongressen, sedan hon blivit vald till partiordförande 070317.
79 Pär Nuder om valförlusten.
83 Göran Persson om valförlusten.
86 Göran Persson. Här har du ditt liv.
87 Ordförande Persson. Första programmet
88 Programmen om Ordförande Persson.
90 Ordförande Persson. Andra programmet.
91 Göran Persson. Program tre.
92 Göran Persson. Program fyra.
95 Angående Perssons ledarstil.
98 Reinfeldt och Wallström om EU.
98 Om Reinfeldt-Wallströminlägget mm.
100 Sociala frågor i EU.
101 Sahlins nya sekreterare.
102 Socialdemokratin dirigerar borgerlig politik.
104 EU 50 år.
108 Preliminär skatt 2006. Tabell 33
112 Preliminär skatt 2007. Tabell 33

Sven Wimnell 070419: Skatter och bidrag för 2008. (http://wimnell.com/omr36-39s.pdf)

Innehåll sid:

4 **Sammanfattning om förslag för skatter och bidrag 2008.**
5 Finansministern om ny skattereform.
5 Jobbavdraget.
6 En jämförelse grundavdrag - jobbavdrag.
7 Exempel på andra jobbavdrag.
9 Jobbavdragen är dåliga i fördelningspolitik.
9 Förvärvsarbetandes extrakostnader p g a arbetet.
10 Förslag om ändring av jobbavdrag och TV-avgift. Förslag om bostadsbidrag för barnlösa.
11 Skattelättnaderna: bör bedömas med hänsyn till levnadskostnaderna.
12 Pensionärer med låga inkomster.
13 TV-licensen.
13 Bostadsbidrag för barnlösa hushåll med låga inkomster.
14 Bostadsbidrag till icke-pensionärer utan barn. 2006. Förslag.
15 Förvärvsarbetande icke-pensionärer utan barn, med bostadsbidrag enligt föregående sida.

16 **Boende och fastighetsskatter.**
17 Om boende och om fastighetsskatten.
17 Ensamstående och makar/sambor utan barn.
18 Utrymme för barn.
19 Fastighetsskatten.
21 Sammandrag av några tabeller om boende.
26 Statsrådsberedningen, 3 april 2007. Uppgörelse om avskaffande av fastighetsskatten.

27 **Hushållskostnader, socialbidrag, disponibel inkomst, bostadsbidrag och barnbidrag.**
28 Konsumentverkets hushållsbudgetar:2006+bostadskostnader mm.

30 Månadskostnader, förvärvsarbetande icke-pensionärer:
31 Hushållsbudgetar för pensionärer 2006.
32 Meddelandeblad från Socialstyrelsen om Riksnormen.
32 Riksnormen för försörjningsstöd 2006.
33 Socialstyrelsen informerar, om riksnormens konstruktion och beräkningsunderlag.
35 Inkomst efter skatt 2006 .
36 Folkpartiet skriver på sid 7 i vårbudgetmotionen.
36 Levnadskostnader och skatter för de lägsta inkomsterna
37 Bostadsbidrag till icke-pensionärer utan barn. 2006. Förslag.
38 Förvärvsarbetande icke-pensionärer utan barn, med bostadsbidrag enligt föregående sida.
39 Bostadsbidrag för barnlösa hushåll med låga inkomster. Förslag.
39 Grundavdrag inkomståret 2006
40 KV. Koll på pengarna 2006. 20-åring i egen bostad
41 Möbler och utrustning för ungdom i första egna bostad.
42 Bostadsbidrag - till ungdomar utan barn. Gällande system 2006.
44 Centrala studiemedelnämndens hemsida. csn.se 060517
46 Barnbidrag, förlängt barnbidrag och flerbarnstillägg 2006.
47 Ändrade regler för underhållsstöd 1 februari 2006
48 Bostadsbidrag - allmän information. Icke-pensionärer. 2006.
49 Bostadsbidrag till barnfamiljer
53 Konsumentverkets hushållsbudgetar: för 2006 +bostadskostnader mm. Kompletterat med uppgifter för 2007.
55 Månadskostnader, förvärvsarbetande icke-pensionärer 2006 och för 2007
56 Hushållsbudgetar för pensionärer 2006. Kompletterat med uppgifter för 2007.
57 Pensionärer med låga inkomster.
59 I samband med småhus finns två sätt att bo.
60 Ändring av pensionärers bostadstillägg. Då förmögenhetsskatten tas bort.
60 Lag (2001:761) om bostadstillägg, till pensionärer m.fl.
64 Finansministern i lördagsintervju 070414.
64 Borg vill skrota bostadsbidraget
65 Till statsrådet Ingela Thalén. Åsikter om Familjeutredningens betänkande: Ur fattigdomsfällan. SOU 2001:24. 28 feb 2001. Med förslag.

71 **Skatter, TV-avgift, nedskärningar, jobbavdrag och nya förslag.**
72 Strukturomvandlingar, arbetslöshet och ny politik.
73 Preliminärskatt 2006 och 2007.
74 Skattelättnaden 2007
75 Partimotion. Motion till riksdagen 2005/06 av Fredrik Reinfeldt m.fl. (m)
76 Inkomst efter skatt 2006 och förbättring 2007.
77 Regeringen tänker på förslag.
77 TV-licensen.
78 Riksdagens utredningstjänst. Utredning för socialdemokraterna.
81 Jobbavdraget är ett problem.
81 Sänk jobbavdraget för höga inkomster.
83 Jobbavdraget hos de bogerliga före valet.
83 Statsbudgetens avsnitt om jobbavdraget.
86 De borgerligas förslag enligt moderaternas budget 051005:
87 Inkomstskattelagen. Från www.lagrummet.se 070416.
87 63 kap. Grundavdrag.
88 65 kap. Skatteberäkningen.
92 En jämförelse grundavdrag - jobbavdrag.
93 Exempel på andra jobbavdrag.
95 Jobbavdragen är dåliga i fördelningspolitik.
95 Förvärvsarbetandes extrakostnader p g a arbetet.
96 Förslag om ändring av jobbavdrag och TV-avgift. Förslag om bostadsbidrag för barnlösa.
97 Skatteutredningar o d på Sven Wimnells hemsida.
98 Hur behandlar man låginkomster och avvikande?
98 Medelklassens förakt för de avvikande.
99 Socialförvaltningen i Vetlanda.
99 Politiker med tvivelaktiga husaffärer.
101 Preliminärskatter inkomstår 2007.

106 **Vårbudgeten 2007.**
107 Vårbudgeten 2007 kom till Riksdagen.
108 Vårbudgeten 2007. Pressmeddelande 16 april 2007.
108 Vårbudgeten 2007: En politik för fler i jobb och bättre möjligheter för företagande
108 Svensk ekonomi
108 Sysselsättning och arbetslöshet
108 Stabila finanser
109 Inflationen
109 Skattekvoten
109 Statsskulden
109 Företags-, integrations-, ungdoms- och jobbpaket
112 Övriga satsningar
114 Kontakt

Sven Wimnell 080202: Fördomar, kunskaper, moral, politik för välfärdsfördelning och koldioxid.
(**http://wimnell.com/omr36-39t.pdf**)

Innehåll:

2 Innehållsförteckning

6 **En början.**
6 Världen. Klimat och sociala relationer.
6 Koldioxidutsläpp.
6 Fysiska och sociala miljöer.
6 Mänsklighetens utveckling.
7 Sociala relationer.
8 Sveriges elva folkhälsomål.
11 FN:s Konvention om barnets rättigheter.
12 Människornas levnadsvillkor och planering av framtiden.
14 Inre verkligheter och sociala miljöer.
14 Rådande och väntade bristsituationer och konfliktrisker medför krav om mer och bättre planeringar
16 Inre verkligheter, spekulativt tänkande och empirism. Framtidsplaneringens möjligheter. Medvetande. Ansvar.
17 Problemen har hopat sig och finns framför allt i de sociala miljöerna som formar de inre verkligheterna.
18 De inre verkligheterna och de sociala miljöerna under tidernas lopp
19 Historien om människan.
23 Åke Holmberg: Vår världs historia.
31 Exempel på inre verkligheter och sociala miljöer.
52 Religioner, världsliga makthavare, klasser och slavar. En sammanfattning av exemplen i det föregående
62 Sven Wimnell 080201: Sveriges och omvärldens historia. Innehåll

65 Krig och revolutioner.
69 Nobels fredspris 2007 om klimatet.
70 Läget i början av 2008.
70 Förenta Nationernas Millenniedeklaration. Sammandrag.
73 Från näbbmus till millenniedeklaration.

75 Människorna avgör tillsammans världens framtid. Inre och yttre verkligheter. Samspel med symboler.
75 Rådande och väntade bristsituationer och konfliktrisker medför krav om mer och bättre planeringar
77 Inre verkligheter, spekulativt tänkande och empirism. Framtidsplaneringens möjligheter. Medvetande. Ansvar.
78 Problemen har hopat sig och finns framför allt i de sociala miljöerna som formar de inre verkligheterna.
79 Individens möjligheter att förbättra för sig. Att påverka och förändra individer och miljöer.
80 Symboler, symbolsystem, informationsmedel, informationskanaler, informationskanalsystem.
80 Människorna kan påverka fysiska ting med fysiska krafter och påverka psyken med information.
81 Processer i de inre verkligheterna som föregår människornas agerande i den yttre verkligheten.
82 Inre verkligheter och åsikter förändras vartefter. Åsiktsledande institutioner och organisationer.
83 Människor i samspel. Inre verkligheter och verksamheter kommer till uttryck i yttre verksamheter.
84 Viljor, framtidsvisioner, problem, makt och planeringar.
85 Inre och yttre verkligheter och verksamheter hos personer och organisationer
85 Sändare, förmedlare, mottagare, överföringsfel och problem.

86 **Sven Wimnell:**
Samhällsplaneringens problem.
Hur ska man kunna förbättra världen?
93 Klassifikationssystem för verksamheter.
95 Människorna har olika behov av information i de olika rollerna.
96 Informationsstress vår nya folksjukdom.
97 Klassifikationssystemet för verksamheter och biblioteksystemen.
98 Åtta bilder med samband mellan områdena 1-9 mm.
99 Schema över påverkans -och förändringdproblem.
100 Den fundamentala påverkanskedjan och ett schema med pilar som visar påverkan mellan områdena.
101 Schema med politiska och opolitiska planeringar.
102 Bild med pilar för påverkan mellan olika områden:
1/2 Individernas inre verklighet (i psyket) sedd som medel.Vilja och förmåga att förändra.
3/4 Politiska styrningar i den yttre verkligheten (medel).
5/6 Ekonomiska handlingar i den ytre verkligheten (medel till kroppslig nytta).
7/9 Kulturella handlingar i den yttre verkligheten (medel till psykisk nytta).
1/2 Individens inre verklighet (i psyket) sedd som mål. Upplevelse av tillfredsställelse.
103 Omvärldsanalys. Ett schema med alla områden.
104 Schema om inre och yttre verkligheter och verksamheter.
105 Hjärnan. Utåtgående och inåtgående funktioner.
106 Hjärnan. De inre delarna.
107 Den fundamentala påverkanskedjan.
108 Medier.
109 Informations- och kunskapsflöden.
110 Kommentarer till det föregående.

113 Skolpolitik.
115 EU-kommissionens nyckelkompetenser.
116 Myndigheter mm i sverige.se fördelade på SW-områdena 1-9.
117 1 Psykologiska och filosofiska verksamheter.
118 2 Religiösa verksamheter o d.
118 3 Politikvetenskaper och politiska verksamheter.
120 4 Sambandsforskningsverksamheter.
121 5 Naturforsknings- och matematikverksamheter.
122 6 Teknologiska / Ekonomiska verksamheter.
130 7 Formgivning av fysiska och sociala miljöer.
136 8 Språkvetenskap. Litteraturvetenskap. Skönlitteratur.
137 9 Saklitterära verksamheter. Allmän geografi. Biografi. Allmän historia

138 **Fortsättning. Kommentarer om politik efter valet 2006.**
138 Strukturomvandlingar, arbetslöshet och ny politik
139 Planering och styrning.
139 En svensk världsplanering behövs.
140 Det första steget om folkets kunskaper och värderingar.
141 Svenska väljare okunniga.
142 Oppositionen leder stort.
143 SvD Ledarbloggen 080121.

145 **Sverige. En början på hösten 2007. Politik**
Kungens tal vid svenska Riksdagens öppnande hösten 2007.
146 Världen i regeringsförklaringen hösten 2007.
148 Kärnkraft minskar koldioxidutsläppen.
150 Hela regeringsförklaringen hösten 2007.
157 Regeringens proposition 2007/08:1Budgetpropositionen för 2008
163 Budgetdebatten hösten 2007.
197 Socialdemokraterna: Sverige tjänar på Rättvisa.
200 Socialdemokraternas budgetmotion hösten 2007.
205 Kommentarer till socialdemokraternas förslag.

206 Sven Wimnell 070419: Skatter och bidrag för 2008.
208 Sven Wimnell 070608: En påminnelse om skatter och bidrag.
212 Finansministern om ny skattereform.
212 Jobbavdraget.
213 En jämförelse grundavdrag - jobbavdrag.
214 Exempel på andra jobbavdrag.
216 Jobbavdragen är dåliga i fördelningspolitik.
216 Förvärvsarbetandes extrakostnader p g a arbetet.
217 Förslag om ändring av jobbavdrag och TV-avgift. Förslag om bostadsbidrag för barnlösa.
218 Skattelättnaderna : bör bedömas med hänsyn till levnadskostnaderna.
219 Pensionärer med låga inkomster.
220 TV-licensen.
220 Bostadsbidrag för barnlösa hushåll med låga inkomster. Förslag
221 Bostadsbidrag till icke-pensionärer utan barn. 2006. Förslag.

223 Partiledardebatt 071017.

239 **Slutet på 2007 och början på 2008**
239 Partiledardebatt 080116.
286 H.M. Konungens jultal 2007.
288 Låt oss vara goda av egoistiska skäl.
290 Machiavelli: Fursten.
292 Alf Svensson kritiserar regeringen.
292 Välfärd. Trygghet för de rikaste.
293 Regeringen följer Machiavellis fursteregler.
295 Mona Sahlin: Regeringen vilseleder.
298 Från Socialdemokraternas budgetmotion hösten 2007.
300 Mona Sahlin och Thomas Östros om socialdemokraternas polititik.

302 S vill vara bäst på att skapa jobb.
303 S: Vår politik är mer framtidsinriktad.
304 "Sahlin helt fel ute med sitt lagbyggande"
306 Ny bottennivå för moderaterna
306 Högervind bland väljarna ledde till maktskiftet 2006
307 De politiska partierna.
309 Till vänster om socialdemokraternas förnyare.
310 Överklass, adel, borgare, medelklass, arbetare och arbetarklass.
314 Något om skatte- och bidragshistoria.
317 Skattelättnaderna: bör bedömas med hänsyn till levnads-kostnaderna.
318 Icke-pensionärer med höga inkomster och ensampensionärer med låga pensioner.
319 2008. Ensam pensionär född 1937 eller tidigare.
320 I samband med småhus finns två sätt att bo
321 Bostadstilägg 2008 för ensam pensionär 65 år och äldre.
322 Skattesystemet förändras.
322 Sven Wimnell: Utredningar om skatter o d. Innehållet i http://wimnell.com/omr36-39h.pdf (050522+050605) till http://wimnell.com/omr36-39s.pdf (070419)

339 Fördomar, kunskaper, moral och politik för välfärdsfördelning och koldoxid.
342 Dåliga fördomar, dåliga kunskaper och dåliga moraler.
342 Förbättra inre verkligheter och sociala miljöer.
346 Innehållet i: Sven Wimnell 050403. Lärarutbildning. Forskning. Samhällsplanering. Skolan. (http://wimnell.com/omr40v.pdf)
349 Är det primärval eller schlagerfestival?
350 Något om värdsbilder, livsåskådningar, ideologier, människo-syn, värderingar, attityder, fördomar, moral, jämställdhet och diskriminering.

359 Historien om människan på sju sidor.
366 Historien om människan på 16 sidor.

Sven Wimnell 080528: Komplement till 36-39t.pdf (http://wimnell.com/omr36-39u.pdf)

Innehåll

4 Begränsningsregel för låginkomstpensionärers fastighetsskatt.
4 Pensionärer med låga inkomster.
6 Finanspolitiska rådet.
9 Från Socialdemokraternas budgetmotion hösten 2007.
11 Grundtrygghet o d.
11 TV-avgiften. TV-avgift och jobbavdrag.
13 Förslag om ändring av jobbavdrag och TV-avgift. Förslag om bostadsbidrag för barnlösa.

14 Hjärnan.
14 Sven Wimnells hemsida på Internet.
15 Från Sven Wimnell 080524: Länkar..... sorterade enligt SW-klassifikationssystem.
17 SW-klassifikationssystem
18 Den fundamentala påverkanskedjan.
19 Politiska och opolitiska planeringar.
20 Människornas levnadsvillkor och planering av framtiden.
21 Läroplanerna för grundskolan och gymnasiet bör förbättras med hänsyn till de kunskaper som behövs för de olika rollerna människor har.
22 Om bristerna i lärarutbildningen.

24 Så till Länkskafferiet.
31 Länkskafferiet har ingen logisk uppbyggnad som passar till de kunskaper som behövs för planering av framtiden.
Sven Wimnells klassifikationssystem är uppbyggt efter framtidsplaneringens behov.
32 SW Klassifikationssystem för verksamheter.

34 Fler i arbete: Grunden för framtidens välfärd
36 Ny statistik: Swedfunds rapport visar att Sverige tappar ytterligare marknadsandelar i tillväxtländer
37 Förändrad regional indelning.
44 Kraftfullare nedsättning av socialavgifter för unga

Kopia av sidorna 208-222 i
Sven Wimnell 080202:Fördomar, kunskaper, moral, politik för välfärdsfördelning och koldioxid. (http://wimnell.com/omr36-39t.pdf)

45 (208) Sven Wimnell 070608:
En påminnelse om skatter och bidrag.
48 (212) Finansministern om ny skattereform.
49 (212) Jobbavdraget.
49 (213) En jämförelse grundavdrag - jobbavdrag.
50 (214) Exempel på andra jobbavdrag.
52 (216) Jobbavdragen är dåliga i fördelningspolitik.
53 (216) Förvärvsarbetandes extrakostnader p g a arbetet.
54 (217) Förslag om ändring av jobbavdrag och TV-avgift.
Förslag om bostadsbidrag för barnlösa.
54 (218) Skattelättnaderna : bör bedömas med hänsyn till levnadskostnaderna.
55 (219) Pensionärer med låga inkomster.
57 (220) Bostadsbidrag för barnlösa hushåll med låga inkomster.
Förslag
58 (221) Bostadsbidrag till icke-pensionärer utan barn. 2006.
Förslag.

Kopia av sidorna 314-338 + innehållsförteckning till omr36-39t.pdf:
Sven Wimnell 080202:Fördomar, kunskaper, moral, politik för välfärdsfördelning och koldioxid. (http://wimnell.com/omr36-39t.pdf)

60 (314) Något om skatte- och bidragshistoria.
63 (317) Skattelättnaderna: bör bedömas med hänsyn till levnads-kostnaderna.
64 (318) Icke-pensionärer med höga inkomster och ensampensionärer med låga pensioner.
65 (319) 2008. Ensam pensionär född 1937 eller tidigare.
66 (320) I samband med småhus finns två sätt att bo.
67 (321) Bostadstilägg 2008 för ensam pensionär 65 år och äldre.
68 (322) Skattesystemet förändras.
68 (322) Sven Wimnell: Utredningar om skatter o d. Innehållet i http://wimnell.com/omr36-39h.pdf (050522+050605) till http://wimnell.com/omr36-39s.pdf (070419) + 36-39t.pdf

Kopia av sidorna 382-404 i:
Sven Wimnell 080202: Fördomar, kunskaper, moral, politik för välfärdsfördelning och koldioxid. (http://wimnell.com/omr36-39t.pdf)

89 (382) Innehållsförteckning för tillägget.
90 (383) Konsumentverkets hushållsbudgetar för 2008 och bostadskostnader mm.
90 (388) Skatter och överskott i hushållsbudgetar 2006 och 2008.
96 (389) Nu tar vi tredje steget med jobbskatteavdragen (Regeringen).
98 (391) S sågar regeringens nya skatteavdrag.
99 (392) S tänker satsa massivt mot utbrett skattefusk.
101 (394) Kvalitet är ordet.
102 (395) Vänsterpartiet.
105 (398) Observera det som står på sidorna 206-222, 314-321, 322-338.
106 (399) -404 Skattetabeller för skatt 2008
112 **Försörjningsstöd 2008 – om ändring i socialtjänstförordning (2001:937)**

Kopia av sidora 59-76 i
Sven Wimnell 060316+tillägg 060326: Om alliansens skattelättnader, som ej bör genomföras, och om andra bättre skatteförslag. Bl a slopad individuell TV-avgift. (http://wimnell.com/omr36-39k.pdf)

123 (59) Pensionärer med låga inkomster.
126 (61) I samband med småhus finns två sätt att bo.
127 (62) Viktiga händelser i bostadstilläggens historia.

127 (62) I 1990 års skattereform ändrades kapitalinkomstbeskattningen.
127 (62) 1995 föreslog regeringen att skärpningsregeln skulle tas bort.
128 (63) Dråpslaget kom i prop 1995/96:150 och 1996/97:1, mot pensionärer med fritidshus.
128 (63) I intervju av Thomas Hempel i P1:statsminister Göran Persson sa, att han var beredd dra tillbaka förslagen.
128 (63) I prop 2000/01:140 har det istället blivit ytterligare försämringar.
129 (64) Kommentar 051122.
130 (65) Avskrift av brev Till statsminister Göran Persson.
131 (66) Skattereduktion för fastighetsskatt.
132 (67) Andra påpekanden o förslag.
133 (68) Summa marginaleffekt 2004.
135 (70) Ett alternativ med bara en faktor 57% för avtrappning av bostadstillägg.
138 (73) Innehållet i sidorna 3380-3459: Sven Wimnell 20040208: Pensionärer födda 1937 eller tidigare.
140 (75) Påminnelser om pensionärsproblemen. Har gått till statsråd och partiledare. Flera gånger efter 8 april 2004.

142 **Miljöpartiet. Grundtrygghet, medborgarlön. Motion 1996.**

Sven Wimnell 080808: TV-avgiften, skatterna och pensionärerna. (http//wimnell.com/omr36-39v.pdf)

Pensionärerna får inga jobbavdrag men har fått försämrade ekonomiska villkor, bl a har kostnaderna för bilförsäkringarna ökat. Socialdemokraternas partiledare Mona Sahlin har föreslagit, att pensionärerna ska få 2000 kr som kompensation per år och folkpartiets partiledare har lovat att de ska få 2400 kr. Hur det blir med detta får man ju se.

Kraven för pensionärerna kombineras i det följande med förslagen i public-service-utredningens betänkande. Förslagen i public-service-utredningen föreslås träda i kraft den 1 januari 2010. Ändringar bör göras.

I första hand slopas TV-avgiften för alla hushåll och ersätts med en kollektivlicens betald av riksdagen. Kostnaden tas från skattemedlen, istället kan jobbavdragen minskas. Det kan ske fr o m 1 januari 2010, och för pensionärer redan från 1 januari 2009. TV-avgiften slopas fr o m det kvartal man fyller 65 år.

I andra hand slopas TV-avgiften bara för pensionärer 65 år och äldre. Detta bör i så fall genomföras fr o m 1 januari 2009.

Innehåller bl a en stor redovisning om Public service-utredningens betänkande (SOU 2008:64) och kommentarer bl a med uppgifter om jobbskatteavdraget.

Sven Wimnell 081108: Politik hösten 2008.
http://wimnell.com/omr36-39x.pdf

Innehåll:

7 **Sven Wimnells hemsida.**
7 Klassifikationssystem som klassificerar människornas verksamheter
7 Människornas levnadsvillkor
7 Förändringsprocesserna i världen
8 Människorna påverkar genom verksamheter i fyra olika roller.
8 Individer och samhällen planerar framtiden.
9 Klassifikationssystem för verksamheter.
11 Omvärldsanalys

12 **Klimatet och världsbefolkningen.**
12 Världen. Klimat och sociala relation
12 Koldioxidutsläpp.
12 Fysiska och sociala miljöer.
13 Mänsklighetens utveckling.
13 Sociala relationer.
15 Sveriges elva folkhälsomål.

17 **Sven Wimnell 080202+080412:**
Fördomar, kunskaper, moral, politik för välfärdsfördelning och koldioxid.
(http//wimnell.com/omr36-39t.pdf)

21 **Sven Wimnell 080528:**
Komplement till 36-39t.pdf
omr36-39u.pdf
(http://wimnell.com/omr36-39u.pdf)

23 **Sven Wimnell 080808:**
TV-avgiften, skatterna och pensionärerna.
(http//wimnell.com/omr36-39v.pdf)

24 **2006. Förvärvsarbetande icke-pensionärer utan barn. Skatter**
24 **2008. Förvärvsarbetande icke-pensionärer utan barn. Skatter**

25 **Läget i början av 2008.**
25 **Förenta Nationernas Millenniedeklaration.**
28 **Strukturomvandlingar, arbetslöshet och ny politik.**
25 **Planering och styrning. En svensk världsplanering behövs.**
30 **Det första steget om folkets kunskaper och värderingar**
31 **Svenska väljare okunniga**.

32 **Opinionsmätningar slutet september 2008.**
32 **Läget hösten 2008.**
33 KINA
36 Skatten sänks för fattiga pensionärer
38 Vår nya skattereform ger alla mer i plånboken
41 **Finanskrisen**
41 Ekonomiska kriser genom tiderna
42 Effekten lär dröja även vid ett ja från representanthuset
44 Nordiska företag behöver låna 822 miljarder kronor
45 Krispaketet gick igenom till slut
46 Carl Tham om finanskrisen och marknadskrafternas skeva konsekvenser.

49 **Att förbättra Sverige och världen. Planering och information.**
50 **I det närmast följande om information och utbildning o d:**

51 **Informationsnät på Internet**
51 SAFARI
51 Samhällsguiden,
51 Kulturnät Sverige.
52 Svenska Miljönätet.
52 Sverigedirekt.se, sverige.se
54 http://wimnell.com/omr6520-6524.html :
42 Nedläggning av sverige.se
56 sverige.se , f d SverigeDirekt
57 Ersättningar för sverige.se
57 **Sven Wimnell 080518: Myndigheter, bolag mm och kommittéer under departementen.** (http://wimnell.com/omr353i.pdf)
57 **Sven Wimnell 080518: Myndigheter, bolag mm och kommittéer under departementen fördelade på områden i SW-klassifikationssystem.**(http://wimnell.com/omr353j.html)
58 Pressmeddelande 18 september 2008 Finansdepartementet: Stor reform inom e-förvaltningen

59 **Kunskaper vid universitet och högskolor i Sverige.**

60 **Skolpolitik**
61 Pedagoger har raserat skolan
66 Svenska skolans uppgång och fall
71 Sveriges radio: ”Världens största ordningsproblem”
73 Resultaten sjunker i den svenska skolan
75 Bluff att Sverige är bäst i världen
77 Svenska elever ägnar mindre tid åt skolarbete än eleverna i något annat industriland
78 Gymnasiet, en stor utslagningsmaskin
79 Utslagningen i grundskolan tilltar
80 Om del 2 (Sveiges Radio)
81 Sanktioner mot störande elever
82 Nationella prov redan i skolår 3
83 Betyg tidigare, och i fler steg
84 Statens skolinspektion
84 Sammanfattade analys
89 Så gjordes undersökningen
90 Några kommentarer om skolan, information m m.
97 Den fundamentala påverkanskedjan.
98 Människorna har olika behov av information i de olika rollerna.
99 Grundskolan och gymnasiet bör utformas med hänsyn till behoven i rollerna A1, A2, B1 och B2.

99 **Sven Wimnell 080203: Samhällsplaneringens problem**. **Hur ska man kunna förbättra världen? Ett forskningsarbete. Utredningar och deras innehåll.** (http://wimnell.com/omr40zf.pdf)

99 **Sven Wimnell 050403. Lärarutbildning. Forskning. Samhällsplanering. Skolan.** (http://wimnell.com/omr40v.pdf)

103 **Sven Wimnell 070224: Samhällsplaneringens problem. Hur ska man kunna förbättra världen? Ett klassifikationssystem förmänskliga verksamheter. Kunskaper om verksamheterna och deras samband för bättre demokrati och bättre framtid i en gemensam värld.** (http://wimnell.com/omr40ze.pdf)

107 **Sven Wimnell 080524: Länkar i Sunets Webbkatalog, Mölndals länkkatalog och Länkskafferiet samt myndigheter mm under departementen sorterade enligt SW-klassifikationssystem.** (http://wimnell.com/omr102h.pdf)
109 Härefter kopior av delar av sidorna 5-9 och 11-13 i omr102h.pdf :
110 Sunets Webbkatalog nivå 1
111 Om en lista med myndigheter mm i sverige.se fördelade på SW-områdena 1-9.
111 Kompletterat med länkar i nivå 2 i Sunets Webbkatalog 080412 och Mölndals länkar.
112 Kompletterat med länkar i Länkskafferiet.
113 Så till Länkskafferiet.
115 Om bristerna i lärarutbildningen.
116 Myndigheten för Skolutveckling IT FÖR PEDAGOGER Länkskafferiet. Nivå 1

117 **Förslag från Socialdemokraterna**
118 September 2008: En ny solidaritetspolitik En rättvis värld är möjlig Socialdemokraterna | RÅDSLAG VÅR VÄRLD
127 DN debattartikel av SVEN OSKARSSON och STEN WIDMALM ”Svenskt bistånd överspelat av kapitalistiska diktaturer”
130 September 2008:Investera i vår välfärd Socialdemokraterna | RÅDSLAG VÄLFÄRD
157 2008-08-28 Bostadspolitisk rapport. En boendepolitik för social sammanhållning och en bättre miljö Socialdemokraterna | RÅDSLAG VÄLFÄRD
169 En ny skolpolitik– för kunskap, respekt och lust att lära. Socialdemokraterna | Rådslag Skola.
185 RÅDSLAG JOBB. Socialdemokraterna
190 September 2008: Tillgänglighet och kvalitet i vården. Förslag till socialdemokraternas hälso- och sjukvårdspolitiska program Socialdemokraterna | RÅDSLAG VÄLFÄRD
213 September 2008 Rådslag om vår miljö Socialdemokraterna | RÅDSLAG VÅRT KLIMAT
228 2008-09-17: OCH SVERIGE LIGGER UNDER. Två år med regeringen Reinfeldt. (s)

234 **Riksdagens öppnande hösten 2008.**

242 **Budgetpropositionen för 2009**.

243 **Kammarens protokoll rörande budgetdebatten.**

284 **Budgetmotioner, s, mp, v hösten 2008**.
284 S vill ge tre miljarder mer än regeringen till sjukvård
287 Socialdemokraternas budgetmotion 7 okt 08
296 Vi river inte upp jobbskatteavdraget. (mp)
298 Miljöpartiets budgetmotion 7 okt 2008
301 S och mp måste sluta med sin pajkastning
303 Vänsterpartiets budgetmotion 6 okt 2008.

309 **Samarbete:**Rödgrönt samarbete för framtiden
311 Sahlin backar och öppnar för Ohly
312 S-ledaren gjorde en total felbedömning.
312 Ökat s-stöd för koalition med mp och v
313 S-mp-förlovning får hård intern kritik
315 Ohly hoppfull efter invit från s-mp
317 Partiet misstrodde Persson enligt Nuder

319 **Partiledardebatten 15 okt 2008**

363 **LO:"Höstbudget 2008: Regeringen är inte uppgiften vuxen**

365 **Rättvisans återkomst. Anders Isaksson om regeringens böjelse för nyttokalkyler.**

366 **Allt fler långtidssjuka blir av med sitt jobb**
369 **Bunkerpunka. Lotta Fogde om finanskrisens goda sida**

370 **Energipolitikens låsning måste snarast brytas upp**
372 **Oroande (s)-förslag om förmögenhetsskatt**
373 **S bör tänka om**

374 **Konsumentverkets hushållsbudgetar för 2008 och bostadskostnader mm.**
379 **Kvar efter skatt och lägsta kostnader för hushåll.**

380 **Kopior av sidorna 208-222 och 318-321 i Sven Wimnell 080202: Fördomar, kunskaper, moral, politik för välfärdsfördelning och koldioxid.**
(http://wimnell.com/omr36-39t.pdf) **:**
380 Sven Wimnell 070608: En påminnelse om skatter och bidrag.
384 Finansministern om ny skattereform.
384 Jobbavdraget.
385 En jämförelse grundavdrag - jobbavdrag.
386 Exempel på andra jobbavdrag.
388 Jobbavdragen är dåliga i fördelningspolitik.
388 Förvärvsarbetandes extrakostnader p g a arbetet.
389 Förslag om ändring av jobbavdrag och TV-avgift. Förslag om bostadsbidrag för barnlösa.
390 Skattelättnaderna : bör bedömas med hänsyn till levnadskostnaderna.
391 Pensionärer med låga inkomster.
392 TV-licensen.
392 Bostadsbidrag för barnlösa hushåll med låga inkomster. Förslag
393 Bostadsbidrag till icke-pensionärer utan barn. 2006. Förslag.
395 Icke-pensionärer med höga inkomster och ensampensionärer med låga pensioner.
396 2008. Ensam pensionär född 1937 eller tidigare.
397 I samband med småhus finns två sätt att bo
398 Bostadstilägg 2008 för ensam pensionär 65 år och äldre.

399 **Kopior av sidorna 4-5 i Sven Wimnell 080528: Komplement till 36-39t.pdf**
(http://wimnell.com/omr36-39u.pdf)
399 Begränsningsregel för låginkomstpensionärers fastighetsskatt.
400 Pensionärer med låga inkomster.

402 **Kopior av sidorna 21-22 i Sven Wimnell 080808: TV-avgiften, skatterna och pensionärerna.**
(http//wimnell.com/omr36-39v.pdf)
402 TV-avgiften.
402 TV-avgift och jobbavdrag.
403 TV-licensen.

404 **Pensionärerna får sänkt skatt(de med fritidshus misshandlas)**

406 **Vi fördjupar alliansen vid oktobermöte i Varberg**
408 **En ansvarsfull agenda för framtiden**
416 **Borg och Obamas recept ska leda alliansen på rätt spår**

417 **Skolverket ger politiker bakläxa**

418 **Regeringen föreslår en stabilitetsplan för Sverige för att säkerställa stabiliteten i det finansiella systemet**

420 **Regeringens proposition 2008/09:50**
Ett lyft för forskning och innovation
427 **Ta inte forskningspengar för att stötta upp Volvo**

429 **Inga kompromisser om homoäktenskap**
430 **Regeringen vill vinststyra primärvård i hela landet**
433 **Flykten från a-kassan kräver sänkta avgifter**

436 **Världen och Sverige i slutet av oktober 08**
436 **USA**
438 Colin Powell stöder Obama
439 Ännu en
439 USA mot stor recession
439 USA:s BNP krymper
440 Bush vill hålla toppmöte om krisen
440 Kriget i Irak

441 **Ahtisaari kritiserar fredsprocess**

442 **Ännu en kinesisk leksaksfabrik slår igen**
443 **Trängda tigrar till attack mot fiskare**
444 **Svenskars livsstil kräver 2,5 jordklot**

445 **Kärnkraft minskar koldioxidutsläppen.**
447 **Sverige måste bygga fyra nya kärnkraftverk**
450 **Fp och s måste enas om utbyggd kärnkraft**

452 **Rekordstort bistånd vållar strid**
455 **S och m riskerar tappa EU-röster åt två håll**

456 **Räkenskapens stund**

458 **100.000 jobb i fara de närmaste åren**
459 **Vänsterpartiet accepterar budgetreglerna**
459 **Säg nej till Ohly**
460 **Deras taxeringsvärde fördubblas**
462 **Förmögenhetsskatt och fastighetsskatt bör ej återinföras.**
463 **Historiskt ras för s**
464 **Opinionsmätningar slutet oktober 2008**

465 **Presidentvalet i USA** (före valet)
465 Barack Obama får majoritet av tidiga röster
465 Världen håller på Obama
466 Jordskredsseger för Obama i Sverige
468 **USA:s nya president**
Presidenten och kommentarer efter valet.

484 **Några slutord. Moral och transparens.**
Religion och humankunskap.
Politik hösten 2008. Skatteförmåga.
TRE STEG BAKÅT OCH ETT HALVT STEG FRAMÅT
KLASSISK HÖGERPOLITIK
UPPDRAG GRANSKNING, EU, RELIGIONER
HUMANKUNSKAP
TRANSPARENSEN. INFORMATION OCH PLANERINGAR
POLITIK HÖSTEN 2008
LÅGA INKOMSTER OCH SKATT EFTER FÖRMÅGA.
FÖRSTÅR VI VÄRLDEN?
DN081104:Vakna vänstern, ni har vunnit!

492-495 **Resumé. En förkortad innehållsförteckning.**

Socialdemokraterna. Budgetmotion hösten 2008. (http://wimnell.com/omr36-39xbudgets.pdf)

Miljöpartiet. Budgetmotion hösten 2008. (http://wimnell.com/omr36-39xbudgetmp.pdf)

Vänsterpartiet. Budgetmotion hösten 2008. (http://wimnell.com/omr36-39xbudgetv.pdf)

Strukturomvandlingar, arbetslöshet och ny politik. Från sid 5 i http://wimnell.com/omr36-39o.pdf 060921:

I Sverige pågår bl a två strukturomvandlingar som påverkar arbetslösheten:
* Globaliseringen på så sätt att tidigare mindre utvecklade länder nu kommit längre i utvecklingen och kan tillverka varor mycket billigare än vi kan, bl a länder i Ostasien och Östeuropa. En stor del av världens elektroniska produkter tillverkas nu i Kina och som exempel: många böcker på svenska trycks där. Svenska företag bygger fabriker i sådana länder och utnyttjar den billigare arbetskraften. I Sverige ökar arbetslösheten.
* IT-revolutionen med datorer och mekaniseringen med robotar mm i det svenska näringslivet minskar behovet av mänsklig arbetskraft.

Strukturomvandlingarna medför problem:
* Bortfallet av arbetsmöjligheter i Sverige bör ersättas, vilket ställer krav på kreativitet, forskning och investeringar mm som kan ge nya produkter, produktionsprocesser och distributionsformer. För hundra år sedan arbetade större delen av svenskarna inom lantbruket. När det mekaniserades kunde arbetskraften gå över till industrin. Nu kan behovet av arbetskraft inom industrin minska och då kan arbetskraften gå över till vård, omsorg, utbildning o d. På 1930-talet talade man om en stad i Italien där man levde på att tvätta skjortor åt varandra, det är knappast en modell för framtidens Sverige. Att hitta nya arbetsuppgifter är ett stort kapitel, som inte behandlats tillräckligt.
* De nya förhållandena ställer nya krav på utbildning och erfarenheter hos arbetssökande och man måste räkna med att det finns sådana som inte kan uppnå de meriter som behövs. Det är en gemensam uppgift att se till att alla får rimliga levnadsförhållanden, även de som inte får arbetsinkomster.

Det har varit riksdagsval och kommunalval den 17 sept. 2006.

Som huvudmotståndare stod i valet socialdemokraterna med stödpartierna vänsterpartiet och miljöpartiet och den borgerliga alliansen med moderaterna, folkpartiet, kristdemokraterna och centerpartiet.

Alliansen vann och får i riksdagen 178 platser mot 171 för vänsterblocket. Den socialdemokratiske statsministern Göran Persson och hela hans regering har avgått och han ska avgå som partiledare, i mars nästa år har det sagts. Ny statsminister blir moderatledaren Fredrik Reinfeldt, som ska regera tillsammans med Lars Leijonborg, folkpartiet (fp), Göran Hägglund, kristdemokraterna (kd) och Maud Olofsson, centerpartiet (c).

En del väljare menade före valet, att de två alternativen är mycket lika och att de båda försvarar välfärdssamhället. Men det är snarare tvärtom. Högeralliansen är ett högeralternativ som river ner välfärden och ger förmåner till de välbeställda. Vänsterblocket är ett vänsteralternativ som försvarar välfärden och försvarar levnadsvillkoren för de sämst ställda....

Demokrati.

Alliansen fick flest röster, men man kan av det inte dra slutsatsen att flertalet i svenska folket tycker som alliansen. Alliansen gav inte en riktig bild av sin politik, de vilseledde bl a ifråga om skattesänkningarna de föreslog. Under hela året har alliansen påstått att skattesänkningarna främst ska gå till låg-och medelinkomster, medan de i själva verket till största delen går till höginkomster.

Alliansen minskar ersättningarna i a-kassan mm, men skär ned på åtminstone 100 andra punkter, som i hög grad drabbar dem med låga inkomster. Nedsärningarna görs för att alliansen ska kunna sänka inkomstskatterna, men 30 miljarder, som är större delen av de totala skattesänkningarn på 45 miljarder, går till höginkomster som inte behöver sänkningar. De 30 miljarderna skulle göra större nytta om man istället avstår från nedskärningar som drabbar dem med lägre inkomster.

Alliansens missledande reklam för alliansens politik har troligen förmått en del väljare att rösta på alliansen i tron att alliansen talade sanning när den påstod att skattesänkningarna främst skulle gå till låg- och medelinkomster. Om alliansen talat om de riktiga förhållandena hade många troligen reagerat på de onödiga skattesänkningarna för höginkomster och vänsterblocket vunnit valet.

Man kan tänka sig att alliansen vunnit valet på en lögn om vart skattesänkningarna går....

Alliansens påståenden om skattesänkningarna är naturligtvis särskilt tragiska för kristdemokraterna, som hyllar kristna värderingar där en hög moral med sanningsenliga uttalanden kan förmodas ingå.

Alliansen menar att deras nedskärningar görs för att minska arbetslösheten, men många av nedskärningarna lär inte ha effekter på arbetslösheten. Det förefaller vara så att alliansen utnyttjar arbetslösheten för ett syfte att försämra för dem med låga inkomster och förbättra för höginkomster, en gammal högerpolitik.

Det är märkligt att girigheten hos dem som har det bra leder till att de som har mycket vill ha mera.

De borgerliga gynnar i valet 2006 mest de höga inkomsterna.

Från sid 8-12 i http://wimnell.com/omr36-39o.pdf 060921:

De borgerliga partiernas förslag.

De fyra borgerliga partierna, moderaterna (m), folkpartiet (fp), centerpartiet (c) och kristdemokraterna (kd) har slagit sig samman i en allians som ville vinna valet 2006.

Till vårbudgeten 2005 skrev de var för sig motioner där dominerande drag är förslag om skatter och sänkning av ersättningar vid sjukdom och arbetslöshet o d, m m.

Partiledarna Fredrik Reinfeldt, Lars Leijonborg, Maud Olofsson och Göran Hägglund och deras medhjälpare har sedan våren 2005 framträtt åtskilliga gånger i massmedierna och berättat om sina förslag. De menar att det är för många sjuka och arbetslösa och att antalen minskar om man minskar ersättningarna vid sjukdom och arbetslöshet och sänker inkomstskatterna för dem som har jobb.

I systemet för inkomstskatterna föreslår de arbetsavdrag som sänker skatterna för arbetsinkomster. De fyra partierna hade i motionerna våren 2005 olika variationer, men gemensamt är, att skattesänkningarna blir höga vid höga inkomster och låga vid låga inkomster.

Partiföreträdarna vill dock dölja de höga skattelättnaderna vid höga inkomster och påstår, att inkomstskattelättnaderna gynnar dem med låga inkomster.

Alliansens skattelättnader.

Av dem som får skattelättnader på inkomstskatten får den hälft som har de lägre inkomsterna i runda tal en tredjedel av de totala skattelättnaderna och den hälft som har de högre inkomsterna två tredjedelar. Det mesta av skattelättnaderna, går alltså till de högre inkomsterna.

De borgerligas förslag:

Tabell 6.3 Förändrad genomsnittlig nettoinkomst av jobbavdraget per decil för individer över 17 år med en arbetsinkomst (exklusive näringsinkomst) större än noll, år 2008, kronor.

Decil Decilgränser, kronor (avser arbetsinkomst)

		Genomsnittlig förändring av nettoinkomsten,i kronor och i procent	% av den totala förändringen av inkomsterna	% av antal personer över 17 år och med en arbetsinkomst >=	
1	0 – 24 900	100 (0,1)	0,1		10,0
2	24 901 – 77 700	4 300 (5,0)	4,0		10,0
3	77 701 –147 800	7 600 (5,8)	6,9	32,3	10,0
4	147 801– 204 600	10 800 (6,7)	9,8		10,0
5	204 601– 242 400	12 600 (7,0)	11,5		10,0
6	242 401– 272 800	13 600 (6,8)	12,5		10,0
7	272 801– 305 800	14 500 (6,6)	13,2		10,0
8	305 801– 351 200	15 300 (6,3)	14,0	67,7	10,0
9	351 201– 431 800	15 400 (5,5)	14,0		10,0
10	431 801–	15 300 (3,6)	14,0		10,0
Totalt		**11 000 (5,5)**	**100,0**	**100.0**	**100,0**

Källa: Riksdagens utredningstjänst.

1/3 av sänkningarna på halvan med lägsta inkomsterna.

Partierna uppger att de totala skattelättnaerna uppgår till 45 miljarder kr, dvs cirka 15 miljarder för undre hälften och cirka 30 för övre.

Skattelättnaderna bör bedömas med hänsyn till levnadskostnaderna. Lägsta rimliga levnadskostnad för ensam förvärvsarbetande icke-pensionär utan barn och inkomstskatter 2006 finns på sid 29 i 36-39n.pdf och är 120 000 kr per år exklusive semester. På sid 34 finns uppgifter om hur stora överskotten i hushålssbudgetarna är sedan 120 000 kr och inkomstskatter betalats. (Även i det följande)

Vid inkomst 77-147000 kr är det underskott på cirka 60 000-15 000 kr.
Vid inkomst cirka 180 000 kr går budgeten ungefär ihop.
Vid inkomster däröver blir det överskott:

Inkomst	204 000	överskott cirka 23 000
	240 000	46 000
	276 000	69 000
	300 000	84 000
	348 000	109 000
	420 000	143 000
	540 000	196 000
	660 000	246 000
	720 000	272 000

30% av inkomsttagarna har inkomst under 147 000 kr, har underskott och behöver lättnader, men får bara 11 % av skattelättnaderna och har underskott även efter lättnaderna.
40% av inkomsttagarna har inkomst under 204 000 kr, har huvudsakligen underskott och behöver i flesta fallen lättnader, men får bara 20,8% av skattelättnaderna.
50% av inkomsttagarna har överskott på minst 46 000 kr men får 67,7 % av skattelättnaderna och vardera 14-15 000 kr

De borgerliga partiernas förslag gynnar de höga inkomsterna. Men de borgerliga partierna har länge hållit på och påstått att deras förslag till skattesänkningar främst tillfaller dem med låg- och medelinkomster.

* I riksdagsdebatten våren 06 om skatterna nämndes det,
* på Konventet våren 06 sades samma sak.
* I TV4:s partiledardebatt våren 06 frågade Ohly (v) Reinfeldt (m) hur mycket han skulle tjäna på moderaternas avdrag, men Reinfeldt vägrade svara.
* I SVT1s Agenda söndagen den 12 mars 2006 fick moderaternas Gunilla Carlsson framträda och lovprisa moderaternas förslag. Med betoning på <u>främst</u> nämnde hon att deras "<u>skattesänkningar främst tillfaller låg- och medelinkomster.</u>"
* 18 april 06 Mikael Odenberg i riksdagen om budgeten: Alliansen "<u>sänker skatterna för "låg-och medelinkomster"</u>
* 22 april 06 Lördagsintevju i P1 med Fredrik Reinfeldt, som sa: "<u>sänker skatterna för låginkomsttagare</u>".
* T 24 maj 06 TV2/24 kl 1403- Uppsalaekonomerna ordnar debatt, inspelning 9 maj. Pär Nuder (s) debatt med MikaelOdenberg (m) som sa: <u>skattelättnader "särskilt låg och medelinkomster" och "sänkta skatter för låginkomsttagare som jobbar"</u>

*** I de borgerligas budgetmotioner våren 2006:**
* **Moderaterna:** sid 11 i motionen. "För det första måste det löna sig bättre att arbete. Vi föreslår stora skattesänkningar på arbete genom ett särskilt s.k. jobbavdrag. <u>Skattesänkningarna riktas framför allt mot låg- och medelinkomsttagare.</u> "

* **Folkpartiet:** sid 2 i motionen:"Huvuddelen av folkpartiets ekonomiska politik är samordnad med den borgerliga alliansen. Där ligger huvuddelen av vår stora <u>jobbsatsning med lägre skatt för låg- och medelinkomsttagare</u>".
Sid 23: Därför vill Folkpartiet:
• <u>Sänka inkomstskatterna för alla, men mest för låg och medelinkomsttagare</u>, genom ett förvärvsavdrag mot kommunalskatten. "

Sid 70: "• Vi bidrar till att öka utbudet av arbete genom ett omfattande arbetsavdrag. Tyngdpunkten ligger på låg- och medelinkomsttagare."

* **Kristdemokraterna** sid 6 i motionen**: "**Jobbavdrag för arbetsinkomster ....främst riktat till låg- och medelinkomsttagare... **"**

* **Centerpartiet** sid 19: "Allians för Sveriges jobbavdrag.....ger påtagliga förstärkningar av nettoinkomsterna för människor med låga och normala inkomster.. "

Alliansens förslag innebär, att skattelättnader på 30 miljarder kr går till de högsta inkomsterna, dvs till sådana som inte behöver skattesänkningar. De borgerliga partierna försöker dölja detta genom att påstå att skattesänkningarna mest går till låg-och medelinkomster.

Medierna. TV. Radio. Tidningar.

Man kan tycka, att publicserviceföretagen SVT och SR borde upplysa om att de borgerliga påstår att de främst sänker skatterna för låg och medelinkomster då de i själva verket sän-ker mest för de högsta inkomsterna och med så mycket som 30 miljarder kr.

Men inrikeskommenterarna på Rapport och på Aktuellt har aldrig nämnt de borgerligas felaktiga påståenden. De borgerliga partierna är på väg att lura en stor del av väljarna och får hjälp av Rapport och Aktuellt. Dagens Eko har inte avslöjat de borgerligas bedrägliga propagande.

I Dagens Nyheter har veterligen hittills i år inte stått något om de borgerligas skattebedrägerier annat än i en krönika på sid Kultur 6 den 4 juli: " De nya moderaterna har lärt sig konsten att förföra en väljarkår av de amerikanska republikanerna: säga ett, göra ett annat. Säg arbete åt alla och mena låglöneträsk; säg skattelättnader och dölj att de rika får mest."

I TV24 23 aug 06 kl 13 berättade den borgerliga alliansen vid pressconferens om sitt valmanifest och moderatledaren sa i början om deras skattereform att den riktar sig till låg-och medelinkomster.

Allians för Sverige. maktskifte06.se Valmanifest sid 7, 2006-08-23:

"Allians för Sverige har presenterat ett brett program för att skapa fler jobb och fler företag. Därmed säkras välfärden.

För det första föreslår vi reformer som gör det mer lönsamt att arbeta. Det handlar om en stor inkomstskattereform, där tyngdpunkten ligger på att minska tröskel- och marginaleffekterna för låg- och medelinkomsttagare. Ett särskilt jobbavdrag införs som innebär skattesänkningar på minst 45 miljarder kronor. I ett första steg sänks inkomstskatterna med i storleksordningen 37 miljarder kronor under 2007. Det första steget är finansierat inom ramen för alliansens gemensamma ekonomiska politik. Resterande del, som uppgår till ca 8 miljarder, genomförs i ett andra steg. Det andra steget är inte finansierat inom ramen för alliansens ekonomiska politik och genomförandet är således beroende av att ett ekonomiskt utrymme föreligger. Det är vår uppfattning att de reformer en alliansregering avser att genomföra under 2007 kommer att påverka den ekonomiska tillväxten och utvecklingen av sysselsättningen. Vår bedömning är att det, när dessa tillväxt- och sysselsättningseffekter får genomslag i de offentliga finanserna, kommer att finnas ett utrymme att genomföra det andra steget 2008....De tillväxt- och sysselsättningseffekter som alliansens politik medför ska i första hand användas för att sänka inkomstskatterna för låg- och medelinkomsttagare. "

DNs reporter skriver i DN 24 aug på sid 8 i första spalten: "sänkt skatt framför allt för låg-och medelinkomst-tagare."
Men i själva verket:
Alliansens skattelättnader:

Av dem som får skattelättnader på inkomstskatten får den hälft som har de lägre inkomsterna i runda tal en tredjedel av de totala skattelättnaderna och den hälft som har de högre inkomsterna två tredjedelar. Det mesta av skattelättnaderna, går alltså till de högre inkomsterna. De högre inkomsterna får skattelättnader på 30 miljarder kr, lika mycket som hela fastighetsskatten(28 miljarder).

I SVT har förekommit utfrågningar av partiledarna. I utfrågningarna av de borgerliga har de stora skattesänkningarna för höga inkomster inte varit på tal. Om skattesänkningarna behandlats har de borgerliga bara talat om skattelättnader för låginkomster. De i vänsterblocket har inte påtalat de stora sänkningarna för höga inkomster.

Reinfeldt, m, fick frågan varför försämringarna av många slag föreslås och svarade, att de gjordes för att sänka skatterna för lågin-komster. Det hade varit lämpligt att utfrågarna påpekat, att det mesta av skattesänkningarna går till höga ikomster, men det nämndes inte.
I utfrågningen av Leijonborg, fp, behandlades inte alls skattelättnaderna.

Men bara en tredjedel av skattesänkningarna går till låg-och medelinkomster. Två tredjedelar eller 30 miljarder kr går till den övre hälften av dem som får skattesänkningar, detta enligt riksdagens utredningstjänst, vars kalkyler finns på internet och som alliansen hänvisar till.

Försämringarna finansierar också skattesänkningarna på 30 miljarder till höginkomsterna. 30 är mycket pengar, enlig DN 4 sept 06 sid18 är sjukvårsbudgeten i Stock-holms län 40 miljarder.

Dan Andersson LO anger i artikel i DN på sid 4 (4 sept) att tre fjärdedelar av skattesänkningarna går till den övre hälften av dem som får sänkningar.

I centerpartiets skatteförslag i vårbudgeten 05 gick 14% av skattesänkningarna till den nedre halvan men Maud Olofsson påstod att det mesta av sänkningarna skulle gå till låg-och medelinkomsster, ett lögnaktigt påstående. Nu har c gått över till alliansens förslag där 2/3 eller 3/4 går till övre halvan.

Försämringar går bla ut över pensionärerna som kan räkna med fördyringar för medicin och sjukvårskostnader på kanske en tusenlapp och högre bilförsäkring 98 kr per månad .

30 miljarder i skattesänkningar till höginkomsterna är onödiga och det är anmärkningsvärt att alliansen undviker att tala om dessa sänkningar och vill få det till att sänkningarna mest går till låg- och medelinkomster.

Reinfeldt menar att alliansens förslag är bra för att få fler jobb, men de föreslår inte borttagande av hela förmögenhetsskatten (ca 7 miljarder), något som enligt näringslivet är med det första näringslivet vill och något som kan tyckas viktigare än att sänka inkomstskatterna för de högsta inkomsterna.

Reinfeldt klagade över socialdemokraternas sätt att höja inkomstgränsen i a-kassan och han menade att det onödigtvis gynnar högre inkomster, men själv föreslår han 30 miljarder skattesänkningar för de högsta inkomsterna.

Persson och Reinfeldt hade duell i TV4 men skattesänkningarna kom inte upp på något detaljerat sätt. Reinfeldt sa att försämringarna av många slag gjordes för att man skulle kunna sänka skatterna för låginkomster men han sa inget om skattesänkningarna på 30 miljarder för höginkomster.

I debatten mellan dem i P1 fredag 8 sept kunde Reinfeldt inflika alliansens "skattesänkningar för låginkomster."

Alliansens mörkläggning av skattesänkningarna för höga inkomster är tecken på dålig moral som också kommer fram i folkpartiets intrång i socialdemokraternas datornät.

I TV4 kl 20 onsd 13 sept frågade Guillou och Rosenberg alliansens partiledare. Reinfeldt kunde flika in att alliansen sänkte skatterna för låginkomster, men de stora sänkningarna för höga inkomster kom inte fram.

På onsdag eftermiddag 13 sept var jag i valstugorna Strängnäs och samtalade litet. Valarbetarna i socialdemokraternas stuga kände inte till alliansens stora skattelättnader för de höga inkomsterna, 30 miljarder kr.

Jag bad om och fick partiernas valmanifest, (m) har inte eget, så där fick jag med möda alliansens manifest. Där står: "För det första ... Det handla om en stor inkomstskattereform, där tyngdpunkten ligger på att minska tröskel-och marginalsatteeffekter för låg-och medel-inkomsttagare. Ett särskilt jobbavdrag införs som innebär skattesänkningar på minst 45 miljarder kr...." Det är mycket missvisande, tyngdpunkten ligger på skattesänkningar för höga inkomster.

Centerpartiet skriver i sitt manifest: "Vårt jobbavdrag ger dig 1000 kr mer i plånboken varje månad, något som är viktigast för dig med låga och vanliga inkomster." Partiet missleder. De med låga inkomster får inte 1000 kr, men det mest missledande är, att partiet inte talar om att det mesta av skattesänkningarna går till höga inkomster.

Fokpartiet skriver i sitt manifest inget om de höga skattesänkningarna för höga inkomster, men propagerar för ännu mer skattesänkningar för dem: "Avskaffa värnskatten. Tillsätt en plattskatteutredning för ... beslut om en ännu plattare skatt."

I de två stora valdebatterna, i TV4 torsdag 14 sept kl 20 och i TV1 fredag 15 sept kl 20 (sändes även i radio P1) berördes inte de höga skattesänkningarna för höga inkomster.

Efter valet sa Reinfeldt i Aktuellt 18 sept kl 21 på fråga om vad som nu ska göras : Lättnader för låginkomsttagare. Och i Agenda i TV2 18 sept: “Sänkta inkomstskatter för främst de som tjänar minst”

I det följande några sidor om levnadskostnader och skatter, bidrag jobbavdrag mm isynnerhet vid låga inkomster.

De är hämtade från sidorna 374-403 i
Sven Wimnell 081108: Politik hösten 2008.
http://wimnell.com/omr36-39x.pdf

Sida i 36-39x

374 Konsumentverkets hushållsbudgetar för 2008 och bostadskostnader mm.
379 Kvar efter skatt och lägsta kostnader för hushåll.
390 Skattelättnaderna : bör bedömas med hänsyn till levnadskostnaderna.
391 Pensionärer med låga inkomster.
392 TV-avgiften.
392 Bostadsbidrag för barnlösa hushåll med låga inkomster. Förslag
395 Icke-pensionärer med höga inkomster och ensampensionärer med låga pensioner.
396 2008. Ensam pensionär född 1937 eller tidigare.
397 I samband med småhus finns två sätt att bo
398 Bostadstilägg 2008 för ensam pensionär 65 år och äldre.
399 Begränsningsregel för låginkomstpensionärers fastighetsskatt.
400 Pensionärer med låga inkomster.
402 TV-avgiften.
402 TV-avgift och jobbavdrag.

Konsumentverkets hushållsbudgetar:
för 2008 +bostadskostnader mm.

I Konsumentverkets broschyr "Koll på pengarna 2008" finns beräkningar för år 2008. Konsumentverket anger:

Individuella kostnader:

1. Livsmedel: Bygger på en fyra veckors näringsberäknad matsedel med vanliga rätter som innehåller både råvaror och halvfabrikat. Lättöl ingår liksom lite godis, läsk och snacks. Beloppen för vuxna gäller vid låg fysisk aktivitet. Med en rask promenad på 30 min/dag, lägg till 70 kr. Är du ensamstående lägger du till 100 kronor per månad för mindre förpackningar och mer svinn.

Alla mål äts hemma eller matlåda (Utom tilläggen 100 kr och 70 kr):

Kvinna 18-30 år 1480 kr per mån. 31-60 år 1440 kr. 61-74 år 1330 kr. 75- år 1290 kr.
Säg kvinna 18-60 år 1450 kr per mån. 61- år 1320 kr/mån.

Man 18-30 år 1920 kr. 31-60 år 1820 kr. 61- 74 år 1650 kr. 75- år 1440 kr
Säg man 18-60 år 1850 kr per mån. 61- år 1570 kr/mån

(Om lunch äts ute 5 dagar i veckan blir livsmedelskostnaderna hemma 330 kr/mån lägre för kvinnor och 410 kr lägre för män i åldrarna 18-60 år.)

2. Kläder, skor: Innehåller också kemtvätt, skoreparationer och tillbehör som väska, klocka, paraply. **Vuxen kv: 530 kr/mån. Man 520**

3. Fritid, lek (inklusive mobil): Här ingår bl a leksaker, cd-skivor, böcker, skidor, cykel, föreningsavgift. **Vuxen person 480 kr/mån.**

4. Hygien (personlig): Tvål, tandkräm, blöjor, hårklippning etc. För kvinnor till och med 49 år ingår mensskydd för ca 30 kronor i månaden.
Kvinna 18-60 år 320 kr per mån. 61- år 300 kr.
Man 18- år 250 kr.

Summa individuella kostnader exkl livsmedel: kv 18-60 år 1330 kr per mån, 61-år 1310 kr, man 18- år 1250 kr.

Gemensamma kostnader:

5. Förbrukningsvaror: Tvätt-och rengöringsmedel, toalett- och hushållspapper m m. **1 person 100 kr per mån. 2 pers 120 kr.**

6. Hemutrustning (inklusive dator): Möbler, husgeråd, tv, dator(ca 200 kr/mån) m m, sådant som slits och ersätts. Frys, disk-, tvättmaskin ingår inte. **1 pers 510 kr per mån, 2 pers 600 kr.**

7. Media, fast telefon, Internet m m: Innehåller även brev, kort och frimärken m m. **1 pers 760 kr per mån, 2 pers 790 kr.**

8. Hemförsäkring kostar olika beroende på bostadsort. Storstad: över 200 000 inv. Mellanstor stad: 50 000 - 200 000 inv. Mindre tätort:under 50 000 inv. **I person storstad 150 kr per mån. 2 pers 160 kr.** (Mellanstad 100/110. Mindre tätort 80/80.)

Summa gemensamma kostnader storstad (exkl el): 1 pers 1520 kr per mån. 2 pers 1670 kr.

9. El - Uppskattad förbrukning i hyreslägenhet: 1 person 150 kWh per månad, 2 personer 220 kWh. El i Stockholm fast avgift ca 50 kr per mån. KWh-pris ca 1,20 kr. (Fortum) Gör: **1 person 230 kr per mån. 2 pers 310 kr.**

Övrigt:

Kollektivresor och fackavgifter (inkl a-kassa): För en 20-åring anger Konsumentverket: Kollektiva lokalresor 500 kr per månad och fackavgifter (inkl a-kassa) 610 kr per månad. **Summa 1110x12=13320 per år.**

I Stockholm kostar busskort i april 2008: 690 kr per mån (pensionär 420 kr). För förvärsarbetande i Stockholm 190 kr/mån=2280 kr/år mer än Konsumentverkets 500 kr /mån.

För åldrar 18-60 år är kostnaderna enligt punkterna 1-9 i följande uppställning.

Punkten 10 är en post läkarvård och tandvård, som socialstyrelsen hade i en tidigare socialbidragsnorm, ca 70 kr per månad, men som inte finns med i Konsumentverkets budget.

För livsmedel räknas här med att alla mål äts hemma (matlåda till arbetet), för ensamboende ska läggas till 100 kr per månad. För promenad tillägg 70 kr per mån.
Hemförsäkring i storstad.

Bostadskostnader:
Genomsnittlig hyra för hyreslägenheter i riket 2006 enligt SCBs Bostads- och byggnadsstatistisk årsbok 2008. Sid 187, tabell 9.1.
2 rok 4169 kr per mån = 50028 kr per år.
3 rok 5083 kr per mån = 60996 kr per år.
Procentuell hyresförändring mellan januari 2006 och januari 2007 enligt SCB sid 179 i årsboken: 0,9%. (0,3% i Stor-Stockholm och 1,3% i övriga kommuner med mer än 75 000 invånare). (Den genomsnittliga höjningen var 2004 2,5%, 2005 2,3%, 2006 1,3%.)
Det gör för 2007:
2 rok 50478 kr per år.(Ökning 450 kr)
3 rok 61545 kr per år.(Ökning 549 kr)
Ökning 2007-2008 antag 1,0%.

Det gör hyror 2008:
2 rok 50982 kr per år = 4249 kr per mån. Säg 4300 kr per mån = 51600 kr per år.
3 rok 62160 kr per år = 5180 kr per mån. Säg 5200 kr per mån = 62400 kr per år.

Utrymmesstandard :
Enligt Diagram 10.2, sid 225 i årsboken, hade i hyreslägenheter 2002:
Hushåll med en person - 64 år i genomsnitt ca 1,8 rok (1,77), 65 - år cirka 2,0 rok (2,08).
Hushåll med makar, 2 personer - 64 år cirka 2,8 rok (2,72), 65 - år cirka 3,0 rok (2,98).
(Siffrorna inom parentes från tabell 10.7 på sid 230 i årsboken).
I bostadsrättslägenheter, tab 10.7 ungefär som i hyrslägenheter: Ensam - 64 år 1,95 rok, 65 - år 2,46. Makar - 64 år 2,92 rok, 65- år 3,14 rok.
I småhus är rumsantalen cika 2 rum större än i hyrslägenheter: Ensam - 64 år 4,17 rok, 65 - år 4,19. Makar - 64 år 4,72, 65 - år 4,64 rok.

Mot bakgrunden av dessa siffor är det rimligt att räkna med 2rok för ensam och 3rok för makar. (Utan barn).
Boverkets principer för bostadsytor innebär att 2 rok för ensam och 3 rok för makar ger likvärdig bostandard.
1 person 2 rok 4300 kr per mån = 51600 kr per år.
2 personer 3 rok 5200 kr per mån = 62400 kr per år.
Konsumentverket anger för 2008 bostadskostnad 4700 kr per månad (inkl el) för ensam 20 år som bor i egen lägenhet 2rok. Utan el 230 kr blir det 4470 kr per mån.

080404 Sven Wimnell

Månadskostnader år 2008, förvärvsarbetande icke-pensionärer:

Individuella respektive gemensamma kostnader:	Ensam man	Ensam kv.	Makar
1. Livsmedel. Alla mål äts hemma eller matlåda	1850+170	1450+170	1850+ 1450+ 140
2. Kläder och skor	520	530	520+530
3. Lek och fritid (inkl mobil)	480	480	480+480
4. Hygien (personlig)	250	320	250+320
5. Förbrukningsvaror	100	100	120
6. Hemutrustning (inklusive dator)	510	510	600
7. Media, fast telefon, Internet mm	760	760	790
8. Hemförsäkring	150	150	160
9. Hushålls-el	230	230	310
10. Läkarvård, tandvård	70	70	70+70
Summa per månad 2008	**5090**	**4770**	**8140**
Genomsnitt för ensam man +kv/mån	**4930**		

Årskostnader år 2008, förvärvsarbetande icke-pensionärer:

Individuella respektive gemensamma kostnader:	Ensam man	Ensam kv.	Makar
Summa per månad 2008 enligt månadsedovisningen.	**5090**	**4770**	**8140**
Genomsnitt för ensam man +kv/mån	**4930**		
2008 per år:	**59160**		**97680**
Bostadshyra per år säg :			
Ensam 2rok, 12x 4300 =	51600		
Makar 3rok, 12x 5200 =			62400
Summa per år 2008, bostad + övrigt	110760		160080
Förvärvsarbetande:arbets-resor+ fackavgifter säg	13320		266400
Summa per år 2008: bostad + övrigt	**124080**		**186720**
Här är inget räknat för höga semesterkostnader eller andra resor än lokalresor.			
Säg för enkelhets skull, avrundat	**124 000**		**186 000**

Makar 150 % av ensam.

Pensionärer 2008. I förhållande till förvärvsarbetande icke-pensionärer: Livsmedel: man 1600 kr per mån=250 kr lägre per månad, kvinna 1300= 150 kr lägre, genomsnitt m+kv 200 kr lägre per mån = 2400 kr per år. Busskort: 270 kr lägre per mån= 3240 kr per år. Fackavgift: 610 kr lägre per månad =7320 kr per år. Läkare och läkemedel : 900+1800 = 2700 kr högre per år. Summa: Ensam 10260 kr lägre. Makar 20520 lägre . Hemtjänst: (lågt räknat) ensam 1000 kr per år, makar 1500 per år. per **Summa cirka ensam 9000 kr, makar tillsammans cirka 19000 kr lägre.**

Ensam : 115 000 Makar tillsammans: 168 000 (Makar 146 % av ensam)

2006. Förvärvsarbetande icke-pensionärer utan barn.

Bostadshyran antages vara 4200 kr per mån = 50400 kr per år för ensam och 5100 kr per mån för makar/sambor=61 200kr/år.

Överskott avser överskott i hushållsbudgeten sedan 120 000 kr betalats för det minsta rimliga i ensamhushåll och 180 000 för makar/sambor. I de angivna lägsta kostnaderna ingår ej semesterkostnader och andra resor än lokalresor. (Skattetabell 33, kolumn1.)

Ensam							**Makar lika inkomst**	**Årsinkomst per person**
Mån. lön	Prelskatt /mån	Prelskatt /år	Efter skatt /mån	Efter skatt /år	Överskott/år		Överskott/år	
6001	1364	16368	4637	55644	-64356		-68712 (55644x 2 - 180000)	
7001	1628	19536	5373	64476	-55524		-51048	84 000
8001	1892	22704	6109	73308	-46692		-33384	96 000
9001	2161	25932	6840	82080	-37920		-15840	108 000
10001	2491	29892	7510	90120	-29880	240 kris-		120 000
11001	2849	34188	8152	97824	-22176		15648 gräns	132 000
12001	3212	38544	8789	104468	-14532		20936	144 000
13001	3575	42900	9426	113112	- 6888		46224	156 000
14001	3938	47256	10063	120756	756 kris-		61512	168 000
15001	4301	51612	10700	128400	8400 gräns		76800	180 000
16001	4664	55968	11337	136044	16044		92088	192 000
17001	5027	60324	11974	143688	23688		107376	204 000
18001	5390	64680	12611	151332	31332		122554	216 000
19001	5753	69036	13248	158976	38976		137952	228 000
20001	6151	73812	13850	166200	46200		152400	240 000
21001	6514	78168	14487	173844	53844		167688	252 000
22001	6877	82524	15124	181488	61488		182976	264 000
23001	7240	86880	15761	189132	69132		198264	276 000
24001	7603	91236	16398	196776	76776		213552	288 000
25001	7966	95592	17035	204420	84420		228840	300 000
26001	8324	99888	17677	212124	92124		244248	312 000
27001	8799	105588	18202	218424	98424		256848	324 000
29001	9859	118308	19142	229704	109704		279408	348 000
30001	10389	124668	19612	253344	115344		290688	360 000
35001	13039	156468	21962	263544	143544		347088	420 000
40001	15731	188772	24270	291240	171240		402480	480 000
45001	18631	223572	26370	316440	196440		452880	540 000
50001	21531	258372	28470	341640	221640		503280	600 000
55001	24431	293172	30570	366840	246840		553680	660 000
60001	27331	327972	32670	392040	272040		604080	720 000

2008. Förvärvsarbetande icke-pensionärer utan barn.

Bostadshyran antages vara 4300 kr per mån = 51 600 kr per år för ensam och 5200 kr per mån för makar/sambor= 62 400kr/år.

Överskott avser överskott i hushållsbudgeten sedan 124 000 kr betalats för det minsta rimliga i ensamhushåll och 186 000 för makar/sambor. I de angivna lägsta kostnaderna ingår ej semesterkostnader och andra resor än lokalresor. (Skattetabell 33, kolumn1.)

Ensam							**Makar lika inkomst**	
Mån. lön	Prelskatt /mån	Prelskatt /år	Efter skatt /mån	Efter skatt /år	Överskott/år		Överskott /år	
6001	836	10032	5165	61980	-62020		-62040 (61980x2-186000)	
7001	1074	12888	5927	71124	-52876		- 43752	**Ensams förbättring på skatten 2006 - 2008**
8001	1338	16056	6663	79956	-44044		-26088	
9001	1602	19224	7399	88788	-35212		-8424	
10001	1910	22920	8091	97092	-26908		8184 kris-	
11001	2230	26760	8771	105252	-18748		24504 gräns	3428
12001	2551	30612	9450	113400	-10600		40800	3932
13001	2872	34464	10129	121548	- 2452		57096	4436
14001	3193	38316	10808	129696	5696 kris-		73392	4940
15001	3513	42156	11488	137836	13856 gräns		83672	5456
16001	3834	46008	12167	146004	22004		106008	5960
17001	4155	49860	12846	154152	30152		122304	6464
18001	4475	53700	13526	162312	38312		138624	6980
19001	4796	57552	14205	170460	46460		154920	7484
20001	5149	61788	14852	178224	54224		170448	8024
21001	5470	65640	15531	186372	62372		186744	8528
22001	5790	69480	16211	194532	70532		203064	9044
23001	6111	73332	16890	202680	78680		219360	9548
24001	6435	77220	17569	210892	86828		235784	10052
25001	6766	81192	18235	218882	94820		251764	10400
26001	7097	85164	18904	226848	102848		267696	10724
27001	7428	89136	19573	234876	110876		283752	12452
29001	8247	98964	20754	249048	125048		312096	15344
30001	8777	105324	21224	254688	130688		323376	15344
35001	11427	156468	23574	282888	158888		379776	15344
40001	14077	137124	25924	311088	187088		436176	15848
45001	16874	202488	28127	337524	213524		489048	17084
50001	19774	237288	30227	362724	238724		539448	17084
55001	22674	272088	32327	387924	263924		589848	17084
60001	25574	306888	34427	413124	289124		640248	17084

Skattelättnaderna bör bedömas med hänsyn till levnadskostnaderna.

Lägsta rimliga levnadskostnad för ensam förvärvsarbetande icke-pensionär utan barn och inkomstskatter 2006 var 120 000 kr per år exklusive semester. I tabeller om skatterna 2006 finns uppgifter om hur stora överskotten i hushålssbudgetarna är sedan 120 000 kr och inkomstskatter betalats. Tabell för 2007 finns också, där 120 000 stigit till 122 000.

De borgerligas skatteförslag ligger i den gamla högerns skattetradition som går ut på att klaga på marginalskatterna vid höga inkomster och kräva lägre skatter vid höga inkomster. De med höga inkomster vill framhäva sin förträfflighet och förmåga till ekonomisk framgång genom att klaga på marginalskatter och höga skatter vid höga inkomster.

De som har höga inkomster beundras av många och många tycks se höga inkomster som det viktigaste av allt. Höga chefer inom organisationer tävlar med varandra om att ha höga inkomster och tar ibland till tvivelaktiga metoder för att ge sig själva höga inkomster. Det räcker inte med årslöner på många miljoner, det ska också vara bonusar och pensioner för hundratals, uppemot miljardtals kr.

Ledningen för statliga företag, myndigheter och organisationer (inklusive statsråd och riksdagsledamöter) har inkomster som ligger högt över vad vanligt folk har, och är med och avgör vad det vanliga folket ska få för inkomster. Det makthavande skiktet tycks ha mycket dåliga kunskaper om de levnadsförhållanden som de med låga inkomster lever under. Under de senaste 40 åren har man i riksdagen inte kunnat få syn på någon vettig sammanhängande framställning om skatte-och bidragsfördelningsproblem.

Varken alliansen eller de borgerliga partierna har gjort någon redovisning om levnadskostnaderna och satt skatter och bidrag i relation till det.

Att leva på sin lön.

Borgerliga kräver ”att det ska gå att leva på sin lön” och att man ska få “hälften kvar”.

De borgerliga partierna menar att inkomstskatterna är orimligt höga vid höga inkomster. Men om man ser på hur stora skatterna är i procent av inkomsterna blir slutsatsen en annan. Av tabeller framgår att inkomstskatten 2006 för ensam är cirka 30% vid en lön som räcker till lägsta rimliga levnadsstandard, cirka 32% vid medellön och cirka 40 % vid en lön på en halv miljon kr per år, då personen har disponibelt cirka 200 000 kr mer än vad som behövs för den lägsta standarden. Jämfört med 30% skatt för den som bara får ihop till lägsta standard och 40% skatt för den som har 200 000 kr mer disponibelt är 40% mycket lågt och inte något som motiverar skattesänkning.

Ensam som har lön 720 000 kr per år betalar (2006) ca 45% i skatt och har disponibelt efter skatt nära 300 000 kr mer än den som har lön som bara räcker till lägsta standard. Det finns inga goda skäl varför den med lön 720 000 kr ska få en skattesänkning med 16 000 kr som i moderaternas förslag våren 2005. Man kan inte hävda, att den som tjänar en halv miljon eller 720 000 kr inte kan leva på sin lön.

Ensam med deltid kan ha lön på 12 000 kr per månad och har det då svårt att leva på lönen. Ensam sjuk eller arbetslös som haft låg lön kan med 80% ersättning från försäkringar ha ersättning på 10 000-12 000 kr eller lägre, och har då verkligen svårt leva på det.

Man bör observera, att makar/sambor (utan barn) vanligen klarar sig på sådana inkomster om båda har inkomster. Ensamstående är missgynnade i skattesystemet eftersom de ensamma ska betala hela levnadsstandarden. Om man sänker skatterna så att ensamma klarar sig kommer makar/sambor att bli överkompenserade. Man kan klara detta problem bara med hjälp av lämpligt utformade bostadsbidrag som ger ensamma så mycket att de kan leva på sin lön.

Pensionärer med låga inkomster.

Pensionärer med låga inkomster behöver förbättringar . Här en kort redovisning av det som finns utförligare längre bort i det följande (sid 57-63).

*** Det första som behöver göras är att ta bort regeln i bostadstilläggssystemet som medför att taxeringsvärden för fritidshus påverkar bostadstilläggen. Det lär kunna ordnas mycket lätt genom följande strykningar i Lag (2001:761) om bostadstillägg till pensionärer m.fl.:**

"16 § Tillägg till den bidragsgrundande inkomsten skall göras för förmögenhet beräknad per den 31 december året före det år då ansökan om bostadstillägg görs enligt vad som anges i denna paragraf och 17 §.

Som förmögenhet räknas den skattepliktiga förmögenheten enligt lagen (1997:323) om statlig förmögenhetsskatt, beräknad med bortseende från värdet av sådan privatbostadsfastighet eller privatbostadsrätt som avses i 2 kap. 13 respektive 18 § inkomstskattelagen (1999:1229) (strykes: ~~och som utgör den sökandes permanentbostad~~) samt skulder med säkerhet i denna egendom. För sökande som har sin bostad i särskild boendeform skall detsamma gälla i fråga om värdet av privatbostadsfastighet eller privatbostadsrätt (strykes: ~~som utgör permanentbostad~~)för den sökandes make".

Att fritidshusens taxeringsvärden ska påverka bostadstilläggen infördes under krisåren på 1990-talet. Någon återställning har inte skett. Pensionärer med låga inkomster tillhör enligt makthavarna en underklass som man inte behöver bry sig om.

*** I systemet för bostadstilläggen bör förmögenhetstillägget på 15% (den s k skärpningsregeln) tas bort** eller minskas till högst 10%. Om ett förmögenhetstillägg ska vara kvar bör beloppsgränserna åtminstone motsvara den nivå som gällde 1975 och som efter uppräkning efter prisutvecklingen sedan dess år 2005 blir 370 000 kr per pensionär. I Sveriges högkonjunktur 2007 behandlas lågpensionärerna sämre än 1975.

Sedan förmögenhetsskatten och fastighetsskatten tagits bort, med skattelättnader för icke-pensionärer som kan uppgå till hundratusentals kronor, är det orimligt att för låginkomstpensionärer i bostadstilläggssystemet behålla regler om att förmögenheter ska påverka tilläggen.

I lagen om bostadstillägg innebär 16§ och17§ att pensionärerna får bostadstilläggen reducerade på grund av förmögenhet. När förmögenhetsskatten tas bort kan mycket rika icke-pensionärer få stora skattelättnader. Det är då olämpligt att de sämst ställda pensionärerna har kvar förmögenhetsreglerna i 16§ och 17§, de bör tas bort så att förmögenhet i alla former på inget sätt minskar bostadstilläggen.

16§ och 17§ bör upphöra att gälla.

Utdrag ur lagen finns längre bort i det följande (sid 60-63).

* I systemet för bostadstilläggen bör man mildra minskningen av tilläggen som är en följd av kapitalinkomster. Med de låga räntorna på sparmedel, vanligen lägre än inflationen, medför skatten 30% att kapitalets realvärde minskar, med minskning av bostadstilläggen minskar detJ ännu mer. Pensionärer i det nedre avtrappningsskiktet har marginaleffekt 87-97% på pensionsinkomster, dvs får behålla mycket litet av ATP-pensionen. Att då dessutom minska tilläggen 62% av kapitalinkomsterna verkar förföljelse, det borde bort.

TV-avgiften.

Se: Sven Wimnell 060327: TV-avgiften i proposition 2005/06:112. Avgifter för privathushåll: De individuella TV-avgifterna bör slopas, och ersättas med en kollektivavgift för alla privathushåll, betald av riksdagen. (http://wimnell.com/omr36-39l.pdf)
Innehållsförteckning : Utdrag:

"Lag (1989:41) om finansiering av radio och TV i allmänhetens tjänst.
Regeringen föreslår i propositionen följande lydelse:
"7 § TV-avgiften är 1 996 kronor för ett år. Den skall betalas i fyra poster om 499 kronor....."

Lydelsen bör istället, i princip, bli:
"7 § TV-avgiften är 1 968S kronor för ett år. Den skall betalas i fyra poster om 492 kronor. Avgiften för privatbostadshushåll betalas av staten. Antalet privatbostadshushåll skall för helår anses vara lika med antalet privabostadshushåll fyra år före avgiftsåret enligt SCBs statistik redovisad i Bostads- och hyresundersökningarna. År 2002 var det avsedda antalet hushåll enligt denna statistik för samtliga upplåtelseformer 3427000 st....."

Förslaget tillfredsställer både dem som vill ha kvar ett avgiftssystem och dem som vill avskaffa avgiftsfinansieringen och vill att public service-verksamheten ska finansieras gemensamt av skattemedel på samma sätt som annan verksamhet, som är omistlig för allmänheten.

Andra än privatbostadshushåll bör betala avgift enligt propositionens förslag. Förslaget är ett avgiftssytem, men krånglet för alla privathushåll försvinner och byråkratikostnaderna på uppemot en miljard kr per år för hantering av avgifterna för privatpersoner försvinner. Finansieringen behandlas i det följande.

De individuella TV-avgifterna tar för mycket energi från hushållen och myndigheterna. Det finns mycket annat som behöver uppmärksamhet."

Bostadsbidrag för barnlösa hushåll med låga inkomster. Förslag. Gäller alla åldrar.

Förslagen här tar sikte på att förbättra för dem med de lägsta inkomsterna. Om förslagen genomförs torde de väsentligt minska behov av socialbidrag. De offenliga kassornas kostnader för bidragen torde i hög grad bli betalda genom lägre kostnader för socialbidrag. Det är enklare och trevligare att ansöka om bostadsbidrag hos försäkringskassan än att gå till socialvården. Den som får bostadsbidrag behåller sin frihet på ett annat sätt än den som får socialbidrag.

Bostadsbidragen som kan erhållas är vanligen lägre än de skatter som bidragstagaren betalar. Reglerna är samma för ensamma och makar tillsammans. Reglerna följer mönstret för bostadsbidrag till barnfamiljer.

Bostadsbidrag är ett träffsäkert sätt att korrigera skattesystemets oförmåga att fördela skatt efter förmåga. De lägsta rimliga levnadskostnaderna för makar/sambor är 150% av kostnaderna för en ensam, inte 200%. Skatteskalan tar inte hänsyn till att levnadskostnaderna per person är högre för ensamma än för makar/sambor. Det enklaste och bästa sättet att göra en korrigering av skattesystemets skeva utfall är bostadsbidrag.

Det finns möjlighet att avväga beloppsgränser efter det utfall man önskar för bidragstagarna och de kostnader man vill ge staten.

Cirka en tredjedel av dem med arbetsinkomster ligger i gällande skattesystem för 2006 på en inkomst där ensamma går med underskott sedan de rimliga lägsta kostnaderna betalats.

De borgerliga som gör anspråk på att göra ett nytt bra system har i sina förslag inte alls klarat att göra en vettig fördelning med hänsyn till låginkomsternas problem, förslagen går ut på att göra stora skattesänkningar för dem med höga inkomster.

Icke-pensionärer med höga inkomster och ensampensionärer med låga pensioner.

I tabellen här intill finns för olika stora inkomster uppgifter om skatt och om hur mycket som blir kvar sedan lägsta rimliga hushållskostnader betalats. Ensam med inkomst under cirka 14000 kr per månad får underskott i hushållsbudgeten. Han eller hon betalar skatt 47256 kr per år och kan nätt och jämnt leva på inkomsterna efter skatt.

Vid inkomst 13000 kr/mån är underskottet cirka 7000 kr per år, på grund av skatten på cirka 43000 kr.

Vid inkomst 60 000 kr per månad och 720 000 kr per år är det disponibelt 272 040 kr efter skatt och efter det hushållskostnaderna 120 000 kr betalats.

I detta läge sänker den borgerliga regeringen skatterna med 12 000 kr eller er mer för den med årsinkomsterna 720 000 kr. De låga inkomsterna får inte mycket med av skattesänkningarna. Makar med lika inkomst och vardera 60 000 kr lön i månaden har disopnibelt efter skatt och hushållskostnader tillsammans 604 080 kr per år och får skattelättnader på 24 000 kr eller mer.

Ensam pensionär med låg pension får underskott i hushållsbudgeten:

Pension 100 000 kr per år: underskott 34992 kr per år (skatt 26796 kr)
Pension 110 000 30936 (skatt 28776 kr)
Pension 120 000 26940 (skatt 30756 kr)

Av ökningen med 10 000 kr från 100 000 får behållas 4056 kr
Marginaeffekten är 59,44%
Av ökningen med 10 000 kr från 110 000 får behållas 3996 kr
Marginaleffekten är 60,04%

En del av dem kan få bostadstillägg som förbättra situationen.
En del får inte bostadstillägg.

2006. Förvärvsarbetande icke-pensionärer utan barn.

Bostadshyran antages vara 4200 kr per mån = 50400 kr per år för ensam och 5100 kr per mån för makar/sambor=61 200kr/år.

Överskott avser överskott i hushållsbudgeten sedan 120 000 kr betalats för det minsta rimliga i ensamhushåll och 180 000 för makar/sambor. I de angivna lägsta kostnaderna ingår ej semesterkostnader och andra resor än lokalresor.

Ensam						**Makar lika inkomst**
Mån. lön	Prelskatt /mån	/år	Efter skatt /mån	/år	Över-skott/år	Överskott /år
6001	1364	16368	4637	55644	-64356	-68712 (55644x 2 - 180000)
7001	1628	19536	5373	64476	-55524	-51048
8001	1892	22704	6109	73308	-46692	-33384
9001	2161	25932	6840	82080	-37920	-15840
10001	2491	29892	7510	90120	-29880	240 krisgräns
11001	2849	34188	8152	97824	-22176	15648
12001	3212	38544	8789	104468	-14532	20936
13001	3575	42900	9426	113112	- 6888	46224
14001	3938	47256	10063	120756	756 krisgräns	61512
15001	4301	51612	10700	128400	8400	76800
16001	4664	55968	11337	136044	16044	92088
17001	5027	60324	11974	143688	23688	107376
18001	5390	64680	12611	151332	31332	122554
19001	5753	69036	13248	158976	38976	137952
20001	6151	73812	13850	166200	46200	152400
21001	6514	78168	14487	173844	53844	167688
22001	6877	82524	15124	181488	61488	182976
23001	7240	86880	15761	189132	69132	198264
24001	7603	91236	16398	196776	76776	213552
25001	7966	95592	17035	204420	84420	228840
26001	8324	99888	17677	212124	92124	244248
27001	8799	105588	18202	218424	98424	256848
29001	9859	118308	19142	229704	109704	279408
30001	10389	124668	19612	253344	115344	290688
35001	13039	156468	21962	263544	143544	347088
40001	15731	188772	24270	291240	171240	402480
45001	18631	223572	26370	316440	196440	452880
50001	21531	258372	28470	341640	221640	503280
55001	24431	293172	30570	366840	246840	553680
60001	27331	327972	32670	392040	272040	604080

2008. Ensam pensionär född 1937 eller tidigare.

Prisbasbelopp 2008 PBB: 41000.

(Bosättning i Sverige 40 år och intjänande av pension under 30 år)

Tilläggspension 100 000 kr/år=2,439 PBB (8333 kr/mån)

Beräkningsunderlag för garantipension, enligt försäkringskassan:

Tilläggspension	100 000
Folkpension som inte motsvaras av tilläggspension (vid 30 intjänandeår)(vid mindre än 30 år blir det ett belopp, som är komplicerat att räkna ut)	0
Summa	**100 000**
Summa delat med 41000 =	2,439 PBB

Tillägg för ogifta: Om beräkningsunderlaget är lägst 1,529 prisbas-belopp men högst 3,16 prisbasbelopp räknas underlaget om så här:

1. Underlag upp till och med 1,51 prisbasbelopp räknas om till ett belopp motsvarande 2,17 prisbasbelopp.
2. Den del av underlaget som överstiger 1,51 prisbasbelopp multipliceras med talet 0,60.
3. Resultaten av beräkning 1 och 2 summeras.

2,439-1,51=0,929; 0.929x0,60=0,557; 2,17+0,557=2,727
2,727x41000= **111807**

Garantipensionen blir:111 807-100 000=11807 kr/år=984 kr/mån.
Utbetalad pension/ mån :8333+984=9317 kr
Skatt på 9317 tabell 33 kolumn 2: 2233 kr/mån (per år 26796)
Disponibelt efter skatt: 9317-2233=7084 kr/mån=85008 kr/år.
Lägsta levnadskostnader 2006: 120000. 2008 säg samma.
Underskott i hushållsbudget 120000-85008= 34992 kr/år.

Tilläggspension 110 000 kr/år=2,683 PBB (9167 kr/mån)

Beräkningsunderlag för garantipension, enligt försäkringskassan:

Tilläggspension	110 000
Folkpension som inte motsvaras av tilläggspension	0
Summa	110 000
Summa delat med 41000 =	2,683 PBB

Tillägg för ogifta, samma regel som vid inkomst100 000:
2,683-1,51=1,173; 1,173x0,60=0,7038; 2,17+0,7038=2,874;
Garantipensionen blir:117834-110000=7834 kr/år=653 kr/mån.
Utbetalad pension/ mån :9167+653=9820 kr
Skatt på 9820 tabell 33 kolumn 2: 2398 kr/mån (per år 28776)
Disponibelt efter skatt: 9820-2398=7422 kr/mån=89064 kr/år.
Levnadskostnader 2006: 120000. 2008 säg samma.
Underskott i hushållsbudget 120000-89064= 30936 kr/år.
Jämfört med tilläggspension 100 000 kr har det disponibla efter skatt ökat med 89064-85008= 4056 kr. dvs av 10 000 kr har bortfallit i lägre garantpension och skatt 5944 kr, dvs **marginaleffekten är 59,44%**

Tilläggspension 120 000 kr/år=2,927 PBB (10 000 kr/mån)

Beräkningsunderlag för garantipension, enligt försäkringskassan:

Tilläggspension	120 000
Folkpension som inte motsvaras av tilläggspension	0
Summa	120 000
Summa delat med 41000 =	2,927 PBB

2,927-1,51=1,417;1,417x0,60=0.850;2.17+0,850=3,02
Garantipensionen blir:123820-120000=3820 kr/år=318 kr/mån.
Utbetalad pension/ mån :10 000+318=10 318kr
Skatt på 10318 tabell 33 kolumn 2: 2563 kr/mån (per år 30756)
Disponibelt efter skatt: 10318-2563=7755 kr/mån=93060 kr/år.
Levnadskostnader 2006: 120000. 2008 säg samma.
Underskott i hushållsbudget 120000-93060= 26940 kr/år.
Jämfört med tilläggspension 110000 kr har det disponibla efter skatt ökat med 93060-89064= 3996 kr. dvs av 10000 kr har bortfallit i lägre garantpension och skatt 6004 kr, dvs **marginaleffekten är 60,04%%**

I samband med småhus finns två sätt att bo.

(8 april 2004).

Det ena sättet är att man bor i en villa, och vanligen är en sådan tämligen rymlig och större än det minsta rimliga. Reglerna för bostadsbidrag till villaboende är generösa. Garage, bilplats stor källarevåning od räknas inte som förmån.

Det andra sättet är att man bor i en liten hyreslägenhet och har ett fritidshus vid sidan om för kontakt med naturen. Den som bor i villa får bostadsbidrag för den stora bostaden, den som har fritidshus får inget bostadsbidrag för fritidshuset.

Pensionärer med låga inkomster, med fritidshus kan räknas ha haft dem under en stor del av livet, troligen ofta byggt dem själva långt tillbaka i tiden och huset ingår i levnadsättet. De har ådragit sig stora taxeringsvärden på grund av att andra sålt hus dyrt. Budgeten tillåter bara en liten billig permanentbostad-hyreslägenhet. Det är inte troligt, att nyblivna pensionärer med BTP skaffar fritidshus.

Taxeringsvärdena har höjts så att fastighetsskatterna stigit. Pensionärerna med inkomster i skikt som ger bostadstillägg har svårt betala dessa höjningar, än mindre betala minskningar av bostadstilläggen. Fritidshusen är vanligen sådana att de bebos bara en del av året. Tillsammans med andra pålagor på fritidshusen blir det en dryg kostnad räknat per boendemånad, och man kan räkna med att fritidshusägare i inkomstskikt med bostadsbidrag måste sänka sina hushållskostnader mer än rimligt för att kunna ha råd ha husen om det överhuvudtaget är möjligt att ha dem kvar.

Taxeringsvärdena i fritidshusen är fiktiva värden, som inte motsvaras av några verkliga inkomster. Enda sättet att få ut några pengar från fritidshusen är att sälja dem. (En pensionär med låg inkomst får vanligen inte låna på husen). Men det är olämpligt att genom minskning av bostadsbidragen för fritidshusägare tvinga dem att sälja husen. De bör få ha den stimulans som fritidshusen ger. Det finns i så fall lika goda skäl att på samma sätt sänka bostadstilläggen för dem som bor i villor.

Att fritidshusens taxeringsvärden ska påverka bostadstilläggen infördes under krisåren på 1990-talet. Någon återställning har inte skett. Pensionärer med låga inkomster tillhör enligt makthavarna en underklass som man inte behöver bry sig om.

* I systemet för bostadstilläggen bör förmögenhetstillägget på 15% (den s k skärpningsregeln) tas bort eller minskas till högst 10%. Om ett förmögenhetstillägg ska vara kvar bör beloppsgränserna åtminstone motsvara den nivå som gällde 1975 och som efter uppräkning efter prisutvecklingen sedan dess år 2005 blir 370 000 kr per pensionär. I Sveriges högkonjunktur 2007 behandlas lågpensionärerna sämre än 1975.

Sedan förmögenhetsskatten och fastighetsskatten tagits bort, med skattelättnader för icke-pensionärer som kan uppgå till hundratusentals kronor, är det orimligt att för låginkomstpensionärer i bostadstilläggssystemet behålla regler om att förmögenheter ska påverka tilläggen.

I lagen om bostadstillägg innebär 16§ och17§ att pensionärerna får bostadstilläggen reducerade på grund av förmögenhet. När förmögenhetsskatten tas bort kan mycket rika icke-pensionärer få stora skattelättnader. Det är då olämpligt att de sämst ställda pensionärerna har kvar förmögenhetsreglerna i 16§ och 17§, de bör tas bort så att förmögenhet i alla former på inget sätt minskar bostadstilläggen.
16§ och 17§ bör upphöra att gälla.

Pensionärer med låga pensioner kan få bostadstillägg. Det gäller dem som bor i hyreslägenhet eller permanentvilla, men en som bor i hyreslägenhet och har ett fritidshus kan få bostadstillägget helt bortreducerat på grund av reglerna om att fritidshusens taxeringsvärden skall påverka bostadstilläggen. Den som bor i permanentvilla får ingen sådan minskning av bostadstillägget.

Det blir för långt att belysa det nu.

Mer om detta finns på omr36-39k.pdf. Om skatter och bidrag se även de tidigare sidorna 212-222.

Bostadstilägg 2008 för ensam pensionär 65 år och äldre.

Bostadskostnad i hyreslägenhet 50400 kr per år, 4200 kr per månad.

Bostadstillägg kan erhållas med 93% av bostadskostnad för kostnad högst 5000 kr per månad. Högsta bostadstillägg för bostaden som kostar 4200 kr per månad blir 46872kr per år, 3906 kr per månad.

Tillägget minskas med stigande inkomst. Pensionären har tilläggspension och garantipension, inga kapitalinkomster. Tre fall studeras: Tilläggspension 100 000, 110 000 och 120 000 kr per år. Garantipensionen är respektive 11807kr/år, 7834 kr/år och 3820 kr/år

Utbetald pension per år blir respektive 111804, 117840, 123816

Från dessa pensionsinkomster ska räknas bort ett fribelopp som är 2,17 prisbasbelopp, vilket 2008 blir 2,17x 41000= 88970 kr. Det som blir kvar kallas reduceringsinkomt. Rduceringsinkomsten blir respektive 22834, 28870, 34846.

Det högsta möjliga bostadstillägget minskas med 62% av reduceringsinkomsten. 62% av reduceringsinkomsten blir respektive 14157, 17899, 21604 kr. (För delar av reduceringsinkomsten över ett prisbasbelopp minskas med 50%)

Det högsta möjliga tillägget för pensionären det gäller nu är 46872 kr per år. När det minskas blir det kvar respektive 46872-14157= 32715kr.; 46872-17899=28973; 46872-21604=25268 kr.

Ensampensionären har			
vid tilläggspension kr per år	**100 000**	**110 000**	**120 000**
underskott före bostadstillägg	**34 992**	**30 936**	**26 940**
Bostadstilläggen:	**32 715**	**28 973**	**25 268**
minskar underskottet till:	**2 277**	**1 963**	**1 671**
Skatt	**26 796**	**28 776**	**30 756**

Trots bostadstilläggen räcker inte pengarna till det nödvändigaste

Marginaleffekt av bostadstilläggen.

Intervallet 100 000-110 000 .

Bostadstilläggen minskar med 62% av ökningen av den utbetalade pensionen (tilläggspension+garantipension) mellan de studerade inkomsterna med tilläggspensioner 100 000, 110 000 och 120 000.

Här är frågan vilken marginalefffekt det blir på tilläggspensionerna. Minskningen är 62% av ökningen av tilläggspension + garantipension (utbetalad pension). Hur mycket blir det räknat på tilläggspensionen? Ökning av tilläggspension+garantipension mellan tilläggspension 100 000 och 110 000 är 10000- (11807-7834)= 10000- 3973=6027. 62% av 6027= 3737 kr. Så mycket minskar botillägget, vilket är 37,37 % av 10 000.

Marinaleffekten av skatt och garantipension är enligt föregående beräkningar 59,44%. Med marginaleffekt av bostadstillägg 37,37 % blir det summa 96,81%

Intervallet 110 000-120 000.

Ökning av tilläggspension+garantipension mellan tilläggspension 110 000 och 120 000 är 10000- (7834-3820)= 10000-4014=5986. 62% av 5986=3711 kr. Så mycket minskar botillägget, vilket är 37,11% av 10 000.

Marinaleffekten av skatt och garantipension är enligt föregående beräkningar 60,04%. Med marginaleffekt av bostadstillägg 37,12 % blir det summa 97,16%

När tilläggspensionen ökar med 20 000 kr och pensionären inte har några kapitalinkomster kan bostadstillägg erhållas. Men av de 20 000 kronorna faller bort 97% för skatt, minskad garantipension och minskat bostadstillägg. Av 20 000 kr får pensionären behålla 600 kr. (Underskottet minskar 606 kr)

120 000 i tilläggspension motsvarar cirka 130 000 kr i årlig intjänandeinkomst. Utför man beräkningarna för högre tilläggspensioner ska man finna liknande förhållanden en bra bit upp. Det kan inte göras nu.

Begränsningsregel för låginkomstpensionärers fastighetsskatt.

DN 080522 sid Ekonomi 3:

“Pensionärer får lägre fastighetsskatt.

Nu ska pensionärerna få rabatt på fastighetsskatten. Regeringen har överlämnat ett förslag till riksdagen. Det är de pensionärer som har "knappa ekonomiska resurser" som får begränsad skatt.

-Vi vet att många pensionärer har det knapert ekonomiskt. Det är därför glädjande att kunna lämna över en proposition som begränsar fastighetsavgiften för dem, säger finansminister Anders Borg i ett pressmeddelande.

Det nya förslaget ska träda i kraft den i december 2008 och tillämpas första gången vid 2009 års taxering. Förslaget innebär att skatten för småhus som är permanentbostäder begränsas till 4 procent av ägarens inkomst. Ägaren måste ha fyllt 65 för att vara berättigad till rabatten eller ha fått sjuk- eller aktivitetsersättning året innan.

OLOF WIJNBLADH “

Regeln om begränsning av fastighetsskatten kom till under den socialdemokratiska regeringen, men gällde bara permanentboende. Regeringen och finansminister Bosse Ringholm lovade att det skulle ändras så att den skulle gälla också för fritidshus men genomfördes inte före valet.

Den borgerliga regeringen gjorde om fastighetsskatten och begränsningsregeln försvann, men den har nu dykt upp för pensionärer med låga inkomster. Den bör gälla också för fritidshusägarna.

Från sid 11 i http://wimnell.com/omr36-39u.pdf:

TV-avgiften.

En bättre fördelning får man om man slopar TV-avgiften och låter riksdagen betala den. Man slipper då också den larviga TV-avgiftsreklamen. TV menar i sin propaganda att SVT är en fri television vilket är ett hån då TV-avgiften som nu går över 2000 kr om året. Att slippa betala 2000 kr är bra för de lägsta inkomsterna och är bra för fördelningen mellan ensamma och makar.

TV-avgift och jobbavdrag.

I utredningen “omr36-39t.pdf” visades fyra alternativ för jobbavdrag och diskuterades motiveringar av jobavdragen. Därefter lämnades förslag. Något om det återges på de följande sidorna. Längre bort i det följande finns mera om detta.

I alliansens förslag och moderaternas motion står att jobbavdragen ska vara samma vid inkomst över 107 900 kr (2007: 109700). Det har man frångått och jobbavdraget blir i verkligheten större vid större inkomster.

Högsta skattelindring av jobbavdragen i regeringens förslag för 2007 är 11 720 kr. De fyra alternativen ger olika stora skattelindringar vid inkomster över 109 700 kr. I kombination med slopande av TV-avgiften kan alternativ 2 väljas. Resonemanget gällde som rekommendation för andra jobbavdraget, som blev annorlunda. Resonemanget gäller i princip för steg tre, där man bör åstadkomma en förbättring av jobbavdragen så att de blir samma för alla med inkomster över cirka 109 700 kr (kanske 112 000 kr), och man bör ta bort TV-avgiften och räkna in skattelättnaderna av det. “

Från sid 54 i http://wimnell.com/omr36-39u.pdf:

Förslag om ändring av jobbavdrag och TV-avgift. Förslag om bostadsbidrag för barnlösa.

Nyss visades fyra alternativ där skattelättnaden av jobbavdragen vid inkomst över 109700 blir
1) 7966 kr= 3754 kr lägre än 11720 kr
2) 9250 kr= 2470 kr lägre än 11720 kr
3) 10533 kr= 1187 kr lägre än 11720 kr
4) **11818 kr= 98 kr högre än 11720 kr**

För 2008 bör skattelättnaden bli lika stor för alla inkomster över 109700 kr. Alternativ 2 eller 3 borde kunna väljas beroende på vad statsfinanserna klarar. I alternativ 2 blir det minskning av skatteminskningen vid inkomster över 292900 kr, i alt 3: 305700 kr.

Medelinkomsten 2007 ligger på 25400 kr/mån= 304800 kr/år.

En bättre fördelningsprofil erhålls om man samtidigt med ändring av arbetsavdraget avskaffar TV-licensen för privathushåll och ersätter den med en kollektivlicens betald av riksdagen.
Per hushåll innebär det en skattelättnad på drygt 2000 kr, säg 2000. Det innebär en mer rättvis fördelning mellan ensamma och makar.

I så fall kan man välja alternativ 2 : 9250 kr är 2470 kr lägre än 11720 kr, men det minskat med 2000 kr för ensam blir 470 kr lägre. För makar blir vinsten på TVlicensen 1000 kr per make och resultatet blir 1470 kr lägre än 11720 kr så att jobbavdragets minskning blir mindre vid inkomster över 302900 kr. Medelinkomsten får ingen försämring.

Ensamma med låga inkomster får underskott i hushållsbudgetarna och därför bör införas bostadsbidrag för ensamma utan barn enligt förslag som visats tidigare. Kostnaderna för det borde kunna tas bl a genom att minska jobbavdragen vid höga inkomster. Några kostnadsberäkningar om detta görs inte här.

DN 081209:

"Medelinkomsttagaren får 3.800 kronor mindre i skatt"

"Många kan räkna med en rejäl skattelättnad nästa år. Det visar DN:s granskning av de preliminära skattetabellerna."

"**EN HÖGINKOMSTTAGARE** med en lön på 40.000 kronor i månaden betalar 11.664 kronor mindre i skatt nästa år. En rejäl skattesänkning jämfört med 2008 års skattetabell då höginkomsttagaren fick en reduktion på 5.600 kronor.

DN.se har granskat vad fem olika grupper får betala i skatt under 2009.

Låginkomsttagaren med en lön på 19.000 kronor i månaden kommer att betala 248 kronor mindre i månaden i skatt eller 2.976 kronor mindre under hela 2009.

En medelinkomsttagare med 25.000 kronor per månad betalar 328 kronor mindre i skatt per månad under 2009 eller 3.816 kronor mindre för hela året.

Höginkomsttagaren med 40.000 kronor får en sänkning med 972 kronor per månad eller totalt 11.664 kronor mindre i skatt för 2009.

En pensionär som är 65 år och har en inkomst på 15.000 kronor per månad får en skattesänkning på 120 kronor per månad eller 1.440 kronor för hela året.

Den som är 65 år och fortfarande arbetar och har en inkomst på 15.000 kronor per månad får en skattesänkning på 660 kronor per månad eller 7.920 kronor för hela nästa år. En rejäl sänkning jämfört med 2008 års skattetabell, då minskade skatten med 252 kronor per månad.

En person som får sin inkomst från a-kassan och varje månad får ut 15.000 kronor innan skatt får en skattereduktion på 41 kronor i månaden eller 492 kronor på ett år.

SKATTESATSERNA varierar och i exemplet ovan användes skattetabell 32. Till exempel i Stockholm används tabell 30 med en lägre skattesats. För att ta reda vilken skattetabell som gäller för din kommun och församling - klicka på länken till höger.

När du vet vilken tabell som gäller för dig går du till sidan med skattetabellerna och letar reda på rätt tabell.

Leta reda på din månadslön i tabellen och titta sen i den kolumn du tillhör för att se vad din skattesats hamnar på nästa år.

DEN FÖRSTA kolumnen gäller för dem som är yngre än 65 år och arbetar. Kolumn två gäller för de som är 65 år och får pension. Den tredje kolumnen är för personer som är födda mellan 1938 och 1943 och fortfarande arbetar. Kolumn fyra är för de som är födda 1937 eller tidigare och arbetar. Den femte kolumnen är för de som får andra pensionsgrundande ersättningar än löner, till exempel a-kassa. Sjätte och sista kolumnen avser personer som är födda 1944 eller senare och lever på en pension.

Thomas Bergsell "

Onödiga skattesänkningar för höginkomster

2008. Förvärvsarbetande icke-pensionärer utan barn.

Bostadshyran antages vara 4300 kr per mån = 51 600 kr per år för ensam och 5200 kr per mån för makar/sambor= 62 400kr/år.

Överskott avser överskott i hushållsbudgeten sedan 124 000 kr betalats för det minsta rimliga i ensamhushåll och 186 000 för makar/sambor. I de angivna lägsta kostnaderna ingår ej semesterkostnader och andra resor än lokalresor. (Skattetabell 33, kolumn1.)

Ensam						**Makar lika inkomst**	
Mån. lön	Prelskatt /mån	Prelskatt /år	Efter skatt /mån	Efter skatt /år	Överskott/år	Överskott /år	
6001	836	10032	5165	61980	-62020	-62040 (61980x2-186000)	
7001	1074	12888	5927	71124	-52876	- 43752	**Ensams**
8001	1338	16056	6663	79956	-44044	-26088	**förbättring**
9001	1602	19224	7399	88788	-35212	-8424	**på skatten**
10001	1910	22920	8091	97092	-26908	8184	**2006 - 2008**
11001	2230	26760	8771	105252	-18748	24504	3428
19001	4796	57552	14205	170460	**46460**	154920	**7484**
25001	6766	81192	18235	218882	**94820**	251764	**10400**
40001	14077	137124	25924	311088	**187088**	436176	**15848**
45001	16874	202488	28127	337524	213524	489048	17084

Ensams förbättring 2006-2008:			**Total skattesänkning 2007-2009:**
19001	7484 + sänkning 2009	2976 = 9460	cirka 20000
25001	10400	3816 = 14216	cirka 30000
40001	15848	11664 = 27512	cirka 50000

Höginkomsten som 2008 hade överskott 187088 har efter 2006 fått cirka 50000 kr lägre skatt, onödiga sänkningar. De onödiga skattesänkningarna för alla höginkomsttagare åren 2007-2009 lär uppgå till mer än 100 miljarder kr, pengar som borde ha satsats på låginkomsterna.

Alliansregeringens påstående att sänkningarna mest gått till låg- och medelinkomster är inte sant.

Pengar och finanser 2009.

När tilliten rasar.
Samhällets återkomst.
Ekonomer i krismöte.
Tiden är ute för USA som ensam ekonomisk stormakt.
Hugo Chávez manade till offensiv mot världsordningen.
Vi fortsätter genomföra alla nödvändiga insatser.
Ingen vet vad som händer - men prognoser kan hjälpa oss förstå.
I slutet av nästa år ljusnar det.
Hård kamp om krediter hotar knäcka företagen.
Saab - bilmärket med nio liv.
När blir bolaget lönsamt?
Så mycket har lönen ökat.

DN 081106:

"När tilliten rasar"

"Göran Rosenberg om vårt behov av långsiktighet."

"ATT LITA PÅ BANKEN är inte bara att lita på att vi får ut våra pengar när vi behöver dem. Det är också att lita på att banken ska finnas kvar när vi är döda, eller åtminstone att pengarna ska göra det i den mån vi efterlämnar några. Blotta misstanken att banken i en aldrig så avlägsen framtid skulle kunna försvinna eller slå igen eller helt sonika förskingra de pengar vi efterlämnat skulle sannolikt vara skäl nog att aldrig anförtro den några. Förtroendet för att banken ska bestå i morgon är vad som får oss att lita på den i dag.

En självklarhet förstås, att det finns förbindelser och åtaganden som vi litar på ska bestå också när vi själva är borta. Förbindelser och åtaganden på vilka samhällets förmåga att tillgodose våra generationsöverskridande behov vilar.

För sådana behov har nämligen vi människor. Vi har behov som måste tillgodoses av dem som kommer före oss, och behov som måste tillgodoses av dem som kommer efter oss. Vi behöver ett samhälle när vi föds och ett samhälle när vi dör, för att inte tala om när vi lever. Inget annat djur behöver så mycket samhälle som människan. Som individer vill vi förverkliga en möjlig frihet för oss själva här och nu, som samhällsvarelser måste vi kunna organisera vårt ofrånkomliga beroende av andra människor över flera generationer.

VI HAR BEHOV SOM individer och vi har behov som samhällsvarelser och det är inte nödvändigtvis samma sak.

DET DÄR MED beroendet är inte en självklarhet. Vem vill vara beroende när man kan vara fri? Särskilt i en tid som dominerats av idén att våra behov som samhällsvarelser (i den mån vi är samhällsvarelser) bäst kan tillgodoses när vi tillgodoser våra behov som individer. En tid när samhället (i den mån det finns) sköter sig bäst när individen sköter sig själv. En tid när långsiktiga samhällsförpliktelser blivit beroende av kortsiktiga marknadskalkyler.

Det är en tid som därmed gravt underskattat vårt behov av samhälle, liksom vad som krävs för att bygga och upprätthålla det. Människan har till skillnad från andra varelser förmågan att bygga sig helt olika slags samhällen, några mer lyckade än andra, men också förmågan att rasera de samhällen hon själv byggt. Samhällsförstörelse är en säreget mänsklig förmåga.

DET FINNS FÖLJAKTLIGEN inga naturligt byggda samhällen (som rävgrytet eller myrstacken), bara mer eller mindre konstfärdiga samhällsbyggen. Att vara människa är ett slags konst, att övas och förfinas, och till den konsten hör att under ständigt skiftande förutsättningar balansera det vi kortsiktigt vill göra som individer (för att förverkliga en möjlig frihet) mot det vi långsiktigt måste göra som samhällsvarelser (för att organisera ett ofrånkomligt beroende).

I DET AVSEENDET kan sammanbrottet i det globala finanssystemet ses som ett magnifikt konstnärligt misslyckande, eller åtminstone resultatet av en ödesdiger okunskap om vad som krävs för att det slags samhälle vi lever i ska kunna upprätthållas.

Vad som bröt samman var nämligen inte bara den ena eller den andra uppblåsta kalkylen över framtida husvärden i Amerika, och därmed värdet på alla de finansiella "produkter" som hade gjort de uppblåsta kalkylerna möjliga, och därmed värdet på tillgångarna i alla de banker som vi långsiktigt hade anförtrott våra pengar, utan självaste förtroendet för samhällsbygget som sådant.

Vad som bröt samman var förtroendet för institutioner av vilka vi hade förväntat oss långsiktiga åtaganden, men som hade visat sig beredda att finansiera sina långsiktiga åtaganden med kortsiktiga spekulationer. Och som när spekulationerna slog fel visade sig oförmögna att stå för sina åtaganden.

De ofattbara summor som världens regeringar och riksbanker sedan dess lovat att pumpa in i det finansiella systemet är inte resultatet av en kalkyl över förlorat kapital som till en bestämd kostnad måste ersättas, utan över ett förlorat förtroende som till varje pris måste återupprättas. Därav de i princip gränslösa garantier som ställts ut för i stor sett varje filial i finanssystemet. Ingen ska behöva hysa minsta tvivel om de banker vi anförtror våra pengar i dag kommer att leva upp till sina åtaganden i morgon.

BESTÅR TVIVLET RASAR nämligen finanssystemet och därmed en av de bärande pelarna i det globala samhällsbygget.

MÅNGA SER finanskollapsen som följden av ett gigantiskt marknadsmisslyckande. Hade bara finansmarknaderna varit bättre reglerade och bättre kontrollerade hade katastrofen kunnat undvikas.

Kanske det - även om globala finansmarknader varken är lättreglerade eller lättkontrollerade.

Men kanske kan det faktiskt vara så att vissa institutioner och funktioner i samhället inte kan upprätthållas genom individuella val på en

aldrig så välreglerad marknad. Att de i längden bara kan upprätthållas genom kollektivt bindande överenskommelser och förpliktelser över flera generationer.

Och att det i så fall inte bara är bättre regleringar av finansmarknaden som måste till, utan också bättre insikter om vilka mänskliga behov som kan tillgodoses på marknaden och vilka som måste tillgodoses på annat sätt.

Det är inte bara banken vi långsiktigt måste kunna lita på om samhället ska fungera."

DN 081210:

"Samhällets återkomst"

"Göran Rosenberg om nyliberalismens sammanbrott."

"DET SÄGS ATT MAN inte ska slå på en liggande, och med ens verkar alla överens om att den ideologi som kallas nyliberalismen ligger ner, ja att den i stort sett är död, och att det följaktligen är närmast osportsligt att ödsla krut på den. Det avreglerade marknadsparadis som den nyss stakade ut vägen till har självdestruerat, och den reglerande stat som nyss var problemet har blivit lösningen. I länder där nyliberalismen i ett kvartssekel varit statsbärande ideologi har bankväsendet de facto förstatligats, finansmarknaderna ställts under statligt förmyndarskap och globala storföretag ställt sig i kö för statliga räddningsoperationer.

Oavsett hur detta gått till, och varför, och vart vi är på väg, handlar det om en ideologisk kollaps av episka mått. Och om vägs ände för den politisk-ekonomiska världsbild som ibland kallats The Washington consensus, och ibland rätt och slätt "den enda vägen", och som legat till grund för globaliseringen i dess hittillsvarande form och som dominerat det ekonomiska och politiska tänkandet i västvärlden sedan början av 1980-talet.

Fundamentet i denna världsbild har varit föreställningen att marknaden regleras bäst när den får reglera sig själv, att marknaden reglerar det mesta bättre än staten, att allt fler av samhällets verksamheter med fördel kan bedrivas på marknaden, att allt fler offentliga verksamheter med fördel kan privatiseras och konkurrensutsättas, att statens roll i samhället bör minska och marknadens öka, att det som synes bäst för individen också är bäst för samhället.

Praktiken har inte alltid följt ideologin, och alla har inte formulerat ideologin på samma sätt, och långtifrån alla som praktiserat den har bekänt sig till den, men ingen annan ideologi har tillnärmelsevis haft samma makt över formuleringen av vår tids problem och förskrivningen av vår tids lösningar.

JUST DÄRFÖR ÄR jag inte säker på att nyliberalismen ännu fattat vad som drabbat den, än mindre att den ligger ner. I synnerhet inte som nyliberalismens ideologer, likt en gång kommunismens, visat stor färdighet i konsten att bortförklara ideologins problem med verklighetens brister. Alltid ännu en reglering som måste undanröjas, alltid ännu en rest av det förflutna som står i vägen för framtiden. I den mån man över huvud taget medgett att det handlat om ideologi och inte försökt framställa det hela som en obönhörlig (fast ändå önskvärd) konsekvens av nya ekonomiska och tekniska realiteter.

Jag befarar att det finns de som fortfarande tänker så.

Så jag slår för säkerhets skull ett slag till. Sammanbrottet i den globaliserade finansmarknaden och sammanbrottet i den globaliserade ekonomin, är sammanbrottet för den ideologiska världsbild som i ett kvartssekel format bådadera. Eller om man så vill, slutet på föreställningen att en global ordning kan byggas på avregleringen av globala marknader. Och att avreglerade globala marknader kan reglera sig själva. Och att statens främsta och kanske enda återstående uppgift är att optimera förutsättningarna för globala företag att konkurrera på globala marknader.

DET TYDLIGASTE tecknet på ideologins sammanbrott är statens återkomst; som garant för marknaden, som bärare av samhällsordningen, som symbol för långsiktigheten, som räddare av kapitalismen. Eller snarare statsbehovets återkomst, eftersom staten är nationell medan de kollapsade marknaderna är globala och det förlorade förtroendet gränslöst, vilket gör att ingen enskild stat kan garantera särskilt mycket på egen hand. Vad vi tills vidare har sett är de frenetiska försöken från enskilda nationalstater att globalt eller regionalt samordna sina garantier och stimulanser och räddningsoperationer för att tillgodose det akuta statsbehovet hos en global ekonomisk ordning byggd på föreställningen att en global marknad reglerar sig själv.

Det gör den bevisligen inte. En global marknad behöver i princip en global stat, eller åtminstone globala institutioner med makt att genomdriva globala spelregler byggda på globala politiska överväganden och överenskommelser.

Marknader kan inte fungera utanför eller ovanför samhället. Inte heller globala marknader. Marknader är en del av samhället och måste i sista hand uppfattas vara till för samhället. Statens återkomst som kapitalismens räddare är också samhällets återkomst som marknadens moder.

KONSEKVENSERNA FÖR världsbilden är ännu oöverskådliga, liksom konsekvenserna för världsordningen. I USA är ett ideologiskt epokskifte förestående, med en dramatisk förskjutning av makt från marknaden till staten. Liksom en förskjutning av den amerikanska politikens fokus från global avreglering till nationell återuppbyggnad.

Det senare kan mycket väl leda till en avglobalisering av världsekonomin präglad av ökad konkurrens mellan nationellt och regionalt reglerade marknader.

Men möjligen också till en omglobalisering av världsekonomin, baserad på insikten att globala marknader måste regleras globalt. Och att marknader har behov som bara samhället kan tillgodose. Och att samhället har behov som inga marknader kan tillgodose.”

DN 090129:

“Ekonomer i krismöte”

“I BÖRJAN PÅ JANUARI samlades fler än 10 000 ekonomer i San Francisco för årsmötet med American Economic Association, de amerikanska nationalekonomernas förening. Under tre intensiva dagar dryftades de senaste rönen inom ekonomisk teori och politik.

Naturligtvis debatterades den ekonomiska krisen. Här fanns en klar samsyn rörande dess orsaker. I stort sett alla forskare spårade krisens rötter till en alltför expansiv penning- och finanspolitik kombinerad med en otillräcklig finansiell reglering och en kultur av överdrivet risktagande och kortsiktighet inom finanssektorn. Resultatet blev en finansiell bubbla - av samma natur som den som pumpades upp i Sverige i slutet av 1980-talet och i Asien och Latinamerika under 1990-talet.

Alan Greenspans rykte devalverades rejält av många deltagare. Den penningpolitiske "mästaren", som skickligt lotsat den amerikanska ekonomin förbi blindskären, framstår nu som den misslyckade centralbankschefen som la grunden för den finansiella bubblan. Genom att möta mindre kriser med sänkta räntor och kreditexpansion byggde han upp de obalanser som vållade dagens krasch.

ANEKDOTERNA OM okunnigheten, överdrifterna och ansvarslösheten inom ledningen för USA:s banker och finansinstitut florerade. Nationalekonomiska riskanalytiker som varnade för en kommande katastrof avskedades och ersattes med optimistiska marknadsförare som direkt medverkade till högre vinster och fetare bonus.

Beträffande vägen ut ur krisen var den allmänna uppfattningen, såväl bland liberaler som konservativa, att finanspolitiska stimulanser är nödvändiga, ju snabbare desto bättre. Detta är en skarp omsvängning från gårdagens pessimism om finanspolitikens potential till dagens hopp om finanspolitiken som räddaren i nöden.

Men sedan upphörde samstämmigheten. Professorerna var helt oeniga om vad slags stimulanser som var lämpliga. Ska investeringar eller konsumtion stimuleras, den privata eller den offentliga sektorn? Ska Pentagon få fler kanoner eller barnen klimatvänligare skolor? Hur mycket och när?

Den finanspolitiska påhittigheten var hejdlös. Men det hördes också kraftfulla varningar för finanspolitiska stimulanser - på kort sikt kan de tyckas önskvärda men på lång sikt hotar de att förvärra de obalanser som USA dras med i dag. Dessutom är det vetenskapliga stödet för en expansiv finanspolitik svagt.

Flera ekonomer betonade att den kris som USA befinner sig i är finansiell - knuten till kreditsystemet. Den kan inte lösas med traditionell finanspolitik som sänkta skatter och högre offentliga utgifter för broar och vägar utan bara genom att kreditsystemet repareras - och det så snabbt som möjligt. Först när bankernas långivning åter fungerar kan nedgången stoppas och återhämtningen påbörjas. Det är mot kreditväsendet som åtgärderna ska riktas.

PROBLEMET ÄR ATT kostnaden för att få ordning på den amerikanska finanssektorn, att återkapitalisera "Wall Street", är många gånger större än något åtgärdspaket som hittills diskuterats i kongressen. USA har mycket att vinna på en "bad bank"-lösning liknande den svenska på 1990-talet där bankernas dåliga lån togs över av staten. Men kan Obama verkligen gå ut till det amerikanska folket och begära mångmiljardbelopp åt samma banker som precis fört USA in i dagens finansiella sammanbrott?

Mötet gav också utrymme för reflektioner kring ekonomernas roll i krisen. Välkomna till det nya Argentina! Så lät det galghumoristiskt om USA i en session. Hur kunde det gå så snett? Varför varnade inte ekonomerna för finanskrisen? Vilket ansvar har universiteten för utbildningen av den armé av högt betalda finansiella ekonomer på Wall Street som konstruerat de avancerade kontrakt som bidragit till den pågående härdsmältan?

I går betraktades ju derivaten och värdepapperiseringen som tecken på en sofistikerad finansiell sektor. I dag framstår dessa uppfinningar som byggstenar i ett gigantiskt korthus.

EN FÖRSVARSLINJE VAR att peka på att välkända nationalekonomer faktiskt hade slagit larm. Det främsta namnet är Robert Shiller, professor vid Yale, som långt före krisen publicerade korrekta analyser av vad som skulle komma. Paul Krugman vid Princeton, förra årets Nobelpristagare, tillhör också denna skara. Trots deras och andras röster ville ingen i ansvarig ställning lyssna - det traditionella mönstret vid finansiella kriser.

Några professorer menade att den akademiska utbildningen i finansiell ekonomi ger avancerade men alltför snäva specialistkunskaper. Därmed har USA fått en kår av finansiella ekonomer som saknar en helhetsbild - en känsla för hur hela systemet fungerar.

Det är onekligen ödets ironi att kontrakt och tekniker, uppfunna av USA:s främsta hjärnor inom finansiell ekonomi, nu bidrar till den största finansiella krisen i modern tid. Inte nog med det, sannolikheten är hög att de också kommer att bidra till den största socialiseringen i USA:s historia - om den federala regeringen tvingas ta över det finansiella systemet.

Lars Jonung ”

DN 090130:

“Tiden är ute för USA som ensam ekonomisk stormakt”

“Risken för en depression kan inte längre helt avfärdas. Nedgången i världsekonomin blir både djupare och längre än vadman tidigare räknat med. Staten tvingas, åtminstone tillfälligt, ta över allt fler uppgifter från marknaden och privata sektorn.”

“DETTA ÄR DE DOMINERANDE INTRYCKEN från årets Davosmöte. Stämningen är en helt annan än vid tidigare möten, där framträdande företagsledare har hyllats i alla tonarter. Nu spelar dessa en mer underordnad roll och tomrummet har fyllts av politiker.

Klaus Schwab, grundare av Världsekonomiskt forum och initiativtagare till Davosmötet, angav tonen i sitt öppningsanförande. Han tog avstånd från mycket av det som varit och ville i stället öppna för en ny diskussion. Centrala frågor skulle bli hur regeringarna ska motverka den ekonomiska krisen och affärslivet kan höja nivån på sina etiska värderingar.

Till stor del går mötet också i dessa banor. Politikerna uppträder med större auktoritet, medan företagsledarna visar ödmjukhet och vilja till rättelse. Men Klaus Schwab har däremot inte lyckats i sin avsikt att styra bort från en debatt om krisens orsaker eller hindra varningar för hotande katastrofer.

MOTSÄTTNINGARNA ligger i öppen dag mellan USA och Kina, liksom även mot Ryssland. Ryske premiärministern Vladimir Putin missade inte möjligheten till aggressiva markeringar, medan hans ki-

nesiska kollega Wen Jiabao uttryckte sig mjukare. Men enligt båda har amerikanerna ställt till kris i hela världsekonomin och ska därför bära hela skulden.

Kritiken mot USA instämmer många i, men bakom den skymtar något annat. Möjligheten finns nu att attackera USA:s ställning som den enda supermakten när det gäller ekonomin. Tiden tycks vara inne för en annan världsordning, där allt större inflytande ska förskjutas österut.

En sådan förändring pågår redan och måste delvis ses som självklar. I takt med att framför allt Kina och Indien utnyttjar sin väldiga befolkningspotential flyttas tyngdpunkten i världsekonomin. Även om de flesta kineser och indier har långt till amerikansk eller västeuropeisk standard, har deras länder redan blivit ekonomiska stormakter.

Problemet är dock att främst Kina är bättre på produktion än på konsumtion. En orsak till den djupa nedgången i världsekonomin är att kineserna inte är beredda att öka sin efterfrågan i tillräcklig utsträckning när amerikanerna inte längre har råd att fortsätta. Följden blir ett överutbud, som ingen för tillfället tar hand om.

Den nya prognos som har kommit från Internationella valutafonden, IMF, visar hur allvarligt läget mycket väl kan bli. BNP-tillväxten i världsekonomin närmar sig noll under 2009, efter kraftiga nedrevideringar för alla typer av länder. Världshandeln beräknas samtidigt minska med närmare 5 procent.

PÅ ENDAST NÅGRA FÄ MÅNADER har utsikterna drastiskt försämrats. Bland de mest utsatta finns Ryssland, till följd av lägre priser på olja och andra råvaror. Men även flera av tillväxtländerna i Asien, med stor export till USA, ser ut att drabbas hårt.

Finanskrisen, främst i USA och Europa, är samtidigt långt ifrån avklarad. Nya hot tornar upp sig, både kollaps för många banker och kreditstopp till livskraftiga företag. Enda lösningen tycks i åtskilliga fall vara att staten går in med nytt kapital och därmed också tar över en del av ägandet.

Tillfälligt förstatligande accepteras nu av allt fler eftersom det annars uppstår en allt större fara för depression. Om kreditmarknaden upphör att fungera under en längre tid, blir det också omöjligt att driva företag. Följden blir attjobb försvinner och att hushållen tvingas strama åt, med påföljd att hela ekonomin riskerar att gå in i en ond cirkel.

DÄR ÄR vi ÄNNU INTE - och ingen vill komma dit. Sverige ligger, trots tilltagande bekymmer, bättre till än de flesta länder och behöver nog inte gå lika långt i krisåtgärder. Men om det blir nödvändigt gäller det att handla snabbt och beslutsamt. Annars kan följden bli att förtroendet går förlorat.

Hur farligt som detta skulle vara kan de som har lyssnat på Davosmötets diskussioner inte ta miste på. Bland deltagarna finns både statsminister Fredrik Reinfeldt och finansminister Anders Borg, som tar med sina intryck hem till Sverige.

Johan Schück johan.schuck@dn.se

DN Ekonomis Johan Schück är på plats i Davos och bloggar från Världsekonomiskt forum. **“**

DN 090130:

“Hugo Chávez manade till offensiv mot världsordningen”

“BUENOS AIRES. **Medan många av världens ekonomiska makthavare samlats i Davos för World Economic Forum valde i stället flera av Latinamerikas vänsterpresidenter att åka till ett stort alternativmöte, World Social Forum, i staden Belém i norra Brasilien.”**

“OMKRING 100.000 gräsrotsaktivister från folkrörelser runt hela världen har samlats i denna stad vid porten till Amazonas, för att delta i seminarier och knyta kontakter.

- I Davos möts den värld som är på väg att dö, men här möts den nya värld som är på väg att födas, sade Venezuelas president Hugo Chávez när han talade vid mötet på torsdagen.

ÄVEN HANS presidentkolleger från Ecuador, Bolivia och Paraguay var inbjudna och riktade i sina tal långa angrepp på "rovkapitalismen", allt medan Brasiliens president Lula da Silva, som enligt arrangörerna är allt för "nyliberal", bara fick vara med på nåder.

- World Social Forum måste bli mer offensivt och gå vidare efter de första årens motståndsverksamhet, manade Chávez.

- Låt oss hoppas att alternativen kan komma härifrån, fyllde Ecuadors president Rafael Correa i.

Erik de la Reguera, DN:s korrespondent “

DN 081231:

"Vi fortsätter genomföra alla nödvändiga insatser"

“Riksbankschefen Stefan Ingves blickar framåt: Trots våra omfattande motåtgärder kommer krisen att påverka svensk ekonomi även under 2009. Riksbanken kommer även fortsättningsvis att genomföra alla nödvändiga insatser som behövs för att värna Sveriges finansiella stabilitet. Den globala krisen fortsätter att påverka svensk ekonomi trots omfattande motåtgärder. Om inte Riksbanken hade ingripit under hösten skulle förtroendet för vårt eget finansiella system ha kunnat skadas allvarligt. Men de globala finansmarknaderna fungerar fortfarande betydligt sämre än normalt. Om detta får fortsätta kan konsekvenserna för världshandeln och den globala tillväxten bli mycket allvarliga. Det skriver chefen för Sveriges Riksbank Stefan Ingves.”

“Sveriges ekonomi befinner sig i ett besvärligt läge och prognoserna för 2009 ser dystra ut. Att konjunkturen skulle försvagas hade vi alla räknat med men inte att ekonomin skulle försämras så snabbt och bli så svag som det vi nu ser. En orsak är den dramatiska utvecklingen på de finansiella marknaderna, globalt och i Sverige. Trots att krisen pågått en tid är det svårt att bedöma exakt hur djup och långvarig konjunkturnedgången blir. Men det finns ändå skäl till viss optimism eftersom Sverige går in i krisen från ett synnerligen gott utgångsläge. Vi har femton år med god ekonomisk utveckling bakom oss. Den goda utvecklingen är bland annat ett resultat av stabila spelregler för den ekonomiska politiken. Detta ger oss ett helt annat handlingsutrymme än vid krisen i början på 1990-talet.

Vad var det då som bröt den goda utvecklingen och ledde till den finansiella krisen? Något förenklat kan man säga att god tillgång på kapital på de finansiella marknaderna resulterade i en kombination av mycket låga räntor, stigande tillgångspriser och kreditexpansion världen över. Samtidigt fanns svagheter i regleringarna av de finansiella marknaderna. Globala obalanser byggdes upp och det som till slut bröt utvecklingen var nedgången på bostadsmarknaden och bolånemarknaden i USA.

Betalningsproblemen ökade dramatiskt och kreditförlusterna på en mängd nya typer av finansiella tillgångar blev mycket större än vad någon hade räknat med. Dessutom uppstod en genuin osäkerhet om hur och var förlusterna skulle realiseras. Resultatet blev en aldrig tidigare upplevd förtroendekris för hela det globala finansiella systemet. Bristen på förtroende skapade en ovilja bland banker och andra finansiella aktörer att låna pengar till varandra. Efter Lehman Brothers konkursansökan i mitten av september ströps kreditflödena. Ingen hade väntat sig att en så betydande bank kunde fallera och oron steg för att fler aktörer skulle hamna i en liknande situation. Utlåningen mellan världens banker upphörde nästan helt.

I det läget tvingades centralbanker och regeringar världen över att ingripa akut för att undvika att det globala finansiella systemet havererade totalt. Regeringar, centralbanker och andra myndigheter vidtog massiva åtgärder för att underlätta kreditförsörjningen. Banker har erbjudits tillskott av kapital eller andra garantier för att undvika konkurs. Dessutom har centralbanker sett till att de privata bankerna erhållit den upplåning på kort- och medellång sikt som de haft svårt att få från marknaden.

Det har motverkat de mest akuta problemen men de finansiella marknaderna fungerar fortfarande betydligt sämre än normalt.

Det är viktigt att understryka att krisen denna gång uppstått utanför Sveriges gränser. Finansorons effekter på Sverige var också begränsade till att börja med men blev efter hand allt mer kännbara, speciellt efter Lehmans konkursansökan. Inte bara de svenska bankerna utan även företag och hushåll har utsatts för kraftigt stigande lånekostnader under hösten. När bankerna inte kunde låna mer än på mycket korta löptider, ofta bara någon vecka, ställde Riksbanken upp och lånade ut på längre löptider. Utlåningen har skett både i kronor och dollar. Riksbanken har även inrättat en tillfällig kreditfacilitet för att förbättra de svenska företagens möjligheter att låna pengar av bankerna. För att säkerställa den finansiella stabiliteten har Riksbanken också gett individuellt likviditetsstöd till Kaupthing Sverige AB och Carnegie Investment Bank AB.

Förtroendet för det finansiella systemet skulle ha kunnat skadas allvarligt om inte Riksbanken hade ingripit. Vi har under krisen haft täta kontakter och samarbete med andra svenska myndigheter såsom Riksgälden och Finansinspektionen. En del av arbetet har också rört utlåning till Island och Lettland. Det är hjälp till självhjälp i vårt närområde, något som vi alla har nytta av.

Många av de åtgärder som vi har vidtagit under hösten har syftat till att värna den finansiella stabiliteten. Men vilken roll har penningpolitiken? Penningpolitik kan varken isolera oss helt från den internationella konjunkturnedgången eller lösa en finansiell kris. Däremot kan den mildra effekterna på inflationen och realekonomin. Det är också skälen till att Riksbanken har sänkt räntenivån kraftigt under hösten. Vid årets sista penningpolitiska möte den 3 december

beslutade vi att sänka reporäntan med 1,75 procentenheter. Det var den största sänkning som genomförts sedan räntestyrningssystemet med reporänta började tillämpas 1994. Vår bedömning var att det krävdes en mycket lägre räntenivå för att motverka den kraftiga avmattningen i ekonomin. Inflationen förväntas falla snabbt och hamna under Riksbankens mål på två procents inflation per år. För oss var det därför lätt att enas om att det krävdes en mycket kraftig nedjustering av räntan. Därmed har reporäntan sänkts från 4,75 procent i början av september till den nuvarande nivån på två procent. Andra centralbanker har också sänkt sina styrräntor kraftigt.

Hur allvarligt kan läget bli för den svenska ekonomin? Även om det råder stor osäkerhet om utvecklingen står det utom tvivel att 2009 kommer att bli ett besvärligt år, både för den finansiella sektorn och den reala ekonomin. Den svenska konjunkturen är starkt beroende av hur den finansiella krisen kommer att utvecklas och av styrkan i konjunkturnedgången i omvärlden.

Vår bedömning är att den globala krisen fortsätter att påverka svensk ekonomi trots omfattande motåtgärder. Även om den lägre reporäntan och försvagningen av kronan, tillsammans med den expansivare finanspolitik som regeringen förväntas föra, dämpar fallet i produktion och sysselsättning är prognosen att BNP faller nästa år.

En särskild osäkerhetsfaktor för den svenska finansiella marknaden är utvecklingen i Baltikum där svenska banker har betydande verksamhet och en omfattande utlåning. Vår bedömning är att bankerna är tillräckligt starka för att kunna hantera ökade kreditförluster från det hållet.

Trots de dystra utsikterna för nästa år så finns det ändå ett visst ljus i tunneln. Alla de åtgärder som nu vidtas av centralbanker och regeringar världen över kommer att dämpa de ekonomiska effekterna av den finansiella krisen. För svensk del är utgångsläget gott eftersom vi har en lång period av hög tillväxt, stigande sysselsättning och låg inflation bakom oss. De offentliga finanserna, både i termer av budget och statsskuld, är i synnerligen gott skick och svenska banker står väl rustade med en i utgångsläget god intjäningskapacitet och låga kreditförluster.

Riksbanken kommer även fortsättningsvis att genomföra alla nödvändiga insatser som behövs för att värna den svenska finansiella stabiliteten. Det kommer dock att behövas större internationell samordning än tidigare för att hantera den finansiella krisen. Om de globala finansiella marknaderna inte fungerar är vi tillbaka i den situation som rådde på 1970- och 80-talen innan hindren för "handel med pengar" avskaffades. Konsekvenserna för världshandeln och den globala tillväxten kan bli mycket allvarliga. Inget land kan på egen hand återställa de finansiella marknadernas funktionssätt utan det krävs samordnade insatser.

Ingen kan ännu med säkerhet säga vilka utmaningar det nya året kommer att medföra men det är ändå med tillförsikt som jag ser fram emot 2009. Det blir ett år av svag ekonomisk utveckling, men ett år där vi tillsammans med andra länder fortsätter att ta tag i problemen. Det lägger grunden för en bättre utveckling under 2010.

Stefan Ingves “

DN 090116:

“Ingen vet vad som händer - men prognoser kan hjälpa oss förstå”

Johan Schück
Samhällsekonomisk krönikör

“Prognosmakare går i flock och har ungefär samma bild av konjunkturen. Även i ett osäkert läge är det ganska liten spridning i deras bedömningar. Därför kan alla få ganska rätt -eller helt fel.

Egentligen är det en omöjlig uppgift att med siffror staka ut vart ekonomin är på väg flera år framåt. Det finns mycket som knappast går att förutspå. Vem vet, till exempel, var oljepriset ligger om några månader? Ändå är det åtskilliga ekonomer som har till jobb att göra prognoser.

Det finns ett stort behov av framtidsbedömningar som underlag för beslut, både när företag funderar på att investera och när Riksbanken ska fastställa reporäntan.

PROGNOSMAKARNA har till stor del samma material att arbeta med. De har noggrann koll på de senaste siffrorna från SCB och andrastatistikorgan. Deras beräkningsmodeller, där de nya siffrorna stoppas in, bygger på historiska samband som inte skiljer sig så mycket åt.

Detta fungerar relativt bra under stabila förhållanden, men sämre i tider av stor osäkerhet. Bland det svåraste är att pricka in vändpunkter och urskilja när en ny trend tar sin början. Sådant upptäcks ofta inte förrän i efterhand, när förändringen -redan har inträffat.

Det räcker med att titta tillbakapå 2008, som ingen förutsåg skulle bli ett så dåligt år. Det kommer nog många omprövningar även beträffande 2009 och åren därefter.

EN VISS SKEPSIS är motiverad, men bättre bedömningar finns ändå inte att tillgå. Prognoser gör nytta när de fogar ihop en mängd bitar till en sammanhängande bild av ekonomin. Det kan fungera ganska väl, åtminstone på ett års sikt.

Men ju längre som prognosmakarna försöker blicka framåt, desto fler blir felkällorna. Till stor del beror det på att ekonomi i grunden inte handlar om siffror, utan om människor och deras svårförutsedda sätt att bete sig.

ALLA FAMLAR i fråga om när konjunkturen ska vända eller hur länge det dröjer tills det blir goda tider igen. Med prognosernas hjälp förstår vi det ändå litet bättre.

johan.schuck@dn.se 08-73814 04 “

DN 090116:

"I slutet av nästa år ljusnar det"

"USA tar sig ur sin recession redan i höst, men ekonomin får ordentlig fart först ett år senare. Sverige får vänta till slutet av 2010 innan lågkonjunkturen är slut. Det visar en rundringning bland Sveriges tio tyngsta experter som DN Ekonomi gjort."

"BILDEN AV NÄR DEN SVENSKA ekonomin kommer att återhämta sig är väldigt skiftande. Den mest optimistiska bedömningen är att det vänder redan till årsskiftet. De flesta i undersökningen tror dock att det dröjer betydligt längre.

Mest pessimistiskt är Konjunkturinstitutet.

-Såsom vi definierar lågkonjunktur kommer Sverige inte att lämna den bakom sig förrän 2013. Vi kan ju ha väldigt höga tillväxttal innan dess, men arbetslösheten kommer att vara hög en lång tid framöver, säger Kristian Nilsson, som är tillförordnad prognoschef för Konjunkturinstitutet.

Den svenska ekonomin kommer att krympa det närmaste året. Enligt ett genomsnitt av experternas bedömningar blir BNP-tillväxten minus 1,13 procent under 2009.

Samtidigt kommer inflationen att störtdyka. I sommar handlar det snarare om deflation, alltså att priserna sjunker. 1,25 procent kommer de att falla jämfört med samma period året innan. Till årsskiftet kommer inflationen att ligga på blygsamma 0,33 procent.

Riksbankens reporänta råder det stor samstämmighet om. Runt i procent kommer styrräntan att ligga på under året om man får tro de tillfrågade.

Kronan kommer att stärkas gentemot euron under året. I juli kommer den att ha gått upp med 7,8 procent jämfört med i dag. Vid årsskiftet väntas kronan ha stärkts med 9 procent. En euro kostar då runt 10 kronor.

Experterna har en pessimistisk syn på den svenska arbetsmarknaden. De tror att den öppna arbetslösheten kommer att nå upp till 8,4 procent till årsskiftet.

När det gäller den amerikanska tillväxten är de flesta överens. En klar majoritet tror att USA kommer ur sin recession redan i oktober i år och att den amerikanska ekonomin fått fart på riktigt ett år senare.

Den amerikanska ekonomin kommer att minska med 1,4 procent, medan världsekonomin som helhet växer med 1,44 procent.

NATHALIE BESÈR

nathalie.beser@dn.se 08-73819 66

Tio experter svarade om ekonomin

DN Ekonomi har frågat tio bedömare hur de tror ekonomin kommer att utvecklas under 2009.

De tillfrågade fick svara på 13 frågor om alltifrån reporäntan till oljepriset. Vi räknade sedan ut ett genomsnitt så att det blev möjligt att presentera en samlad bild av det ekonomiska läget.
De som svarat på enkäten är:
Annika Winsth, chefekonom på Nordea.
Cecilia Hermansson, chefekonom på Swedbank.
Tomas Lindström, analytiker på SEB
Mats Kinnwall, makroanalytiker på Handelsbanken.
Christer Jansson, tf prognoschef på Konjunkturinstitutet.
Lena Westerlund, chefekonom på LO.
Stefan Fölster, chefekonom på Svenskt Näringsliv.
Erik Zetterström, analyschef på Riksgälden.
Riksbanken
Riksbankens bedömningar är tagna från sifferunderlaget till den penningpolitiska uppföljningen från december 2008.
Finansdepartementet
Finansminister Anders Borgs bedömningar är bland annat hämtade ur en presentation som han höll i december 2008. "

DN 090116:

"Hård kamp om krediter hotar knäcka företagen"

"Riksbanken och regeringen måste ingripa mot kreditåtstramningen. Det är bråttom att få fram pengar, med statens hjälp. Annars riskerar livskraftiga företag att knäckas när bankerna håller tillbaka utlåningen."

"VARSLEN DUGGAR tätt och arbetslösheten stiger. Hushållen är oroliga och försiktiga med att konsumera. Även hemmamarknaden sviktar när det går dåligt för exporten.

Så har det sett ut under senaste tiden. Kraven växer på statliga insatser, som har det gemensamt att de kostar mycket pengar och ger osäkra resultat. Det handlar då främst om att ta hand om problem som redan har uppkommit.

Men frågan är om man från svensk sida i stället kan göra något som är förebyggande, i syfte att undgå en ännu djupare lågkonjunktur. Att stötta den vikande exporten är svårt, även om statliga exportkrediter kan vara till viss hjälp.Däremot borde det kunna förhindras att brist på pengar får livskraftiga företag i Sverige att gå under.

Finanskrisen har gjort det svårare att låna; företagen känner av en kreditåtstramning, samtidigt som utlåningsräntorna fortfarande är relativt höga. Fortfarande finns dock ingen entydig bild av problemet eftersom statistiken släpar efter.

De senaste uppgifterna, som gäller läget i november, visar dock att bankernas utlåning växer betydligt långsam-mare än förut. Utlåningsräntorna till företag har kommit ner betydligt mindre än till hushållen .

VAD SOM HÄNT efter november finns beskrivet genom olika vittnesmål, som inte ger någon heltäckande bild. Men mycket tyder på att läget har blivit värre, framför allt för små och medelstora företag.

Till följd av finanskrisen har bankerna omprövat principerna för sin kreditgivning och lägger numera större vikt vid riskfaktorer. Det kan verka sunt med tanke på att utlåningen ibland har varit i lättsinnigaste laget. Men nu är faran att man i stället blir överdrivet försiktig.

Bankerna kan å sin sida peka på att de har ökat sina kreditvolymer, även under pågående finanskris. Detta stämmer visserligen, men behovet av lånade pengar har samtidigt stigit ännu mer. Skälet är att de internationella kreditmarknaderna, där många svenska storföretag tidigare har kunnat finansiera sig, sedan i höstas inte längre fungerar.

Storföretagen vänder sig därför till de svenska bankerna och kan åberopa tidigare ingångna överenskommelser om lån, så kallade kreditlinor. Deras behov kan tillgodoses, men i stället riskerar mindre företag att ställas åt sidan när bankerna inte kan låna ut mer.

Orsaken är att bankernas utlåning har slagit i taket. Flera skäl gör att de inte kan låna ut mer, utan att själva hamna i riskzonen. Dit hör både de internationellt fastställda kapitaltäckningskraven (Basel II) och marknadens värdering av hur mycket kapital som bankerna behöver.

Nu undviker bankerna att ta risker, men i stället har det uppstått en kreditåtstramning som skadar hela samhällsekonomin. Något måste göras åt denna låsning - och det snabbt. Riksbanken och regeringen bör inte vänta på mer aktuell statistik, i stället gäller det att skrida till handling.

VAD ÄR DET då som kan göras? Att ändra eller frångå Basel II-reglerna är ingen framkomlig väg. Däremot är det möjligt att staten bidrar till att stärka bankernas kapital, exempelvis med långa förlagslån (så kallat hybridkapital) eller ägarandelar.

Så har nyligen skett i Tyskland med krisdrabbade Commerzbank. Men det är inte givet att svenska banker som själva inte är i akut kris vill öppna för sådan statlig inblandning. Att utifrån tvinga på dem pengar skulle knappast fungera.

Men en annan möjlighet är att staten kringgår bankerna och lånar ut pengar direkt till företagen, något som DN Ekonomis Patricia Hedelius pekade på för drygt en månad sedan (DN 081208). Riksbanken kan göra som amerikanska Federal Reserve och i stor skala köpa företagsobligationer, så att trycket i gengäld lättar på bankerna. Man behöver inte vänta med sådana okonventionella grepp tills styrräntan är nere mot noll.

HITTILLS HAR dock inget hänt, trots att behovet blir alltmer brådskande. Ska det behövas ett nödläge, där något av storföretagen hamnar i akut likviditetskris? I så fall blir det i senaste laget att hinna göra något.

Johan Schück “

DN 090119:

“Saab - bilmärket med nio liv”

“Saab och Trollhättan ser ut att bli vinnare i förhandlingarna med regeringen och ägaren General Motors. Produktion och forskning ska flyttas hem till Trollhättan, visar en hemlig plan som DN Ekonomi kan avslöja.”

“I det paket som diskuteras ingår följande: tillverkningen av nya 9-5 tas hem från tyska Rüsselsheim till Trollhättan. Även cabrioleterna av 9-3 flyttas dit. De byggs i dag av Magna Steyr i Österrike. Resurser för forskning och utveckling återförs till Trolhättan, vilket ger hundratals nya ingenjörsjobb. Samtidigt får Saab en mer självständig ställning inom GM med eget finansiellt ansvar.

Så ser i stora drag affärsplanen ut för Saab som parterna nu intensivt diskuterar, erfar DN. Trollhättans kommun är informerad liksom berörda fack.

Förhandlingarna är komplicerade men sägs föras i en konstruktiv anda, fjärran från de kategoriska utspel som hördes på salongen i Detroit nyligen. I vissa medier återgavs uttalanden från GM:s högste produktchef Bob Lutz om att GM i stort sett gett upp hoppet om Saab och att en nedläggning är hotande nära. Grovt övertolkat, enligt våra källor.

- Nedläggning är det absolut sista alternativet, det vill vi undvika till varje pris, säger en uppgiftslämnare.

Förhandlingarna om statligt stöd till GM förs på tre håll: i USA, Tyskland och Sverige. De försvåras av krav på att pengarna måste säkras i respektive land. Svenska regeringen vill inte att stöd till Saab slutar i någon tysk eller amerikansk fabrik. Men det är lättare sagt än gjort i en global koncern som GM.

Staten ser en öppning i att Saab garanteras produktion i Trollhättan med nya 9-5. Men även stöd till delar i Saab utanför landet kan öka företagets chanser till långsiktig lönsamhet. Det gäller exempelvis den nya suven 9-4x som ska byggas av GM i Mexiko nästa år. Det ger Saab ett strategiskt fäste i "dollarzonen". Företaget blir då mindre sårbart för valutasvängningar.

Fabriken i Trollhättan har kapacitet för cirka 170.000 bilar per år men utnyttjas nu bara till 50 procent.

Genom att ta hem både nya 9-5 och cabrioleten får Saab upp kapaciteten högst väsentligt. Saab är i dag så effektiviserat att det räcker med drygt 100.000 bilar för lönsamhet, enligt Saab. Så sent som för ett par år sedan sålde Saab över 130.000 bilar. Med nya modeller menar Saab att man lätt kan nå 150.000 bilar och därmed visa bra lönsamhet.

Det är i detta ljus man ska se statens positiva inställning. Det handlar om lånegarantier och undsättningslån under en övergångstid, lämnade till marknadsmässiga villkor.

- I ett normalt läge skulle vi klara det här själva, men detta är inte ett normalt läge. Extraordinära omständigheter kräver extraordinära insatser, sade GM:s Europachef Carl-Peter Forster och högste chefen Rick Wagoner till DN i Detroit nyligen.

Lasse Swärd ”

"**Viktiga milstolpar för Saab**

1947: Personbilen Saab börjar utvecklas av Svenska Aeroplan AB. Lanseringen sker 1950.
1969: Saab blir del av Saab-Scania.
1989: Saab-Scania splittras. Investor säljer en knapp majoritet av aktierna till amerikanska General Motors (GM).
1998: GM blir ensam ägare till Saab Automobile. Saab 9-3 lanseras.
2005: Saabs vd och styrelseordförande Peter Augustsson avgår. Carl- Peter Forster blir ny styrelseordförande och Jan-Åke Jonsson blir vd.
2005: Saab i Trollhättan förlorar dragkampen med tyska Opel. Nästa generation av Saab 9-3 ska tillverkas i tyska Rüsselsheim.
2007: Saab redovisar en förlust på 2,1 miljard, enligt den svenska årsredovisningen. Antalet sålda bilar är drygt 125.000.
2008: Antalet sålda bilar rasar till 93.000, den sämsta försäljningssiffran sedan 1994.

Jonas Leijonhufvud"

DN 09011:
"När blir bolaget lönsamt?"

"Den stora ännu olösta frågan efter en nödräddning av Saab Automobile är hur företaget ska bli lönsamt."

Svaret är: nya produkter. Och de är på gång. De anställda ser ljuset i tunneln. Får vi bara tillverka dessa nya bilar, så blir allt bättre, menar de. Men det krävs också att Saab blir ett varumärke som kan ta riktigt betalt för sina bilar. Det går att leva gott på en så liten volym som drygt 100.000 bilar med rätt vinstmarginal per bil.

För svenskt vidkommande ser utsikten från förhandlingsbordet, som ges här intill, ut som om staten får köpa tillbaka jobb i Trollhättan med omnejd som redan har försvunnit eller riskerar försvinna.

Saabs ägare General Motors (GM) förbereder sig också för ett liv med ett mer självständigt Saab. Det är tvärt emot den doktrin som hittills förespråkat total integration med GM. Det tyder på att den amerikanska koncernen förbereder en försäljning av Saab.

En del av innehållet i förhandlingarna har redovisats i andra medier. Nu ges en helhetsbild. Det har skrivits att nedläggning skulle vara nära förestående. Men det är det allra sista alternativet. Något som alla parter i det längsta vill undvika. Det är inte gratis att lägga ned Saab Automobile.

Från ett skattebetalarperspektiv är det här en mer osäker historia. Ska staten investera skattebetalarnas pengar i en så riskfylld verksamhet? Hur mycket ska riskeras? Vilken tidsgräns ska sättas för när Saab Automobile måste visa vinstsiffror igen?

Om inte riskerar staten att få ta över rollen som ständig förlustbärare. Den tribut som den tidigare ägaren fått erlägga från 1996 och framåt.

Från ett skattebetalarperspektiv ser det ut som om staten framöver kommer att få mycket mer angelägna verksamheter att investera pengar i. Skola, vård och omsorg kommer att behöva stöd. Med allt fler utanför a-kassorna belastas kommunernas budgetar hårdare. Det kräver statligt stöd till de mest utsatta landsändarna.

Jacques Wallner, Redaktör DN Motor "

DN 090130:

“Så mycket har lönen ökat”

“Timlönen för arbetare inom den privata sektorn steg 3,8 procent till 135:80 kronor i november exklusive övertidstillägg, jämfört med samma månad 2007, enligt SCB.”

“INKLUSIVE ÖVERTIDSTILLÄGG ökade lönen för arbetare med 3,6 procent till 137:70 kronor.
Bland privatanställda tjänstemän ökade månadslönen med 4,2 procent till 31.900 kronor, inklusive rörliga lönetillägg, och ökade med 4,4 procent till 31.360 kronor exklusive rörliga lönetillägg. I båda dessa är övertidstillägg exkluderat.

De mest jämförbara lönerna för arbetare och tjänstemän inom privat sektor är arbetarnas timlön exklusive övertid och tjänstemännens månadslön inklusive rörliga tillägg, enligt SCB.

ANDELEN ÖVERTID FÖR ARBETARE uppgick till 1,9 procent, vilket var en minskning med 0,3 procentenheter jämfört med motsvarande månad 2007.

Den genomsnittliga månadslönen för anställda inom kommunerna ökade 6,4 procent till 23.044 kronor i november, jämfört med samma månad 2007. Den genomsnittliga månadslönen för landstingsanställda ökade samtidigt 4,1 procent till 27.101 kronor, jämfört med samma månad 2007. Den genomsnittliga månadslönen i statlig sektor ökade 3,1 procent till 29.404 kronor.

Från Direkt “

Viktigare lagar & förordningar.
Inför årsskiftet 2008/2009.

Producerad av Regeringskansliet, Information Rosenbad.

Viktigare lagar & förordningar

Inför årsskiftet 2008/2009

Producerad av Regeringskansliet, Information Rosenbad.
Tryckt av Edita Västra Aros, Västerås, december 2008.
Art.nr. IR 2008.010

Innehållsförteckning

Information om svensk lagstiftning **6**
Justitiedepartementet **7**
Ökade möjligheter till andrahandsuthyrning 7
Elektroniska företagsinteckningsbrev 7
Ny lag om företagshypotek 7
Ändringar i föräldrabalkens regler om förmynderskap 8
Nya nordiska regler om makars förmögenhetsförhållanden 8
Ytterligare åtgärder mot ordningsstörningar vid idrottsarrangemang .. 8
Nya röstkort till utomlands bosatta väljare 9
Utökad användning av beredskapspolisen 9
Lag omåtgärder för att utreda vissa samhällsfarliga brott 9
Permanenta lagbestämmelser om hemlig kameraövervakning
i rättegångsbalken 10
Europeiskt betalningsföreläggande 10
Europeiskt småmålsförfarande 10
Nya regler för arbetskraftsinvandring 11
Utrikesdepartementet **12**
Förordningen (2008:889) om finansiering av verksamheten
vid Inspektionen för strategiska produkter 12
Överlämnande av startprogrammen till Swedfund International A.... 12
Försvarsdepartementet **13**
Signalspaning i försvarsunderrättelseverksamhet lagregleras
för förstärkt integritetsskydd 13
Ny Myndighet för samhällsskydd och beredskap 13

Socialdepartementet **15**
Från sjukersättning till arbete 15
Ändringar i lagen om sjuklön 15
Ny lag om valfrihetssystem 16
Socialstyrelsen ska få meddela föreskrifter om läkares specialiteter.. 16
Finansdepartementet **17**
Sänkt skatt på förvärvsinkomster – Jobbskatteavdrag 17
Sänkt skatt för pensionärer 17
Sänkta socialavgifter 17
Kraftfullare nedsättning av socialavgifter för unga 18
Ändringar i 3:12-reglerna 18
Sänkt bolagsskatt och sänkt expansionsfondsskatt 18
Ränteavdragsbegränsningar i företagssektorn 18
Höjd beloppsgräns för avdrag för resor mellan bostad och arbetsplatsen 19
Det svenska finansiella systemet
Förstärkning av stabiliteten i det svenska finansiella systemet 19
Garantiprogram för banker 19
Utvidgning av insättningsgarantin 19
Elektroniskt informationsutbyte mellan myndigheter 20
Trängselskatt för miljöbilar
Slopande av undantaget från trängselskatt för nya miljöbilar 20
Utbildningsdepartementet **21**
Ny kursplan för svenskundervisning för invandrare (sfi) 21
Räntenivån på studielån 21
Utbildningsbidrag för doktorander 21
Jordbruksdepartementet **22**
Ny lag om förbud mot utsläppande på marknaden av päls av katt och hund m.m. 22
Ändringar i skogsvårdslagen 22
Djurskyddskontroll m.m. i statlig regi 22
Miljödepartementet **24**
Miljöskyddet i Sveriges ekonomiska zon 24
Miljöavgiften på utsläpp av kväveoxider 24
Producentansvar för batterier 24
Näringsdepartementet **26**
Transportpolitik
Kör- och vilotider för tågpersonal i internationell järnvägstrafik 26
Transportstyrelsen 26
Näringspolitik
Ny konkurrenslag m.m. 26
Lag om elcertifikat – undantagsregler för elintensiv industri 27
Stöd till investeringar i solvärme 28
Lag om elcertifikat – tilldelningsprinciper och förhandsbesked 28
Integrations- och jämställdhetsdepartementet **29**
Ändring i förordningen (1990:927) om statlig ersättning för flyktingmottagande m.m. med anledning av nya regler om arbetskraftsinvandring 29
Ny diskrimineringslag och ny Diskrimineringsombudsman 29
Ändring i förordningen (2002:998) om statligt stöd för verksamhet som förebygger och motverkar diskriminering 30
Statsbidrag till kommunerna för deras medverkan vid 2009 års val till Europaparlamentet 30
Schablonbelopp för flyktingmottagande 30
Kulturdepartementet **31**
Höjd TV-avgift 31
Biblioteksersättningen höjs 31
Riksarkivet tar över uppgiften att ge ut Svenskt biografiskt lexikon. 31
Kommunismens brott mot mänskligheten ingår i Forum för levande historias uppdrag 31
Arkitekturmuseet får ett utvidgat verksamhetsområde 31
Arbetsmarknadsdepartementet **32**

Arbetsdomstolens sammansättning 32
Förändringar i arbetsmiljölagen 32
Arbetslöshetsersättning vid tjänstledighet utan lön m.m. 32
Behandling av personuppgifter i den arbetsmarknadspolitiska verksamheten m.m. 33
Ränta vid återkrav inom arbetslöshetsförsäkringen m.m. 33

Information om svensk lagstiftning

Lagrummet är den offentliga förvaltningens gemensamma webbplats för svensk rättsinformation. Den innehåller länkar till de rättskällor som finns tillgängliga på Internet. Lagrummet länkar till rättsinformation hos regering, riksdag, domstolar samt statliga myndigheter.
Webbplats: **www.lagrummet.se**
Lagstiftningsprocessen finns beskriven i avsnittet *Så styrs Sverige* på Regeringskansliets webbplats.
Regeringskansliets webbplats: **www.regeringen.se**
Regeringskansliets rättsdatabaser: **http://62.95.69.15/**
Sveriges riksdags webbplats: **www.riksdagen.se**

Justitiedepartementet

Pressekreterare Martin Valfridsson (hos Beatrice Ask)
Tfn 08-405 47 22
Pressekreterare Markus Friberg (hos Tobias Billström)
Tfn 08-405 57 96

Ökade möjligheter till andrahandsuthyrning
Hyresnämnden ska kunna ge tillstånd till andrahandsuthyrning när en hyresgäst på grund av längre utlandsvistelse vill hyra ut sin lägenhet. Vidare ändras reglerna om den återbetalningsskyldighet som kan åläggas den som har tagit ut en hyra som inte är skälig. Den tid som återbetalningsskyldigheten kan avse förkortas från två år till ett år bakåt i tiden. De nya reglerna kommer att träda i kraft den 1 januari 2009 (prop. 2008/09:27).

Elektroniska företagsinteckningsbrev
I dag kan företagsinteckningsbrev endast utfärdas i pappersform. Förvaringen av dessa handlingar medför betydande kostnader och olägenheter för t.ex. kreditinstitut. Det införs därför en möjlighet att även utfärda elektroniska företagsinteckningsbrev, vilka utgörs av en registrering i ett av Bolagsverket fört register. De nya reglerna kommer att träda i kraft den 1 mars 2009 (prop. 2008/09:17).

Ny lag om företagshypotek
Genom den nya lagen reformeras det regelverk som gör det möjligt att använda lös egendom i näringsverksamhet som säkerhet för lån. Syftet är att förstärka säkerheten, så att det blir lättare för företag att låna pengar. Lagen innebär att en ny säkerhetsrätt, benämnd företagshypotek, ersätter företagsinteckningen som infördes år 2004. Reformen innebär i huvudsak en återgång till de regler om företagshypotek som gällde före år 2004. Företagshypoteket omfattar en näringsidkares lösa egendom i den mån egendomen hör till näringsverksamheten. Det omfattar dock inte kassa- eller bankmedel, finansiella instrument avsedda för allmän omsättning, egendom som kan intecknas på annat sätt (t.ex. skepp och luftfartyg) eller egendom som varken kan utmätas eller ingå i en konkurs. Företagshypoteket ger särskild förmånsrätt vid konkurs och utmätning. Lagen träder i kraft den 1 januari 2009 (prop. 2007/08:161).

Ändringar i föräldrabalkens regler om förmynderskap
Föräldrabalkens regler om förmynderskap reformerades år 1995. Reg-

lerna har nu utvärderats och regeringen har gjort bedömningen att reformen i huvudsak har utfallit väl. Vissa ändringar görs dock i syfte att minska risken för missbruk av barns tillgångar och stärka det allmännas tillsyn. För att skydda barn mot risken att behöva gå in i vuxenlivet med skulder införs regler som innebär att föräldrar inte ska kunna rättshandla så att barn sätts i skuld, om inte överförmyndaren har lämnat sitt samtycke till det. Användningen av spärrade bankkonton – konton som föräldrarna inte kan disponera utan överförmyndarens tillstånd – ska användas i större utsträckning. Överförmyndaren ges också möjlighet att också spärra finansiella tillgångar som aktier och fondandelar. För att förstärka det allmännas tillsyn införs också regler som ska förbättra överförmyndarens tillgång till information, både från andra myndigheter och från företag inom den finansiella sektorn. Lagändringarna träder i kraft den 1 januari 2009 (prop. 2007/08:150).

Nya nordiska regler om makars förmögenhetsförhållanden

De nordiska länderna har kommit överens om ändringar i den nordiska äktenskapskonventionen. Ändringarna innebär att det blir mer förutsebart för makar i internordiska relationer vilket lands lag som gäller för deras förmögenhetsrättsliga förhållanden i äktenskapet. De får därmed en tryggare ekonomisk situation (prop. 2006/07:60, SFS 2007:522, 2007:523, 2008:806, 2008:807). Datum för ikraftträdande är den 1 december 2008.

Ytterligare åtgärder mot ordningsstörningar vid idrottsarrangemang

I syfte att stärka skyddet mot brottslighet under idrottsarrangemang, och för att öka säkerheten vid dessa arrangemang föreslår regeringen ändringar i lagen (2005:321) om tillträdesförbud vid idrottsarrangemang, i ordningslagen (1993:1617) och i lagen (1998:620) om belastningsregister (prop. 2008/09:78). Ändringarna i lagen om tillträdesförbud innebär bl.a. att en polismyndighet får anmäla behov av tillträdesförbud till åklagaren. Härigenom kompletteras den initiativrätt som i dag enbart tillkommer idrottsorganisationer. Vidare införs i lagen om tillträdesförbud en möjlighet för åklagaren att i brådskande situationer meddela interimistiska (tillfälliga) tillträdesförbud. Sådana tillträdesförbud kommer inte att föras in i belastningsregistret. Om det kan antas att ett interimistiskt tillträdesförbud kommer att meddelas, är den som stör ordningen eller äventyrar säkerheten vid ett idrottsarrangemang skyldig att på tillsägelse av polisman följa med till förhör. Vägrar han eller hon utan giltig orsak, får polismannen ta med honom eller henne till förhöret. I ordningslagen införs ett nytt kapitel med särskilda bestämmelser om ordning och säkerhet vid idrottsarrangemang på idrottsanläggningar. Enligt detta kapitel är det förbjudet att obehörigen beträda spelplanen och att kasta in föremål på spelplanen. Vidare är det förbjudet att inneha eller använda pyrotekniska varor på en idrottsanläggning när ett idrottsarrangemang anordnas där. Ändringarna träder i kraft den 1 april 2009.

Nya röstkort till utomlands bosatta väljare

Den 1 januari 2009 träder nya bestämmelser rörande röstkort till utomlands bosatta väljare i kraft (prop. 2008/09:42). En ny form av röstkort – utlandsröstkort – ska upprättas och skickas till de väljare som är bosatta utomlands. Utlandsröstkorten ska skickas ut senast 50 dagar före valdagen, dvs. cirka tre till fyra veckor före den tidpunkt då de vanliga röstkorten distribueras. De väljare som är bosatta utomlands får, därutöver, vanliga röstkort bara om de särskilt begär det. Denna reform innebär bl.a. att de väljare som är bosatta utomlands får sina röstkort i sådan tid att risken för att långsam postgång ska påverka möjligheterna för dem att delta i valet minskar påtagligt.

Utökad användning av beredskapspolisen
Enligt en ny förordning om beredskapspolisen utökas möjligheterna att använda beredskapspoliser för vissa polisuppgifter. Utgångspunkten är att beredskapspolisen kan användas som en förstärkningsresurs vid olyckor och katastrofer, men ska kunna sättas in även vid andra allvarliga eller omfattande störningar på samhället från ordnings- eller säkerhetssynpunkt. Beredskapspolisens grundläggande arbetsuppgifter är räddningstjänst och befolkningsskydd men beredskapspoliser ska också kunna användas för vissa andra polisuppgifter, t.ex. vissa bevakningsuppdrag. Beredskapspoliser får inte användas i situationer där det finns en påtaglig risk för att de kan komma att använda våld mot enskilda. Sådana uppgifter ska i stället, på samma sätt som idag, utföras av den ordinarie polisen. Beslut att ta i anspråk beredskapspolisen fattas av Rikspolisstyrelsen. Förordningen träder i kraft den 1 januari 2009.

Lag om åtgärder för att utreda vissa samhällsfarliga brott
Lagen (2008:854) om åtgärder för att utreda vissa samhällsfarliga brott träder i kraft den 1 januari 2009 och gäller t.o.m. utgången av år 2012. Samtidigt upphör lagen (1952:98) med särskilda bestämmelser om tvångsmedel i vissa brottmål att gälla. Den nya lagen ger de brottsbekämpande myndigheterna utvidgade möjligheter att använda tvångsmedel vid förundersökning om vissa samhällsfarliga och svårutredda brott (prop. 2007/08:163). I förhållande till 1952 års tvångsmedelslag har lagens tillämpningsområde utvidgats till att omfatta ytterligare tre brott: brott mot medborgerlig frihet (18 kap. 5 § brottsbalken), brott enligt 3 § lagen (2002:444) om straff för finansiering av särskilt allvarlig brottslighet i vissa fall, m.m. samt företagsspioneri enligt 3 § lagen (1990:409) om skydd för företagshemligheter om det finns anledning att anta att gärningen har begåtts på uppdrag av eller har understötts av en främmande makt eller av någon som har agerat för en främmande makts räkning (s.k. statsstyrt företagsspioneri).

Permanenta lagbestämmelser om hemlig kameraövervakning i rättegångsbalken
Från och med den 1 januari 2009 permanentas de tidigare tidsbegränsade bestämmelserna i lagen (1995:1506) om hemlig kameraövervakning genom att med oförändrat innehåll föras över till 27 kap. rättegångsbalken (prop. 2007/08:163, bet. 2008/09:JuU3, rskr. 2008/09:6).

Europeiskt betalningsföreläggande
Genom en EG-förordning infördes den 12 december 2008 ett nytt förfarande som syftar till att borgenärer snabbt, enkelt och billigt ska kunna få obestridda krav fastställda i verkställbara avgöranden (europeiskt betalningsföreläggande). Förfarandet innebär ett alternativ till nationella förfaranden för fastställande av obestridda krav i gränsöverskridande fall. I vissa kompletterande svenska bestämmelser föreskrivs bl.a. att europeiska betalningsförelägganden ska handläggas av Kronofogdemyndigheten (prop. 2007/08:158, SFS 2008:879, SFS 2008:881–883 och SFS 2008:892–893).

Europeiskt småmålsförfarande
Genom en EG-förordning infördes den 1 januari 2009 ett nytt rättegångsförfarande för gränsöverskridande tvister om mindre värden (europeiskt småmålsförfarande). Förfarandet innebär ett alternativ till nationella förfaranden och är avsedd att förenkla och skynda på handläggningen samt minska kostnaderna i tvistemål om upp till 2000 euro där parterna har hemvist i olika medlemsstater. En dom i ett europeiskt småmålsförfarande ska kunna verkställas i en annan medlemsstat utan att det behövs någon verkställighetsförklaring. I vissa kompletterande

svenska bestämmelser föreskrivs bl.a. att europeiska småmål ska handläggas av tingsrätt (se prop. 2007/2008:165).

Nya regler för arbetskraftsinvandring

Den 15 december 2008 trädde nya regler för arbetskraftsinvandring till Sverige i kraft. Genom dessa införs ett effektivare och mer flexibelt system för arbetskraftsinvandring som har till syfte att underlätta rekryteringen av arbetskraft från tredjeland. De nya reglerna, som införs i utlänningslagen (2005:716) och utlänningsförordningen (2006:97), innebär bl.a. följande. Den s.k. myndighetsbaserade arbetsmarknadsprövningen upphör och i stället ska arbetsgivarens bedömning av det egna rekryteringsbehovet vara utgångspunkten. Tillståndstiderna förlängs och ett tidsbegränsat arbetstillstånd ska kunna leda till ett permanent uppehållstillstånd. Det ska säkerställas att erbjudna anställningsvillkor m.m. motsvarar vad som gäller för arbetstagare som redan finns i Sverige. Det införs flera undantag från huvudregeln att uppehålls- och arbetstillstånd ska vara ordnat före inresan i Sverige. Den vars anställning upphör ska i vissa fall ha möjlighet att ansöka om arbetstillstånd inifrån Sverige. Vidare ska en utlänning vars ansökan om uppehållstillstånd som flykting eller skyddsbehövande i övrigt avslagits genom ett lagakraftvunnet beslut, under vissa förutsättningar kunna beviljas uppehållstillstånd för arbete utan att han eller hon först lämnar landet. Dessutom ska den som beviljats en visering för att här besöka en arbetsgivare kunna söka uppehållstillstånd inifrån Sverige (prop. 2007/08:147,bet 2008/09:SfU3, rskr 2008/09:37).

Utrikesdepartementet

Pressekreterare Irena Busic (hos Carl Bildt) Tfn 08-405 54 73
Pressekreterare Jens Eriksson (hos Ewa Björling) Tfn 08-405 27 44
Pressekreterare Peter Larsson (hos Gunilla Carlsson) Tfn 08-405 59 39

Förordningen (2008:889) om finansiering av verksamheten vid Inspektionen för strategiska produkter

Genom den nya förordningen, som träder i kraft den 1 januari 2009, införs bestämmelser som innebär att kretsen av avgiftsskyldiga för finansieringen av Inspektionen för strategiska produkter vidgas till samtliga företag som omfattas av inspektionens tillsyn. Bestämmelserna innebär också att avgifternas storlek fördelas på ett mer proportionerligt sätt mellan de företag som omfattas av inspektionens tillsyn. Den nya förordningen har sin grund i tre lagändringar som riksdagen beslutat (prop. 2007/08:166, bet. 2008/09:UU4, rskr. 2008/09:19).

Överlämnande av startprogrammen till Swedfund International AB

Ansvaret för startprogrammen kommer från och med 1 januari att tas över av det statliga riskkapitalbolaget Swedfund International AB. Startprogrammen är ett utvecklingssamarbete där krediter ges till små och medelstora svenska företag som samarbetar med företag i utvecklingsländer. Programmen har tidigare skötts av Sida. Ikraftträdande 1 januari 2009 (prop. 2008/09:52, bet. 2008/09:UU9).

Försvarsdepartementet

Pressekreterare Mikael Östlund (hos Sten Tolgfors) Tfn 08-405 25 15

Signalspaning i försvarsunderrättelseverksamhet lagregleras för förstärkt integritetsskydd

Från den 1 januari 2009 regleras signalspaningen vid Försvarets radioanstalt (FRA) i lag. Lagen (2008:717) om signalspaning i försvarsunderrättelseverksamhet innebär bl.a. att det införs krav på tillstånd för närmare inriktning av signalspaning, att användningen av sökbegrepp som urvalsmetod regleras och att det föreskrivs hur inhämtade uppgifter ska hanteras och rapporteras. Uppgifter om enskilda

som saknar betydelse för verksamheten, uppgifter som omfattas av meddelarskydd enligt tryckfrihetsförordningen eller yttrandefrihetsgrundlagen och vissa andra uppgifter ska omgående förstöras. Den myndighet som ska kontrollera signalspaningen får befogenhet att avbryta verksamheten och besluta om att inhämtade uppgifter ska förstöras. Ett integritetsskyddsråd inrättas vid FRA. Enligt lagen får signalspaning avse både signaler som förmedlas via radio och signaler i tråd. Signalspaning mot signaler i tråd kan dock inte genomföras förrän tidigast den 1 oktober 2009. Först då har operatörer en skyldighet att överföra signaler i tråd som passerar Sveriges gräns till de samverkanspunkter varifrån fortsatt urval kan ske. Lagen kompletteras med förordningar som bl.a. innebär att en fristående nämnd inrättas för att besluta om tillstånd och att de närmare ändamål för vilka FRA får bedriva signalspaning preciseras. Bestämmelser om den nya nämnden finns i förordningen (2008:924) med instruktion för Signalspaningsnämnden.

Ny Myndighet för samhällsskydd och beredskap

Statens räddningsverk (SRV), Krisberedskapsmyndigheten (KBM) och Styrelsen för psykologiskt försvar (SPF) läggs ned den 31 december 2008. Den verksamhet som dessa myndigheter idag bedriver tas i huvudsak över av Myndigheten för samhällsskydd och beredskap (MSB). MSB:s verksamhet har beskrivits av regeringen i bl.a. propositionen 2007/08:92 Stärkt krisberedskap – för säkerhets skull. En förordning (2008: 1002) med instruktion för Myndigheten för samhällsskydd och beredskap träder i kraft den 1 januari 2009. Myndigheten ska ha uppgifter inom områdena skydd mot olyckor, krisberedskap och civilt försvar och kommer att ha sammanhållande och stödjande uppgifter före, under och efter en kris. MSB ska även ha en sammanhållande roll inom informationssäkerhetsområdet. Myndigheten tar bl.a. över SRV:s uppgifter vad gäller att kunna bistå med stöd vid katastrofer utomlands. Regeringen har även beslutat om ett flertal följdändringar som träder i kraft den 1 januari 2009 med anledning av att MSB inrättas.

Socialdepartementet

Pressekreterare Petra Kjellarson (hos Göran Hägglund)
Tfn 08-405 39 06
Pressekreterare Martin Karlsson (hos Göran Hägglund)
Tfn 08-405 19 38
Pressekreterare Niclas Thorselius (hos Maria Larsson)
Tfn 08-405 50 65
Pressekreterare Mychèle Östman (hos Cristina Husmark Pehrsson)
Tfn 08-405 14 35

Från sjukersättning till arbete

Den 1 december 2008 införs särskilda regler dels för personer som i juni 2008 hade rätt till en icke tidsbegränsad sjukersättning, dels för personer som före den 1 juli 2008 beviljats icke tidsbegränsad sjukersättning för tid från och med juli 2008. Reglerna, som dock ska tillämpas först från och med den 1 januari 2009, innebär att personer som beviljats sjukersättning ska kunna påbörja eller återgå i arbete utan att Försäkringskassan omprövar rätten till ersättning. Sjukersättningen ska i stället minskas med hänsyn till en så kallad reduceringsinkomst enligt ett system med steglös avräkning. Reduceringsinkomsten består av förvärvsinkomster och andra pensionsgrundande inkomster med vissa undantag. Sjukersättningen minskas först när reduceringsinkomsten för ett år överstiger ett så kallat fribelopp. Den 1 januari 2009 införs också nya bestämmelser som gäller i förhållande till försäkrade med sjukersättning som inte omfattas av de särskilda reglerna. Dessa bestämmelser innebär i huvudsak att tidpunkten för en försäkrads skyldighet att anmäla arbete till Försäkringskassan tidigareläggs och

att sjukersättning kan drasin eller minskas om en försäkrad återfått arbetsförmåga (SFS 2008:861–877).

Ändringar i lagen om sjuklön
Den 1 januari 2009 införs nya bestämmelser som innebär att en arbetsgivare inte ska vara skyldig att betala sjuklön enligt lagen (1991:1047) om sjuklön till en arbetstagare som utför arbete och omfattas av de särskilda reglerna om sjukersättning i lagen (1962:381) om allmän försäkring, vilka träder i kraft den 1 december 2008. En sådan arbetstagare ska, enligt de nya bestämmelserna, i den skriftliga försäkran vid sjukdom, lämna arbetsgivaren uppgift om arbetsoförmågan avser sådan tid under vilken arbetstagaren omfattas av de särskilda reglerna om sjukersättning (prop. 2008/09:22).

Ny lag om valfrihetssystem
Den 1 januari 2009 träder en ny lag om valfrihetssystem i kraft. Lagen reglerar vad som ska gälla för de kommuner och landsting som vill konkurrenspröva kommunala och landstingskommunala verksamheter genom att överlåta valet av utförare av stöd, vård- och omsorgstjänster till brukaren eller patienten. Valfrihetssystem enligt lagen är ett alternativ till upphandling enligt lagen (2007:1091) om offentlig upphandling (LOU) och kan tillämpas på bland annat omsorgs- och stödverksamhet för äldre och för personer med funktionsnedsättning samt på hälso- och sjukvårdstjänster. Den upphandlande myndighet som vill tillämpa lagen måste annonsera löpande på en nationell webbplats för valfrihetssystem. Såväl privata företag som ideella organisationer kan ansöka om att bli godkända som leverantörer. Kommuner och landsting ges möjlighet att genom avtal reglera förutsättningarna för valfrihetssystemet. Alla leverantörer som ansökt om att få vara med i ett valfrihetssystem och som uppfyller de fastställda kraven godkänns, varefter kontrakt tecknas. Lagen bygger på att det inte är någon prislkonkurrens mellan leverantörerna. Den enskilde ges i stället möjlighet att välja den leverantör som han eller hon uppfattar tillhandahåller den bästa kvaliteten (prop. 2008/09:29).

Socialstyrelsen ska få meddela föreskrifter om läkares specialiteter
Genom en ändring i förordningen (1998:1513) om yrkesverksamhet på hälso- och sjukvårdens område ska Socialstyrelsen få utfärda föreskrifter om indelning och benämning av inom vilka specialiteter som läkare kan uppnå specialistkompetens. Socialstyrelsen ska också få meddela föreskrifter om vad vårdgivaren ska kräva för att få bevis om specialistkompetens. Det nationella rådet för specialiseringstjänstgöring ska bistå Socialstyrelsen i dessa frågor [förordningen (2007:1202) med instruktion för Socialstyrelsen]. De nya reglerna träder i kraft den 1 februari 2009.

Finansdepartementet

Pressekreterare Anna Charlotta Johansson (hos Anders Borg)
Tfn 08-405 12 76
Pressekreterare Markus Sjöqvist (hos Anders Borg) Tfn 08-405 13 81
Pressekreterare Mia Widell (hos Mats Odell) Tfn 08-405 17 21

Sänkt skatt på förvärvsinkomster – Jobbskatteavdrag
För att ytterligare stimulera arbetsutbudet och få fler i arbete sänks skatten på förvärvsinkomster. Skattesänkningen sker dels genom att jobbskatteavdraget förstärks och delvis förenklas inom ramen för ett tredje steg, dels genom att den statliga inkomstskatten på förvärvsinkomster begränsas. Jobbskatteavdraget är konstruerat så att låg- och medelinkomsttagare får en större skattelättnad i förhållande till sin lön än höginkomsttagare. För personer som är minst 65 år förenklas jobbskatteavdraget. Uttaget av den statliga inkomstskatten begränsas

genom att den s.k. nedre skiktgränsen höjs. Den sänkta skatten på förvärvsinkomster träder i kraft den 1 januari 2009 (prop. 2008/09:45).

Sänkt skatt för pensionärer

För att förbättra de ekonomiska villkoren för pensionärer, sänks skatten för personer som har fyllt 65 år vid beskattningsårets ingång. Skattesänkningen sker genom att grundavdraget höjs vid taxerade förvärvsinkomster upp till ca363 000 kronor för beskattningsåret 2009. Den största skattelättnaden får de pensionärer som har lägst inkomster. Det förhöjda grundavdraget träder i kraft den 1 januari 2009 (prop. 2008/09:38).

Sänkta socialavgifter

Lagändringen innebär att det sammanlagda uttaget av socialavgifter och allmän löneavgift sänks med en procentenhet. Det sammanlagda uttaget för fulla avgifter kommer därmed att uppgå till 31,42 procent av avgiftsunderlaget för arbetsgivaravgifter och maximalt 29,71 procent av avgiftsunderlaget för egenavgifter. Därutöver förändras även avgifternas sammansättning. De nya nivåerna träder i kraft den 1 januari 2009 (prop. 2008/09:39).

Kraftfullare nedsättning av socialavgifter för unga

Lagändringarna innebär att den nuvarande nedsättningen för personer som vid årets ingång har fyllt 18 men inte 25 år blir kraftfullare och utvidgas till att omfatta ytterligare åldersgrupper. De nya åldersgrupperna som omfattas av nedsättningen är dels personer under 18 år, dels personer som vid årets ingång har fyllt 25 men inte 26 år. Därmed omfattas alla under 26 år av nedsättningen. De nya lägre avgifterna kommer att uppgå till hela ålderspensionsavgiften samt en fjärdedel av de övriga avgifterna. Arbetsgivaravgifterna för unga, inklusive den allmänna löneavgiften, kommer därmed från och med den 1 januari 2009 att uppgå till 15,49 procent och egenavgifterna, inklusive den allmänna löneavgiften, till maximala 15,07 procent (prop. 2008/09:7).

Ändringar i 3:12-reglerna

De s.k. 3:12-reglerna förbättras på så sätt att nivån på schablonbeloppet i den s.k. förenklingsregeln höjs från två till två och ett halvt inkomstbasbelopp samt genom att det maximala löneuttagskravet i löneunderlagsregeln sänks från femton till tio inkomstbasbelopp (prop. 2008/09:65). Vidare ändras reglerna så att årets gränsbelopp beräknas vid årets ingång och tillgodoräknas den som äger andelen vid den tidpunkten (prop. 2008/09:40).

Sänkt bolagsskatt och sänkt expansionsfondsskatt

Bolagsskatten och expansionsfondsskatten sänks från den 1 januari 2009 från 28 procent till 26,3 procent. När det gäller bolagsskatten gäller äldre bestämmelser fortfarande för beskattningsår som har påbörjats före den 1 januari 2009. Sänkningen av expansionsfondsskatten har utformats på ett sådant sätt att den även omfattar redan gjorda expansionsfondsavsättningar. Bakgrunden till ändringen är att förbättra villkoren för lokalisering av företag till Sverige, för investeringar i Sverige och för redovisning av inkomster i Sverige, vilket även förstärker den svenska skattebasen (prop. 2008/09:65).

Ränteavdragsbegränsningar i företagssektorn

För att förhindra skatteupplägg med ränteavdrag inom en intressegemenskap, s.k. räntesnurror, införs nya regler från den 1 januari 2009. Reglerna begränsar möjligheten att göra ränteavdrag vid internt finansierade förvärv av delägarrätter vid förvärv från ett företag inom intressegemenskapen. Eftersom avsikten är att affärsmässigt bedriven verksamhet så långt möjligt inte ska försvåras på grund av ändringarna finns det två undantag. Enligt det första undantaget får avdrag göras

för ränteutgifter om den inkomst som motsvarar utgiften skulle ha beskattats med minst tio procent enligt lagstiftningen i den stat där det företag som faktiskt har rätt till inkomsten hör hemma, om företaget bara skulle ha haft den inkomsten. Alternativt får avdrag göras för ränteutgifter, oavsett hur motsvarande inkomst har beskattats, om både förvärvet och den skuld som ligger till grund för ränteutgiften huvudsakligen är affärsmässigt motiverade. Reglerna tillämpas på ränteutgifter som belöper sig på tiden efter den 31 december 2008 (prop. 2008/09:65).

Höjd beloppsgräns för avdrag för resor mellan bostad och arbetsplatsen

Beloppsgränsen över vilken kostnader för resor mellan bostaden och arbetsplatsen får dras av höjs från 8 000 kronor till 9 000 kronor. Förändringen träder i kraft den 1 januari 2009 (prop. 2008/09:47).

DET SVENSKA FINANSIELLA SYSTEMET

Förstärkning av stabiliteten i det svenska finansiella systemet

En ny lagstiftning för att hantera kreditinstitut vars situation allvarligt hotar stabiliteten i det svenska finansiella systemet har införts. Lagen ger regeringen eller den myndighet regeringen bestämmer (Riksgäldskontoret) ett brett mandat att lämna stöd i syfte att säkerställa systemstabiliteten i Sverige. Stöd kan ges genom garantier, kapitaltillskott eller på annat sätt. Den nya lagstiftningen trädde i kraft den 30 oktober 2008 (prop. 2008/09:61).

Garantiprogram för banker

Med stöd av det nya lagreglerna om stabilitetsstärkande åtgärder har regeringen beslutat om ett garantiprogram till banker m.fl. Programmet vilar på en överenskommelse inom EU och syftar till att underlätta bankernas medelfristiga upplåning. Garantiprogrammet, som reglerats genom en förordning (SFS 2008:819), trädde i kraft den 30 oktober 2008.

Utvidgning av insättningsgarantin

Insättningsgarantin har från och med den 6 oktober 2008 utvidgats till att omfatta insättningar upp till 500 000 kr. Garantin täcker vidare alla slag av insättningar på konton, oavsett om sparandet är bundet eller fritt att ta ut. Regeringen har dessutom getts möjlighet att garantera insättningar i ett utländskt instituts filial i Sverige, om det finns risk att hemlandets garantiåtagande inte kan infrias fullt ut och detta kan medföra störningar i det svenska finansiella systemet (prop. 2008/09:49).

Elektroniskt informationsutbyte mellan myndigheter

Nya regler har tillkommit för att minska antalet felaktiga utbetalningar, stävja fusk och felutnyttjande av trygghetssystemen samt öka effektiviteten vid myndigheterna och förbättra servicen till enskilda. Reglerna möjliggör ett utökat elektroniskt informationsutbyte mellan myndigheter. Reformen avser Migrationsverket, Försäkringskassan, Skatteverket, Kronofogdemyndigheten, Statens pensionsverk, Centrala studiestödsnämnden, Arbetsförmedlingen, arbetslöshetskassorna och kommunernas socialnämnder. De nya reglerna innebär att informationsutbytet huvudsakligen ska ske genom s.k. direktåtkomst. Regeringen har i förordningar meddelat ytterligare föreskrifter om vilka uppgifter som ska lämnas ut. Den nya reformen träder i kraft den 1 januari 2009 (prop. 2007/08:160).

TRÄNGSELSKATT FÖR MILJÖBILAR

Slopande av undantaget från trängselskatt för nya miljöbilar

Från och med den 1 januari 2009 upphör undantaget från trängselskatt för miljöbilar, i stället för den 1 augusti 2012. För miljöbilar som är undantagna från skatteplikt och är införda i vägtrafikregistret senast

den 31 december 2008, fortsätter undantaget att gälla fram till den 1 augusti 2012. Befintliga miljöbilar påverkas därmed inte av lagändringen (prop. 2008/09:12, bet. 2008/09:6, rskr. 2008/09:67, SFS 2008:1041 och 1042).

Utbildningsdepartementet

Presschef Anders Andrén (hos Jan Björklund) Tfn 08-405 28 15
Pressekreterare Anna Neuman (hos Jan Björklund) Tfn 08-405 2503
Pressekreterare Eva-Marie Byberg (hos Lars Leijonborg)
Tfn 08-405 38 77

Ny kursplan för svenskundervisning för invandrare (sfi)
Den nuvarande förordningen (SKOLFS 2006:28) om kursplan för svenskundervisning för invandrare upphävs och ersätts med en ny förordning om kursplan för svenskundervisning för invandrare, i vilken det övergripande målet för sfi och målen för kurserna A–D har konkretiserats. Den nya förordningen träder i kraft den 1 januari 2009.

Räntenivån på studielån
Räntenivån på studielån har fastställts till 2,5 procent för 2009, vilket är 0,4 procent över den nivå som gäller för 2008. Räntan beräknas utifrån Riksgäldens ovägda genomsnittsränta på de tre senaste årens statsskuldsväxlar och statsobligationer.Låntagarnas ränta är reducerad med 30 procent eftersom den inteär avdragsgill.

Utbildningsbidrag för doktorander
Utbildningsbidraget för doktorander höjs den 1 januari 2009 från 14 900 till 15 500 kronor i månaden genom en ändring av 2 § förordningen (1995:938) om utbildningsbidrag för doktorander.

Jordbruksdepartementet

Pressekreterare Therese Bengtsson (hos Eskil Erlandsson)
Tfn 08- 405 11 88

Ny lag om förbud mot utsläppande på marknaden av päls av katt och hund m.m.
Från och med den 31 december 2008 blir det enligt Europaparlamentets och rådets förordning (EG) nr 1523/2007 förbjudet att importera, exportera och att släppa ut katt- och hundpäls på marknaden. Samma dag börjar en ny lag att gälla som straffbelägger överträdelser av EG-förordningen. Lagen innebär även att Jordbruksverket ska utöva tillsyn över EG-förordningens förbud. Tre utpekade laboratorier ska vidare utföra analyser för att fastställa om päls härrör från katt eller hund. Syftet med lagstiftningen är att konsumenterna ska kunna vara säkra på att päls av katt och hund inte förekommer på marknaden (prop. 2008/09:26, bet. 2008/09:MJU5, rskr 2008/09:44).

Ändringar i skogsvårdslagen
Från och med den 1 januari 2009 införs en ny indelning av de skogliga ägoslagen. Den nya ägoslagsindelningen är anpassad till det system och de definitioner som utvecklats av FAO (FN:s livsmedels- och jordbruksorganisation). Den innebär bl.a. att skogsmarksbegreppet vidgas. Till exempel kommer den skogsmark som är formellt skyddad samt delar av de skogliga impedimenten (jordområde som inte på ett ekonomiskt sätt går att använda för jordbruks-, trädgårds- eller skogsproduktion) att räknas som skogsmark. Det innebär också att man kommer att redovisa samma areal skogsmark vare sig det rör sig om internationell eller nationell rapportering. I lagens portalparagrafen betonas vidare att skogen är en förnybar resurs. Härigenom tydliggörs att ett långsiktigt hållbart skogsbruk bidrar till att motverka klimatförändringarna. Dessutom slopas kravet på att varje fastighet ska ha en

skogs- och miljöredovisning (SMÖR) vilket är en del av regeringens regelförenklingsarbete där målet är att minska företagensadministrativa kostnader med 25% till 2010 (prop. 2007/08:108, bet. 2007/08: MJU 18, rskr. 2007/08:244).

Djurskyddskontroll m.m. i statlig regi
Från och med den 1 januari 2009 flyttas djurskyddskontrollen från kommunerna till länsstyrelserna. Djurskyddskontrollen kommer till skillnad från tidigare att bekostas av allmänna medel och blir avgiftsfri för djurägaren. Den 1 januari 2009 övertar länsstyrelserna även ansvaret för den offentliga kontrollen av livsmedel och foder i primärproduktionen från kommunerna. Kontrollen bekostas med allmänna medel vilket innebär att livsmedels- och foderföretagarna i primärproduktionen inte längre ska betala en avgift för kontrollen (prop. 2007/08:63, bet. 2007/08:MJU 17, rskr 2007/2008:234).

Miljödepartementet

Pressekreterare Mattias Johansson (hos Andreas Carlgren)
Tfn 08-405 22 69

Miljöskyddet i Sveriges ekonomiska zon
Genom ändringar i miljöbalken och lagen (2008:832) om Sveriges ekonomiska zon blir det tydligare hur miljöreglerna ska tillämpas i den ekonomiska zonen. Detta gäller bland annat de bestämmelser i miljöbalken som rör särskilda skydds- eller bevarandeområden enligt EG-direktiv om bevarande av fåglar och bevarande av livsmiljöer, vilda djur och växter (Natura 2000-områden). Ändringarna avser också vad som ska gälla när man upprättar miljökonsekvensbeskrivningar i samband med ansökningar om tillstånd för en verksamhet i den ekonomiska zonen samt avgränsningen av vilka verksamheter i den ekonomiska zonen som omfattas av tillståndsplikt enligt lagen om Sveriges ekonomiska zon.

Miljöavgiften på utsläpp av kväveoxider
I lagen (1990:613) om miljöavgift på utsläpp av kväveoxider vid energiproduktion har det gjorts ändringar som avser beräkningen av utsläppens storlek och beräkningen av om en anläggning når över tröskelvärdet för avgiftsskyldighet.

Producentansvar för batterier
Regeringen har beslutat om en ny förordning om producentansvar med följdändringar i andra förordningar. Förordningarna handlar om att genomföra EU:s direktiv om batterier. Ändringarna innebär att

- producentansvar införs för batterier
- mål för insamlingen av batterier som blir avfall (högre mål än i direktivet) införs
- återvinningsmål som motsvarar direktivets mål införs och innebär en avsevärd förbättring avseende återvinningen av icke miljöfarliga batterier
- avgiften för kadmiumbatterier behålls eftersom den har haft en tydlig miljöstyrande effekt
- de medel som finns i batterifonden i dag används till att finansiera omhändertagande av de batterier som satts på marknaden innan producentansvaret trätt i kraft
- Naturvårdsverket blir ansvarig tillsynsmyndighet över producentansvaret för batterier
- miljösanktionsavgift införs för överträdelser av kravet på producenter att årligen rapportera till Naturvårdsverket
- i avfallsförordningen införs bestämmelser om hantering av avfall som utgör batterier

• batterier som inte behandlats enligt vissa bestämmelser i avfallsförordningen inte får deponeras eller brännas
• bestämmelser om sammansättning av produkter som innehåller batterier införs i förordningen om producentansvar för elektriska och elektroniskaprodukter.

Näringsdepartementet

Pressekreterare Lisa Wärn (hos Maud Olofsson) Tfn 08-405 46 84
Pressekreterare Frank Nilsson (hos Maud Olofsson) Tfn 08-405 24 33
Pressekreterare Kenneth Hultgren (hos Åsa Torstenson)
Tfn 08-405 48 17

TRANSPORTPOLITIK

Kör- och vilotider för tågpersonal i internationell järnvägstrafik

En ny lag införs med bestämmelser om kör- och vilotider för tågpersonal som arbetar internationellt. Tågpersonalen omfattas av arbetstidslagen (1982:673),men får genom den nya lagen förmånligare villkor när det gäller dygns- och veckovila samt raster. Dessutom begränsas körtiden. Arbetsmiljöverket ska vara tillsynsmyndighet. Lagen genomför ett EG-direktiv (2005/47/EG) som i sin tur är helt baserat på ett avtal mellan de europeiska parterna inom järnvägssektorn. Den nya lagen (SFS 2006:440) samt tillhörande förordning (SFS 2008:770) träder i kraft den 14 december 2008 (prop. 2007/08:76).

Transportstyrelsen

Inom transportområdet inrättas en ny myndighet, Transportstyrelsen, från och med den 1 januari 2009. Av förordningen med instruktion för Transportstyrelsen framgår att myndighetens huvuduppgift är att svara för regelgivning, tillståndsprövning och tillsyn inom samtliga transportslag. Myndigheten kommer att överta verksamheterna vid Järnvägsstyrelsen och Luftfartsstyrelsen, vilka samtidigt läggs ner, samt delar av verksamheten vid främst Vägverket och Sjöfartsverket. Myndighetens huvudkontor kommer att ligga i Norrköping (prop. 2008/09:31).

NÄRINGSPOLITIK

Ny konkurrenslag m.m.

Den 1 november 2008 trädde en ny konkurrenslag i kraft (SFS 2008:579). Samtidigt infördes också nya regler i lagen (1986:436) om näringsförbud som gör det möjligt att meddela näringsförbud för t.ex. en verkställande direktör som deltar i eller har kännedom om kartellöverträdelser som företaget är inblandat i. Den nya konkurrenslagen syftar, precis som den dåvarande, till att undanröja hinder för en effektiv konkurrens. I den nya lagen effektiviseras handläggningen av överträdelser av lagens förbud. Konkurrensverket har fått möjlighet attutfärda avgiftsförelägganden i vissa fall. Reglerna om rättegångskostnader har ändrats, ett krav på prövningstillstånd har införts vid överklagande av Stockholms tingsrätts avgöranden till Marknadsdomstolen och preskriptionstiden för att påföra konkurrensskadeavgift har förlängts. I lagen görs också reglerna om konkurrensskadeavgiftens storlek tydligare i syfte att avskräckande avgifter ska kunna utdömas för allvarliga överträdelser (t.ex. karteller). Dessutom har reglerna om eftergift och nedsättning anpassats till EG-rätten för att öka förutsättningarna för Konkurrensverket att bekämpa karteller. Den nya konkurrenslagens bestämmelser om kontroll av företagskoncentrationer har anpassats till motsvarande regler inom EG-rätten. Anpassningen består bl.a. i att koncentrationer ska bedömas på samma sätt oavsett om de prövas enligt konkurrenslagen eller enligt EG-rätten. Därutöver har reglerna för när en företagskoncentration är anmälningspliktig ändrats. Den 1 november 2008 trädde sju nya lagar om gruppundantag från konkurrenslagens förbud mot konkurrensbegränsande samarbete i

kraft. De nya lagarna gäller för avtal om viss taxisamverkan, vertikala avtal, specialiseringsavtal, avtal om forskning och utveckling, vertikala avtal inom motorfordonssektorn, vissa avtal inom försäkringssektorn och avtal om tekniköverföring. De nya lagarna ersätter förordningar som regeringen tidigare utfärdat rörande nämnda avtal. Den 1 november 2008 upphävdes lagen (1994:615) om ingripande mot otillbörligt beteende vid upphandling. De nya lagarna behandlas i propositionen 2007/08:135 Ny konkurrenslag m.m. och i Näringsutskottets betänkande 2007/08:NU14.

Lagen om elcertifikat – undantagsregler för elintensiv industri
Nya regler pekar ut den grupp av elintensiva industrier som får undanta el vid beräkningen av kvotplikt. Utgångspunkten är företagets elanvändning i förhållande till förädlingsvärdet av produktionen. Det införs även en möjlighet till undantag av el om en verksamhet medför att avdrag får göras för skatt på el enligt lagen (1994:1776) om skatt på energi. Tillsynsmyndigheten kommer att förhandspröva om ett företag uppfyller kraven för att få undanta el. Deklarationsskyldigheten tas bort för de elintensiva industrier som bara är kvotpliktiga för el som kan undantas vid beräkningen av kvotplikten. Bestämmelserna behand-las i propositionen 2008/09:9 Ändring i lagen (2003:113) om elcertifikat. De nya bestämmelserna träder i kraft den 1 januari 2009.

Stöd till investeringar i solvärme
Tidigare stöd till investeringar i solvärme samlas i en förordning. Stödet kommer att kunna lämnas till alla typer av lokaler, bostäder och offentliga institutioner liksom till företag och privatpersoner. Det omfattar både små och storskaliga tillämpningar. Taket för stöd till ett småhus blir 7 500 kronor. För övriga tillämpningar blir maxbeloppet tre miljoner kronor per projekt. Stödet blir, som tidigare, prestandarelaterat, dvs. det kommer att baseras på solfångarens årliga värmeutbyte. Ju bättre solfångare – desto mer pengar (dock högst 2 kr 50 öre per kilowattimme). Den nya förordningen träder i kraft den 1 januari 2009.

Lagen om elcertifikat – tilldelningsprinciper och förhandsbesked
Det införs en möjlighet till tilldelning av elcertifikat för ökad produktionskapacitet för samtliga förnybara energislag. Möjlighet till sådan tilldelning har hittills endast funnits för vattenkraftsanläggningar. Producenter av förnybar el kommer även att kunna begära förhandsbesked om möjligheten till tilldelning av elcertifikat i vissa fall. En anläggning vars tilldelningsperiod har löpt ut ska inte kunna få en ny tilldelningsperiod enbart av det skälet att anläggningen flyttats till en annan plats. De nya bestämmelserna föreslås träda i kraft den 1 april 2009.

Integrations- och jämställdhetsdepartementet

Pressekreterare Yoav Bartal (hos Nyamko Sabuni) Tfn 08-405 12 90

Ändring i förordningen (1990:927) om statlig ersättning för flyktingmottagande m.m. med anledning av nya regler om arbetskraftsinvandring
Ändringen i förordningen om statlig ersättning för flyktingmottagande m.m.innebär att sådan ersättning inte får lämnas för utlänningar som fått uppehållstillstånd enligt 5 kap. 15 a § utlänningslagen eller för utlänningar som fått uppehållstillstånd på grund av sin anknytning till en sådan utlänning (SFS 2008:894). Ändringen är föranledd av de nya reglerna om arbetskraftsinvandring som träder i kraft den 15 december 2008. De innebär bl.a. att en utlänning, som genom ett lagakraftvunnet beslut har fått avslag på sin ansökan om uppehållstillstånd som flykting eller skyddsbehövande i övrigt, under vissa förutsättningar ska

kunna beviljas uppehållstillstånd för arbete utan att han eller hon först lämnar landet (se 5 kap. 15 a § utlänningslagen [2005:716], i dess lydelse från den 15 december 2008 och prop. 2007/08:147). Ändringen i förordningen om statlig ersättning för flyktingmottagande m.m. träder i kraft den 15 december 2008.

Ny diskrimineringslag och ny Diskrimineringsombudsman

Den nya diskrimineringslagen innehåller bestämmelser om skydd mot diskriminering som har samband med kön, könsöverskridande identitet eller uttryck, etnisk tillhörighet, religion eller annan trosuppfattning, funktionshinder, sexuell läggning och ålder. Skyddet mot diskriminering vidgas till fler samhällsområden än som hittills varit fallet och blir mer heltäckande. Diskrimineringsersättning ska utgöra ersättning för den kränkning som överträdelser av lagen innebär. Diskrimineringslagen ersätter jämställdhetslagen och sex andra diskrimineringslagar. Samtidigt som den nya Diskrimineringsombudsmannen inrättas avvecklas verksamheten hos Jämställdhetsombudsmannen, Ombudsmannen mot etnisk diskriminering, Handikappombudsmannen och Ombudsmannen mot diskriminering på grund av sexuell läggning (HomO). Jämställdhetsnämnden och Nämnden mot diskriminering ersätts av en ny nämnd mot diskriminering. Den 1 januari 2009 träder diskrimineringslagen (2008:567) och lagen (2008:568) om Diskrimineringsombudsmannen i kraft (prop. 2007/08:95).

Ändring i förordningen (2002:989) om statligt stöd för verksamhet som förebygger och motverkar diskriminering

En ändring har gjorts i förordningen om statligt stöd för verksamhet som förebygger och motverkar diskriminering. Statligt stöd får lämnas till organisationer och stiftelser för verksamhet som syftar till att förebygga och motverka diskriminering på grund av kön, könsöverskridande identitet eller uttryck, etnisk tillhörighet, religion eller annan trosuppfattning, funktionshinder, sexuell läggning och ålder (SFS 2008:903). Ändringen träder i kraft den 1 januari 2009.

Statsbidrag till kommunerna för deras medverkan vid 2009 års val till Europaparlamentet

Den 7 juni 2009 är det val till Europaparlamentet. En ny förordning (2008:929) om statsbidrag för kommunernas medverkan vid 2009 års val till Europaparlamentet innebär att Valmyndigheten senast den 16 februari 2009 ska fastställa och betala ut statsbidrag till kommunerna för deras medverkan vid 2009 års val till Europaparlamentet. Förordningen träder i kraft den 1 januari 2009.

Schablonbelopp för flyktingmottagande

En kommun som har tagit emot flyktingar och vissa andra utlänningar för bosättning har rätt till ersättning. Regeringen fastställer varje år schablonbelopp för flyktingmottagande. Genom en ändring i förordningen (1990:927) om statlig ersättning för flyktingmottagande m.m. (SFS 2008:1084) har beloppen för 2009 bestämts till:

– 116 300 kr för personer under 16 år
– 189 400 kr för personer som fyllt 16 år men inte 65 år och,
– 69 900 kr för personer som fyllt 65 år.

Ändringen träder i kraft den 1 januari 2009.

Kulturdepartementet

Pressekreterare Cecilia Jehler (hos Lena Adelsohn Liljeroth)
Tfn 08-405 35 12

Höjd TV-avgift

TV-avgiften höjs med 44 kronor till 2 076 kronor per år från den 1 januari 2009.

Biblioteksersättningen höjs
Biblioteksersättningen är en statlig ersättning som utgår till upphovsmän till litterära verk för användningen av deras verk genom folk- och skolbiblioteken. Sveriges författarfond förmedlar ersättningen till upphovs-männen. Regeringen godkände 2007 en överenskommelse om nivån på biblioteksersättningen för åren 2008 och 2009. Det s.k. grundbeloppet för 2009, som är det belopp som överförs till Sveriges författarfond för varje hemlån från bibliotek av litterärt verk i original, höjs från 126 öre till 129 öre i enlighet med överenskommelsen.

Riksarkivet tar över uppgiften att ge ut Svenskt biografiskt lexikon
Från den 1 januari 2009 tar Riksarkivet över verksamheten att ge ut Svenskt biografiskt lexikon. Myndigheten Svenskt biografiskt lexikon avvecklas samtidigt.

Kommunismens brott mot mänskligheten ingår i Forum för levande historias uppdrag
Förordningen med instruktion för Forum för levande historia förtydligas så att det framgår att myndighetens uppdrag innefattar kommunismens brott mot mänskligheten. Ändringen träder i kraft den 1 januari 2009.

Arkitekturmuseet får ett utvidgat verksamhetsområde
Arkitekturmuseets verksamhetsområde utökas till att också omfatta formgivningoch design. Ändringen träder i kraft den 1 januari 2009.

Arbetsmarknadsdepartementet

Pressekreterare Karolin A Johansson (hos Sven Otto Littorin)
Tfn 08-405 22 11

Arbetsdomstolens sammansättning
Arbetsdomstolen får en särskild sammansättning i mål där diskrimineringslagen (2008:567) är tillämplig. Domstolen ska i sådana mål bestå av fem ledamöter, varav en för vardera arbetsgivar- och arbetstagarsidan.Lagändringen träder i kraft den 1 januari 2009 (prop. 2008/09:4).

Förändringar i arbetsmiljölagen
Nya regler om skydd mot olycksfall och ohälsa på byggarbetsplatser införs. Reglerna grundas på EG:s så kallade byggplatsdirektiv 92/57/EEG, men innehåller även vissa svenska tillägg. Den nya regleringen är mer konsekvent och sammanhängande än den tidigare. Krav införs på en systematisk arbetsmiljöplanering genom hela byggprocessen från det inledande programskedet till avslutandet av bygget. En särskild byggarbetsmiljösamordnare, normalt ett företag som åtar sig uppgiften, ska finnas under hela processen, från övergripande planering och projektering tills byggnadsarbetena är avslutade, för att samordna arbetsmiljöarbetet och hålla i övergripande arbetsmiljöfrågor. Härtill finns hela tiden ett ”backup-ansvar” för byggherren eller i vissa begränsade fall för en ersättare som helt tagit över byggherrens roll i projektet. Detta kan vara fallet då en privatperson beställt ett ”nyckelfärdigt” hus eller då en totalentreprenör helt tagit över styrningen av ett projekt. Lagändringarna träder i kraft den 1 januari 2009 (prop. 2008/09:5).

Arbetslöshetsersättning vid tjänstledighet utan lön m.m.
Följdändringar görs i arbetslöshetsförsäkringen med anledning av att den så kallade rehabiliteringskedjan införs. Arbetslöshetsersättning vid tjänstledighet utan lön beviljas den som på grund av sjukdom inte kan återgå till arbete hos arbetsgivaren och som av Försäkringskassan bedömts ha arbetsförmåga mot arbeten på arbetsmarknaden i övrigt. Arbetsgivarens rehabiliteringsskyldighet kvarstår oförändrad. Det in-

förs även en möjlighet att erhålla arbetslöshetsersättning om en person slutat ett arbete på egen begäran av hälsoskäl. Förordningsändringen träder i kraft den 1 januari 2009.

Behandling av personuppgifter i den arbetsmarknadspolitiska verksamheten m.m.

Inspektionen för arbetslöshetsförsäkringen och Arbetsförmedlingen ges möjlighet att utnyttja direktåtkomst till vissa personuppgifter hos varandra. Vidare införs en skyldighet för arbetslöshetskassorna att underrätta Arbetsförmedlingen om vissa förhållanden av betydelse för Arbetsförmedlingens verksamhet. Arbetsförmedlingen ges även möjlighet att lämna vissa typer av underrättelser till arbetslöshetskassorna på elektronisk väg. De aktuella förordningsändringarna träder i kraft den 1 januari 2009.

Ränta vid återkrav inom arbetslöshetsförsäkringen m.m.

Bestämmelserna om återkrav av utbetald arbetslöshetsersättning ändras i vissa avseenden. Det införs nya regler om att ersättningstagare i vissa fall ska betala ränta på ett återkrävt ersättningsbelopp. Vidare skärps reglerna för när en arbetslöshetskassa får efterge ett återkrav och möjligheterna utökas att avräkna felaktigt utbetald ersättning mot en senare utbetalning av arbetslöshetsersättning. Dessutom införs nya regler som ger arbetslöshetskassor möjlighet att hålla inne ersättning i vissa fall. Lagändringarna träder i kraft den 2 mars 2009 (prop. 2008/09:3).

www.regeringen.se 103 33 Stockholm

Partiledardebatten i riksdagen 090114.

"Regeringen styr riket. Den är ansvarig inför riksdagen."
1 kap. 6 § regeringsformen.
Alliansregeringens partiledare visade upp sig i 2009 års första partiledardebatt i riksdagen den 14 januari och berättade om hur de tänkte regera. Debatten sändes i TV kl 9-12.30. I Dagens Nyheter hade de samma dag en artikel om sin politik.

Artiklar:
Inget utrymme för nya ekonomiska satsningar.
Riksdagens snabbprotokoll 2008/09:56 Onsdagen den 14 januari.
Kl. 09:00 - 12:15. Partiledardebatt.
Alliansen pressade Sahlin.
Budgetpropositionen för 2009.

DN 090114:

”Inget utrymme för nya ekonomiska satsningar”

“Alliansens partiledare i programförklaring för 2009: Tummar vi på ansvarstagandet leder det direkt till skattehöjningar eller nedskärningar i skola och vård. Osäkerheten under 2009 och 2010 kommer att vara betydande. Därför är möjligheten att gå fram med ekonomiska satsningar ytterst begränsad. Vi ska nu noga analysera läget. Därför tillsätter vi nu sju budgetarbetsgrupper inom regeringskansliet. Om vi tummar på ansvarstagandet för ekonomin riskerar det att leda till skattehöjningar eller slå direkt mot välfärdens kärna i form av nedskärningar i sjukvård, skola eller äldreomsorg. Vi måste slå vakt om vårt ekonomiskpolitiska ramverk och fortsatt god ordning i statsfinanserna. Det skriver alliansens partiledare Fredrik Reinfeldt, Maud Olofsson, Jan Björklund och Göran Hägglund.”

“VÄRLDEN BEFINNER SIG i en djup lågkonjunktur som allvarligt påverkar både ekonomin och arbetsmarknaden. Sverige står inte opåverkad av utvecklingen. Vi kan inte isolera oss från krisen eller undanröja svängningar i konjunkturen. Vi är ett litet land, vår ekonomi är starkt länkad till vår omvärld och vilar i hög utsträckning på utrikeshandel. Det gör att vi även här har att vänta sämre tider med lägre efterfrågan på svenska varor och tjänster samt stigande arbetslöshet.

Sverige står samtidigt starkare än många andra länder när krisens svallvågor nu slår mot oss. En grund är lagd som innebär att vi möter de oroliga tiderna med historiskt höga sysselsättningstal och stora framgångar i att bekämpa utanförskapet. Alliansregeringens arbetslinje

lägre inkomstskatter för låg- och medelinkomsttagare, bättre villkor att driva företag och anställa samt värnande om de offentliga finanserna gör att vi har ett bättre utgångsläge än vi tidigare haft när vi gått mot sämre tider.

Då problemen kommer utifrån har vi agerat för att möta dem både här hemma och internationellt. Sverige har tillsammans med övriga EU-länder vidtagit åtgärder för att värna finansiell stabilitet och återupprätta förtroendet på finansmarknaderna. Vi har också gjort nationella insatser för att säkra hushållens och företagens tillgång till en fungerande lånemarknad.

Även framöver blir arbetet för att få ordning på det finansiella systemet en viktig uppgift. Det är där rötterna till krisen står att finna. En ekonomisk återhämtning är beroende av arbetet med att få kreditkanalerna att fungera normalt igen.

Redan under hösten stod det klart att finanskrisen skulle inverka på jobben och svensk arbetsmarknad. Vi såg det i en dramatisk efterfrågenedgång och varsel. Därför tog vi också flera initiativ för att dämpa krisens effekter i Sverige. Vid sidan av vår stabilitetsplan för finansmarknaden presenterade vi insatser för att möta utmaningar för svensk fordonsindustri. Vi mötte också utvecklingen med Europas kanske mest expansiva budget för jobb, företagande och omställning, viktiga framtidsinvesteringar och välfärdssatsningar. Totalt uppgår våra satsningar under 2009 till över 40 miljarder kronor. Vi tar kampen för jobben, sänker skatten på arbete och företagande. Vi förbättrar för landets pensionärer. Vi satsar på skolan, forskning, vägar, järnväg, klimat och energi. Vi satsar på vår gemensamma trygghet och kärnan i välfärden.

Inför det arbete som ligger framför oss har vi också ett tydligt besked att ge. Alliansregeringen tänker inte slarva med ansvaret för Sveriges ekonomi. Vi har till skillnad från Mona Sahlins vänsterexperiment ingen sedelpress i källaren. Därför kan vi inte lova reformer eller ställa ut löften om satsningar. Detta är den utgångspunkt vi nu tar för det arbete som inleds med sikte på budgetpropositionen för 2010.

Vi ska noga analysera det möjliga ekonomiska utrymme som finns under kommande år. Därför tillsätter vi nu sju budgetarbetsgrupper inom regeringskansliet. Vi menar att det vid sidan av fortsatt krisberedskap är viktigt att ha kraft att fortsätta alliansregeringens långsiktiga arbete för ett bättre Sverige. De områden vi särskilt prioriterar i detta arbete är:

1. Jobb och företagande. Vi ska gå igenom fortsatta insatser för att stimulera arbetsutbudet, förstärka politiken mot utanförskapet och vägarna mot full sysselsättning. Även om företagsklimatet i Sverige i många avseenden blivit bättre vill vi också se ytterligare reformer för att förbättra förutsättningarna för fler och växande företag.

2. Hälso- och sjukvård. Många satsningar är här genomförda eller på väg för att förbättra tillgången till en väl fungerande och pålitlig vård. Vi ser samtidigt behov av att förbättra styrningen av hälso- och sjukvården för ökad tillgänglighet, effektivitet och kvalitet.

3. Äldreomsorg. Även här har vi gått fram med satsningar för en bättre äldreomsorg i form av resurser för höjd kvalitet och fler äldreboenden. Vi ska nu gå igenom hur staten kan bidra till att stödja kommunernas möjlighet att erbjuda våra äldre en värdig och väl fungerande omsorg.

4. Utbildning. Med de flesta av våra vallöften inom utbildningsområdet på plats eller under genomförande vill vi förbereda nästa steg för höjd kvalitet och en skola som i ännu högre grad fokuserar på

kunskap och arbetsro. Varje elev ska ha möjlighet att utvecklas utifrån sina specifika förutsättningar.

5. Effekter av sjukförsäkringsreformen. Vår reform för att bättre stödja människor i sjukskrivning till vård, rehabilitering och vägar tillbaka till arbete är på plats. Vi ska nu följa upp reformen för att säkerställa att syftena nås och de enskilda får del av de insatser de behöver för att komma tillbaka i arbete.

6. Energi, klimat och miljö. Detta blir fortsatt ett viktigt område för alliansregeringen och handlar om en av våra stora framtidsutmaningar. Vi kommer därför att vidareutveckla politiken inom områdena energi, klimat och miljö för att Sverige fortsatt ska ha en ledande roll i klimatarbetet utifrån EU:s klimat- och energimål.

7. Brottsbekämpning och ett effektivt rättsväsende. Historiska satsningar har gjorts för att få på plats fler poliser och skärpa kampen mot brott. Vi vill nu säkerställa att effektiviteten inom hela rättskedjan ökar och bland annat undersöka möjligheterna för en särskild satsning mot ungdomsbrottslighet.

Vi vet att möjligheten att gå fram med ekonomiska satsningar under kommande år kommer att vara ytterst begränsad. Osäkerheten under 2009 och 2010 kommer att vara betydande. Detta blir därför år då vi har att noga följa våra nu verkande åtgärder och den ekonomiska utvecklingen. De tre principer som varit bärande för hur vi mötte höstens utveckling förblir vägledande för oss även under denna tid.

För det första måste politiken ha fokus på effektiva och verkningsfulla åtgärder till stöd för jobben. Våra åtgärder ska därför förankras i och peka mot samma mål att genom rätt insatser för aktivitet, omställning och anställningsbarhet upprätthålla arbetslinjen.

För det andra måste politiken verka långsiktigt för att mildra nedgången i ekonomin och möjliggöra snabb återhämtning när konjunkturen vänder uppåt igen. Våra åtgärder ska inte bara på kort sikt dämpa nedgången, utan syfta till att förbättra förutsättningarna för produktion och jobb i hela Sverige på lång sikt.

För det tredje ska politiken kännetecknas av rättvisa och trygghet. Våra förslag ska ha en fördelningsmässig profil som ser till människor med svag förankring på arbetsmarknaden och minst marginaler. Vi vet att stabila offentliga finanser i tider av ekonomisk oro är en viktig rättvisefaktor.

Tummas det på ansvarstagande för ekonomin riskerar det att leda till skattehöjningar eller slå direkt mot välfärdens kärna i form av nedskärningar i sjukvård, skola eller äldreomsorg. Vi vet att sådana åtgärder främst drabbar dem med små ekonomiska marginaler. Det markerar vikten av att vi slår vakt om vårt ekonomiskpolitiska ramverk och fortsatt god ordning i de offentliga finanserna.

Med en tydlig arbetslinje har vi skapat goda finanser som gör att vi kan möta den ekonomiska oron med en förstärkt politik för arbete, framtidssatsningar och välfärd. Människor ska kunna vara trygga med att välfärden står på en stabil grund. Sunda offentliga finanser, tillsammans med en tydlig inriktning mot full sysselsättning och minskat utanförskap, förblir viktiga hörnstenar när vi nu möter den ekonomiska nedgången. Vi tar ansvar för Sverige.

FREDRIK REINFELDT
MAUD OLOFSSON
JAN BJÖRKLUND
GÖRAN HÄGGLUND “

Kammarens protokoll

Riksdagens snabbprotokoll 2008/09:56

Onsdagen den 14 januari

Kl. 09:00 - 12:15

1 § Partiledardebatt

Anf. 1 Statsminister FREDRIK REINFELDT (m):
Herr talman! Människor lider i Gaza i ett krig som inte tjänar något vettigt syfte. Det talas om 900, ja, kanske uppemot 1 000 döda, varav över 200 är barn; ingen vet. Det kommer säkert att bli ännu värre.

Ännu en gång påminns vi om att det som ofta först uttrycks i syfte att uppnå med militära mål snabbt omvandlas till att mer bli sådant som räknas i civila offer. Vi har sett det förut, och vi kommer att se det igen. I spåren av detta kommer minnena att leva kvar. Människor kommer att minnas oförrätterna. De kommer att påminna varandra om oförsonligheten. Nya hatets spiraler kommer att uppstå och växa sig starkare. En ny generation växer upp med hatet som idé och utgångspunkt i det Mellanöstern som redan har alldeles för mycket av detta.

Också i Sverige är många arga och uttrycker en vilja om att regeringen ska ta ställning och berätta att en part sitter med all skuld och den andra med ingen skuld alls. Jag har väldigt svårt att se det förhållningssättet. Tar man i för mycket i den riktningen ska man akta sig så att man inte blir en del av den våldets ideologi som säger att den ena partens våld är legitimt eftersom den andra partens våld är så avskyvärt. Så ska vi inte resonera.

Jag vill vara tydlig med att Sveriges röst ska vara en röst för fred, för att lägga ned vapnen och för att få i gång en försoningsprocess. Det är det vi ska berätta och också stå för.

Sveriges röst ska vara ett stöd för att häva den belägring av Gaza som sker.

Sveriges röst ska användas för att kräva att insatser sätts in för att få stopp på smugglingen in i Gaza. Men vi ska också påpeka att vi vet att saker hänger ihop. Där det alltför hårt isoleras uppstår en väldig mänsklig verksamhet för att smuggla in. Att häva belägringen och att se till att det inte går att smuggla in vapen till Gaza hänger ihop.

Sveriges röst ska användas för att vara redo och komma med resurser till stöd för förverkligandet av en fred, för försoning och för återuppbyggnad. Där är jag väldigt övertygad om att jag har hela denna riksdags stöd. Men det kommer att kräva insatser också av ett helt samlat EU och förhoppningsvis också från USA.

Om sex dagar, mina vänner, svärs Barack Obama in som USA:s 44:e president. Jag tror att det är svårt att hitta en amerikansk president som möts med så mycket förväntningar som just Barack Obama. Hans budskap om *change* vann det amerikanska folkets stöd men har faktiskt skapat ett världsunikt politiskt mandat för ledarskap av ett slag vi inte sett på mycket länge.

Nu vilar på Obamas axlar och på hans administration att använda det mandatet för att visa just ledarskap, visa att han kan få fred att träda i krigets ställe och att han kan agera för att dämpa finanskrisen och agera klokt för att få tillbaka tillväxten i den globala ekonomin. På hans axlar vilar också möjligheten att få på plats ett internationellt klimatavtal.

Jag tillhör dem som nu ser en möjlighet att förstärka den transatlantiska länken. Vi vet av erfarenhet att ett nära samarbete mellan EU och USA är världens bästa garant för frihet och demokrati. Med Barack Obama på plats ska det – förhoppningsvis – nu kunna gå att förstärka detta. Det är så mycket viktigare nu när Sverige står på tröskeln till att ta över ordförandeskapet i EU att vi också vet att agera tillsammans med andra goda krafter. Det är nämligen väldigt mycket viktigt som ska prövas och hanteras under vårt ordförandeskap.

Det första – det lär både det franska och det tjeckiska ordförandeskapet oss – är att vi kan förbereda oss hur mycket som helst. Det är ändå det oväntade som sedan präglar ordförandeskapet, i Frankrikes fall med finanskris och Georgienkrig och i Tjeckiens fall med gasleveransproblem och krig i Gaza. Det är det oväntade vi allra mest ska förbereda oss för.

Vidare vet vi att de internationella klimatförhandlingarna ska föras i hamn under det svenska ordförandeskapet – förhoppningsvis ett avtal som ger ett globalt svar på ett globalt problem. Sverige och EU måste vara pådrivande i den processen.

Vi vill få på plats vår Östersjöstrategi för att markera vad som i dag nära nog är ett EU:s innanhav i ambitioner att förverkliga EU:s idéer om rörlighet och miljöinsatser.
Vi vill få på plats ett särskilt Stockholmsprogram för att föra vidare ambitionerna när det gäller migration och brottsbekämpning.

Vi måste stå samlade mot den internationella brottsligheten och den hänsynslöshet som finns i Europa. Nationalstaternas rättsmaskinerier förslår inte mot den typen av internationella ligor.

Sverige kommer att få agera för utvidgningen och då med Kroatien som vill bli färdigt med medlemskapsförhandlingarna och med den känsliga översynen bland annat när det gäller Ankaraprotokollet kopplat till Turkiet.

Vi kommer också att behöva behandla det faktum att Lissabonfördraget ännu inte är på plats och att det kommer att vara en stor omställning i hela EU-maskineriet efter det val till Europaparlamentet den 7 juni som ger också svenska folket en möjlighet att påverka hur det ökade inflytande vi ser för Europaparlamentet ska användas av de svenska representanterna.

År 2009 innebär också svåra prövningar för den svenska ekonomin och för många människor i Sverige. Krisen kommer utifrån. Den är global. Den började i en finanskris i USA vars svans vi lever i verkningarna av. Den har nu naturligtvis spritt sig över hela världen. I finanskrisens spår har detta övergått i varsel. Vi ser nu en arbetslöshet som växer i Sverige och i alla länder runt omkring oss.

Eftersom krisen drabbar alla har det också varit viktigt att agera gemensamt för att stå upp mot krisen. Återigen har EU visat sin betydelse ställt inför prövningar även av ett slag som inte alltid varit det som EU har arbetat med, först för att koordinera en ökad stabilitet i den finansiella sektorn – någonting som fortfarande inte fullt ut är på plats och som vi måste fortsätta att agera för att få på plats – och sedan för att koordinera finanspolitiken så att det blir ett sätt att stå emot de krisens vågor som vi ser över hela Europa.

Det gör att nära nog alla länder kommer att närma sig den mycket höga nivå av finanspolitiska stimulanser som bland annat Sverige i dag

står för. Vi har utformat detta för att försvara och underbygga vår tydliga arbetslinje och jobbpolitik. Det som långsiktigt är rätt för Sverige är också det rätta att möta en kris och konjunkturavmattning med. Att fortsatt markera att det måste löna sig att arbeta och att fortsatt markera att vår politik särskilt inriktas på grupper som har svårt att hävda sig på arbetsmarknaden är inte minst viktigt i ett läge där det är kärvare att kunna få jobb.

Det handlar om investeringar i det som ska bygga Sverige långsiktigt starkt: i forskning, i förbättrad kvalitet i utbildningen och i mer av infrastruktur. Där har vi gått igenom det som gör att vi direkt kan sätta spaden i backen, någonting som välkomnas av många och som nu kommer på plats.

Det handlar också om ett stöd till människors omställning i en svår situation.

Tillsammans med att vi pekar på företagens ansvar och på att använda de i kollektivavtalen framtagna trygghetsförsäkringarna förstärker vi nu Arbetsförmedlingens verktygslåda och möjligheter att också finnas till stöd för omställning med coachningsinsatser, utbildningsinsatser och möjligheter till arbetspraktik – allt för att rikta in sig på de människor som nu behöver det stöd till omställning – ett behov som krisen ger upphov till.

Vi säkerställer också resurserna till välfärden. Redan för innevarande år skjuter vi till nära 10 miljarder till de offentliga verksamheterna för att markera att vi står upp för kärnan i den svenska välfärden även när det är kris.

Låt mig vara tydlig med en sak: Det finns inga mirakelkurer. Det finns det inte i Sverige, det finns det inte i Europa och det finns det inte i världen. Även de som ägnar stor kraft åt att formulera paket som riskerar att rasera statsfinanserna får erkänna att det ytterst bara är på marginalen man kan påverka hur djupt en sådan här lågkonjunktur går och hur det dessutom är svårt att agera nationellt mot det som har globala förklaringar.

Vikten av att försvara offentliga finanser måste understrykas. Världen skapar nya obalanser om vi skjuter de offentliga finanserna i sank. Denna regerings fortsatta löfte är att agera mot finanskris, att agera för omställning, till försvar för de offentliga finanserna i en konsekvent jobbpolitik som hela tiden också värnar kärnan i den svenska välfärden.

(Applåder)

Anf. 2 MONA SAHLIN (s) replik:
Herr talman! Det var en statsminister som uttryckte en regeringspolitik som i princip är att här lämnar man walk over när det gäller inrikespolitiken under resten av mandatperioden. Här var det en regering som i princip uttryckte sin politik som regering UPA, regering utan politiskt ansvar.

Vi står inför ett läge där varslen inte bara är varsel utan nu blir uppsägningar, där varslen inte bara är prognoser utan realiteter, där fler och fler människor förlorar jobbet varje dag. Regeringens besked är, vad då, att det ska tillsättas sju grupparbetsgrupper som ska fundera under resten av mandatperioden?

Regeringen har mage att stå här och säga att det är viktigt att ta ansvar för ekonomin i landet. Budgetunderskottet, Fredrik Reinfeldt, är snart lika stort som budgetöverskottet var när ni vann valet 2006. Budget-

underskottet är snart lika stort som de skattesänkningar som regeringen har genomfört och som gynnar dem som har det gott ställt och ökar klyftorna. Regeringen har åstadkommit en sak: Ni har ökat klyftorna mellan dem som har jobb och dem som inte har jobb. Det är ni som riskerar att välfärden och de arbetslösa nu får betala priset. Ni misslyckades med att använda den goda ekonomin till att rusta Sverige för framtiden.

Nu är regeringens besked att det inte kommer några besked. Kommuner och landsting kommer att stå inför stora uppsägningar. Många kvinnor kommer att förlora jobbet. Många kommer att se en bristande kvalitet i välfärden därför att ni gjorde en annan prioritering.

När kommer beskeden om det som alla från ert eget finanspolitiska råd är överens om krävs, resurser till välfärden för att förhindra uppsägningar? Annars är det bara att statsministern står här och säger: Välkommen till verkligheten. Det är på regeringens ansvar, och inte finanskrisens, att klyftorna nu växer. Kom ut ur skuggorna, ta ansvar!

(Applåder)

Anf. 3 Statsminister FREDRIK REINFELDT (m) replik:
Herr talman! Vad var oppositionsledarens uppfattning där egentligen? Var det att regeringen gjorde för mycket eller för lite? Dels ska det göras nya stora paket, dels uttrycks bekymmer för budgetunderskottet. Hur får Mona Sahlin dessa saker att hänga ihop? Det är därför vi är oroliga för den flod av paket närmast på daglig basis som levereras från Socialdemokraterna, Vänsterpartiet och Miljöpartiet. Presentera en tabell, låt oss få se vad utgifterna blir. I en debattartikel i Dagens Nyheter i dag noteras att en sådan siffra inte fanns med. Det är så man späder på budgetunderskottet, Mona Sahlin.

Vi har gett besked om att vi ska försvara de offentliga finanserna därför att vi tror att det långsiktigt är viktigt. Kortvariga underskott, som ju i mycket bygger på att krisen är djup, kan man försvara om man ser att det snabbt går tillbaka i överskott. Men varaktiga stora underskott som skjuts på med ofinansierade utgiftsreformer är morgondagens besked om att knacka på dörren för skattehöjningar och nedskärningar i kärnan av den svenska välfärden. Det är socialdemokratins besked, det är inte regeringens.

Vi har gjort 40-miljarderssatsningar, som vi har kunnat bygga på överskott och på att vi faktiskt varit aktsamma om de offentliga finanserna i ett tidigare läge, just inriktat investeringar i det som gör Sverige starkt och är till stöd för människor för omställning. Det byggs nu ut omfattande möjligheter till omställning hos Arbetsförmedlingen för arbetspraktik med coacher, till stöd också för att finnas bredvid det som görs via trygghetsförsäkringar som finns i kollektivavtalen. Vi riktar in oss på att påpeka företagens ansvar. Vi investerar i mycket av det som är klokt för framtiden – forskning, infrastruktur – och ser till att det är mer lönsamt att arbeta.

Jag tror att i alla delar har vi visat och fortsätter att visa att vi är redo att ta ansvar, men vi gör det måna om att se till att de offentliga finanserna inte raseras. Där kommer konflikten att stå, tror jag, i svensk politik inför 2010.

(Applåder)

Anf. 4 MONA SAHLIN (s) replik:
Herr talman! Ibland undrar jag vilken planet som Fredrik Reinfeldt bor på, om han själv tror på att de insatser som regeringen har gjort och som lades fram i budgeten, för övrigt för ett halvt år sedan och innan

de oerhört stora varslen och den växande arbetslösheten kom, ens skulle vara i närheten av att vara tillräckliga. Jag undrar om Fredrik Reinfeldt själv tror på att det bästa sättet att försvara starka statsfinanser är att bränna på med ofinansierade skattesänkningar för dem av oss som redan innan hade det allra bäst. Är det bästa sättet att försvara en stark ekonomi att stå passiv när arbetslösheten växer så att landstingens och kommunernas ekonomi därmed blir ännu sämre och att socialbidragskostnaderna ökar?

Regeringen har mage att stå här och säga att den stora striden kommer att stå om Sveriges ekonomi. Den tänker jag ta, och den tar jag på samma sätt som kloka, offensiva och radikala regeringar på många håll i Europa gör genom att satsa på det som handlar om att klara jobben för framtiden. Regeringens passivitet är oerhört allvarlig, och det kommer vi att debattera.

(Applåder)

Anf. 5 Statsminister FREDRIK REINFELDT (m) replik:
Herr talman! Jag bor på planeten jorden, och min uppfattning är att vi ska vara noggranna med att påpeka att det här är en global kris. Jag tror att Mona Sahlin gör det väl enkelt för sig om hon försöker antyda att det finns inhemska lösningar som gör att det går att rätta till detta. Du skapar förväntningar hos människor om att det lätt går att göra. Det är en global kris, en finanskris, som vi ser i alla länder och där vi försöker agera koordinerat. Det tror jag är det kloka sättet att stå upp och vara för stöd för människor inför omställning, möta den här krisen och se till att vi är starka i andra änden.

Men jag tänker inte framställa det som att det finns några mirakelkurer eller några snabba förslag som gör att vi rättar till sysselsättningskrisen, och jag vill påpeka att det gör Mona Sahlins förslag inte heller. Det är ytterst marginellt hur de påverkar sysselsättning, men det är tydligt att de har en annan profil än regeringens, nämligen att de underminerar statsfinanserna. Det kommer nya förslag hela tiden där ni inte ens längre anger vad de kostar och hur de påverkar de offentliga finanserna. Det är det som är skillnaden.

(Applåder)

Anf. 6 LARS OHLY (v) replik:
Herr talman! I Gaza grävs blodiga människokroppar fram ur rester av sönderbombade byggnader. Lemlästade barn bärs in på överfulla sjukhus som saknar utrustning och mediciner. Dödssiffrorna stiger i en vansinnig takt och nu närmar sig 1 000 döda. Över 4 000 är skadade, och till det kommer alla tusentals anhöriga som berövats sina fäder, mödrar, systrar, bröder, söner, döttrar och barnbarn, alla tusentals hemlösa och alla hundratusentals traumatiserade. Detta i Gaza, där befolkningen redan hade förts till svältgränsen genom Israels 18 månader långa brutala blockad som stoppade införsel av mat, bränsle och livsförnödenheter. Och vi har en statsminister som inte kan ta orden folkrätt, mänskliga rättigheter eller fördömande i sin mun när han pratar om situationen i Gaza. Det är häpnadsväckande svagt. Och Fredrik Reinfeldt förekommer oss som vill ställa Israel till svars genom att säga: Ni riskerar att legitimera våldet.

Våld mot civila är alltid ett övergrepp och ska alltid fördömas. Låt mig påminna om några siffror. 673 palestinier och 25 israeler förlorade livet i Gaza år 2006, 301 palestinier och 2 israeler år 2007, 388 palestinier och 9 israeler år 2008.

Israel har sedan sitt bildande gång efter annan struntat i internationella konventioner, struntat i internationell lag och fortsätter att ockupera ett land i strid med folkrätten. Låt oss fördöma detta, statsministern!

(Applåder)

Anf. 7 Statsminister FREDRIK REINFELDT (m) replik:
Herr talman! Jag tror att jag markerade ganska tydligt att jag inte tror på någon militär lösning i Gaza. Låt mig också säga att både Israel och Hamas har brutit mot sina respektive skyldigheter enligt den humanitära rätten. Om Lars Ohly kan säga det jag just sade är vi överens åtminstone så pass långt.

Hamas har ingen grund i någon rätt att skicka raketer in i Israel vilket de har gjort under flera år och i tusental. Israel har enligt folkrätten rätt att reagera mot detta men har också att iaktta proportionalitetsprinciper och att inte rikta raketer mot civila offer. Det är väl uppenbart att det inte har fungerat. Återigen: Det finns ingen militär lösning på denna konflikt.

Jag noterar att den under några år lite gladare Lars Ohly nu låter arg igen, och det blir väl så. Alltför stor ilska, Lars Ohly, är grunden för våldets ideologi. Det är så man alltid har berättat, att den som är tillräckligt arg alltid kan hävda att det våld vi är utsatta för ger rätt att vara arg eller bara så där lite grann tappa bort den andra partens skyldigheter. Du skakar på huvudet. Berätta då om den balanserade syn du egentligen har i frågan om hur två parter har givit upphov till detta, så tror jag att du kan förenas med mig om att det grundläggande är vapenvila, försoningsprocess, återuppbyggnad och ett hävande av blockaden. Men den nödvändiga utgångspunkten är att det är två parter som tror på våldsanvändning och som ser militära syften med sitt agerande, och det är inte hållbart och kommer inte att leda till frågans lösning.

(Applåder)

Anf. 8 LARS OHLY (v) replik:
Herr talman! Statsministern kanske vill att jag ska skratta när jag berättar om situationen i Gaza. Det är människor som utsätts för ett obegripligt övervåld, människor som redan har varit de mest utsatta, människor som varje dag har levt i en vansinnets verklighet de senaste 18 månaderna och som nu dessutom ser hur bomber fälls över deras huvuden. Och ni belönar den regering som är ansvarig för dessa angrepp.

Det är inte så att statsministern står för någon sorts balanserad syn. Statsministern står för synen att EU ska ingå ett fördjupat samarbete med den israeliska regeringen. EU ska utveckla handelsförbindelserna med Israel. EU ska belöna det Israel som under 61 år har struntat i internationella konventioner och internationell lag och i över 40 år har ockuperat territorium som inte tillhör dem. Den belöningen leder naturligtvis till att våldet blir ytterligare en lösning för den israeliska regeringen, eftersom man ser att ingen stark stat tar avstånd från detta våld på ett tydligt sätt, och allra minst Sveriges statsminister.

Anf. 9 Statsminister FREDRIK REINFELDT (m) replik:
Herr talman! Jag tror att alla hörde att jag tydligt markerade mot våldsanvändningen. Det finns inga militära lösningar.

Hörde ni Lars Ohly säga någonting om den andra parten? Nej, det är ju så det blir för Vänsterpartiet; det finns bara en part att lägga all skuld på. Om Lars Ohly tror att man löser konflikter människor emellan genom att bara se till den enes utgångspunkt, då vet han inte mycket om hur man måste agera för fred och försoning i världen.

Jag har, och Carl Bildt har, agerat med detta försoningens budskap här och på plats med EU. Och jag vill säga att jag välkomnar ett Israel som inte bara ensidigt tror att den enda världspolitiska kontakt man har är USA utan som för samtal med EU, där vi för fram vår kritik och ifrå-

gasätter vad det är för militära idéer som ligger bakom vapenmaktsanvändningen.

Om man inte inser att det är två parter och om man inte inser att dessa bomber som också faller över israeliska människor lägger precis samma grund för oro, död och hat som det man upplever i Gaza, då löser man inte det här problemet, Lars Ohly.

(Applåder)

Anf. 10 PETER ERIKSSON (mp) replik:
Herr talman! Den moderatledda regeringen har gått till val på en fråga, satsat allt på ett kort. Det mantra som vi har hört alltsedan valet 2006 har varit att regeringens övergripande mål är att bryta utanförskapet. Men det huvudsakliga engagemanget har handlat om att på olika sätt försämra trygghetssystemen och på så sätt tvinga människor ur sin slöhet och in på arbetsmarknaden. De har också gett resurser för att sänka skatterna för oss som redan har jobb och en bättre livssituation. Frågan om fler och växande företag har ägnats betydligt mindre intresse.

Nu finns det en risk med att lyfta en fråga så stort och ovanför alla andra. Risken är att man inte lyckas med denna den enda uppgiften. Då faller allt, och det är där vi hamnat just nu. Utanförskapet minskar inte och arbetslösheten ökar hur man än väljer att mäta. Konkurserna ökar och företagen avskedar och blir mindre i stället för större.

Regeringen håller alldeles uppenbart på att totalt och fullständigt misslyckas med sitt enda övergripande mål. Det enda som växer i alliansens Sverige är arbetslösheten, konkurserna och otryggheten. Sedan oktober i fjol har över 60 000 personer varslats.

Vi har en regering som i stället för att visa ledarskap står handfallen och förvärrar krisen genom att rasera trygghetssystemen. Nu i dagarna, samtidigt som arbetslösheten skjuter i höjden, riskerar till exempel 75 000 människor som varit sjukskrivna i mer än sex månader att få indragen sjukpenning. Ni gör människor utslagna. Ni ökar utanförskapet. Och dagens besked i Dagens Nyheter är solklart: Ingenting ska regeringen göra för att offensivt möta den ekonomiska krisen. Det gäller tydligen att hålla hårt i bordskanten och hoppas att den går över.

(Applåder)

Anf. 11 Statsminister FREDRIK REINFELDT (m) replik:
Herr talman! Jag ska ge Peter Eriksson ett erkännande. Det har någon gång i historien låtit ungefär så där från en del moderater, det vill säga att allt som beror på konjunktur och handlar om globala förhållanden skylls ensidigt på regeringen. Jag vet inte om ens Peter Eriksson själv tror på det. Men jag tror att svenska folket är väldigt klara över att det här är en utifrån kommande kris. De ser en regering som agerar i Sverige och koordinerat inom Europeiska unionen för att möta en finanskris och använda omfattande finanspolitiska stimulanser.

Peter Eriksson vill göra gällande att det är fel det som vi har gjort när det gäller en del av de stora ersättningssystemen. Vår idé är att de som lever med sjukförsäkring ska vara sjuka och inte ha arbetsförmåga. Det är tydligen inte någonting som Peter Eriksson håller med om. Vår idé är att hela politiken ska inriktas på att jobb är bättre än att försörjas av bidrags- och ersättningssystem. Är det Peter Erikssons löfte till svenska folket att återgå till den politik som gällde före 2006, där det tydligaste sättet att dölja den svenska arbetslösheten var att slussa ut människor i förtidspension eller, som vi säger, leva med sjuk- och aktivitetsersättning? Det var ett system som när vi trädde till omfattade

över 550 000 människor, en stor andel av dem med arbetsförmåga. Men Socialdemokraterna med stödbenen i Vänsterpartiet och Miljöpartiet använde detta som metod för att trolla bort den svenska arbetslösheten. Fullt arbetsföra människor stämplades ut som förtidspensionärer. Det var det vi angrep. Det är det vi har ändrat. Det är det vi för en konsekvent arbetslinje för att möta.

När konjunkturen förstärkts har vi varaktigt förstärkt förutsättningarna för jobb och sysselsättning i Sverige. Tänker Peter Eriksson föra tillbaka Sverige till det läge som var före 2006?

(Applåder)

Anf. 12 PETER ERIKSSON (mp) replik:
Herr talman! Problemet är att er politik förvärrar problemen. Nu har det gått över två år och ni kan inte längre skylla på någon annan.

Nu är också Försäkringskassan i kris. Även det beror till stor del på regeringens politik. Ovanpå en stor omorganisation med färre anställda och krångel med nya datasystem kräver ni att Försäkringskassan ska spara 900 miljoner kronor. Regeringens egen sjukförsäkringsreform har dessutom förvärrat situationen med extrema handläggningstider.

Som sjuk eller av andra skäl beroende av Försäkringskassan kan man inte välja någon annan att göra detta jobb. Regeringens sjabbel och klantighet skapar stora problem för enskilda människor.

Min fråga till Fredrik Reinfeldt är: Är krisen i Försäkringskassan också en medveten politik för att göra trygghetssystemen allt sämre och mindre pålitliga eller handlar det bara om ren inkompetens?

(Applåder)

Anf. 13 Statsminister FREDRIK REINFELDT (m) replik:
Herr talman! Det har skett en stor omorganisation i Försäkringskassan. Vi kommer säkert att behöva föra en diskussion om hur resurserna för det ser ut. Vi ska väl inte stå här och hålla stora debatter om hur man sköter sig i Försäkringskassan. Det blir lätt en diskussion om hur olika tjänstemän och ledningar har skött sig.

Det här är en förändring som har varit välkommen under många år, men som så ofta förr när väl förändringarna görs tar det en stund innan det kommer på plats.

Det förändrar inte ambitionen, nämligen att få en försäkringskassa som tydligare markerar att den som lever med sjukförsäkring och sjukpenning ska vara sjuk, alltså sakna arbetsförmåga. Det är något som rördes ihop i de tidigare systemen och byggde på att man efter tillräckligt länge som sjukskriven, ofta ett år, dessutom per automatik fördes över i sjuk- och aktivitetsersättning trots kvarvarande arbetsförmåga.

Det var denna utslussning av arbetsföra människor, inte sällan mitt i livet, som vi reagerade på och har fört en politik för att ändra. Det var därför jag frågade om Peter Erikssons löfte var att föra tillbaka Sverige till läget före 2006 – men jag fick inget svar.

(Applåder)

Anf. 14 MONA SAHLIN (s):
Herr talman! Inget försvar finns för de brutala och våldsamma attacker som Israel just nu utför mot Gaza. Inget försvar finns för Hamas raketer mot Sederot och andra städer i Israel. För varje bomb dör allt fler barn och civila. För varje raket växer hatet. För varje dödsoffer glider en tvåstatslösning allt längre bort.

Ansvaret ligger nu tungt inte bara på de stridande parterna utan också på alla ledare i världen. Dit hör EU och dit hör vi i Sverige. Reaktionerna på Israels våld mot civila och Hamas terror måste bli starka. Brott mot folkrätten och de mänskliga rättigheterna måste få konsekvenser.

Den svenska regeringen bör kräva att EU skjuter upp fördjupningen av handelssamarbetet med Israel och ännu mer intensivt stöder återuppbyggnaden av Gaza och aktiverar sig i försoningsprocessen.

Ockupationen av Västbanken måste upphöra och isoleringen av Gaza brytas. Internationell övervakning och vapenvila måste komma till stånd. Vi vet att bara en lösning med två självständiga stater sida vid sida som grannar är en möjlighet till fred.

Herr talman! Här i Sverige kommer det nya året att börja med ytterligare tusentals varsel. Vad gör regeringen? Det har vi redan hört här. Vi har också fått besked i DN i dag: Ingenting mer.

I stället för att skapa ökade klyftor skulle vi kunna bestämma oss för att hålla samman Sverige – nu om någonsin. I stället för att skära ned utbildningarna kan vi välja att investera i kunskap för att få de nya jobben. I stället för att gynna de redan rika kan vi välja att öka köpkraften hos pensionärer, studenter och barnfamiljer. I stället för att sänka skatterna kan vi välja att investera i välfärden för att försöka stoppa uppsägningarna i vården och omsorgen. I stället för passivitet skulle vi kunna välja att aktivt investera i framtidens jobb, i miljön, i forskningen, i småföretagandet – allt det som gör att Sverige skulle kunna stå på tå i framkant när det vänder.

Regeringen har gjort ett annat val. Jag kan inte tolka det som något annat än att man vill ge marknaden friare tyglar i sann liberal anda och att man styr efter högerns ständiga devis: Ensam är stark.

Ni vill försvaga politiken, facket och samhället, för ni tror fortfarande att människor kan indelas i lata arbetslösa respektive ivriga förmögna.

Protestera gärna om ni tycker att jag har fel! Det vore bra om vi kunde debattera ideologi och vilken syn vi har på människan och människans drivkrafter. Moderaterna skyr ofta numera, vilket vi redan har hört här i dag, den ideologiska debatten som pesten. Den skulle ju visa hur lite nytt det finns under den ytliga ytan. Det är synd, för Sverige skulle behöva en debatt inte bara om vad Sverige gör i dag utan om vad vi vill med politiken i våra respektive alternativ. Resultat och färdriktning ska avgöra hur väljarna ser på den politiska inriktningen.

Vi socialdemokrater, Miljöpartiet och Vänsterpartiet kommer att möta väljarna med en samlad gemensam politik för jobb, rättvisa och solidaritet och med en radikal klimat- och miljöpolitik. Vi tre erbjuder ett tydligt alternativ till den blå alliansen och en helt annan färdriktning. Vi vet att Sverige kan bättre.

Under förra året handlade en stor del av debatten i Sverige om prognoser och statistik. Jag kritiserade regeringen för att inte ha hållit i högkonjunkturen medan den varade och inte försökt motverka ned-

gången när vi först såg den. Då fick jag höra från Reinfeldt att jag var en dysterkvist. Man viftade bort all statistik med att varsel bara är varsel.

Nu blir dessa prognoser en brutal verklighet för väldigt många. Det ser regeringen med. Då avfärdar Littorin detta med ”skitår”. Det är ungefär som att då kan väl regeringen gå och ta en fika och vänta på att skitåret går över – eller vargavintern som Anders Borg kallar det för.

I två år har regeringen stått och solat sig framför högkonjunkturen. Nu står man fegt och gömmer sig bakom finanskrisen och lågkonjunkturen. Debatten i dag måste handla om: Ta ert ansvar! Gå ut i ljuset och stå för det ni har gjort!
(Applåder)

Nu verkställs rekordvarslen – och de tysta varslen också för tusentals kvinnor i välfärden. Många har trängts ut ur a-kassan, inte av finanskrisen utan av regeringen. Enligt Socialstyrelsen ökar antalet socialbidragstagare i många av landets kommuner. Försäkringskassan går på knäna. Nu börjar man också, på regeringens order, utförsäkra sjukskrivna till en arbetsmarknad som har kollapsat. Jobb inte bidrag, heter det. Men Moderaternas arbetslinje är en socialbidragslinje. Det är inte finanskrisens fel, det är regeringens.

Var det finanskrisen eller din regering, Fredrik Reinfeldt, som tog bort så många platser i komvux och arbetsmarknadsutbildningen att det i dag finns färre platser än vad det gjorde mitt i högkonjunkturen? Var det finanskrisen eller din regering, Fredrik Reinfeldt, som tog bort investeringsstödet för att bygga bostäder? Vem stoppade utbyggnaden av högskolan? Nu när ungdomsarbetslösheten växer och ungdomskullarna är de största på många år får färre plats på högskolan. Var det finanskrisens fel?

Jag tycker att det är en dålig skeppare, som Reinfeldt brukar kalla sig, som kryper in i kajutan och skyller på en osynlig besättning.

Nu är det välfärdens tur har Reinfeldt sagt i över ett år. När blir det välfärdens tur? Måste de slitas och dras till att hjälpa kommuner och landsting att klara de viktiga jobben, kvinnojobben i vården och omsorgen.

År 2009 vänds också, som vi redan diskuterat, överskott till underskott i de offentliga finanserna. Som man bäddar får man ligga heter det. Bäddat har regeringen Reinfeldt gjort i två år. År 2010 kommer underskottet ganska exakt att motsvara de skattesänkningar som den blå alliansen har gjort.

Det finns sätt att bädda för både jobb och rättvisa. Den analys man behöver göra är inte speciellt krånglig. Lyssna på vad Arbetsförmedlingen säger! Den gemensamma nämnaren för alla dem som står längst bort från arbetsmarknaden är att de saknar den utbildning som krävs för dagens jobb. Sverige behöver en utbildningslinje. Annars kan arbetslinjen aldrig funka.

Jag tror att människor både kan och vill leva upp till de krav som arbetsmarknaden i dag ställer.

Det är nu, i den kraftiga lågkonjunkturen, som vi kan och måste sätta in de resurser som verkligen rustar för framtiden. Nu är det rätt tid att genomföra ett brett kompetenslyft.

Bygg ut komvux och yrkesvux så att alla får möjlighet att läsa in en fullständig gymnasieexamen – miniminivån för att klara jobb och arbetsmarknad i dag. Satsa på att göra det möjligt för företag att

vidareutbilda personal och bygga upp spetskompetens i stället för att säga upp dem som snart kommer att behövas, men med starkare kompetens än vad de har nu.

Skapa chanser för de ungdomar som går ut högskolan nu, mitt i jobbkrisen, med nya magister- och mastersutbildningar, fler doktorandprogram och nya meriteringstjänster.

Vidareutbilda välfärdens personal. Samtidigt ger vi de arbetslösa chansen till ett vikariat.

Det finns sätt att möta verkligheten i jobbkrisens Sverige som både ökar rättvisan och bygger Sverige starkare för framtiden.

Politiken kan användas för att passivt titta på när klyftorna växer och låtsas att det är någon utomstående finanskris som har orsakat problemen i a-kassan, för de deltidsarbetslösa, i sjukförsäkringen och i bristerna på bostadsmarknaden. Det är feg och oansvarig politik att inte själv ta ansvar för det man gör.

Ännu mer oansvarigt är det att inte lyssna på de råd som inte minst regeringens eget finanspolitiska råd ger. Satsa nu, annars växer underskotten och arbetslösheten och orättvisorna.

Mot det kommer den rödgröna alliansen att stå enad. Väljarna kommer att ha ett tydligt alternativ till den här passiva, ogenomtänkta och orättvisa politiken.

Jag ser fram emot ett år att debattera ideologi och värderingar. Det behöver svensk politik. Det tänker jag bidra till.
(Applåder)

Anf. 15 Statsminister FREDRIK REINFELDT (m) replik:
Herr talman! Mona Sahlin tycker inte att regeringen sköter sig. Hon berättar att det finns ett tydligt alternativ – till och med en rödgrön allians, om jag förstod det rätt.

Jag tror att människor tycker om ideologiska diskussioner, men de tycker också om besked som påverkar vardagsekonomin. De vill veta vad alternativet egentligen står för.

Jag ska inte trötta er med att gå igenom alla skillnader som finns mellan de tre partierna. Det medger inte riksdagens debattformer. Jag ska ändå nämna några rätt grundläggande.

När det gäller inkomstskattesänkningarna vill Socialdemokraterna skala ned det andra jobbskatteavdraget och säga nej till det tredje. Det är en 20 miljarderssmäll för löntagarna med 300–400 kronor höjd skatt för en sjuksköterska. Vänsterpartiet är pålitligt. Man vill avskaffa alltihop och höja skatterna mycket brett. Miljöpartiet säger ja till alla tre stegen, men vill ha en annan modell.

När det gäller bensinskatten vill Socialdemokraterna inte göra någonting. Vänsterpartiet vill höja den med 75 öre. Miljöpartiet vill höja den med 2 kronor.

Fastighetsavgiften vill ni höja till 1 procent för villor över 5 miljoner kronor och slopa uppskovsavgifterna – en gåva till bostadsmiljonärerna i Stockholms innerstad. Vänsterpartiet vill höja den till 1 procent, men bara för villor över 2 miljoner kronor. Miljöpartiet accepterar hela omläggningen av fastighetsavgiften.

Bolagsskattesänkningen accepterar Socialdemokraterna och Miljöpartiet. Vänsterpartiet avvisar.

Förmögenhetsskatten vill Socialdemokraterna återinföra till hälften. Vänsterpartiet vill återinföra hela. Miljöpartiet accepterar den.

Tydligt, sade Mona Sahlin. Det är ju humor!

(Applåder)

Jag vill ha ett löfte av Mona Sahlin. Jag tror att svenska folket vill höra vad Mona Sahlin svarar.

Lova att ni samlat i en tabell som är genomräknad och som andra kan förhålla sig till och gå igenom presenterar vad som är era gemensamma svar inom alla de områden jag nu nämnde. Då blir det en seriös och riktig valrörelse. Kan vi få det löftet här i dag, Mona Sahlin?

(Applåder)

Anf. 16 MONA SAHLIN (s) replik:
Herr talman! Humor, säger Fredrik Reinfeldt. Jag tror inte att de varslade som nu går ut i arbetslöshet tycker att det är speciellt roligt att höra att statsministern, i stället för att använda den makt som han sitter på till att göra något, låter som om han ser allt annat i världen, men inte det som sker på svensk arbetsmarknad här och nu.

Det är helt riktigt att vi – Vänsterpartiet, Socialdemokraterna och Miljöpartiet – underkänner er politik. Den var förödande i högkonjunkturen eftersom ni inte tog till vara möjligheten att bygga Sverige starkt. Den är förödande nu i lågkonjunkturen eftersom ni också nu underlåter att använda resurserna för att bygga Sverige starkt.

Framför allt missar Fredrik Reinfeldt en viktig sak i sitt inlägg. Det är du som är statsminister. Det är du som kan göra något åt de problem som nu växer i Sverige.

Vi befinner oss mitt i en jobbkris med, om jag har sett rätt, 5 000 varsel på årets 13 första dagar. I måndags och tisdags kom det 3 500 varsel – på två dagar. I dag varslas 900 personer på Karolinska sjukhuset.

Vad är beskeden? Är det de som stod på DN Debatt i dag, att ni ska tillsätta sju arbetsgrupper som ska titta på om något eventuellt kan göras? Är det passivitet och walk over utan politiskt ansvar som är beskedet? Vad gör regeringen? Vad ska ni med makten till om ni inte vill använda den just nu när politiken behövs som bäst?

Det är du som har makten i ett år och nio månader till. Vi tre kommer att göra allt vi kan för att ersätta din regering med en rödgrön regering som förstår att använda politiken i både goda och svåra tider. Det är humor för många, framför allt för dig, hoppas jag. Skrattar bäst som skrattar sist.

(Applåder)

Anf. 17 Statsminister FREDRIK REINFELDT (m) replik:
Herr talman! Jag uppfattar att Mona Sahlin nu har utställt ett löfte, nämligen att jag ska förlora valet. Jag tror att Mona Sahlin ska vara lite försiktig med kaxighet av det slaget. Låt väljarna avgöra det. Låt dem göra det utifrån två alternativ som är synliga.

Jag redogjorde i mitt inlägg för vad vi gör: Europas mest omfattande finanspolitiska stimulanser till stöd för omställning. Jag tog repliker och svarade på de frågor som Mona Sahlin hade.

De här debatterna fungerar så att sedan presenterar Mona Sahlin sin idé och då får jag ställa frågor till Mona Sahlin. Idén är alltså att du ska svara.

Nu säger jag det igen: Ni är ju helt åtskilda när det gäller grunderna för hur ni ska finansiera alla de löften som ni nu staplar på varandra. Ni kanske inte har svaren i dag. Det är jag ödmjuk inför. Årets första löftesbrott var att arbetsgrupperna inte kom på plats. Ta nu tillfället i akt och lova att vi, åtminstone när det är färdigt, kommer att få tabeller där ni har enats i alla de delar som jag påpekade så att vi vet vad som gäller som alternativ.

Man kan nämligen inte prata bort kriser. Man måste föreslå faktiska förändringar som ger resultat och som man kan förhålla sig till. Det saknar ni. Ni har inte de gemensamma svaren.

(Applåder)

Anf. 18 MONA SAHLIN (s) replik:
Herr talman! Det var beskedet från Fredrik Reinfeldt som själv sitter på regeringsmakten i åtminstone ett år och nio månader till, nämligen att det inte går att snacka bort problemen. Man måste göra något också. Gör det då!

Lyssna åtminstone på vad ert eget finanspolitiska råd säger. Det går inte att satsa för lite. Det är farligt att inte agera nu. Då kommer kostnaderna, inte bara i växande underskott, som vi ser nu, utan också i växande klyftor, växande uppgivenhet och växande problem mellan de grupper som har lätt för sig och de som behöver samhällets stöd.

Du behöver inte vara orolig, Fredrik Reinfeldt. Vi tre – Miljöpartiet, Vänsterpartiet och Socialdemokraterna – har finansierat det som vi har presenterat och håller oss mycket noga till det som vi alltid har varit duktiga på, nämligen att hålla ordning på statens finanser – det är därför ni har haft ett överskott. Vi håller oss inom det som KI säger är ett rimligt utrymme att använda just nu när varslen ökar och arbetslösheten stiger, annars får de som förlorar jobben betala. Det är inte klok politik.

(Applåder)

Anf. 19 Näringsminister MAUD OLOFSSON (c) replik:
Herr talman! Jag förstår varför Mona Sahlin inte är så intresserad av att prata om sin egen politik.

Jag tänker ta upp det som händer i Gaza. Det som händer där är förödande för hela Mellanöstern och kommer att påverka stora delar av världen också framöver.

Många civila lider. Sjukhusinrättningar och annat bombas och förstörs.

Vi är många som har kritiserat både Israel och Hamas därför att båda bryter mot folkrätten med sina handlingar. Det handlar om angrepp på civila men också om skyldighet att ge humanitärt tillträde och följa folkrättens principer om proportionalitet, försiktighet och distinktion.

FN, EU och Sverige har agerat mycket kraftfullt och kritiserat båda sidor. Vi försöker få till stånd en vapenvila och försöker få till stånd förhandlingar så att vi får en tvåstatslösning och kan häva Gazas isolering och förhindra illegal insmuggling av vapen och sprängmedel till Gaza.

Det är som jag sade många som har kritiserat detta, inklusive Mona Sahlin, och det tycker jag är väldigt bra. Jag har uppfattat att Mona Sahlin i stort stöder det som regeringen gör tillsammans med EU och tillsammans med FN.

Men det som är bekymret är att Mona Sahlin ska samarbeta med Miljöpartiet och Vänsterpartiet i denna fråga. Utrikes- och säkerhetspolitiken ingår som en del i regeringsansvaret.

Miljöpartiet vill i denna fråga avbryta militärt samarbete med Israel, ett samarbete som den socialdemokratiska regeringen startade. Vänsterpartiet kritiserar bara Israels bombattacker men går medvetet förbi att kritisera Hamas.

Jag har en fråga till Mona Sahlin. Utrikes- och säkerhetspolitiken är grundläggande för en regerings handlingsförmåga. Hur ser en utrikes- och säkerhetspolitik ut i Mona Sahlins tilltänkta regering där ni ska uttala er om Israel, om Palestina, om Afghanistan, om Kuba och om andra frågor? Ge besked, Mona Sahlin. Hur kan utrikes- och säkerhetspolitiken fungera med den konstellation som du har valt att arbeta med?

(Applåder)

Anf. 20 MONA SAHLIN (s) replik:
Herr talman! Samhörigheten mellan Vänsterpartiet, Miljöpartiet och oss och samsynen i stora delar också av säkerhets- och utrikespolitiken är stor. Den gemensamma ilskan och våndan över det våld som nu drabbar civila i Mellanöstern är gemensam och stor. Vårt krav på regeringen att agera modigare och tydligare mot Israel som också bryter så tydligt mot folkrätten är också gemensamt och tydligt.

Sedan har vi delar som skiljer oss åt. De är inte större än att jag är övertygad om att vi får ihop detta på ett bra sätt som gör att Sverige kan fortsätta att vara en stark och tydlig röst för fred, försoning och mänskliga rättigheter. Jag antar att alliansen har en del diskussioner om man ska vara med i Nato eller inte.

Det finns ganska många områden som kräver ansvar av dem som leder regeringsalternativ. Jag tänker ta mitt. Det viktiga nu är att samla Sveriges röst till försvar för de barn och de civila offer som nu dör i en omfattning som är fruktansvärd att skåda. Jag är övertygad om att Maud Olofsson delar den våndan. Men jag hoppas att regeringen vågar ha en starkare röst i EU eftersom brott mot folkrätten också måste få konsekvenser. Om det är vi tre partier överens.

(Applåder)

Anf. 21 Näringsminister MAUD OLOFSSON (c) replik:
Herr talman! Jag måste säga att jag inte känner igen Socialdemokraterna. De gamla Socialdemokraterna höll kommunisterna utanför regeringsmakten, i synnerhet när det gäller utrikes- och säkerhetspolitiken. Om vi tittar på de frågor som nu kan vara aktuella och som jag nämnde – synen på Afghanistan, synen på Kuba, synen på det som nu händer i Mellanöstern och för den delen synen på EU – är ni oense. Det är viktiga frågor i utrikes- och säkerhetspolitiken som ni måste ta ställning till.

Vad är det som har förändrats när det gäller Lars Ohlys syn på Kuba som gör att Mona Sahlin kan samarbeta med honom i en regering? Vad är det som har hänt i frågan om Afghanistan, där vi har varit överens om att vi ska ha ett kraftfullt agerande för att bygga säkerhet och demokrati i Afghanistan? Men Lars Ohly tycker inte att man ska agera där.

Vad är det som har hänt när Mona Sahlin säger att skillnaderna inte är större än att ni kan klara av att samarbeta? Mona Sahlin, det duger inte. De gamla Socialdemokraterna tog klart avstånd från kommunisternas hyllning av kommunisternas gärningar. Mona Sahlin måste ge

besked: Hur kan du acceptera att Lars Ohly kan bli en del av svensk utrikes- och säkerhetspolitik?

(Applåder)

Anf. 22 MONA SAHLIN (s) replik:
Herr talman! Jag är ganska säker på att Maud Olofsson inte röstade på de gamla Socialdemokraterna heller.

(Applåder)

Men det är väl bra att kammaren och svenska folket blir påminda om att socialdemokratin alltid, i alla tider, har varit väldigt tydlig i kampen mot totalitära regimer och mot förtryckande ideologier. Det kommer vi aldrig att sluta med.

Maud Olofsson, du frågar hela tiden: Vad är det som har hänt? Jag ska ge några tips på vad som har hänt: Berlinmuren är borta. Sovjetunionen är borta. Vänsterpartiet är ett annat parti i dag än vad det var på 50- och 60-talen. Vänsterpartiet och Miljöpartiet är två partier som vi har samarbetat med i över tio års tid.

Det är inte vi socialdemokrater som har släpat in till exempel Kristdemokraterna i familjepolitiken. Där kan man prata om att förstöra värderingar som har varit och är viktiga för Sverige också i fortsättningen. Men framför allt är vi tre partier rörande överens om att aldrig samarbeta med ett totalitärt och främlingsfientligt parti som Sverigedemokraterna. När kommer beskedet från den blå alliansen om det?

(Applåder)

Anf. 23 Utbildningsminister JAN BJÖRKLUND (fp) replik:
Herr talman! Mona Sahlin efterlyste en ideologisk debatt. Nu är den här, och det är bra. Det är precis som Maud Olofsson påpekade att det som har hänt sedan riksdagen senast hade partiledardebatt är just att det svenska kommunistpartiet, Vänsterpartiet, har släppts in i Mona Sahlins allians.

Jag ska referera vad Pär Nuder har sagt, inte på 50-talet och inte på 60-talet utan för några få år sedan. Han sade då följande till Vänsterpartiet: Vill ni fortsätta att samarbeta med socialdemokratin efter nästa val måste ni en gång för alla mönstra ut kommunismen och kommunisterna. Ni måste städa upp i garderoben, vädra ut och göra rent hus.

Låt mig då berätta hur denna uppstädning gick till. Efter ett tv-program tillsatte Vänsterpartiet en granskningskommission som bestod av lojala partimedlemmar. Gissa vad de kom fram till? De kom fram till att det inte finns några problem, och om de finns så fanns de förr i tiden.

Mona Sahlin, Tage Erlander höll rent mot de svenska kommunisterna. Olof Palme gjorde det, och Ingvar Carlsson gjorde det även efter Berlinmurens fall. Mona Sahlins beslut är historiskt, och det är ett historiskt misstag eftersom hon släpper in det svenska kommunistpartiet till köttgrytorna, och de ska få ministerposter om Mona Sahlin vinner valet.

Min fråga till Mona Sahlin är, med hänvisning till vad Pär Nuder sade: Anser Mona Sahlin att Vänsterpartiet har rensat ut ur den historiska garderoben? Har de gjort det som Pär Nuder krävde, eller är det så att Mona Sahlin har lägre krav på uppstädning i garderoben än vad Pär Nuder har?

(Applåder)

Anf. 24 MONA SAHLIN (s) replik:
Herr talman! Det är ett tydligt mönster här att diskutera allt utom varsel, arbetslöshet och orättvisor. Men det är okej.

För ett år sedan var det väldigt synd om Lars Ohly som inte fick vara med, tyckte bland andra Jan Björklund. Då var jag dum och elak som hade mage att ställa krav på till exempel att statens ekonomi måste vara i ordning. Nu är diskussionen en annan. Återigen påminns vi om socialdemokratin i form av Tage Erlander, Olof Palme och Göran Persson, och jag sällar mig till den skaran. Socialdemokratin kommer aldrig någonsin att kompromissa om att stå upp för frihet och mänskliga rättigheter mot alla former av totalitära regimer. Det gällde under Sovjetunionens tid, och det gäller också i dag.

Men på frågan om Lars Ohlys vänsterparti i dag är ett parti som det går att samarbeta med i en demokratisk riksdag är svaret givetvis ja. Det betyder inte att vi på något vis kommer att ge vika för den eviga kampen för rättigheter och frihet. Men det betyder att samarbetet mellan oss tre, som vi har haft under många år, nu har erbjudit en möjlighet att skapa ett alternativ till er blå allians. Men det är inte jag som kompromissar om frihet och rättvisa, Jan Björklund, utan det är regeringen som gör det. Jag hoppas att beskedet är att Sverigedemokraterna är omöjliga att lita på eller samla förtroende från om de skulle komma in i riksdagen. Ställer du det kravet på Fredrik Reinfeldt? Det vore intressant att höra.

(Applåder)

Anf. 25 Utbildningsminister JAN BJÖRKLUND (fp) replik:
Herr talman! Jag noterar att Mona Sahlin vägrar att svara på frågan om hon anser att Vänsterpartiet har städat ut ur sin garderob. Du undviker den frågan. Det är det riktigt centrala. Till skillnad från Tage Erlander, Olof Palme och Ingvar Carlsson har du tagit in Vänsterpartiet och säger att du vill bilda regering med dem. Det gjorde aldrig de, och det fanns ett skäl till att de inte gjorde det. Det är naturligtvis bra att Mona Sahlin har fått Vänsterpartiet att ställa upp på några paragrafer i budgetlagen, nog så viktiga. Men det är trots allt en lite större fråga om de ställer upp på den demokratiska samhällsmodellen.

Vänsterpartiets ledare satt i partistyrelsen när man skickade hyllningstelegram till diktaturerna i Östeuropa. De slutade skicka hyllningstelegram, inte därför att de kom på bättre tankar, utan därför att adressaterna upphörde.

Allvarligt talat, Mona Sahlin, gör som dina företrädare! Håll kommunisterna utanför!

(Applåder)

Anf. 26 MONA SAHLIN (s) replik:
Herr talman! Ja, allvarligt talat, Jan Björklund! Vi är tre partier som alla tre i dag står upp för de demokratiska värden och värderingar som du själv efterfrågade. Vi kommer att erbjuda motstånd mot er orättvisa politik.

Allvarligt talat, Jan Björklund! Du kommer att möta en mycket tydlig och enad rödgrön opposition, som varje dag fram till valet kommer att både ställa krav på din regering och utveckla vår egen politik, så att väljarna ser att det finns två tydliga alternativ.

Allvarligt talat: Det är inte Vänsterpartiet som är hotet mot a-kassan. Det är inte Vänsterpartiet som är hotet för de sjukskrivna som nu blir

utförsäkrade. Det är inte Vänsterpartiet som vill se de ökade klyftorna. Det är du och din regering.

Allvarligt talat, Jan Björklund! Det är det politiken handlar om.

(Applåder)

Anf. 27 Socialminister GÖRAN HÄGGLUND (kd) replik:
Herr talman! Mona Sahlin tangerade i ett tidigare meningsutbyte här frågan om familjepolitiken. Jag skulle vilja komma in på den, eftersom det är en väldigt viktig fråga för vårt land.

Vi har i dag en föräldraförsäkring som är individuell. Det finns en flexibilitet genom att föräldrarna har möjlighet att överlåta föräldraförsäkringsdagar till varandra.

Vänsterpartiet är ett parti som vill förbjuda den här möjligheten till överlåtande och därmed flexibilitet för småbarnsfamiljerna. Jag har förstått att Mona Sahlin och hennes parti är på väg i den riktningen också.

På vilket sätt tror Mona Sahlin att det kommer att underlätta tillvaron för småbarnsfamiljer och för barnen om man förbjuder föräldrarna att överlåta föräldraförsäkringsdagar mellan varandra?

(Applåder)

Anf. 28 MONA SAHLIN (s) replik:
Herr talman! Den svenska föräldraförsäkringen, som är en oerhört viktig del i jämställdhetspolitiken i vårt land – vilket inte vårdnadsbidraget är, skulle jag vilja lägga till – har haft en oerhörd betydelse för jämställdhetens utveckling i Sverige och för möjligheten för barnen att vara tillsammans med sina mammor och pappor. Men ett ojämnt uttag av föräldraförsäkringen skapar också problem för jämställdheten. Det får många kvinnor betala i form av sämre löneutveckling, missade karriärmöjligheter och lägre pension.

Vi socialdemokrater har en spännande debatt i vårt parti – och det är kul att Göran Hägglund är intresserad av den – om hur den framtida föräldraförsäkringen ska se ut och hur vi ska nå ett mer jämställt uttag. Där diskuterar vi också den så kallade tre–tre–tre-metoden, som innebär att man skulle dela föräldraförsäkringen: en tredjedel till mamman, en tredjedel till pappan och en tredjedel där familjen får välja själv. Det är spännande förslag och en spännande diskussion, som dock inte har någonting att göra med att förhindra möjligheten på arbetsmarknaden, vilket jag tycker att Göran Hägglunds familjepolitik står för.

Men grunden för att ha en bra föräldraförsäkring är att föräldrarna har jobb att ta ledigt från när de blir föräldrar. Jag hoppas att de beskeden också blir tydligare. Var är politiken för att få de nya jobben också till kvinnorna? När, socialminister Göran Hägglund, kommer beskedet till kommuner och landsting, så att inte fler mammor och pappor förlorar jobbet? Det är den stora frågan i dag.

(Applåder)

Anf. 29 Socialminister GÖRAN HÄGGLUND (kd) replik:
Herr talman! Jag kommer tillbaka till frågan om jobben i mitt anförande senare. Nu är det min tur att ställa frågor.

Det är sant att jag intresserar mig för Socialdemokraternas position i den här frågan. Jag tror att det är väldigt många småbarnsföräldrar som bryr sig om det här. De ställer sig frågorna: Är det så att Sverige skulle

byta regering, kommer det då att innebära att möjligheterna för oss att ordna tillvaron på det sätt som vi anser vara bäst upphör, för att politiker anser sig veta bäst och flyttar besluten från människors köksbord till politikernas sammanträdesbord? Är det så att politikerna tror sig veta bäst vad som är det rätta för vår familj i stället för att vi själva ska få möjlighet att bestämma detta?

Jag vill ha ett besked från Mona Sahlin. Är det så att det är Lars Ohlys linje, den som går ut på att man ska förbjuda möjligheterna att överlåta föräldrapenningsdagar, som kommer att gälla för ert samarbete framöver?

(Applåder)

Anf. 30 MONA SAHLIN (s) replik:
Herr talman! Jag lämnade ett besked. För mig som socialdemokrat har vi en spännande och viktig debatt om hur vi ska få ett mer jämställt uttag i föräldraförsäkringen. Det är den frågan och ingen annan som är i fokus för vårt rådslagsarbete. Det kommer också att vara frågan för oss tre partier. Vi är väldigt överens om den inriktningen.

Det är också så att Göran Hägglund står för en politik som leder åt helt annat håll. Det är ändå intressant att notera att det gamla, goda Folkpartiet införde pappamånaderna. Det var radikalt, modigt och oerhört viktigt. Vi vill fortsätta på den vägen, för både jämställdhetens och barnens skull.

Är din konkreta fråga till mig: Blir det en mer jämställd föräldraförsäkring med Socialdemokraterna, Miljöpartiet och Vänsterpartiet? Då blir svaret: Ja, det blir det!

(Applåder)

Anf. 31 Näringsminister MAUD OLOFSSON (c):
Herr talman! Jag tror att också socialdemokrater skulle må väl av att höra på andra anföranden än sitt eget partis. Men ni väljer själva.

Det finns årsskiften som är mer dramatiska än andra. I augusti hade vi den högsta sysselsättningsnivån någonsin. Vi pratade om risken för arbetskraftsbrist. Men bara ett halvår senare står vi inför mycket omfattande varsel och hot om kraftigt stigande arbetslöshet.

Förhoppningar om en politisk lösning i Mellanöstern har förbytts i en humanitär katastrof. I Gaza faller civila kvinnor och barn offer för ofattbart våld. Varje ny bomb och terrorhandling ökar hatet.

I Zimbabwe förvärras krisen för människor som plågas av polisvåld, sjukdomar och svält. Jag träffade alldeles nyligen en väninna i Sydafrika som påtalade att hon ringer till sina kompisar i Zimbabwe varje dag för att höra om de är vid liv.

Världen har skakats av en finanskris, befinner sig i en djup lågkonjunktur och gräver djupa hål i både företagens och hela branschers ekonomier, och också i enskildas. Kunder får inte låna pengar för att köpa produkter.

Inte heller vädret är som det brukar vara. Miljön har fått ett pris, och nästan alla världens länder är medvetna om att vi står inför stora omprövningar och åtaganden för att rädda vår enda jord.

Det är ett mycket utmanande år vi står inför. Men om vi gör rätt saker nu kan det börja vända.

Det är en svår balansgång som världens ledare går nu. Förtroende har blivit hårdvaluta och kanske mer värdefullt än guldreserver. Globalise-

ringen gör länderna sammanflätade, och Sverige som litet land måste agera internationellt. I Mellanöstern, i Zimbabwe och i alla de andra oroshärdarna måste Sverige spela en aktiv roll för att skapa fred, säkerhet och stärka de mänskliga rättigheterna.

Vi måste agera för att säkra frihandeln, så att vi kan fortsätta att sälja och köpa produkter från hela världen. Vi måste se till att det finns gemensamma spelregler för hur vi stöder och stärker företagandet i våra länder i Europa. Vi måste se till att vi får fungerande finansmarknader, så att vi kan få kunder som har möjlighet att låna pengar. Vi måste få till stånd ett internationellt och globalt klimatavtal, så att vi en gång för alla kan vända den nedåtgående trenden på miljösidan.

Men det är också viktigt att vi sköter vårt eget på hemmaplan. Vi måste ha ordning och reda i statsfinanserna, vilket gör oss mindre beroende av omvärlden. Vi måste ha bra villkor för företagen, de som ska skapa de framtida jobben. Vi måste se till att utbildningen och forskningen håller en hög kunskapsnivå i vårt samhälle. Vi måste investera för framtiden i klimat och infrastruktur. Vi måste ha sociala skyddsnät som hjälper människor som blir sjuka och arbetslösa.

Tack vare goda statsfinanser är Sverige i ett bättre läge än många andra länder. Det spelar roll att 180 000 fler betalar skatt. Alla som kan och har möjlighet måste jobba och bidra till det gemensamma.

Vi har nu möjlighet att investera 40 miljarder kronor för framtiden. Vi investerar i infrastruktur i hela Sverige och möter därmed också en stor arbetslöshet på området. Vi satsar rejält med resurser på forskning och utbildning för att rusta oss för framtiden. Vi hjälper fordonsindustrin, som är i stort behov av att utveckla nya produkter. Vi stärker yrkesutbildningen och den högre utbildningen.

Vi investerar i klimat- och energiåtgärder så att vi kan ha en bra energitillförsel också i framtiden. Vi sänker skatter för vanliga människor så att de kan klara sig bättre på sin egen lön. Vi sänker skatter för företagen så att det blir lättare att anställa. Vi inför särskilda ROT-avdrag, som är en välkommen åtgärd inte minst inom byggnadsindustrin, och vi satsar på välfärden.

Det finns resurser i våra system. Men de måste komma människor till del. Därför har vi utsett särskilda samordnare att möta den arbetslöshet som finns runt om i Sverige. Det är samordnare som kraftsamlar, koordinerar och ser till att Arbetsförmedlingen, Försäkringskassan, Almi, strukturfonder och alla resurser som finns i systemen kommer människor till del. Våra myndigheter och organisationer ska finnas där när människor behöver det.

Några är särskilt utsatta i dessa tider och får det extra svårt. När arbetslösheten stiger är det ungdomarna som åker ut först. De som inte ens har kommit in på arbetsmarknaden på en säker post placeras ännu längre bak i kön. I valrörelsen krävde Centerpartiet kraftfulla åtgärder för att minska arbetslösheten. Vår ideologiska ingång var att ungdomarna inte ska börja sitt liv i arbetslöshet och leva på socialbidrag.

Vuxenvärlden har ett ansvar för att våra ungdomar får ett jobb som de kan försörja sig på. Därför är det obegripligt när vi nu tittar på oppositionens förslag. Socialdemokraterna tänker införa en ungdomsskatt som gör det dyrare för företagen att anställa unga. Det borde väl vara tvärtom. Det är också därför som regeringen nu från den 1 januari har ett läge där det är 12 procent billigare att anställda någon som är under 26 år.

Om man har en lön på 17 000 kronor innebär det 36 000 kronor mindre i kostnader för ett företag som anställer en ung människa. Min

vädjan och uppmaning till både den privata och den offentliga sektorn är: Utnyttja nu de möjligheter som finns att anställa en ung människa. Se till att de får en chans att börja sitt arbetsliv på ett bra sätt. Vi behöver dessa ungdomars idéer och deras engagemang. Det är de som ska bygga framtidens arbetsmarknad.

Herr talman! Det är lätt att tappa framtidstro i svåra tider med klimatkris och finanskris samtidigt, och i kriser kommer också förändringar snabbt. Jag tycker att vi ska se att dessa två kriser också kan vara en möjlighet. Det är nu vi kan bygga ett hållbart samhälle som är socialt, ekonomiskt och miljömässigt hållbart. Vi kan skapa det nya. Vi kan uppmuntra entreprenörer och innovatörer att ta fram de nya lösningarna för framtiden.

EU har precis kommit överens om en energi- och klimatöverenskommelse. Den innebär att vi ska ställa om transportsektorn till förnybara bränslen. Vi ska ha ett förnybart energisystem. Vi ska energieffektivisera med 20 procent. Vi ska minska koldioxidutsläppen med 20 procent och om vi får en internationell överenskommelse med till och med 30 procent.

Detta är möjligheten. Det är på dessa områden som de nya jobben kan skapas. Omställningen av transportsektorn kan ge hela vår fordonsindustri en möjlighet att sälja de moderna, miljövänliga och energieffektiva fordonen. Där ligger jobbmöjligheter.

De kunskaper som Sverige har inom kraftvärmeområdet efterfrågas i hela Europa, ja, jag vill säga i hela världen. Vi är världsledande på det området. Energieffektiviseringen inom industrin och bostadssektorn är ytterligare ett område där Sverige har mycket att dela med sig av.

Hela världen frågar efter klimatsmarta lösningar. Hela världen vill ha svar på hur man både får en modern ekonomi och gör det på ett klimatbra sätt. Ambitiösa klimatmål kan gå hand i hand med företagsutveckling och jobbutveckling.

Det vi nu ser är att vindkraftsutbyggnaden har tagit fart tack vare ambitiösa mål och alliansspartiernas energiöverenskommelse om elcertifikatssystem. Nu byggs vindkraft ut på många ställen i Sverige och inte minst ute på landsbygden. Man får nya inkomstmöjligheter för entreprenörer och markägare men också en ny och säker energitillförsel framöver.

Det handlar om solcellsutveckling, vågkraft och förnybara energislag. Det är någonting som efterfrågas överallt. Sverige kan agera globalt. Jag hoppas också att vi ska få en global klimatöverenskommelse i Köpenhamn nästa år under vårt ordförandeskap.

Herr talman! När regeringen för en ansvarsfull ekonomisk politik ropar oppositionen på fler åtgärder, kort sagt mer utgifter. Man vill öka farten på sedelpressarna, och utgiftstaken ifrågasätts. Socialdemokraterna vill möta lågkonjunkturen med en skattehöjning på 70 miljarder kronor för vanliga inkomsttagare. Vänsterpartiet vill ha en ännu högre skattehöjning.

Det finns ingen hejd på vad skattebetalarna ska stå för. Men det är inte i första hand från politikernas lönekonton som pengarna dras. Det är lärares, sjuksköterskors och metallarbetares skattepengar som tas i anspråk. Oppositionen kritiserar regeringen för att vi låter medborgarna behålla mer av sina egna pengar.

Ja, mina vänner, det finns en ideologisk skiljelinje. Centerpartiet tycker att medborgare och företag ska behålla så mycket som möjligt av sina egna intjänade pengar. Socialistpartierna tycker att skattebetalarnas pengar är politikernas pengar. Ja, det finns en ideologisk skiljelinje.

Vi är rädda om skattebetalarnas pengar. Därför lovar vi inte guld och gröna skogar för de pengarna. Vi lovar att vara ansvarsfulla i åtgärder för att säkra jobben framöver, för att säkra att människors trygghet kan garanteras och för att säkra välfärden. Det är så man bygger ett land. Det är så man bygger framtidstro och säkrar Sveriges framtid.

(Applåder)

Anf. 32 MONA SAHLIN (s) replik:
Herr talman! Jag tror att Maud Olofsson djupt underskattar solidaritetskänslan hos väldigt många i den svenska befolkningen. Det handlar om den vårdanställde som i dag riskerar att förlora jobbet och den som inte ens har någon a-kassa och ska klara sig på lite drygt 5 000 kronor i månaden. Deras framtid och trygghet står väldigt högt på många medborgares kravlista i dag.

I måndags och tisdags, som jag sade innan, kom drygt 5 300 varsel. Väldigt många företag och också Socialdemokraterna, Vänsterpartiet och Miljöpartiet och många fackliga organisationer är inne på ett väldigt spännande förslag. Det har också många länder i Europa använt sig av.

Man vet att det kommer att vända i många av de branscher som har problem i dag. Det är viktigt att kunna utbilda och kompetensutveckla personalen i stället för att de ska behöva vandra ut på en allt tuffare arbetsmarknad och bara stå passiva, eftersom ni knappt heller har några utbildningsinsatser.

De förslagen finns. Arbetsmarknadsminister Sven Otto Littorin sade i går tvärnej till alla förslag som skulle innebära att staten var med tillsammans med fack och företag och tog ett ansvar för detta.

Min fråga till Maud Olofsson är: Varför inte använda detta moderna, framtidsinriktade och väldigt lönsamma och effektiva sätt att bygga upp kompetensen och undvika uppsägningar? Kommer ni att föreslå det eller inte?

Anf. 33 Näringsminister MAUD OLOFSSON (c) replik:
Herr talman! Jag håller med Mona Sahlin om att utbildning är en

nyckelfråga för att kunna klara arbetskraftsförsörjningen också framöver. Det är ytterst en fråga för arbetsgivarna. De måste se till att den arbetskraft de har också har en utbildning som de har nytta av framöver.

Sverige har valt en modell som innebär att vi egentligen har det lite lättare att säga upp människor i Sverige jämfört med i många andra länder. I till exempel Tyskland och Belgien är det i stort sett omöjligt att säga upp människor. Det är därför man har valt modellen att betala för att människor inte är på arbetsplatsen hela tiden.

Om man vill ha den modellen måste man också ta med att göra det svårare att säga upp människor om det blir arbetskraftsbrist. Jag undrar om Mona Sahlin är beredd att ta båda sidorna av det system som både Tyskland och Belgien har.

Vi har valt ett system där vi låter företagen ta ansvar under varseltiden men där samhället tar ansvar för människor som blir arbetslösa, som behöver utbildning och som behöver rustas för och coachas för andra jobb.

I vår åtgärdskatalog i den här situationen har vi förstärkt både yrkesutbildningen och den högre utbildningen. Vi ser till att vi bygger yrkeshögskola. Vi ser till att förstärka de arbetsmarknadspolitiska åtgärderna. Vi ser också till att stärka de insatser som vi gör nära de människor som blir både varslade och arbetslösa.

Jag tror att det finns mycket resurser i våra system, och det tror jag att också Mona Sahlin själv tycker. Men det handlar om att kunna använda dem effektivt för de människor som behöver det. Jag tror också att man måste säga att arbetsgivarna har ett ansvar. Det går inte att i goda tider hela tiden vända sig till aktieägarna och ge dem höga utdelningar men vända sig till skattebetalarna när det blir problem. Det tycker inte jag är okej. Vi har ett gemensamt ansvar för att se till att vi också rustar för framtiden när det gäller den arbetskraftsförsörjning som vi så väl behöver.

(Applåder)

Anf. 34 MONA SAHLIN (s) replik:
Herr talman! Jag får väl tolka det som att svaret var nej och att Maud Olofsson håller med Sven Otto Littorin. Det som var ute på nyheterna på radion i morse stämmer tydligen inte.

Problemet med det som Maud Olofsson nu uttrycker – att samhället ska stå där berett när varslen hamnar i uppsägning – är bara att det inte är tillräckligt. De resurserna finns inte.

Det är märkligt med regeringen som tillsätter ett finanspolitiskt råd som kommer med råd som regeringen sedan bara avfärdar. Maud Olofsson tillsätter sina samordningsmän som har kommit just med detta förslag som en oerhört verkningsfull insats för att löntagarna ska kunna vara ivriga löntagare som kompetensutvecklar sig i väntan på att arbetsmarknaden vänder. Jag trodde att Maud Olofsson var näringsminister. Många av våra företag behöver nu samverka med facken och med staten för att kunna hjälpa fler så att de inte går ut i arbetslöshet med en allt sämre a-kassa och allt sämre utbildningsmöjligheter. Samverkan är en viktig del i den svenska modellen. Ni kommer alltså inte att göra något, utan sitta passivt och titta på.

Anf. 35 Näringsminister MAUD OLOFSSON (c) replik:
Herr talman! Jag beklagar om Mona Sahlin inte är förmögen att läsa

våra budgetförslag och annat och se de förslag som vi lägger fram. Det kan jag tyvärr inte göra någonting åt.

Jag försökte att problematisera lite grann av det system som finns ute i Europa. Jag tror inte att Mona Sahlin är beredd att ta den andra sidan av myntet som finns i det systemet, nämligen att det är omöjligt att säga upp människor. Det skapar en minskad flexibilitet på arbetsmarknaden. Man lyfter fram den del av det system som Tyskland och Belgien har som handlar om att man tar ett gemensamt ansvar under den så kallade varseltiden.

Vi har valt en annan modell, som arbetsmarknadens parter har ställt upp på. Under varseltiden är det arbetsgivarnas ansvar. När människor blir arbetslösa ger vi ersättning till dem som är arbetslösa för att de ska få utbildning. Vi ger möjligheter för människor att coachas till andra jobb och stöd i den situationen.

Vi har naturligtvis lyssnat mycket på vad samordnarna och företagen säger. Vi är beredda att pröva alla deras idéer, och vi har också genomfört mycket av dem i de förslag som vi har lagt fram. Men jag beklagar om Mona Sahlin inte kan se att yrkesutbildning, högre utbildning, yrkeshögskola och annat är goda åtgärder för att möta framtidens arbetsmarknad.

(Applåder)

Anf. 36 LARS OHLY (v) replik:
Herr talman! När Israel attackerade Gaza skickade den norske läkaren Mads Gilbert ut ett vittnesmål. En väsentlig del av det lät så här: De bombade den centrala grönsaksmarknaden i Gaza city för två timmar sedan. 80 skadade, 20 dödade, och alla kom hit till Shifa – sjukhuset där Mads Gilbert arbetar. Vi vadar i död, blod och amputerade kroppsdelar. Mängder av barn och gravida kvinnor. Jag har aldrig upplevt något så fruktansvärt. Nu hör vi stridsvagnarna. Berätta! Skicka vidare! Ropa vidare – allt! Gör något, gör mer! Vi lever i historieböckerna nu, alla.

Av Maud Olofssons inlägg förstod jag att det var viktigt att ta avstånd från Hamas. Låt oss vara överens om det! Låt oss vara överens om att avståndstagande mot allt våld som drabbar civila är oerhört viktigt och grundläggande. Men därefter skiljer vi oss åt. Maud Olofsson vill fortsätta att belöna Israel för landets ockupation och övervåld. Maud Olofsson vill fortsätta det militära samarbetet med Israel. Maud Olofsson vill fortsätta att importera vapen från detta Israel. Maud Olofsson vill fortsätta att utöka och fördjupa det samarbete som finns mellan EU och Israel. Det är en belöning av ockupationsmakten och en belöning av dem som begår de värsta brotten mot krigets lagar och folkrätten.

Skulle inte Maud Olofsson kunna ställa upp på samma krav som Hans Corell har ställt? Ställ dem som bryter mot krigets lagar och folkrätten till svars inför Internationella domstolen – såväl Hamas som den israeliska regeringen! Låt oss tillsammans ställa det kravet för att visa hur allvarligt vi ser på alla de brott mot folkrätten och humanitär lag som nu sker i Gaza.

Anf. 37 Näringsminister MAUD OLOFSSON (c) replik:
Herr talman! Om jag ska tolka Lars Ohly rätt är han nu beredd att kritisera Hamas för dess våldshandlingar. Det tycker jag är ett steg framåt, och det välkomnar jag. Jag tror nämligen att för att skapa fred i Mellanöstern måste man kritisera våldshandlingar av olika slag – både de som Hamas står för och de som Israel står för. Men om vi ska klara

en fred och en säkerhet i framtidens Mellanöstern måste vi få dessa parter att samlas i en gemensam förhandlingsomgång för att få fram en fredlig lösning. Inga vapen kommer att säkra freden i Mellanöstern.

Vi måste ha en dialog med båda dessa parter så att vi kan få fram denna fredliga lösning. Vi måste öppna Gaza, men vi måste också stoppa den införsel av illegala vapen som i dag sker till Gaza. Annars kommer konflikten att eskalera.

Jag tycker att det är välkommet om Lars Ohly nu är beredd att kritisera Hamas. Jag tror att det är en mer balanserad hållning, och den kommer också att hjälpa oss att hitta en överenskommelse i Mellanösternfrågan som är möjlig.

Dessutom tror jag att det som händer i USA just nu är viktigt. Barack Obama har sagt att han är beredd att ta en aktiv del i att lösa Mellanösternfrågan. Det är klart att USA kommer att spela en helt avgörande roll för om vi ska kunna få en dialog och en uppgörelse mellan dessa länder.

Mitt mål, Centerpartiets mål men också regeringens mål är en tvåstatslösning. Palestina och Israel måste leva sida vid sida. Men våldet som eskalerar gör det bara svårare. Det är därför vapenvilan är så viktig och det är därför dialogen är så viktig, för det är bara detta som kan skapa fred i Mellanöstern.

Anf. 38 LARS OHLY (v) replik:
Herr talman! Jag har aldrig hört någon företrädare i Sveriges riksdag försvara raketbeskjutning mot civila oavsett från vilken sida det förekommer. Jag har heller aldrig hört någon underlåta att ta avstånd från det.

Men detta är inte två jämbördiga parter. Det är en part, en stat, som ockuperar ett folk utan stat och utan armé. Det är ett folk som har förtryckts under årtionden och i decennier och som saknar varje uns av mänskliga rättigheter. Det är människor som lever som invånare i Gaza utan att få tillgång till mat, bränsle och andra livsförnödenheter på grund av den blockad som Israel har utövat i 18 månader. Det är människor som nu dessutom förlorar sina kära i ett orättfärdigt krig. Varför kan du inte vara så tydlig, Maud Olofsson, att du ställer upp på samma krav som Hans Corell ställer? Låt alla som bryter mot krigets lagar ställas inför rätta! Låt alla som nu utövar ett oproportionerligt övervåld också få ta konsekvenserna av detta! I första hand är det den israeliska regeringen som bryter mot den humanitära lagen.

Anf. 39 Näringsminister MAUD OLOFSSON (c) replik:
Herr talman! Jag tror att det är väldigt viktigt att svenska folket uppfattar att Lars Ohly är beredd att kritisera båda Hamas och Israel. Det har nämligen inte alltid varit fallet, utan det har varit en ensidig kritik av Israel.

Terrorhandlingar och våldshandlingar är lika förfärliga och lika avskyvärda oavsett vem som utför dem. Både dessa parter bryter mot folkrätten. Det gäller de humanitära delarna av denna, proportionaliteten och civilbefolkningens möjligheter. Både parter bryter mot folkrätten.

Det är viktigt att ha den balanserade hållningen och gemensamt i EU och FN öka trycket på parterna att komma till förhandlingsbordet. Vi kommer inte att lösa en konflikt i Mellanöstern med våldshandlingar. Vi löser den bara med dialog, diskussion och förhandlingslösningar. Det är också det som är den svenska regeringens hållning. Den är mycket tydlig, och vi kommer att agera kraftfullt också i fortsättningen för att lösa Mellanösternfrågan.

Anf. 40 PETER ERIKSSON (mp) replik:
Herr talman! Vi är många som väntat länge på rejäla åtgärder för att minska klimatutsläppen i Sverige. Regeringen har skjutit besluten framför sig i mer än två år. Statsministerns försvar har varit att det finns andra länder som har större utsläpp än vi och att det är billigare att minska utsläppen där i stället för i Sverige. Men kritiken mot systemen för att minska utsläpp i andra länder växer sig allt starkare, och den kommer inte bara från mängder av miljöorganisationer. Någon riktig utvärdering av effektiviteten har inte gjorts, men bland annat den statliga myndigheten ITPS skriver i en rapport från i höstas att det är en myt att det är billigare att göra utsläppsminskningar utomlands.

Effektiviteten i de satsningar i andra länder som bland annat Sverige deltagit i är i själva verket ofta mycket låg. Skattepengarna skulle ha gjort betydligt mer nytta hemma än i till exempel de fonder som investerar i Kina och andra länder. Kina har till exempel infört en skatt på upp till 65 procent på de här investeringspengarna. Det som blir kvar har sedan ofta satsat på sådant som skulle ha genomförts i alla fall.

Är det inte dags att inse att det inte finns några enkla genvägar i klimatpolitiken? Åtgärder måste genomföras både här i Sverige och i andra länder. Varför tar ni inte chansen och lägger fram förslag som på allvar skulle minska energianvändningen i bostadssektorn? Varför undantar ni miljonprogrammen och alla flerfamiljshus när ni lägger upp ROT-programmen? Där finns ett gyllene läge att se till att vi får i gång klimatsmarta investeringar. Varför gör ni inte en storsatsning på järnvägar och spårvägar? Varför tar ni inte chansen när det är kris i ekonomin att investera i en modern infrastruktur som kan ge jobb och framtidstro, Maud Olofsson? Är det för att ni inte vill eller för att Moderaterna stoppar er?

(Applåder)

Anf. 41 Näringsminister MAUD OLOFSSON (c) replik:
Herr talman! Också här noterar jag att Peter Eriksson inte läser de förslag som vi lägger fram och de åtgärder som vi föreslår. Jag tror att Peter Eriksson är lite stressad av att det händer så pass mycket på det här området. Han trodde nog inte att det skulle vara så.

Vi kan titta på nyinvesteringarna när det gäller förnybar energi. I mitt anförande nämnde jag vindkraftens utbyggnad. Tack vare elcertifikatssystemet ökar nu investeringarna i vindkraft mycket kraftfullt i vårt land. Tack vare vårt agerande på EU-nivå har vi nu gemensamma regelverk för energieffektivisering i bostadssektorn. Man är skyldig att rapportera energianvändningen inom bostadssektorn tack vare de gemensamma regler som vi nu har. Tack vare Sveriges kraftfulla agerande har vi nu en gemensam överenskommelse på EU-nivå där vi ska minska koldioxidutsläppen med minst 20 procent. Sverige går före. Vi minskar våra koldioxidutsläpp. Men det hindrar oss inte från att agera internationellt.

Jag kommer precis från Sydafrika och har pratat med mina kolleger i regeringen i Sydafrika. Vad är det de begär av oss? Vad är det de väntar av oss? Jo, att vi ska hjälpa till att ställa om deras energisystem och bygga det förnybara så att de också kan ha energiresurser som passar deras ekonomi. De önskar att vi ska finnas där i Sydafrika och i andra delar av Afrika för att bygga förnybart.

Jag var i Brasilien på en konferens om förnybar energi. Där träffade jag kolleger från Latinamerika och Afrika och pratade om detta. Alla säger: Sverige tar ledningen för att ställa om, och det är bra. Äntligen levererar ni förnybara lösningar som vi kan ha nytta av.

Tack vare CDM utvecklar vi nu det förnybara etanolbränslet i

Brasilien på ett bra sätt. Det är CDM som finansierar hållbarhetskriterier och annat som nu utvecklas i Brasilien. Ja, Peter Eriksson, vi måste göra saker hemma, och vi gör massor med saker här hemma, men vi måste också agera internationellt, utomlands. Det är förutsättningen för att vi också ska få en global klimatöverenskommelse.

Anf. 42 PETER ERIKSSON (mp) replik:
Herr talman! Jag tycker att man bör notera att inte en enda av de saker som Maud Olofsson räknade upp här är någonting som den här regeringen har gjort. Antingen handlar det om vad EU har bestämt och beslutat om. Där kan man möjligen lysa som en deltagare vid mötet. Eller också handlar det om vad som har gjorts innan den här regeringen tillträdde. Inte en enda av de saker som du räknade upp har ni gjort under den här mandatperioden. Ni har skjutit besluten framför er. Inte ens en klimatproposition har ni i den blå alliansen kunnat ta fram.

Den internationella handeln med utsläpp är full av skandaler. Det finns bra exempel, men det finns mängder av väldigt dåligt exempel också. Ett exempel är att 30 procent av alla CDM-pengar har gått till att destruera en extremt klimatfarlig freongas. Kostnaden har varit över 50 miljarder kronor, men alla bedömare uppskattar den egentliga kostnaden för att göra detta till ungefär 1 miljard kronor. Det är en skandal som diskuterades i Poznan, och det här vansinnet lyckades man inte stoppa då.

Den internationella handeln med utsläpp har stora problem som måste tas på allvar. Vi ska delta i det, men det kan inte få fortsätta att innebära att regeringen skyller på det och lämnar över åtgärderna till andra.

Anf. 43 Näringsminister MAUD OLOFSSON (c) replik:
Herr talman! Jag kan tala om för Peter Eriksson att när vi besöker länder runt om i världen får Sverige beröm för det vi gör. Det är bara Peter Eriksson som inte tycker att Sverige gör tillräckligt.

Det som vi har påverkat i EU har gjort att vi har en gemensam överenskommelse på det här området. Det är klart att den svenska regeringen har agerat för detta. Det elcertifikatssystem som allians-regeringen förlängde och gav trygghet till är ett beslut som regeringen fattade. Energieffektiviseringsåtgärder i storföretagen, och också i de små företagen, är åtgärder som den här regeringen har föreslagit och genomfört. Miljöbilspremien och annat för att ställa om transportsektorn är kraftfulla åtgärder för att minska koldioxidutsläppen inom transportsektorn. Satsningar på järnvägen och alla projekt som finns framme har vi nu med i den plan som kommer i närtidssatsningen på järnvägssidan. Det handlar om effektiviseringar så att vi lättare kan få transporter på järnvägssidan.

Alla dessa åtgärder har regeringen föreslagit och genomfört. Det är bara att beklaga att Peter Eriksson inte ser den här förändringen. Vi tar vårt ansvar, och det ser man globalt. Det är bara Peter Eriksson som inte har upptäckt det.

Anf. 44 Utbildningsminister JAN BJÖRKLUND (fp):
Herr talman! Våra tankar går till barnen, de oskyldiga barnen som blir krigets offer och krigets vittnen. Varje offer för krig är en tragedi.

Världen måste ställa tydliga krav på en vapenvila i Gaza. Säkerhetsrådets uppmaning måste hörsammas. Den här krisen kan inte lösas med vapen. Men det räcker inte med vapenvila. Gazas isolering måste brytas och humanitär hjälp släppas fram för att minska den palestinska befolkningens lidande. Insmugglingen av vapen till Hamas måste stoppas för att hindra ytterligare beskjutning mot Israel.

Det var Hamas som bröt vapenvilan. Hamas skjuter urskillningslöst raketer mot civila samhällen i Israel och har gjort det under flera år. Israel har rätt att försvara sig, men väpnat försvar måste ske på ett sådant sätt att civila offer undviks.

Långsiktig fred i denna del av världen kan bara uppnås genom ett fredsavtal med en tvåstatslösning, en palestinsk stat vid sidan av Israel. Ett huvudproblem är att Hamas inte vill ha en palestinsk stat vid sidan av Israel. Hamas mål är att bilda en palestinsk stat ovanpå ruinerna av Israel.

I ett fredsavtal måste Israel lämna de palestinska områdena och Västbanken, men Israel måste då kunna lita på de områdena inte blir baser för terrorism mot Israel. Bara så kan en fredlig framtid byggas i regionen där israeler och palestinier kan leva i trygghet sida vid sida.

I Malmö och Helsingborg brinner nu judiska kapell. Att angripa judar också i vårt land har blivit legitimt på grund av den stämning som byggs upp. I demonstrationståg ser vi nu flaggor för terroristorganisationer och till och med hakkors. Sådana handlingar är helt oacceptabla och måste fördömas å det kraftigaste.

Herr talman! Sverige, liksom världen i övrigt, står inför en besvärlig lågkonjunktur. Varslen duggar tätt, senast från Volvo Lastvagnar. Människor kommer att förlora jobb, och det är lätt att förstå människors oro och frustration.

Vi har gått igenom besvärliga tider förr. Vi har gått igenom lågkonjunkturer förut. Vi kommer att klara även detta. Det kommer att bli bättre tider igen, och det kommer att vända uppåt. Men vi måste tyvärr förbereda oss på att det kommer att bli sämre innan det blir bättre.

Regeringen för i den här situationen en mycket offensiv ekonomisk politik. Runt 40 miljarder kronor satsas i år på nya reformer för jobb och utveckling, både ökade utgifter och sänkta skatter, som ska underlätta för jobben. Först kommer 32 miljarder i budgetpropositionen och därefter ytterligare ungefär 8 miljarder i tilläggsbudgeten. Det är 1,3 procent av vår bruttonationalprodukt, och därmed är Sverige ett av de länder i Europa som just nu satsar allra mest. Därutöver ska jag be att få påminna om stöd, lån och lånegarantier till fordonsindustrin på 28 miljarder.

Oppositionens kritik att regeringen är passiv faller platt till marken när man jämför med alla andra europeiska länder. Nästan inget jämförbart land i Europa och definitivt inget som styrs av socialdemokrater har i dag en mer offensiv ekonomisk politik än vårt land.

Trots krisen måste vi ha perspektiv på det som sker. Aldrig förr har så många människor i världen gått och lagt sig mätta på kvällen som 2008. Det beror på det ekonomiska välstånd som har skapats av globaliseringen, frihandeln och en alltmer utspridd marknadsekonomi i

världen. När Vänstern önskar att denna kris skulle betyda marknadsekonomins undergång är man både ohistorisk och okunnig. De ekonomiska system som Vänsterpartiet och Lars Ohly har drömt om under hela sitt liv har i praktiken alltid lett till fattigdom. Det är den ökade globaliseringen som har lett till ökat välstånd i tidigare fattiga delar av världen.

Marknadsekonomin ska inte ersättas av politisk styrning, men en marknadsekonomi måste kompletteras med politisk styrning. Det är det som kallas socialliberalism.

Herr talman! Vi liberaler tror på Europa. Vikten av europeiskt samarbete har väl aldrig under Sveriges 14 års medlemskap synts så tydligt som nu. Både klimatfrågan och finanskrisen visar på betydelsen av samarbete på vår kontinent. Det är på ett sätt märkligt att samtidigt som svenskarna blir mer positiva till EU och till euron, enligt många opinionsundersökningar, blir många politiker mer skeptiska. En av Sveriges mest profilerade EU-motståndare ska nu toppa Socialdemokraternas Europavalsedel. Varför då? Och varför vill man bli invald i Europaparlamentet över huvud taget om man inte tror på europeiskt samarbete?

Skälen för Sverige att gå över till euron har stärkts ytterligare under hösten. I finanskrisens hetaste skede var det den samlade kraften i ett gemensamt agerande från euroländerna som bidrog till att bromsa upp krisen. Det hade inte varit lika verkningsfullt om länderna hade agerat var för sig. Länder som inte är med i eurosamarbetet, till exempel vårt eget land, hade mindre inflytande i höstas när vår tids viktigaste ekonomisk-politiska beslut fattades i Europa. Kronans värde har dessutom börjat fluktuera. Vårt utanförskap kommer sannolikt – vi vet det inte med säkerhet – att ha ett pris i form av ytterligare förlorade jobb och mindre välfärd än vad vi annars skulle ha haft.

Det är hög tid att återuppta eurodebatten i Sverige. Vårt grannland Danmark har bestämt sig för att genomföra en ny folkomröstning senast 2011. I synnerhet om det skulle bli ett ja där blir det ännu mer besvärande för Sverige att stå utanför. Därför menar jag att Sverige inom de kommande åren i början av nästa mandatperiod bör genomföra en ny folkomröstning om euron.

Herr talman! ”Sweden’s Test Crisis” är rubriken på en artikel i senaste numret av det amerikanska nyhetsmagasinet Newsweek. Artikeln handlar om resultaten i den svenska skolan och att de sjunker dramatiskt i den senaste internationella undersökningen från 2007, som kallas Timss. Det är en dyster läsning, kommenterade Skolverkets generaldirektör samma undersökning. Den avser resultaten i matematik och naturvetenskap, och mätningarna avser tidsperioden från 1995 fram till 2007, då vi har sjunkit kontinuerligt.

Inget samhällsområde genomgår en så omfattande totalreformering i år och kommande år som den svenska utbildningspolitiken och det svenska skolväsendet. Syftet är högre krav, högre kvalitet, högre ambitioner och bättre resultat.

Det finns en frågeställning beträffande reformerna som dock förtjänar att tas upp i en sådan här debatt. Nästan ingen av de stora reformerna kommer att hinna träda i kraft före 2010 års val. I praktiken är det den regering som sitter och styr Sverige efter valet 2010, oavsett vilken regering det är, som avgör om dessa reformer ska genomföras i verkligheten eller inte. Därför har jag två frågor till oppositionens

ledare, Mona Sahlin, Lars Ohly och Peter Eriksson. Kommer det att bli tidigare betyg i skolan om ni vinner valet? Blir det fortsatt kunskapspolitik med den huvudinriktning som vi har inlett om ni vinner valet, eller blir det en återgång till flumskolepolitik?

Herr talman! Mot varandra i svensk politik står nu två alternativ. Det ena är en allians av fyra partier som är vana att samarbeta med varandra – inte alltid överens om allt men med en huvudinriktning som är samstämmig och en agenda av långsiktigt och stabilt ansvarstagande. Mot detta står ett experiment av rödgröna partier som egentligen bara är överens om en enda riktigt viktig fråga: att de är emot alliansregeringen. Men det, herr talman, räcker inte för att styra ett land.

(Applåder)

Anf. 45 MONA SAHLIN (s) replik:
Herr talman! Det var en ganska nöjd Jan Björklund som uppenbarligen tycker att regeringen har gjort tillräckligt. Den har gjort det som krävs. Det var uttryck för en ganska, tycker jag, förolämpande inställning att säga att det blir värre innan det blir bättre. Ja, det blir värre för väldigt många fler om inte regeringen gör mer, det är sant, men det blir inte värre för alla. Regeringens fördelningspolitik har nämligen gjort att det finns de som sitter i ganska tryggt bo och har fått det bättre ekonomiskt, men andra får betala priset.

Betyder det här beskedet att det inte blir mer? Det blir inga besked till kommuner och landsting om statsbidragen för det här året och nästa år. Det blir inga mer insatser för att förhindra att fler kvinnor blir varslade och uppsagda och kvaliteten i vården därmed sämre. Blir det inte välfärdens tur ens det här året och inte ens nästa år? Är det det som det betyder: Det blir värre innan det blir bättre?

Betyder det också att utbildningsminister Jan Björklund tycker att det är en bra utveckling att vi mitt i högkonjunkturen 2006 hade 13 500 platser i arbetsmarknadsutbildningen, den mest effektiva formen för att utbilda dem som nu behöver få ny kompetens för arbetsmarknaden, och att det i dag, mitt i en riktigt svår kris, finns 3 500 platser? Betyder den här möjligheten att det inte blir något mer, inte ens fler insatser för att undvika att det blir värre för alla innan det möjligen blir bättre för några? Är regeringen och Jan Björklund så nöjda? Är det så?

Anf. 46 Utbildningsminister JAN BJÖRKLUND (fp) replik:
Herr talman! Som jag sade finns det all anledning att känna både stor oro och sympati med den frustration som många människor känner beträffande den situation man nu kan stå inför. Många människor kan komma att förlora jobbet, och många kommer att förlora jobbet.

Regeringen kommer inte att kunna förbjuda lågkonjunkturen – den finns där – men vad vi kan göra är att möta den med offensiva åtgärder, och det är det vi gör. Sverige möter lågkonjunkturen med mer offensiva åtgärder än något annat land i Europa. Möjligen är det några nordiska länder till som ligger på ungefär samma nivå som vi, men vi är unikt ambitiösa i Europa.

Vi följer utvecklingen hela tiden. Om vi bedömer att det behövs kommer det naturligtvis ytterligare åtgärder, men vi får bedöma det efterhand. Ingen vet – inte Mona Sahlin och inte regeringen – exakt hur konjunkturen kommer att utvecklas. Man måste alltid vara beredd att sätta in de åtgärder man bedömer vara angelägna och nödvändiga för tillfället.

Låt mig kommentera det där med utbildningsplatser, som Mona Sahlin har skrivit om i tidningen i dag! Det intressanta med det är att Mona

Sahlin vill få det att framstå som att ni föreslår något som regeringen inte gör. Sanningen är att ni slår in helt öppna dörrar. Det är ju i stort sett det vi redan gör som ni skriver om i tidningen i dag. Riksdagen ska rösta om det inom kort.

Yrkesvux byggs ut nu med 10 000 platser. Yrkeshögskola, som ni inte ens krävde, inrättar vi nu. Det krävde vi i massor av år, men ni ville inte ha det. Nu inrättar vi en yrkeshögskola från nästa år. Det är den mest effektiva åtgärden att inrätta en yrkeshögskola. Kvalificerad yrkesutbildning är det som i allra störst utsträckning leder till att människor hamnar i jobb efteråt.

Ni krävde en massa nya platser i högskolan. Det förstår jag inte riktigt. Det finns 10 000 tomma platser i den svenska högskolan just nu. Låt oss fylla dem innan vi inrättar nya! Ni slår ett slag i luften.

Det ni kräver i dag och bullrar på om görs redan. Vi är redan ett av de länder som för den mest offensiva politiken. Det innebär inte att det inte kanske behöver göras mer, men vi får bedöma situationen efterhand som den utvecklas.

Anf. 47 MONA SAHLIN (s) replik:
Herr talman! Ja, ni bedömer situationen, Jan Björklund, och om det behövs mer kanske ni kan överväga det, och om det behövs mer insatser kanske ni i det grupparbete ni ska ha kan lösa det; det ska tydligen inte finnas grupparbeten i skolan, men regeringen ska nu i två år sitta och arbeta i sju grupper för att se om det kanske, eventuellt, behövs mer.

Vi inom Socialdemokraterna, Vänstern och Miljöpartiet är redan färdiga med vår analys. Det behövs mer. Det är inte tillräckligt med de utbildningsplatser som finns. Det är inte tillräckligt att så få av de arbetslösa får tillgång till en aktiv åtgärd. Det är inte tillräckligt med de platser som finns tillgängliga för de stora ungdomskullar som i sommar lämnar gymnasiet. Det är inte tillräckligt med de låga ersättningar som de arbetslösa har. Det är inte tillräckligt.

Jan Björklunds svar var tydligt nog. Ni tycker att ni gjort tillräckligt. Ni sätter er och väntar på att det här året ska ta slut och hoppas. Det duger inte, för det är mer än bara frustration som de arbetslösa känner. De förlorar jobbet på riktigt, och mot det har ni ingenting att sätta i dag. Det är tydligt nog.

(Applåder)

Anf. 48 Utbildningsminister JAN BJÖRKLUND (fp) replik:
Herr talman! Det är då för märkligt. Jag sade ju alldeles nyss att vi bedömer situationen efter hand, och om vi bedömer att det behövs kommer vi att återkomma med ytterligare åtgärder. Då säger Mona Sahlin att jag sagt att det inte kommer ytterligare åtgärder. Det var inte det jag sade. Just i dag kommer det ingen ytterligare åtgärd, men det finns ju fler dagar i år.

Det alternativ som ni redovisar är från Socialdemokraterna en skattechock på 25 miljarder kronor både mot företag och enskilda människor. Vänsterpartiets budgetmotion skulle leda till en ordentlig räntechock med höjda räntor igen. Miljöpartiet föreslår en energiprischock på 7 miljarder kronor. Är det det som skulle hjälpa Sverige? Hur skulle höjd bensinskatt, höjda energiskatter, höjda skatter på bilism och långtradarskatter och allt vad det är som Miljöpartiet vill införa kunna rädda Volvo?

Visst är det bra med Amsåtgärder, och jag utesluter inte att det kom-

mer ytterligare sådana. Men i grunden måste politiken gå ut på att skapa riktiga jobb och rädda de riktiga jobben, inte bara skapa substitut för de riktiga jobben.

(Applåder)

Anf. 49 LARS OHLY (v) replik:
Herr talman! Johanna Wallin, som bott i Palestina i ett och ett halvt år, skriver med ojämn regelbundenhet nyhetsbrev om sina intryck där nere. Hon skrev i går:

”Jag har också sett israeliska politiker och militära talesmän utan att blinka eller darra på rösten förklara att detta inte är ett krig mot Gazaborna, detta är ett krig mot terrorismen. Israel använder illegala kemiska vapen, skjuter på ambulanspersonal och bombar FN-skolor i syfte att utrota Hamas, som enligt den rådande maktordningen är en terroristorganisation. I ett av världshistoriens mest cyniska tilltag förser de Gazas gränser med järnridå och släpper ned flygblad där människor uppmanas att bege sig till säkra platser. Var ska de ta vägen? Var i detta omringade fängelse ska en och en halv miljon människor finna skydd undan en av världens starkaste, mest välutrustade arméer som för krig mot dem från luften, marken och havet?”

Ångestropen har nått ända fram till Jan Björklunds öron, men när han ska beskriva vad som är huvudproblemen hakar jag framför allt upp mig på tre formuleringar. Den första var att Israel har rätt att försvara sig. Ja, det är självklart, precis som Niklas Ekdal, DN:s politiska redaktör, skrev för ett par veckor sedan har varje land rätt att försvara sig mot angrepp. Problemet är att palestinierna till och med förvägras rätten till ett land att försvara.

Ett huvudproblem är, säger Jan Björklund, att Hamas inte vill ha en tvåstatslösning. Huvudproblemet är att inte heller Israel vill det, och Israel är den starka parten som i strid med internationell lag och rätt ockuperar palestinskt territorium och förtrycker palestinierna. Flaggbränning, säger Jan Björklund, måste fördömas å det kraftigaste. Jag håller med. Kan vi få höra ett lika kraftfullt fördömande av Israels övervåld? Kan vi från Jan Björklund få höra ett lika kraftfullt fördömande av det mördande av barn och civila som just nu pågår i Gaza?

(Applåder)

Anf. 50 Utbildningsminister JAN BJÖRKLUND (fp) replik:
Herr talman! För att börja med Hamas är det en terroristorganisation. Det var Hamas som bröt vapenvilan. Det var Hamas som började stridigheterna, och det kan man inte förbigå när man diskuterar konflikten. Sedan är varje enskilt dödsoffer – barn och vuxen, på vilken sida det vara månde – en tragedi på båda sidor; i synnerhet gäller det civila dödsoffer. Det tror jag att vi alla är överens om.

Vi måste alltså omedelbart få en vapenvila, men när vapenvilan ingåtts är vi så att säga tillbaka på ruta ett: Hur ska vi nå en varaktig fred i denna region? Man måste därför titta på de underliggande strukturerna. Det palestinska ledarskapet i form av PLO och Fatah är beredda att acceptera Israel som stat och gör det också. Israel är berett att acceptera en palestinsk stat vid sidan av Israel. Problemet är att Hamas och ett antal grupper inom den palestinska rörelsen inte är beredda att acceptera att Israel finns kvar, och det har hela tiden försvårat fredssamtalen.

När vi fått en vapenvila måste vi sätta press på Hamas att erkänna staten Israel och ta avstånd från terror. I nästa steg kommer de sedan

naturligtvis att kunna bli en part i samtalen på den palestinska sidan. Men så länge de inte erkänner att staten Israel ska få existera går det inte att föra samtal. Det är själva utgångspunkten när man ska ha en lösning med två stater vid sidan av varandra.

Återigen är Lars Ohly inne på det ensidiga fördömandet av staten Israel. Men, Lars Ohly, en vapenvila måste vara ömsesidig. Den kan inte vara ensidig.

Anf. 51 LARS OHLY (v) replik:
Herr talman! Det är alldeles rätt, Jan Björklund. Vapenvilan bröts varje dag av Israel, för i vapenvilan ingick att Gazaborna skulle ha tillgång till mat, mediciner, bränsle och andra förnödenheter. Varje dag bröt Israel mot vapenvilan. Som mest tillät man 50 lastbilar att komma in på en dag för att försörja en och en halv miljon människor. Det saknas all grundläggande medicinsk utrustning. Det saknas mat. Det saknas bränsle. Gazaborna har lidit i 18 år, och nu utsätts de dessutom för en krigföring av det mest fasansfulla slaget.

Det är viktigt att hålla den bakgrunden i minnet när man uttalar sig. Det är inte fråga om två jämbördiga parter. Det är inte en konflikt mellan två parter. Det handlar om en ockupant och ett ockuperat folk. Våldet ska alltid fördömas oavsett vem som står för det, och våld mot civila är aldrig försvarbart, men vi måste ställa krav på Israel att upphöra med ockupationen och att dra tillbaka trupperna från Gaza omedelbart.

(Applåder)

Anf. 52 Utbildningsminister JAN BJÖRKLUND (fp) replik:
Herr talman! Vi måste ställa krav på båda parter. Det är det som är innebörden i regeringens politik till skillnad från Lars Ohlys. Kraven måste innebära ett eldupphör, en vapenvila, och de måste ställas på båda parter. Så fort vapenvilan har inträtt måste Israel naturligtvis lämna Gaza, och på samma sätt måste det kunna utställas garantier för att Hamas inte får vapenleveranser på nytt, för i så fall kommer striderna att fortsätta.

Det finns uppgifter om att 8 000 raketer skjutits av Hamas mot civila israeliska samhällen under ett antal år – urskillningslöst. Det är ett grovt brott mot internationell humanitär rätt. Som jag sade, och som regeringen har sagt, har Israel när det försvarar sig ett stort ansvar att använda både proportionalitet och att säkerställa att man slår mot de militära målen.

Det går inte att bortse från att Hamas är en organisation som medvetet skyddar sig genom att befinna sig i civilbefolkade områden. Därmed har Hamas också ett ansvar för de civila dödsoffer som nu krävs i Gaza.

Det enda rimliga kravet, i stället för att diskutera skuldbördan, är att kräva vapenvila på båda håll. Det kravet måste ställas på båda sidor. I nästa steg måste man sedan naturligtvis återuppta fredssamtalen, och då är en tvåstatslösning det enda rimliga på sikt.

(Applåder)

Anf. 53 PETER ERIKSSON (mp) replik:
Herr talman! Vi hade gärna sett ett liberalt parti i regeringen, ett parti som tog ställning för de drabbade människorna, ett parti med socialt och humanistiskt patos. Jag talar nu inte om alla dem som drabbas av nedskärningar i de svenska arbetslöshets- och sjukförsäkringarna. Jag talar inte om regeringens egna angrepp på sjuka, svaga, arbetslösa och

alla som slagits ut från trygghetssystemen. Jag tänker inte heller på regeringens återkommande inskränkningar i den personliga friheten och integriteten genom FRA, Ipred och ökad avlyssning, alltså att det skulle behövas ett parti i den svenska regeringen som slogs för människors privatliv och frihet.

Jag talar om människorna som drabbas av kriget, av bomberna, kulorna, skräcken och döden. Jan Björklund, varför finns det inte ett liberalt parti i regeringen som kräver ett tydligare avståndstagande från Israels övergrepp i Gaza? Varför finns det inte ett liberalt parti i regeringen som är berett att stå upp för alla de oskyldiga barn som drabbas av kriget? Varför finns det ingen som på allvar kritiserar Israel för att steg för steg bli alltmer av en militär stat med allt fler militärer i den politiska ledningen och en ekonomi som blir alltmer krigsorienterad och beroende av vapenproduktion?

Maud Olofsson och Fredrik Reinfeldt har tidigare lanserat ett slags kålsuparteori, att alla är lika skyldiga.

Jag tycker att Björklund går ännu ett steg längre och ensidigt ger Hamas skulden och i och med det också palestinska folket och offren.

Det här är en orimlig ställning om man vill vara ett liberalt parti. Man måste ställa hårdare krav på den som angriper, på den som har makten, på den som har kontrollen, på den som har vapnen.

Det går inte att både hävda att man är liberal och ha en sådan inställning som Björklund visar i dag när det gäller kriget.

Anf. 54 JAN BJÖRKLUND (fp) replik:
Fru talman! Palestinska folket har ingen skuld i detta. Det är Hamassom är en terroristorganisation, som bröt vapenvilan och som i december började skjuta raketer mot de civila samhällena på den israeliska sidan av gränsen.

Israel har rätt att försvara sig, men Israel har ett ansvar när man försvarar sig, att använda proportionerliga metoder och att slå mot militära mål. Det ansvaret har Israel.

Enligt nyhetsrapporteringen finns det väl grund för att säga att man har gjort felsteg. Den här skolan som man har träffat är en oerhörd tragedi, och det är naturligtvis oacceptabelt. Men det var Hamas som bröt vapenvilan.

Den här regeringen riktar kritik mot båda sidor. Men jag hör ingen kritik mot Hamas från Peter Eriksson. Det är bara Israel som är ansvarigt. Det skulle vara intressant att höra i nästa steg hur ni ska få ihop den där utrikespolitiken, för jag hörde att Mona Sahlin riktade en balanserad kritik mot båda parter. Men det hör jag inte från vare sig Ohly eller Peter Eriksson nu.

Finns det någon kritik man kan rikta mot Hamas, Peter Eriksson?

Anf. 55 PETER ERIKSSON (mp) replik:
Fru talman! Ja, det finns omfattande kritik man kan rikta mot Hamas, och det gör vi också. Det är helt oacceptabelt att skicka raketer mot Israel. Det är helt oacceptabelt att ta till den typ av åtgärder som Hamas gör. Man bör också respektera att Israel finns som stat.

Men det är uppenbart att det är Israel i det här fallet som har makten, som har vapnen, som har kontrollen, som ockuperar Gazaremsan. Och det är på dem som har den här makten som man måste sätta det trycket för att konflikten ska sluta.

Det är därför en orimlig hållning som Björklund gör sig till tals för. Man måste faktiskt se situationen som den är och inte låtsas att det är en helt annan och agera utifrån det.

Anf. 56 JAN BJÖRKLUND (fp) replik:
Fru talman! Ja, det är en obegriplig ensidighet från Peter Eriksson. All kritik riktas ju mot Israel när det kommer till kritan.

Det var Hamas som bröt vapenvilan, och just nu vill ingen av parterna omedelbart hörsamma säkerhetsrådets uppmaning till vapenvila. Vi måste ställa krav på båda parter, att hörsamma vapenvilan.

Man har kommit överens om att man några timmar varje dag trots allt ska ha eldupphör för att humanitära transporter ska komma fram. Också det bryter Hamas mot nästan varje dag.

Allvarligt talat, Peter Eriksson! Vi måste ställa krav på båda parter. En vapenvila måste, för att fungera, vara ömsesidig, inte ensidig.

(Applåder)

Anf. 57 GÖRAN HÄGGLUND (kd):
Fru talman! Det går naturligtvis inte att delta i en sådan här debatt utan att påminna sig om den tragedi som just nu utspelar sig i Gaza och i Israel.

Sorgen och förtvivlan över det som skett och sker är bortom ord. En sak kan man i alla fall konstatera: Det räcker nu.

Israelerna har efter att i åratal utsatts för bombardemang från Hamas i Gaza fått nog. Ingen politiker i något enda land hade accepterat något liknande utan att reagera med kraft. Men med kraft följer ansvar.

Bomberna måste upphöra att falla, vare sig det är över israeliska eller över palestinska byar och städer. FN, EU och USA måste arbeta tillsammans för att stödja freden. Vi måste gemensamt få Israel och Hamas att hitta en annan utväg. I denna akuta fråga ska naturligtvis Sverige och vår regering vara outtröttliga.

Fru talman! I skuggan av konflikten i Mellanöstern fortsätter livet i Sverige. Många har firat jul och nyår med en gnagande oro för framtiden. För alla dem vars jobb är hotade är det mycket som står på spel.

De numera internationaliserade finansiella systemen har drabbats av en stor osäkerhet. Det påverkar företag och hushåll snart sagt över hela globen. Det är en turbulens som spiller över i den reala ekonomin och ställer människor utan arbete. Sverige står dock genom ansvarigt förvaltande kanske bäst rustat i västvärlden för att kunna möta krisen.

Vi fick ned antalet personer i utanförskap med 180 000 personer innan krisen var över oss. Det har gett oss kraft att bevara tryggheten även när det stormar. Arbetsförmedlingen har fått större resurser att möta de

behov som uppstått. Vi investerar för att mildra effekterna av lågkonjunkturen.

Redan i ordinarie budget för 2009 satsar vi lika mycket som OECD rekommenderar för att möta krisen. Till det lägger vi ytterligare resurser, bland annat i form av ROT-avdrag och investeringar i infrastruktur.

Sverige står under de kommande åren inför tre stora utmaningar. De är inte nya, men de får delvis nytt fokus genom den ekonomiska nedgången.

Den första handlar om jobben och om att få ordning på den finansiella marknaden. Svenska företag och privatpersoner måste återigen kunna få sunda lån till investeringar och därmed minska krisens effekter för arbetslösheten.

När företag inte kan låna för att köpa en ny lastbil säljs det heller inga nya lastbilar. Risken är då uppenbar att det företag som tillverkar lastbilar tvingas säga upp personal. För även om krisen inte skapas i Sverige och av svenska banker påverkas också vårt land. Förtroendet för det svenska banksystemet och dess funktioner måste upprätthållas.

I slutändan drabbar krisen människor av kött och blod. Det handlar om paret i Göteborg där båda jobbar på Volvo. Båda hotas av uppsägning, och de oroar sig över att behöva sälja huset och möta en osäker framtid. Det handlar om den 20-åriga kvinna som får gå från jobbet i Tingsryd och om kommunalarbetaren som står utan jobb när kommunen drar ned på verksamheten när skatteintäkterna påverkas. Det är dem vi måste ha för ögonen när vi möter krisen, när vi tar ansvar för framtiden.

Den andra stora utmaningen står fortsatt klimatet för. Den överenskommelse som EU slutit är inte tillräcklig på lång sikt. Förhandlingarna om ett nytt globalt klimatavtal ska landas under hösten, och jag hoppas att vi då tar ett större ansvar än vi hittills har gjort som land och som EU. Samtidigt ska vi självklart vara beredda att bistå andra med kunskap och också ekonomiskt.

Den tredje utmaningen, fru talman, handlar om sammanhållningen i vårt land, att vårt samhälle mitt i krisen ska kunna utvecklas. Det är i prövningen som samhället testas i sin förmåga att hålla ihop. Det handlar om att kunna bibehålla solidaritet och ömsesidigt förtroende.

Vi kristdemokrater gör ingen hemlighet av att vi ser behovet av gemensamma värderingar för att kunna hålla samman, att människor har tillit till varandra.

Förtroende byggs i det lilla. Trygghet i det lilla är trygghet i det stora. Det handlar om att jag litar på min familj och mina vänner, att de backar upp mig när jag behöver hjälp, att min arbetsgivare och min granne litar på att jag inte kan jobba när jag sjukskriver mig.

Det handlar om trygghet och om rättvisa. Det handlar exempelvis om att regler upplevs som rättvisa, att utbildning lönar sig liksom om jag är beredd att jobba mer än tidigare.

Vi som politiker måste agera så att människor och företag väljer att göra det som är långsiktigt gynnsamt, ta ansvar för framtiden och investera inte bara i ekonomiska termer utan också i ömsesidig tillit. Utan tillit faller förutsättningarna för välfärden.

Mycket av regeringens reformarbete har gått ut på att göra trygghets-

systemen mer aktiva och rättvisa. På så sätt har de också blivit mer trygga.

Minns hur den socialdemokratiska regeringen sänkte ersättningsnivåerna på 90-talet! Sverige upplever återigen bistrare tider. Trots det tvingas vi inte dra ned ersättningar för sjuka och arbetslösa. Varför? Jo, därför att ersättningarna i dag är mer rättvist utformade än tidigare och därför att vi har en ekonomi med ordning och reda.

Fru talman! Att regera är svårare än att kräva nya utgifter. Så här skriver Anders Jonsson, mångårig politisk reporter: ”Den borgerliga alliansen överraskade gång på gång med att komma överens.

Det genererade nyheter och uppmärksamhet under två år med ett detaljerat regeringsprogram som avslutning. Om partierna inte hade förhandlat i botten, utan i stället försökt skyla över sina motsättningar med luddiga formuleringar, hade det avslöjats och slutat med fiasko.”

Nu är det meningen att alliansregeringen ska möta ett samlat alternativ, men redan dagen efter att vänsterkartellen presenterat sig för omvärlden tog Vänsterpartiets partistyrelseledamot Rossana Dinamarca till orda i DN. Hon säger att hon inte vet vad vänsterkartellen ska komma överens om: ”Handlar det om att komma fram till en gemensam politik? Eller att ta reda på var vi är ense och var vi är oense?”

Om Sahlin, Ohly, Wetterstrand och Eriksson är osäkra kan jag här och nu göra en lista. Ska vi jobba mer eller mindre i framtiden? Ska vi ha mer eller mindre försvar eller kanske inget försvar alls? Ska medborgarna betala mer eller mindre i skatt? Ska vi ha eller inte ha en stabil energiproduktion? Ska föräldrar själva få bestämma över föräldraledigheten eller ska staten ta över delar av föräldrarollen? Ska elever få betyg i skolan? Ska man få läxor eller ska man vara utan det? Har vänstern förstått att man måste komma överens i enskilda sakfrågor för att kunna regera?

Fru talman! Låt mig nu göra ett halsbrytande kast eller kanske en sving. Jag vet inte om fru talman såg säsongspremiären av tv-programmet *Let's dance* i fredags. Händelserna på dansgolvet har betydande likheter med oppositionens ångestfyllda tillvaro. Det förekom ändå en tydlig skillnad.

I politiken dumpades en av kavaljererna av sällskapet. Lars Ohly fick sitta som panelhöna. Efter hörbara protester från några av deltagarnas supportrar tvingades dock Mona Sahlin till sist att bjuda upp Lars Ohly.

I fredagens avsnitt av *Let's dance* gjorde deltagare kommentarer som hade kunnat vara direkt hämtade från vänsterkartellen och dess våndor inför sitt nya samarbete. Man skulle kunna tro att det var Mona Sahlin som sade: Just nu vaknar jag om nätterna, och det rinner svett ur min kropp. Det här är en helt annan grammatik som man får lära sig.

Det hade kunnat vara Lars Ohly som utbrast: Det är som luciafirande på dagis. Så länge ingen kräks är det jättefint.

Eller det hade kunnat vara Peter Eriksson som efter lansering av en kartell utan Vänsterpartiet uppgivet konstaterade: Vad förvånad jag blir. Jag trodde vi var bra.

Kanske är det så att en trefoting bara klarar av att dansa stapplande vals. Så länge musiken går i kravlös tretakt klarar sig valstrion hjälpligt att släpas över dansgolvet. Men så fort det krävs nya steg och

andra takter kommer trefotingen att göra publiken besviken. Vänstertrion kommer i ändlöst käbbel och hamnar i hopplös otakt om vem som ska sätta ned foten, var, när och i vilken riktning. Och väljarna, politikernas enväldiga jury får skäl att säga som Tony Irving i *Let's dance*-juryn: Beware the jury. Playtime is over.

(Applåder)

Anf. 58 MONA SAHLIN (s) replik:
Fru talman! Ännu en nöjd partiledare som berättar om hur fint tillståndet i Sverige är. Ännu en modig man som gömmer sig bakom finanskrisen. Ännu en person som tror att lite halvtråkiga för att inte säga heltråkiga skämt ska dölja det faktum att människor känner mer än oro. De förlorar jobbet. Välfärden och kvaliteten i vård och omsorg hotas. Jag är rätt säker på att väljarna inte vill se en danspartner till den ena eller andra utan handfast rättvis politik.

Göran Hägglund står här och säger att det är så bra mitt i krisen att vi har bevarad trygghet. Hur många känner igen den beskrivningen? Den halva miljon som inte ens haft råd att vara kvar i a-kassan? De kvinnor som nu när deltidsstämplingen går ut får rådet att säga upp sig helt? Vilka är det som känner den bevarade tryggheten?

Människor känner mer än oro, Göran Hägglund. De förlorar jobben. Jobbtillväxten, enligt era egna beräkningar, kommer att vara helt utraderad när vi möter väljarna i valet nästa gång.

Så jag vill ställa en fråga till socialminister Göran Hägglund – du är ju trots allt det. 900 personer varslas på Karolinska i dag. Många tusen har redan varslats ute i kommuner och landsting. Sveriges Kommuner och Landsting vädjar om och kräver besked för att undvika ännu fler varsel och därmed ännu större kvalitetsras i välfärden. När kommer Göran Hägglund att känna mer än omsorg och agera för att ge besked till kommunerna och landstingen? När kommer beskeden som gör att vi kan undvika fler varsel och uppsägningar? Det och inte danspartner är vad jag vet att väljarna vill ha besked om.

(Applåder)

Anf. 59 Socialminister GÖRAN HÄGGLUND (kd) replik:
Fru talman! Mona Sahlin har sagt ett par gånger under den här debatten att man har ett tydligt samlat alternativ och talat för vänstersidan. Problemet är att det vare sig är synligt, samlat eller ett alternativ i dag. Det ville jag beskriva genom bilden på slutet.

Jag har i mitt anförande beskrivit den oro som jag tror att vi alla känner inför det som händer och de åtgärder som regeringen har vidtagit för att möta det som många människor upplever i dag och som är ett väldigt stort problem. Men då är frågan: Vilken sida ska man förlita sig på i det här sammanhanget?

På vänstersidan, den sida som du företräder, staplar ni önskemål på varandra som skulle göra att Sverige hamnar i en oerhört utsatt och riskfylld ekonomisk situation. Det skulle få de svenska statsfinanserna att haverera relativt snabbt. Det skulle skapa en sådan oro som gjorde att svenska företag inte vågade tro på framtiden och som gjorde att fler människor skulle förlora jobbet.

Häromdagen skrev Anna Ekström, ordförande i Saco en klok artikel i Dagens Industri. Hon skrev att det är klokt av varje regering att ständigt följa utvecklingen, göra det som man behöver göra vid varje tidpunkt men inte hals över huvud göra det som efter hand visar sig vara fel.

Man måste ha torrt krut kvar om krisen blir längre än vad vi hoppas och djupare än vad vi tror. Receptet från oppositionen skulle väldigt snabbt störta Sverige i fördärvet och göra att arbetslöshetssiffrorna sköt i höjden. Regeringens politik att följa utvecklingen och göra det som behöver göras är den kloka linjen.

(Applåder)

Anf. 60 MONA SAHLIN (s) replik:
Fru talman! Arbetslöshetssiffrorna skjuter redan i höjden. Statens budgetunderskott ökar redan nu. Det är din regering, Göran Hägglund, som har sänkt skatterna lika mycket som statens budgetunderskott kommer att vara enligt KI:s beräkningar. Vi behöver inte vänta och analysera. Det handlar om ifall det är strategiskt, effektivt och rimligt att arbetslösa får utbildning i stället för att gå passiva. Är det klokt eller är det inte klokt? Räcker det att bara säga att man ska vara nöjd och titta på om man behöver göra mer när det redan i dag varslas i vården och omsorgen?

Min fråga är fortfarande inte om – jag tror mer om Göran Hägglund än så – utan när regeringen tvingas att inse att kommunerna och - behöver ett besked om statsbidragen för det här året och nästa om inte varslen och uppsägningarna ska öka också i kommunerna och landstingen.

För övrigt kan jag berätta att jag har dansat med Lars Ohly. Vi dansade i takt, och det gick väldigt bra.

Anf. 61 Socialminister GÖRAN HÄGGLUND (kd) replik:
Fru talman! Jag ska påminna om att den regering som i dag sitter har bidragit till att halvera statsskulden. 180 000 personer har gått från utanförskap till att delta i arbetslivet. Det var väldigt viktiga förutsättningar för att Sverige ska ha en förmåga att möta krisen.

Kommunerna och landstingen har en bekymmersam situation, men vi ska komma ihåg att deras resurser inte minskar. De får en långsammare intäktsökning än vad man tidigare har prognostiserat. Men regeringen följer utvecklingen noggrant. Krävs det att vi gör något kommer vi att göra det. Jag tror att det är det besked som varje ansvarig regering måste ge i det här fallet.

Anf. 62 LARS OHLY (v) replik:
Fru talman! Jag noterar att alla de fyra borgerliga partiledarna talar om Mellanöstern i den här debatten. Det är välkommet. Men det är ju inte så att den nuvarande situationen är ny eller att förtrycket och övervåldet inte har funnits tidigare.

Jag har många källor som jag litar till, till exempel solidaritetsarbetare och ekumeniska följeslagare som har åkt ned till Palestina – många gånger ekumeniska följeslagare från Svenska kyrkan – och som tar på sig uppgiften att till exempel följa palestinska barn till skolan i Hebron, där de dagligen utsätts för fysiskt våld och verbala attacker av illegala bosättare. Det finns människor som försöker se till att palestinierna inte förnedras i vägspärrar i sitt eget land. Det finns människor som försöker se till att det dagliga våldet, det vardagliga våldet, inte tar överhanden för de allra flesta människor, vilket är oerhört svårt.

Johanna Wallin, som jag tidigare citerade, har bott där nere i ett och ett halvt år. Hon säger: Jag har bott i Palestina i ett och ett halvt år, och jag har sett människor förnedras av ockupationsmakten varje dag. Jag

har varje dag kämpat mot min egen ilska, sorg, frustration och förlamande maktlöshet.

Det finns en ockupant och ett ockuperat land. Det finns krav på att man ska fördöma allt våld mot civila; jag ställer självklart upp på det. Alla förbrytelser mot civila måste brännmärkas. Men vi ska inte belöna ockupationsmakten, och därför frågar jag: Är Göran Hägglund beredd att ställa upp på att bryta det militära samarbetet med Israel och upphöra med importen av israeliska vapen som bara stärker den israeliska militärmakten? Är han beredd att ställa krigsförbrytarna till svars, som Hans Corell har föreslagit, och säga att landar någon av dem här, en Hamasledare eller en israelisk minister, så ska de fängslas och ställas till svars för sina krigsförbrytelser?

Anf. 63 Socialminister GÖRAN HÄGGLUND (kd) replik:
Fru talman! När jag lyssnar på det angelägna ämne som Lars Ohly har tagit upp under debatten och på de frågor som han har upprepat till Fredrik Reinfeldt, Maud Olofsson, Jan Björklund och sedan till mig ställer jag mig frågan: Varför ställde han inte dessa frågor till Mona Sahlin?

Jag upplevde det Mona Sahlin sade som hyggligt balanserat. Det var en beskrivning av en situation som har pågått under mycket lång tid. Israelerna har varit utsatta för beskjutning genom raketer som har fallit ned slumpmässigt över städer och byar, och enligt folkrätten har Israel rätt att skydda sig mot den typen av attacker. Varje land skulle göra på det viset.

Det innebär inte att man ger *carte blanche* eller säger att vilka åtgärder som helst är okej. Åtgärderna måste till exempel vara proportionerliga. Det måste finnas möjligheter att få in förnödenheter till civilbefolkningen som gör att de har en möjlighet att klara tillvaron i den svåra situation som råder.

Men bland Lars Ohlys ivriga agerande på det utrikespolitiska området – som jag tycker är bra, det behövs mer diskussion kring detta – gissar jag att det finns ungefär noll uttalanden under de år som har gått som handlar om fördömanden av de ständiga beskjutningarna mot israelisk civilbefolkning, år efter år.

Man måste förstås se upprinnelsen till denna konflikt långt tillbaka, men man måste också se, vilket har beskrivits här tidigare, att vapenvilan bröts genom att beskjutningen återupptogs.

Anf. 64 LARS OHLY (v) replik:
Fru talman! En israel som intervjuades i en svensk tv-sändning frågade: Hur skulle ni uppleva det om Norge skickade in raketer mot Sverige?

Det är klart att vi skulle reagera oerhört starkt. Vi skulle göra allt för att få slut på det.

Hur skulle vi då reagera om Norge ockuperade Sverige? Hur skulle vi reagera om Norge delade upp vårt land i områden som vi inte fick tillträde till, om de med vägspärrar skilde oss från våra arbetsplatser, om de förhindrade oss från att åka på de nybyggda vägarna som bara var till för ockupanterna och inte för oss som bodde här? Hur skulle vi reagera om vi dagligen utsattes för ett övervåld som innebar att vi tvingades klä av oss i vägspärrar, där våra barn fick sopor kastade över sig på väg till skolan? Hur skulle vi reagera mot detta vardagliga våld?

Göran Hägglund säger att jag ska vända mig till Mona Sahlin. Socialdemokraternas verkställande utskott har ställt krav på att man ska

suspendera EU-avtalet. Är Göran Hägglund beredd att ställa upp på detta krav? Är Göran Hägglund beredd att gå ens så långt som Socialdemokraternas verkställande utskott eller är det bara munväder, bladder och tal som egentligen inte är något annat än uttryck för icke-existerande solidaritet?

(Applåder)

Anf. 65 Socialminister GÖRAN HÄGGLUND (kd) replik:
Fru talman! För att lyckas med det som man faktiskt måste åstadkomma, det vill säga fred, tror jag att den lämpliga vägen att nå dit hän är att föra samtal och åstadkomma ageranden från parter som FN, att EU ska vara aktivt och att den svenska regeringen är aktiv i sammanhanget för att åstadkomma en lösning på den svåraste situationen.

Jag tror att uttalanden mot och fördömanden av den ena parten är kontraproduktivt om man vill uppnå lösningen, och att uppnå lösningen måste vara det överordnade målet. Därför ska vi självklart ha synpunkter på ageranden som görs på ömse sidor, men det viktiga måste ju vara att vi åstadkommer en lösning. Det gör man inte genom den plakatpolitik som Lars Ohly är företrädare för.

Anf. 66 PETER ERIKSSON (mp) replik:
Fru talman! Det verkar inte vara så roligt att vara socialminister, om man lyssnar på Hägglund. Jag tycker däremot att han lever upp när han får berätta en rolig historia. Det kanske är dags att fråga Reinfeldt om han inte kan inrätta en rolighetsminister i stället.

I höstas begärde Sveriges Kommuner och Landsting, en för tillfället borgerligt styrd organisation, besked från regeringen om höjningar av det statliga bidraget. Läget var enligt dem redan då akut, eftersom den ekonomiska krisen har lett till att många planerar för nedskärningar och uppsägningar i enlighet med de prognoser vi ser.

Nu är läget mycket värre. Tusentals anställda inom äldreomsorg och vård kommer att sägas upp under året om ingenting görs från regeringen. Redan i dag ser vi besked om detta från Karolinska.

Den rödgröna oppositionen har deklarerat att vi anser att det krävs minst 10 miljarder kronor de närmaste två åren, och våra tre partier har alla satsat minst den summan i våra budgetar – utöver det regeringen har satsat. Är det okej för Kristdemokraternas ledare att titta på när nedskärningar för barn, sjuka och äldre genomförs? Är det mindre jobbigt när det handlar om kvinnodominerade yrken? Är dagens besked i DN ett klart besked om att inga nya pengar kommer att ges till kommuner och landsting? Vill över huvud taget Hägglund att regeringen ska ge besked om höjda statsbidrag till kommuner och landsting, eller är det Moderaterna som bromsar?

Anf. 67 Socialminister GÖRAN HÄGGLUND (kd) replik:
Fru talman! För det första ska jag säga till Peter Eriksson att det är otroligt roligt att bli socialminister! Det är en spännande uppgift och en angelägen uppgift. Men i dag har vi samtalat om frågor som rör Mellanösternsituationen. Vi har pratat om den oro som jag tror att vi alla känner när det gäller den kris som kommer utifrån och som påverkar också oss i vårt land. Det är allvarliga frågor som ska bemötas på ett allvarligt sätt.

Sveriges Kommuner och Landsting har mycket riktigt gjort en framstöt och sagt att de tror att de behöver mer pengar och att de skulle vilja ha mer pengar. Det är helt naturligt att de gör detta – det ligger så att säga i deras roll.

Då är det viktigt att säga det jag sade tidigare, nämligen att deras intäkter faktiskt inte minskar. Det handlar om att ökningstakten i förhållande till prognoserna blir lägre. Regeringen följer detta mycket noggrant.

Peter Eriksson frågar mig om det är så att jag vill ge mer pengar. Svaret är ja. Jag vill ge mer pengar till dessa områden och till väldigt många andra områden, men det handlar om att agera samlat och klokt så att det inte blir fel. Gör vi fel kommer kostnaderna att bli enormt höga, inte bara för kommuner och landsting utan också för alla invånare i Sverige.

Därför måste regeringen agera omdömesgillt och klokt i det här läget som är väldigt allvarligt i vårt land och som drabbar många enskilda människor. För att inte fler människor ska drabbas måste vi vara försiktiga med skattebetalarnas pengar och agera på ett sätt som ger bästa möjliga effekt.

Anf. 68 PETER ERIKSSON (mp) replik:
Fru talman! Att agera omdömesgillt och klokt innebär alltså, om jag får tolka detta, att man inte ger kommuner och landsting några besked om nya pengar. Det innebär i sin tur att vi kommer att få se många tusentals människor inom äldreomsorgen, inom barnomsorgen och framför allt inom vården – landstingen ligger ju värst till – som blir arbetslösa. Vi kommer att få en försämring av vården som är ganska betydande. Vi kommer att få problem inom kommunernas äldreomsorg därför att de har en lagstadgad skyldighet att sköta sin ekonomi så att den är i balans.

Beskedet från regeringen är alltså att det är att vara omdömesgill att låta saker och ting ha sin gång. Arbetslösheten får skena i väg.

Anf. 69 Socialminister GÖRAN HÄGGLUND (kd) replik:
Fru talman! Jag vet inte om det hjälper att jag svarar eftersom Peter Eriksson inte hör vad jag säger.

Det är ändå så att regeringen i den budget som vi lade fram i höstas gav stora nya pengar till Sveriges kommuner och till Sveriges landsting, bland annat genom en sänkning av arbetsgivaravgifterna. Det blir många miljarder ytterligare till kommunsektorn. Det spelar roll för deras tillvaro.

Det är också så att ingen regering – det är möjligt att det kan vara annorlunda i opposition, vad vet jag – har en sedelpress ur vilken man bara kan dra fram pengar och använda på ett sätt som inte är ansvarigt. Regeringen måste ständigt göra avvägningar. Jag vill ge mer pengar till det här området, men vi måste ständigt väga av så att vi gör saker vid rätt tidpunkt, gör rätt saker framför allt och så att vi ser till att politiken hänger ihop. Det handlar ytterst om enskilda människors väl och ve och inte bara om att säga miljarder hit och miljarder dit utan att saker och ting går ihop.

(Applåder)

Anf. 70 LARS OHLY (v):
Fru talman! Jag har ägnat replikerna hittills i den här debatten åt det akuta läget i Gaza, åt Israels pågående krigföring där. Jag har försökt att få svar från regeringens företrädare om man är beredd att ställa några som helst krav. Det krav man ställer är vapenvila. Det krav man ställer är att förhandlingar ska upptas. Det är bra, men det räcker inte.

Vi måste vara mycket tydliga med de pågående brotten mot folkrätten, mot krigets lagar och mot mänskliga rättigheter och demokrati som pågår och har pågått varje dag under väldigt lång tid i hela det ockuperade Palestina och i Gaza. Därför måste vi självklart först och främst kräva att Israel omedelbart upphör med massakern. Nu är nästan 1 000 personer dödade och över 4 000 skadade. Mängder av människor har förlorat sina anhöriga.

Vi måste också ställa dem till svars som begår förbrytelser. Det gäller både Hamas och andra som tar till vapen mot civila, men i det här läget framför allt dem som enligt Hans Corell på ett oproportionerligt sätt använder sin överlägsna militärmakt till att angripa civila.

Vi måste avbryta Sveriges militära och ekonomiska samarbete med Israel. Vi måste säga att detta samarbete bara kan återupptas om Israel respekterar folkrätten. Israel måste upphöra med ockupationen av Västbanken och riva den mur som är byggd långt in på palestinskt territorium. Man måste upphöra med att dela Västbanken i små delar som palestinierna får hålla sig inom då de inte ges tillträde till de andra. De palestinska flyktingarnas rätt till återvändande måste respekteras.

Det är alltså en mängd olika krav som måste ställas för att konflikten ska kunna nå närmare en lösning.

Men man måste också i en partiledardebatt tala om annat. Låt mig återge ett brev:

De tysta varslen börjar nu verkställas, det vill säga att de personer som inte har en fast anställning i exempelvis äldreomsorgen, förskolan eller skolan inte får sina kontrakt förlängda. Orsaken är bland annat den frysning av statsbidragen till kommuner och landsting för 2009 som regeringen har föreslagit. Regeringen har heller inte uttalat några ambitioner för en uppräkning av statsbidragen 2010. Effekten av detta förstärks ytterligare av den lågkonjunktur vi nu har och som av finansiella bedömare liknas vid 1930-talets kris.

Inom välfärdssektorn, som vi företräder, innebär inte dagens finansiella kris att behovet av äldreomsorg, sjukvård eller en god utbildning från förskola över grundskola till gymnasieskola minskar, tvärtom. Det gör att vi med stor oro konstaterar att regeringen inte omfattade kommunsektorn med de stimulanspaket som nyligen presenterades. Utöver uppsägning av personal kan den yttersta konsekvensen för kommuner, landsting och regioner bli att man tvingas till åtgärder som allvarligt hotar den välfärd vi gemensamt strävar efter att erbjuda medborgarna.

Man kunde tro att det var fackliga organisationer eller kanske vänsterpartister som hade skrivit dessa hårda ord om regeringens politik, men undertecknare är Anders Knape, moderat, Carola Gunnarsson, centerpartist, Lennart Gabrielsson, folkpartist, Anders Andersson, kristdemokrat, och Ilmar Reepalu, socialdemokrat – alla medlemmar i Sveriges Kommuner och Landstings arbetsutskott.

Ni har inte förstått hur hårt krisen slår mot alla delar av samhället. Ni har inte förstått vilka konsekvenser det här riskerar att få. Enligt

Arbetsförmedlingen beräknas arbetslösheten stiga från 6,8 procent förra året till 7,6 procent i år och 9 procent 2010. Och de siffrorna är sannolikt inte i överkant.

De som kommer att drabbas värst av den stigande arbetslösheten är ungdomar och utrikes födda. 20 procent av alla ungdomar mellan 15 och 24 år är nu arbetslösa, enligt Statistiska centralbyråns november-undersökning. Var femte går arbetslös. Bland utrikes födda unga kvinnor är 35 procent arbetslösa. De riskerar alla långtidsarbetslöshet de närmaste åren. Hälften av alla unga under 30 år har en osäker anställning och tillhör därför de som först blir av med jobben. Den stora grupp som slutar gymnasiet de närmaste åren riskerar att möta ett högerstyrt Sverige med massarbetslöshet och bostadsbrist.

Låt mig berätta om Nicole. Hon är en av de unga människor som får känna på Reinfeldts arbetsmarknad. Hon är 20 år och bor tillsammans med sin pojkvän Patrik i Bergsjön utanför Göteborg. Nicole slutade gymnasiet i våras och har sedan dess sökt 300 jobb. Hon kan tänka sig nästan alla jobb utom telefonförsäljare, för hon har telefonskräck och är rädd för att folk ska vara otrevliga när hon ringer. Hon är långtids-arbetslös.

Man orkar inte till slut. Konkurrensen är så hård. Jag har inga kontakter. Det värsta är att det bryter ner ens självförtroende, och man känner sig helt utstött från samhället, säger hon.

Hon är en av de 16 200 ungdomar som är inskrivna i den så kallade jobbgarantin för långtidsarbetslösa ungdomar. De träffas en halvtimme per vecka och försöker peppa varandra. Men gruppen blir alltmer gles eftersom många känner att det är helt meningslöst. 2 500 kronor per månad är den så kallade utvecklingsersättning som Nicole får. De pengarna räcker varken till hyra eller till mat. Därför har hon kollat om hon kan få socialbidrag. Men det får hon inte därför att hennes pojkvän har jobb. Det känns inte bra att snylta på sin pojkvän, säger Nicole.

Varför ska Nicole och 120 000 andra arbetslösa ungdomar behöva lida under er usla arbetsmarknadspolitik samtidigt som ni sänker skatten för de välbärgade herrarna i Näsbypark?

(Applåder)

Vi har också en kris i försäkringssystemet. Regeringen Reinfeldt har försatt de sjuka, Försäkringskassan och hela socialförsäkringssystemet i ett kristillstånd. Vi är många som har läst om Ingela Gustafsson från Katrineholm. Hon är 51 år och har multipel skleros, ms. Sedan ett år tillbaka går hon på en cellgiftsbehandling. Hon är trött, och musklerna lyder inte längre. Nu har hon fått veta att hennes form av ms inte är tillräckligt allvarlig. Därför ska hennes halvtidssjukpenning sänkas från 80 procent till 75. Om hon inte drastiskt blir sämre kommer hennes sjukpenning att helt dras in om ett år. Ingela kan då tvingas söka socialbidrag, som ännu en av förlorarna på högerregeringens politik.

Försäkringskassan beräknar att 52 000 personer kommer att gå miste om sin ersättning från sjukförsäkringen 2010 till följd av det som kallas rehabiliteringskedjan. Nu i januari riskerar 76 000 personer att gå miste om sin sjukpenning när deras arbetsförmåga prövas mot hela arbetsmarknaden. Samtidigt står vi inför en lågkonjunktur. Vad ska de sjuka som utförsäkras göra?

Försämringarna av sjukförsäkringen riskerar att få fullt genomslag samtidigt som arbetslösheten stiger. Enligt en rapport från TCO är sex

av tio arbetsgivare negativa till att anställa före detta långtidssjukskrivna. I konkurrensen med alla andra arbetslösa hamnar de längst bak i kön till varje ledigt jobb.

De här försämringarna kommer även att leda till ökad sjuknärvaro i arbetslivet, till att sjuka och arbetslösa tvingas ta jobb med lägre lön och till att allt fler blir hänvisade till andra människors välvilja.

Ytterst skadar er politik tilliten till och tilltron till välfärdssamhället. Därför är det nu dags att stoppa jakten på de sjuka och arbetslösa. Gemensamma problem kräver gemensamma lösningar. Vår politik bygger på en övertygelse om att vi människor är både starka ibland och ömtåliga ibland. Därför behöver vi ett socialt skyddsnät som ser till att vi får möjligheter att återfå kraften och återgå till meningsfull verksamhet den dag som vi behöver den hjälpen. Därför är vi också beredda att ge andra som just nu har de behoven den hjälpen.

Vi avvisar alla försämringar i sjukförsäkringen. Ingen människa blir friskare av fattigdom. Ingen människa får lättare att återgå i arbete av att man fråntas den redan relativt låga ersättning man har som sjuk eller för den delen arbetslös.

Hur har ni tänkt att det ska gå på arbetsmarknaden för de 52 000 personer, mestadels kvinnor, som blir utförsäkrade ur sjukförsäkringen 2010 samtidigt som arbetslösheten beräknas stiga till 9 procent? Det är frågor som den här regeringen står handfallen inför. Det är frågor som ni inte tar på allvar. Vi har gjort det. Vi har lagt fram en budget. Ni säger att ni följer utvecklingen. Men gör något då! Människor blir arbetslösa i en omfattning vi inte har sett på årtionden. Sjuka utförsäkras från våra socialförsäkringssystem. Människor lider av er politik. Det är dags nu. Gör något! Det är ni som är regeringen. (Applåder)

Anf. 71 Statsminister FREDRIK REINFELDT (m) replik:
Fru talman! Lars Ohly har sagt att man inte bara ska byta regering utan att man ska byta politik också. Udden i det beskedet är egentligen inte riktad mot alliansen utan mot Socialdemokraterna. Det är ett sätt att säga till vänsterväljare att om man får med honom blir det verkligen annorlunda eftersom de inte litar på att Socialdemokraterna vill så mycket annorlunda än att egentligen bara komma in i Rosenbad igen.

Är det ditt löfte Lars Ohly – du var lite arg på slutet – att alla former av prövningar av människors arbetsförmåga ska upphöra om du får ett inflytande i en kommande regering? Är det ditt besked till svenska folket? Inga mer prövningar. Ingen ska behöva känna att man någon gång kan få nej eller att det kan bli en diskussion om arbetsförmågan. Är det Vänsterns svar? Det är mycket intressant. Då tar ni naturligtvis bort hela arbetslinjen. Det du antyder är mycket långtgående.

Det har varit en stor diskussion om huruvida Vänsterpartiet kan ställa upp på det finanspolitiska ramverket, det vill säga utgiftstak och överskottsmål. Jag har förstått att Lars Ohly har tänkt sig acceptera det. Samtidigt har vi en intern revolt inom socialdemokratin. Då måste väljarna ställa sig frågan om du är garanten för att ramverket ska bestå när Mona Sahlin har en intern revolt. Är det Lars Ohly vi ska lita på?

Låt oss få några fler besked. Det här var inte den enda delen som skapade stabilitet under 90-talet. Är du också beredd att ge besked om att du accepterar den tidigare pensionsöverenskommelsen, en oberoende riksbank, svenskt medlemskap i EU? Allt det är helt grundläggande delar av hur vi har skapat stabilitet och förmåga till långsiktig tillväxt.

Jag har till sist en intresserad fråga. Jag noterade att två socialdemokrater har skrivit på DN Debatt i dag. Vi har inte riktigt kunnat räkna

igenom förslaget – det brukar vara så med deras förslag – men bara i dagens artikel närmar man sig ungefär 10 miljarder i ofinansierade utgiftslöften. Det var dagens besked. Det kommer ett sådant paket närmast varje vecka eller varje dag. Men den stora frågan är varför Lars Ohly inte har skrivit under artikeln. Var det för mycket utgiftssatsningar för en numera lite mer ansvarsfull vänsterledare eller var det för lite eller fel? Varför fick du inte vara med?

Anf. 72 LARS OHLY (v) replik:
Fru talman! Statsministern tycks tro att vi som har beslutat oss för att stå för ett förändringsalternativ i svensk politik nu plötsligt kommer att vara överens om allt och inte kommer att fortsätta att vara tre olika partier. Det är en missuppfattning. Jag hoppas att statsministern kan ta sig ur den villfarelsen. Vi kommer att fortsätta att vara tre partier med delvis olika politik och delvis olika inriktning. Ibland skiljer nyanser, ibland skiljer mer, ibland är vi helt överens. I många frågor, många fler än vad statsministern vill erkänna och kanske ens vet om, är partierna redan överens om behovet av förändring. Det finns starka krav bland människor i samhället på en sådan förändring. Det finns starka krav på att vi inte ska fortsätta med en politik som ställer arbetslösa och sjuka som ansvariga för deras egen arbetslöshet och sjukdom. Det är jag beredd att leva upp till. Jag känner inte något problem att möta de kraven i en valrörelse eller om vi vinner ett val.

Då är frågan vad statsministern säger i detta läge, när arbetslösheten skenar i väg, när varslen överträffar sig själva från vecka till vecka. Då undrar statsministern om Lars Ohly är garanten för ramverken. Vi kommer att se till att vi har en stabilitet i statens finanser. Det är helt nödvändigt för att förhindra ytterligare nedskärningar av den välfärd som många behöver. Men vi kommer också att se till att Sverige ska komma ur krisen genom att satsa på infrastruktur, bostäder, att bygga ut de sociala välfärdssystemen i stället för att rasera dem. Det är en förändring som jag förstår att statsministern skyr därför att den innebär att vi faktiskt får ett alternativ i svensk politik som inte accepterar högerpolitiken som norm utan som ser möjligheterna till en förändring i människors vardag.

(Applåder)

Anf. 73 Statsminister FREDRIK REINFELDT (m) replik:
Fru talman! Beskedet var alltså att det är tre partier som har tre skilda politiska uppfattningar. Men Sverige kan inte ha tre regeringar. Sverige kan bara ha en regering. Därför har jag hela dagen försökt att få besked om vad ni ska göra gemensamt. Vad händer annars med tre partier med tre helt olika förslag? Jo, de staplas ovanpå varandra.

Vad är ramverket till för? Jo, det är att sätta ett utgiftstak, Lars Ohly, så att man inte får ansvarslösa partier som egentligen bara enas om att göra slut på mycket skattepengar. Det är det ramverket du nu har accepterat. Jag har frågat om du är garanten när det spricker i socialdemokratin: Du svarar med att kalla det för högerpolitik. Nu är vi tillbaka i agitationen för det gamla spåret, nämligen att det här inte ska sätta någon som helst grimma på en vänsterregering att göra slut på hur mycket pengar som helst. Det är precis det vi är oroliga för. Det är därför jag frågar varför du inte har skrivit under debattartikeln i dag. 10 miljarder är väl ingenting för Lars Ohly? Det hade du gjort slut på före frukost. Det är precis så här det kommer att bli med vänsterpartier som inte gör upp tillsammans utan gör slut på för mycket pengar.

Anf. 74 LARS OHLY (v) replik:
Fru talman! Statsministern brukar i sin retorik ofta framhålla att han är den ansvarsfulla, som inte lyssnar till olika krav från grupper i sam-

hället. Men visst lyssnar ni på dem. Ni har lyssnat på de rika som har krävt skattesänkningar. Ni har tagit bort förmögenhetsskatten. Ni har sänkt fastighetsskatten på ett sätt som har gynnat dem som äger de lyxigaste lägenheterna i de mest välsituerade bostadsområdena. Ni har sänkt inkomstskatten så att de välsituerade herrarna har tjänat mycket mer än de lågavlönade kvinnorna i offentlig sektor.

Visst lyssnar ni på vissa, men inte på andra. Vi lyssnar i stället på dem som vill bygga ut välfärden, socialförsäkringarna och bekämpa arbetslösheten.

Dessutom leder statsministern en regering där det finns stora interna skillnader. Det finns en frifräsare i regeringen, Jan Björklund, som tycker att vi ska gå med i EMU, som driver att vi ska gå med i Nato, som har en annan utrikes- och försvarspolitik och inte minst en helt annan energipolitik än den jag förstår att statsministern och Maud Olofsson än så länge företräder. Är inte det ett problem, säg? Jo, det kan det vara om man inte förmår att hantera detta. Jag är säker på att tillsammans med Mona Sahlin, Peter Eriksson och Maria Wetterstrand kommer Vänsterpartiet att klara av att hantera både en stark förändringspolitik och ett starkt fasthållande vid att vi aldrig äventyrar statens finanser.

(Applåder)

Anf. 75 Näringsminister MAUD OLOFSSON (c) replik:
Fru talman! Lars Ohly säger att vi ska stoppa jakten på sjuka och arbetslösa. Jag tror att det är dags att påminna om att när Lars Ohly samarbetade med Socialdemokraterna i regeringsställning förtidspensionerades 140 personer per dag. Det var 550 000 personer som var förtidspensionerade. Det var mer regel än undantag att man efter ett år av sjukskrivning överfördes till förtidspensionering med 65 procent i ersättning.

Det är det här vi inte tycker är välfärdspolitik. Vi tycker att människor med arbetsförmåga ska ha hjälp att komma tillbaka till arbetsmarknaden. Det är därför vi inför en rehabiliteringsgaranti, och det är därför vi individuellt prövar varje människas arbetsförmåga och ser vad man kan bidra med, jobba deltid eller heltid, och vilken hjälp man behöver med rehabilitering. Det här avvisar Lars Ohly. Jag tycker att det är inhumant.

Alliansregeringen har också förnyat välfärdspolitiken. Väldigt många inom välfärdssektorn, inte minst anställda, säger nu att vi behöver bättre kvalitet. Men också kunder i form av äldre, familjer och andra ställer krav på kvalitet i välfärden. Barnomsorgspengen innebär att familjerna själva kan bestämma över barnomsorgen. Vi har fritt val i äldreomsorgen att välja läkare och omsorg. Vi har infört hushållsnära tjänster, nya driftsformer inom alla delar av välfärdssektorn och borttagande av apoteksmonopolet.

Det är frihetsreformer som innebär att vi kan förbättra kvaliteten i välfärden och öka möjligheterna för både personal och dem som behöver välfärden att få en bättre kvalitet.

Det här är Lars Ohly emot. De här frihetsreformerna och valfrihetsreformerna är ingenting som Lars Ohly hyllar. Däremot gillar hans kolleger i Miljöpartiet friskolor. Socialdemokraterna säger numera att olika driftsformer i vården är en bra idé.

Min fråga till Lars Ohly är: Kommer alla de friskolor som vi nu har att stängas om Lars Ohly får bestämma? Blir det en ny stopplag inom

vården? Kommer familjerna inte att få bestämma över den egna barnomsorgen? Ska de äldre inte få möjlighet att bestämma över omsorg och vård?

Anf. 76 LARS OHLY (v) replik:
Fru talman! Jag är helt övertygad om att vi kommer att kunna lämna väldigt välargumenterade svar på de frågorna när vi så småningom har diskuterat oss fram till ett gemensamt alternativ inför nästa val.

Problemet med Maud Olofssons beskrivning av verkligheten är jag tror att de allra flesta nog har väldigt svårt att känna igen sig. Avregleringar, privatiseringar, utförsäljningar och konkurrensutsättningar ses som universalmedel för att åstadkomma välfärd. Men det är ju precis tvärtom.

Det innebär bara att plånboken får en större betydelse när välfärden ska fördelas. Det innebär bara att de som har mycket kan efterfråga än mer. Vi får en efterfrågestyrd sjukvård, hälsovård, skola och utbildning i stället för en behovsstyrd.

Det problemet tycker inte Maud Olofsson är något problem över huvud taget. Maud Olofsson står för det gammaldags klassamhälle som vi en gång har lämnat bakom oss, där de fattiga ska stå med mössan i hand och bocka och buga för att få sina rättigheter tillgodosedda.

Det är ett helt annat samhälle än det vi har byggt upp under decennier, där vi med skattefinansierad välfärd har försökt fördela samhällets resurser på ett mer rättvist sätt än vad marknaden någonsin lyckats med.

Dessutom är det märkligt att förtidspensioneringar – jag håller med om att de har varit ett stort problem – bäst ska bekämpas med utförsäkringar från försäkringssystemen, med försämringar inom de försäkringssystemen och med sänkta ersättningsnivåer för arbetslösa och sjuka. Hur hänger det ihop? Vem blir friskare för att man får minskad sjukersättning? Vem blir mer arbetsför för att man får sänkt a-kassa?

Hur hänger de här resonemangen ihop om det inte bara är ett sätt att hålla nere lönerna och tvinga folk att ta jobb till lägre löner och sämre villkor än de annars skulle ha gjort? Det är ju det som är den egentliga bakgrunden till de krav som Maud Olofsson nu driver igenom i regeringsställning.

(Applåder)

Anf. 77 Näringsminister MAUD OLOFSSON (c) replik:
Fru talman! Vår utgångspunkt för förnyelsen av välfärden handlar om kvalitet. Jag träffade i förra valrörelsen många gamla som var trötta på att det kom upp till 40–50 olika personer från hemtjänsten. Jag kan inte ens lära mig namnet på dem, var det en kvinna som sade.

Det är den här bristen i välfärd som vi måste göra någonting åt. Och då måste det finnas olika alternativ. Jag tror inte, Lars Ohly, att de kvinnor i välfärdssamhället och välfärdssystemet, som det offentliga är, de som har startat ny barnomsorg och ny äldreomsorg – till exempel Mama Mia, som vill ha en bra mödravård för de familjer som behöver det – känner igen sig i din beskrivning av hur de förnyar välfärden. De vill göra det bra för barnfamiljerna, för dem som ska föda barn och för dem som är sjuka. De tycker inte att den offentliga sektorn levererar tillräckligt. Det är därför vi förnyar.

Att det ska vara en gemensam finansiering av välfärden är vi överens om, men vi behöver fler utförare. Och vi behöver öka makten för

familjerna, för de äldre, för de sjuka och för dem som vill ha en annan kvalitet, men också öka makten för de anställda som vill leverera en bättre kvalitet. Det är du emot.

Anf. 78 LARS OHLY (v) replik:
Fru talman! Vid något tillfälle tog jag min far som exempel. Jag vet att han sitter hemma och lyssnar nu. Jag sade: Varför ska man sänka skatten för de redan rika så att de kan köpa sig hushållsnära tjänster när min pappa bara får en timmes städning var tredje vecka genom den kommunala hemtjänsten? När jag pratade med honom i telefon efteråt muttrade han lite grann och sade: Det var inte bättre på sossarnas tid.

Det är väl det som är problemet. Vi måste stå för någonting annat, någonting bättre. Vi måste satsa mer på den generella välfärden än vad vi lyckades med tidigare. Vi måste fördela samhällets resurser än bättre.

Den förändring som människor i dag kräver handlar just om det, att inte gå i den riktning som Maud Olofsson vill, nämligen att de privata intressena ska styra ännu mer och att plånboken ska få ännu större inflytande på fördelningen av välfärden, utan tvärtom se till att samhällets resurser används så att fattigdomen bekämpas, så att klassorättvisor och könsorättvisor minskar. Det är en förändringspolitik som jag är säker på att våra tre partier tillsammans kommer att kunna gå till val på.

(Applåder)

Anf. 79 PETER ERIKSSON (mp):
Fru talman! Jag har valt att i dag fokusera på behovet av förändring och politiskt ledarskap. Kriser är ofta avgörande skeden i historien. Svårigheter tornar upp sig. Man står vid ett vägskäl. Men det innebär också en möjlighet. Vågar vi stå upp och se vilka möjligheter dagens situation ger oss kan krisen bidra till att vi äntligen tar ett steg framåt. Kriser är tillfällen när det är viktigt att vi alla tar ett ansvar och då förändring är möjlig. Men ofta krävs också ledarskap för att det verkligen ska hända.

Gaza hade redan före kriget blivit ett fängelse, ett utomhusfängelse för en och en halv miljon palestinier. Halva befolkningen är barn. Det är ett barnfängelse där barnen misshandlats av både Israel, Europa och USA.

Med den ena handen har vi hjälpt till att bygga upp, och med den andra handen har vi direkt och indirekt medverkat till sanktioner och blockader mot civila i Gaza. Den svenska regeringen vägrar fortfarande att ens tala med Hamas. Det har bidragit till att göra Gaza till ett fängelse. Hamas är inte utan skuld. Dess ledare bär ett tungt ansvar. Men organisationen finns och kan inte förnekas eller ignoreras.

Barnen är utan skuld. Kriget är vuxenvärldens allra värsta svek mot de här barnen i Gaza. Vuxenvärldens ansvar är därför att få ett slut på våldet.

Det finns ingen militär lösning på Israel–Palestina-konflikten, men det finns en politisk lösning. Om FN:s resolutioner följs och genomförs är freden möjlig. Det finns också en internationell folkrätt, men den måste hävdas för att leva. Folkrätten gäller alla, även Israel.

Båda parter måste omedelbart inleda ett eldupphör. Vad kan vi göra då? Ja, Sverige och EU bör öka trycket på Israel för att få till stånd en reträtt och hävande av blockaden mot Gaza. Sverige kan till exempel

besluta att stoppa allt försvarsrelaterat samarbete och kräva att EU häver nya samarbetsavtal med Israel.

Isolering är varken möjligt eller önskvärt.

Det är alldeles uppenbart att parterna själva inte klarar av att ta nödvändiga steg för en hållbar fred. I FN måste därför kampen tas för att få till en resolution som möjliggör FN-trupper som kan skapa säkerhet och skydd för den palestinska befolkningen.

Det är dags för världens ledare att visa ledarskap. Det vore bra om även den svenske statsministern orkade ta ett sådant ansvar. Men i stället ligger ni lågt. Björklund talar till och med om felsteg när Israel bombar skolor.

Den moderatledda regeringen har gått till val på en fråga, satsat allt på ett kort. Vi har hört ett mantra sedan 2006: Regeringens övergripande mål är att bryta utanförskapet.

Nu finns det en risk med att lyfta upp en fråga så stort. Risken är att man inte lyckas med denna uppgift, och då faller allt. Det är där vi har hamnat just nu. Utanförskapet minskar inte. Arbetslösheten ökar, hur ni än väljer att mäta. Konkurserna ökar, och företagen avskedar och blir mindre i stället för större.

Regeringen håller alldeles uppenbart på att totalt och fullständigt misslyckas med sitt enda övergripande mål. Det enda som växer i alliansens Sverige är arbetslöshet, konkurser och otrygghet.
Man kan då möjligen säga att de ändå har försökt och gjort sitt bästa, men så är det inte alls. När den ekonomiska krisen kom stod de där handlingsförlamade och utan några motåtgärder. Stora skattesänkningar var redan förbrukade i högkonjunkturen och bidrog då till inflation i stället för jobb. De stora satsningarna på ny och modern infrastruktur för att möta klimathotet vågade man inte genomföra. Det blev i stället en minskning av de långsiktiga investeringarna i regeringens egen långtidsplan.

Raseringen av sjukförsäkringen och a-kassan bidrar nu till att den ekonomiska krisen blir betydligt värre än den skulle ha varit annars. Mängder av människor står helt utan försörjning på grund av politiska beslut. Vi har en regering som i stället för att visa ledarskap står handfallen och förvärrar krisen.

Det finns knappast något annat område där behovet av ledarskap är så tydligt som inom klimatpolitiken. Den kommande hösten ska den svenska regeringen dra på sig ledartröjan i EU, och förhoppningarna är stora på att man ska lyckas ro i hamn ett klimatavtal i Köpenhamn där hela världen är med.

Reinfeldt, som i över två år har skjutit allt klimatarbete i Sverige framför sig och bara hänvisat till internationella insatser, framträder den senaste tiden plötsligt som pessimist inför möjligheterna att nå resultat i de internationella klimatförhandlingarna. Han tonar i medierna ned förväntningarna så mycket att hans pessimism bara kan tolkas som en rädsla för att förknippas med ett eventuellt misslyckande. Detta är en hållning som knappast drar med sig världens ledare i kamp för att verkligen göra något som minskar utsläppen. Det är inte heller vad människor längtar efter eller vad världen behöver.

Det går fortfarande att göra skillnad. Det är bråttom men inte för sent. Sverige kan ta ett betydligt större ansvar och visa ledarskap genom att genomföra beslut om konkreta åtgärder. Klimatsatsningarna kan skapa både jobb och framtidstro. Det är vad som behövs just nu.

Vi gröna har ett program för klimatet och för jobben. Vi är beredda att satsa på framtiden genom stora investeringar de närmaste 15–20 åren för att få ett mer hållbart samhälle och möta klimatkrisen. Vi har planer för investeringar i järnvägar, spårvägar, bostäder, vindkraft, solenergi, biogas och andra biobränslen som skulle bidra till minst 117 000 jobb årligen och till framtidstro dessutom.

Mycket av svaren finns redan inom svensk industri. Häromdagen gick Södra Skogsägarna ut med att bara inom den koncernen skulle man kunna ersätta ett helt kärnkraftverk om man tog vara på spillvärmen. Tänk vad som kunde göras om hela skogsindustrin samlades under en vision om att verkligen använda energin smartare!

Se vad man gör i anslutning till just skogsindustrin i Piteå i dag i form av nya fordonsbränslen och storsatsning på vindkraft. Här finns nya jobb och ny energi i stor skala.

Lika stor eller ännu större är effektiviseringspotentialen inom bostadssektorn. Den vision vi har om ett nytt sätt att bygga, renovera och bo är inget grönt önsketänkande utan är redan genomfört på många ställen, om än i liten skala. Tekniken och kunskapen finns. Åtgärderna är enkla och väl beprövade. Det som saknas är de politiska besluten. Miljöpartiet vill att det som i dag är miljövänliga försök blir till en grön standard. Vi vill bygga om Sverige.

För att förändra något i grunden krävs både morötter och eld under baken.

Vi vill införa ett nytt investeringsstöd för energieffektivisering. Ju mer energi som sparas desto större blir stödet. Stöd ska ges för både flerfamiljshus och villor, och det kan täcka upp till 50 procent av den totala kostnaden. Pengarna kommer att uppmuntra fastighetsägare och villaägare att göra investeringar som är lönsamma både för dem och för miljön omkring. Vi vill också skärpa byggnormerna generellt, så att de bidrar till en modernisering och en mer hållbar byggindustri.

Så kan vi gå igenom område efter område: järnvägar, spårvägar, bostäder, jordbruk och så vidare. Tekniken och lösningarna finns. Det som saknas är politisk vilja och konkreta beslut för att få ett slut på oljeeran. Framtiden innehåller alla de möjligheter som vi behöver om vi vågar sträcka oss efter dem.

Mitt budskap till Sveriges regering är: Sträck ut handen och ta tag i framtiden i stället för att huka i buskarna! Livet är vackert och framtiden möjlig. Sverige behöver ledarskap. Möjligen behöver vi också en ny regering för att det ska hända.

(Applåder)

Anf. 80 Utbildningsminister JAN BJÖRKLUND (fp) replik:
Fru talman! Jag skulle vilja diskutera fordonsindustrins framtid med Peter Eriksson. Jag har sett dels att han har besökt Volvofabriken i Göteborg, dels att har kritiserat regeringen för att vi gör för lite när det gäller fordonsindustrin.

Då är det intressant att studera vad Miljöpartiets politik skulle leda till för svensk fordonsindustri. Peter Eriksson har kanske inte riktigt förstått det än, men det man tillverkar i fordonsindustrin är bilar. Det finns nästan inte ett enda förslag i Miljöpartiets budget som inte på olika sätt är till för att ytterligare krångla till det för just bilar.

Man vill införa skatter. Så sent som i december röstade Peter Eriksson och hans parti i riksdagen för att det skulle införas nya skatter på drygt

8 miljarder inom transport-, energi- och trafiksektorn, huvuddelen i form av höjda bensinskatter. Detta var ingen vision på sikt utan något som skulle ha blivit infört nu, den 1 januari, för två veckor sedan. Så röstade Peter Eriksson här i december.

Bland skatterna finns en ny, ganska stor kilometerskatt för tung trafik. ”Tung trafik” är en omskrivning för den typ av fordon man gör på Volvo Lastvagnar, som just nu varslar många personer. Peter Erikssons svar till Volvo Lastvagnar är att införa ytterligare en ganska hård beskattning på de produkter man gör där.

Vi talar i grunden om hundratusentals människor i Sverige, dels om dem som direkt arbetar i bilindustrin och om deras familjer, dels om alla dem som arbetar hos de många underleverantörer som finns och om deras familjer. Då kommer vi upp i hundratusentals människor.

Frågan är: Peter Eriksson, är det ökade skatter för 8–9 miljarder plus kilometerskatten för tung trafik som skulle kunna underlätta för svensk fordonsindustri?

Anf. 81 PETER ERIKSSON (mp) replik:
Fru talman! Det där var ovanligt svamligt och okunnigt, tycker jag.

Om vi hade genomfört en grön politik, Miljöpartiets politik, för 10–20 år sedan skulle vi inte ha haft den kris i fordonsindustrin som vi har i Sverige i dag, särskilt när det gäller bilproduktion. Då hade det funnits ett tryck också på den svenska bilindustrin att ta fram bränslesnålare bilar. Då hade man inte legat sist utan först på banan. Det hade gett nya jobb, och då hade vi haft en helt annan framtidstro i Sverige.

Det behövs en förändring av transportpolitiken. Vi behöver satsa på mer hållbara järnvägar och på spårvägar i städerna, men vi behöver också lastbilar, och vi behöver också bilar i framtiden. Men de som överlever är de som är med i förändringen och tar ansvar för framtiden. Det är de bilarna som kunderna vill ha. Det är helt uppenbart att en grön politik hade varit en mycket bättre förutsättning än den låt-gå-politik där man struntar i klimatfrågorna som Folkpartiet och Jan Björklund står för.

Anf. 82 Utbildningsminister JAN BJÖRKLUND (fp) replik:
Fru talman! När det gäller svammel står nog inte Peter Eriksson efter någon annan, för detta var det mest innehållslösa svar jag har hört. Svaret var: Om vi hade genomfört Miljöpartiets politik för 20 år sedan skulle det ha varit bättre nu. Då hade vi kanske inte haft de här problemen nu, men de hade väl kommit då i stället. Men nu finns de. Den svenska fordonsindustrin och den internationella fordonsindustrin har problem nu.

Det hjälper inte att säga: Vårt alternativ är att vi skulle ha gjort annorlunda för 20 år sedan. Vi är ju där vi är just nu. Ni föreslår just nu omfattande skattehöjningar för dessa företag.

Min fråga är återigen: Hur ska Volvo Lastvagnar hjälpas av en ny chockhöjd beskattning på just lastbilar?

Anf. 83 PETER ERIKSSON (mp) replik:
Fru talman! Den logik som Jan Björklund företräder innebär att om vi minskar alla miljöskatter och klimatskatter så skulle det vara jättebra för svensk fordonsindustri i framtiden. Det tror jag inte alls på. Tvärtom är det när man får ett tryck på industrin att medverka i en förändring som det leder till att man tar ansvar och tar fram bilar i framtiden som blir snålare och använder andra bränslen.

Se till exempel på den förändring vi genomförde när vi såg till att

mackarna i stor utsträckning tvingades använda andra fordonsbränslen än bara oljebaserade. Det ledde till att också svensk fordonsindustri blev ledande på att ta fram etanolbilar. Det har varit en överlevnadssak, så att Saab åtminstone har klarat sig till i dag. Det kan många där bekräfta.

En förändrad politik, en grön politik för en mer hållbar transportpolitik, leder till att vi får en bättre, starkare industri i framtiden. Det gäller även fordonsindustrin. Där vinner man på det.

(Applåder)

Anf. 84 Socialminister GÖRAN HÄGGLUND (kd) replik:
Fru talman! Jag tänker ta upp en annan liten fråga, inspirerad av det jag häromdagen läste på text-tv. Den tidigare försvarsministern och den tidigare talmannen Björn von Sydow uttalade sig i försvarspolitiken. Jag kunde inte tolka det han sade på annat sätt än att han ansåg att mer pengar skulle satsas på försvarspolitiken.

Detta får mig att fundera lite grann och att titta på de alternativ som presenterats i riksdagen. Om jag minns rätt är, häpnadsväckande nog, Vänsterpartiet det mest försvarsvänliga, eller kanske vi ska säga det minst försvarsfientliga, partiet av alla partier i oppositionen. Man vill spara 4 miljarder kronor, Socialdemokraterna vill spara 5 miljarder kronor och Peter Erikssons miljöparti vill spara 8 miljarder kronor på försvaret.

Det här leder till en del frågor om hur man ska samordna sig. Inriktningen är ju också helt olika. När Socialdemokraterna vill satsa mer på försvarsindustrin och minska på internationella insatser säger Peter Eriksson tvärtom: Vi vill minska på försvarsindustrin och satsa mer på internationella insatser.

Då undrar man: Vad vill den nya alliansen göra? Vilka förband är det som man ska lägga ned? Är det Norrlands regemente? Är det kanske P 4 i Skövde? Eller är det Göta ingenjörsregemente, Ing 2 i Eksjö, som kommer att få försvinna – eller kanske allihop? Det är ju väldigt mycket pengar som vi här talar om.

Kan Peter Eriksson klargöra hur det är i den frågan? Det vore, tror jag, väldigt välkommet.

Anf. 85 PETER ERIKSSON (mp) replik:
Fru talman! Ja, det skulle man kanske kunna tänka sig, men vi är fortfarande tre olika partier som har lagt fram olika förslag i våra budgetar. I valrörelsen 2010 däremot ska vi, har vi tänkt oss, ha ett samlat alternativ gentemot regeringen.

Jag tror att det är en fördel att vi även framdeles står kvar som skilda partier. Problemet för er i kd är kanske att ni har blivit alldeles för utslätade, att ni inte tar några egna initiativ och att det över huvud taget inte märks att det finns en sådan skillnad. Kanske är det därför som det går så dåligt.

Anf. 86 Socialminister GÖRAN HÄGGLUND (kd) replik:
Fru talman! Tidigare här sade Mona Sahlin upprepade gånger: Vi är ett samlat enigt alternativ. Jag sade: Ni är varken samlade, eniga eller något alternativ.

Jag tror att den bild som under debatten här i dag har tornat fram är att ni är tre partier som vägrar att ge upp någonting för att kunna visa enighet. Jag tror också att folk ändå har uppfattat att det nya som hänt sedan vi förra gången debatterade är att ni har trätt fram och sagt: Vi kommer att presentera en för våra tre partier gemensam politik.

Nu uttrycker sig Peter Eriksson på precis samma sätt som Rossana Dinamarca som jag tidigare citerat: Vi ska nog vara tre enskilda partier och inte presentera något gemensamt alternativ för väljarna.

Jag tror att väljarna på punkt efter punkt kommer att kräva besked eftersom man annars kastar sin röst i en mörk säck utan att alls veta vad som kommer ut. Är det Miljöpartiets politik som kommer ut, eller är det Vänsterpartiets politik eller Socialdemokraternas politik? Jag tror att väljarna vill ha besked. Dagens debatt har visat att ni inte är mäktiga att ge några som helst besked på den punkten.

(Applåder)

Anf. 87 PETER ERIKSSON (mp) replik:
Fru talman! Jag håller helt med Göran Hägglund. Det är absolut så att väljarna i nästa val kommer att kräva gemensamma besked i stor utsträckning. Det är därför som vi från Miljöpartiets sida har drivit processen om att vi bör samla oss, att vi bör starta arbetsgrupper och att vi bör ha en gemensam plattform inför nästa val. Den processen har just startat.

Det är lite väl optimistiskt av Hägglund att tro att vi ska ha alla svaren innan vi ens riktigt kommit i gång med processen. Vad det lider får han nog besked i de här frågorna. Jag tror att det kommer att bli bra besked, besked som väljarna är nöjda med. Jag tror också att det kommer att leda till att vi får en annan regering så att ni slipper ta det här tunga ansvaret.

(Applåder)

Partiledardebatten var härmed avslutad.

DN 090115:

“Alliansen pressade Sahlin”

“Den första partiledardebatten för året blev historisk. Aldrig har en socialdemokratisk ledare gått så långt i att försvara vänsterpartiets demokratiska trovärdighet. Men annars ser det ut som om det politiska 2009 blir likt hösten 2008, där anklagelser om passivitet möts av fnysningar om splittring.”

“ Onsdagens debatt var den första sedan socialdemokraternas Mona Sahlin utlovat en plats i en s-ledd regering för vänsterpartiets Lars Ohly. Och de borgerliga partiledarna pekade på att det är ett brott mot tidigare socialdemokratiska ledare som Tage Erlander och Ingvar Carlsson som inte ville ge vänsterpartiet inflytande över utrikes- och säkerhetspolitiken.

- Jag känner inte igen socialdemokraterna.De gamla socialdemokraterna höll kommunisterna utanför, sade centerpartiets Maud Olofsson.

Men Mona Sahlin försvarade vänsterpartiet upprepade gånger:

- Vänsterpartiet är ett annat parti i dag än på 60-talet. Vi har samarbetat med partiet i tio år. Men vi kommer aldrig att kompromissa i försvaret för frihet och kampen mot totalitära regimer.

- Vårt samarbete erbjuder oss möjlighet att skapa ett alternativ till er blå allians. Det är inte vänsterpartiet som är ett hot mot a-kassan, mot de sjukskrivna, sade Sahlin.

Inför riksdagsdebatten manifesterade båda sidor den nya blockbildningen i svensk politik. Den borgerliga alliansen hade skrivit ett gemensamt inlägg på DN Debatt, och den nya rödgröna alliansen fikade tillsammans för att förbereda sig.

Men uppmarschen föll nog inte ut som de båda blockens strateger tänkt sig.

De borgerliga ville demonstrera att regeringen tar ansvar för landets ekonomi i detta krisläge. Men med rubriken "Inget utrymme för nya ekonomiska satsningar" på DN Debatt gav inlägget i stället nya argument för oppositionen att anklaga regeringen för passivitet.

De borgerliga partiledarna fick fullt sjå med att försäkra att regeringen visst är beredd till nya satsningar mot krisen.

- Inget land i Europa är mer offensivt än Sverige, och om det behövs kan vi komma med ytterligare åtgärder, sade folkpartiets Jan Björklund.

Från den rödgröna sidan kom också ett utspel på DN Debatt med krav på 50.000 nya utbildningsplatser. Men det var ett inlägg enbart från socialdemokraterna, och därmed fick moderaternas Fredrik Reinfeldt nya argument för att understryka splittringen i oppositionen, om inkomstskatten, om bensinskatten, om fastighetsskatten, om förmögenhetsskatten.

- Jag efterlyser ett löfte av Mona Sahlin. Lova att ni samlar i en tabell vad som är era gemensamma förslag. Då kan vi få en seriös valrörelse, sade Reinfeldt.

- Vi underkänner er politik, svarade Sahlin och sade sig vara övertygad om att den rödgröna alliansen kan enas i god tid före valet.

Samtliga partiledare tog upp konflikten i Gaza och manade till vapenvila. Vänsterpartiet vill ha en bojkott av Israel och Lars Ohly anklagade regeringen för att ha agerat för svagt mot Israel. Mona Sahlin riktade kritik både mot Israel och "Hamas terror" och ansåg att EU ska skjuta upp planerna på ett fördjupat samarbete med Israel.

Henrik Brors

Budgetpropositionen för 2009.

Prop. 2008/2009:1 Utgiven 22 september 2008.
Förslag till statens inkomster och utgifter för budgetåret 2009.

Ladda ner

Förslag till statsbudget för 2009, finansplan och skattefrågor m.m. (pdf 2,7 MB)
Utgiftsområde 1: Rikets styrelse (pdf 1,8 MB)
Utgiftsområde 2: Samhällsekonomi och finansförvaltning (pdf 2,8 MB)
Utgiftsområde 3: Skatt, tull och exekution (pdf 513 kB)
Utgiftsområde 4: Rättsväsendet (pdf 1,0 MB)
Utgiftsområde 5: Internationell samverkan (pdf 593 kB)
Utgiftsområde 6: Försvar och samhällets krisberedskap (pdf 1,9 MB)
Utgiftsområde 7: Internationellt bistånd (pdf 1,3 MB)
Utgiftsområde 8: Migration (pdf 730 kB)
Utgiftsområde 9: Hälsovård, sjukvård och social omsorg (pdf 2,6 MB)
Utgiftsområde 10: Ekonomisk tryghhet vid sjukdom och handikapp (pdf 600 kB)
Utgiftsområde 11: Ekonomisk trygghet vid ålderdom (pdf 390 kB)
Ålderspensionssystemet vid sidan av statsbudgeten (pdf 281 kB)
Utgiftsområde 12: Ekonomisk trygghet för familjer och barn (pdf 534 kB)
Utgiftsområde 13: Integration och jämställdhet (pdf 1,6 MB)
Utgiftsområde 14: Arbetsmarknad och arbetsliv (pdf 1,3 MB)
Utgiftsområde 15: Studiestöd (pdf 652 kB)
Utgiftsområde 16: Utbildning och universitetsforskning (pdf 5,4 MB)
Utgiftsområde 17: Kultur, medier, trossamfund och fritid (pdf 3,2 MB)
Utgiftsområde 18: Samhällsplanering, bostadsförsörjning, byggande samt konsumentpolitik (pdf 546 kB)
Utgiftsområde 19: Regional tillväxt (pdf 448 kB)
Utgiftsområde 20: Allmän miljö- och naturvård (pdf 1,0 MB)
Utgiftsområde 21: Energi (pdf 443 kB)
Utgiftsområde 22: Kommunikationer (pdf 671 kB)
Utgiftsområde 23: Jord- och skogsbruk, fiske med anslutande näringar (pdf 1,5 MB)
Utgiftsområde 24: Näringsliv (pdf 594 kB)
Utgiftsområde 25: Allmänna bidrag till kommuner (pdf 430 kB)
Utgiftsområde 26: Statsskuldsräntor m.m. (pdf 428 kB)
Utgiftsområde 27: Avgiften till Europeiska gemenskapen (pdf 279 kB)
Bilaga 1: Specifikation av statsbudgets utgifter och inkomster för 2009 (pdf 1,1 MB)
Bilaga 2: Tabellsamling ekonomisk utveckling och offentliga finanser (pdf 788 kB)
Bilaga 3: Utvidgad redovisning av den offenligfinansiella hållbarhetsbedömningen (pdf 450 kB)
Bilaga 4: Fördelningspolitisk redogörelse (pdf 605 kB)
Bilaga 5: Ekonomisk jämställdhet mellan kvinnor och män (pdf 436 kB)
Utdrag ur protokoll vid regeringssammanträde den 12 september 2008 (pdf 43 kB)

Nytt år 2009. I Sverige.

Överklasser och underklasser.
Machiavelli: Fursten.
Dagens överklasser och underklasser.
Onödiga skattesänkningar för höginkomster
Opinionstapp för alliansen.
Den borgerliga regeringens kompetens.
Skillnaderna i inkomst är de största i modern tid.

Förbättringar för låga inkomster.
2006. Förvärvsarbetande icke-pensionärer utan barn.
2008. Förvärvsarbetande icke-pensionärer utan barn.
Skattelättnaderna bör bedömas med hänsyn till levnadskostnaderna.
Sidor om levnadskostnader och skatter, bidrag, jobbavdrag mm
isynnerhet vid låga inkomster.
Jobbavdraget.
Grundavdrag och jobbavdrag.
Förslag om ändring av jobbavdrag och TV-avgift.
Förslag om bostadsbidrag för barnlösa.
Varannan svensk okunnig om jobbskatteavdraget.

Förmögenhetsskatt och fastighetsskatt.
Förmögenhetsskatt och fastighetsskatt bör ej återinföras.
21 600 i skatt för enkel stuga.

Budgetunderskott och utgiftstak.
Regeringen måste bejaka tillfälliga budgetunderskott.
Vi behöver flexibla budgetregler.
Moms och inkomstskatt måste sänkas tillfälligt.
Den nya blockpolitiken gynnar bara sd och v.
Rödgröna grupper redo förbereda valplattformen.

Överklasser och underklasser.

Ser man tillbaka i historien kan man finna att det alltid funnits överklasser och underklasser och klasser däremellan. Underklassen är de fattiga och maktlösa, överklassen är de med pengar och resurser, och de skriver lagarna och gör anspråk på att avgöra vad som är god moral, rätt och fel.

I Sverige fanns under senare århundraden de fyra stånden adel, präster, borgare och bönder och dessutom människor som var fattiga, maktlösa och mest bara tjänare åt de andra och utan rösträtt till de styrande församlingarna. Kvinnorna var i hög grad underställda männen. I slutet på 1800-talet växte kravet om rösträtt för alla. De utan rösträtt hörde till underklassen. Rösträtt för alla män kom först och för kvinnor inte förrän på 1920-talet.

För hundra år sedan var konungen naturligtvis den högste i överklassen, han miste en stor del av sin makt på 1910-talet. Det socialdemokratiska partiet bildades 1889 med folk från underklassen, växte i styrka och kunde inneha regeringsmakten 1932-1976. Därefter har det växlat mellan socialdemokrater och borgerliga.

Sedan 1930-talet har det så kallade folkhemmet byggts upp och klassskillnaderna har minskat, men kännetecknen för klasserna finns kvar. Underklassen är de svaga med dåliga resurser och överklassen är de välbeställda med pengar och makt. Det finns också en mellanklass av sådana från underklassen som fått det bättre och som inte vill tillhöra en underklass. Några från den gamla underklassen har till och med kommit sig upp i överklassen och tillägnat sig levnads- och tankesätten där. I överklassen tillåter man sig att sätta sig över lagar och regler och att ljuga om det passar de egna syftena.

Machiavelli: Fursten.

“XVIII *Hur en furste bör hålla sina löften*

HUR LOVVÄRT det är att en furste förhåller sig så, att man kan tro på honom och att han lever rättrådigt och inte svekfullt, inser alla och trots detta vet man av erfarenhet att de furstar i vår tid som har uträttat storverk är de som inte har hållit så mycket på troheten, utan som med sin illistighet har förstått att förvrida huvudet på folk och slutligen har fått övertag över dem som förlitat sig på ärligheten.

Ni bör alltså förstå att det finns två sätt att strida, i det ena fallet med hjälp av lagen, i det andra med styrkan. Den förra metoden är utmärkande för människan, den andra för djuret, men därför att den förra många gånger inte är tillfyllest, måste man tillgripa den senare. Följaktligen bör en furste kunna använda sig av både djurets och människans egenskaper. Denna lärdom har i förtäckta ordalag givits furstarna av de gamla författarna, vilka berättar om hur Akilles och många andra lämnades i Chirons vård för att fostras i hans disciplin. Att en furste bör ha en läromästare som till hälften är djur och till hälften människa betyder att en furste måste kunna använda sig av både människans och djurets natur och att den ena inte kan bestå utan den andra.

En furste måste alltså väl kunna använda sig av djurets natur och han bör välja räven och lejonet som sina förebilder, ty lejonet kan inte försvara sig mot fällor och räven kan inte försvara sig mot vargar. Man är alltså tvungen att vara räv för att se fällorna och lejon för att skrämma vargarna. Den som i all enkelhet förlitar sig på lejonets natur förstår inte detta. En klok furste kan följaktligen inte och bör inte hålla ord, när detta är till skada för honom och när de skäl som förorsakade hans löften inte längre är för handen. Om alla människor var goda skulle denna föreskrift inte vara riktig, men eftersom människorna är onda

och inte är ordhålliga mot dig behöver du inte vara ordhållig mot dem. Det fattas heller aldrig legitima skäl för en furste när han söker motiv till att inte hålla sitt ord. På detta skulle man kunna ge ett otal exempel och påvisa hur många fredsslut och hur många löften som inte har uppfyllts och som har varit värdelösa på grund av furstarnas trolöshet. Den som bäst har förstått att utnyttja rävens egenskaper har lyckats bäst. Men man måste kunna förkläda rävnaturen väl och vara en stor hycklare och skrymtare. Människorna är så enfaldiga och så villiga att lyda det som ögonblicket bjuder, att den som bedrar alltid finner dem som låter sig bedras.

Jag vill inte lämna ett av de nyare exemplen på detta onämnt. Alexander VI gjorde aldrig något annat och tänkte heller aldrig på något annat än att bedra människorna och han fann alltid anledning att göra det. Och det har aldrig funnits en människa som kraftigare har bedyrat sina ord och med heligare eder svurit på deras sanning och som sedan har iakttagit dem mindre, men han lyckades dock alltid med sina bedrägerier *ad votum,* ty han kände väl till denna sida av världen.

Det är alltså inte nödvändigt att en furste har alla de förut nämnda egenskaperna, men det är synnerligen nödvändigt att en furste synes ha dem. Jag vågar till och med påstå att det är farligt att ha dem och alltid iaktta dem i sina handlingar, men att det är till stor nytta att ge sken av att ha dem. Således bör en furste verka mild, trogen, mänsklig, uppriktig, gudfruktig och också kunna vara det, men han bör andligen vara beredd att, då han är nödgad till det, kunna ändra sig och visa de motsatta egenskaperna. Man måste förstå att en furste, och i all synnerhet en ny furste, inte kan iaktta allt det som gör att en människa anses vara god, därför att han ofta för att bibehålla sin makt är tvingad att handla mot all trofasthet, barmhärtighet, mänsklighet och gudsfruktan. Således bör han andligen vara beredd att vända sig allteftersom vinden och ödets växlingar tvingar honom och, som jag förut har nämnt, inte avlägsna sig från det goda om det är möjligt, men kunna göra det onda, om han är nödgad till det.

En furste bör alltså bemöda sig om att ingenting kommer över hans läppar, som inte är uppfyllt av de fem ovan nämnda egenskaperna, så att då man ser honom och hör honom det verkar som om han var mildheten, rättrådigheten, människovänligheten och gudfruktigheten själv. Det finns ingenting som är så nödvändigt som att ge sig sken av att ha denna sista egenskap. Människor i allmänhet dömer mer efter skenet än efter den påtagliga verkligheten därför att alla kan se men få förstå. Alla ser det som du synes vara, men få begriper vem du är och de få vågar inte opponera sig mot det stora flertalets åsikt, då dessa har statens majestät till sitt försvar. I alla människors handlingar och särskilt när det gäller en furste, ser man endast till resultatet. En furste bör alltså besegra och vidmakthålla staten, ty medlen till att göra det bedöms alltid som hederliga och prisas av alla. Pöbeln intages av det som synes vara och av resultatet. Det finns intet annat i världen än pöbel; det fåtal som inte tillhör pöbeln kan endast göra sig gällande när den stora massan inte har någon att falla tillbaka på. För närvarande finns det en furste - vilken är inte lämpligt att nämna här - som aldrig predikar annat än fred och trohet, men som är synnerligen fientligt inställd till båda delarna; och freden och troheten hade, om han hade iakttagit dem, vid flera tillfällen berövat honom hans anseende och rike. “

Kopierat från “Fursten”, Natur och Kultur 1987.

Boken skrevs 1513. “Machiavellis namn har blivit symbolen för hänsynslösa politiska maktsträvanden. Fursten kom att få stort inflytande på följande århundradens statskonst och den har aldrig upphört att fascinera och förbrylla. Ända in i vår tid har presidenter och diktatorer försökt leva upp till Machiavellis läror. Det gör fursten till en evigt likaaktuell bok. “

Dagens överklasser och underklasser.

I USA tillhörde slavarna naturligtvis underklassen. Slaveriet avskaffades i slutet på 1800-talet, men de frigivna slavarna fick inte fulla rättigheter. De svarta har blivit diskriminerade och först på senare decennier har det blivit mer jämlikt. Det finns där också andra grupper som har det dåligt. Valet av den nye presidenten inger hopp om att klasskillnaderna ska minska.

I Kina gäller olika regler för folk på landsbygden och i städerna, man talar om underklass på landet och överklass i storstäderna.

I Palestina-Israel är Israel överklass och palestinietna underklass. Världen över finns det klasskillnader. I Sverige talas det inte mycket om klasskillnader, men de finns där.

I riksdagsvalet och kommunalvalet den 17 september 2006 fick den borgerliga alliansen flest röster, men man kan av det inte dra slutsatsen att flertalet i svenska folket tycker som alliansen. Alliansen gav inte en riktig bild av sin politik, de vilseledde bl a ifråga om skattesänkningarna de föreslog. Alliansen har påstått att skattesänkningarna främst går till låg-och medelinkomster, medan de i själva verket till största delen går till höginkomster.

Alliansen har minskat ersättningarna i a-kassan mm och skurit ned på åtminstone hundra andra punkter, som i hög grad drabbar dem med låga inkomster. Nedskärningarna har gjorts för att alliansen ska kunna sänka inkomstskatterna, men större delen av de totala skattesänkningarna har gått till höginkomster som inte behöver sänkningar. De miljarder höginkomsterna fått skulle göra större nytta om man istället avstått från nedskärningar som drabbat dem med lägre inkomster.

Alliansens missledande reklam för alliansens politik har troligen förmått en del väljare att rösta på alliansen i tron att alliansen talade sanning när den påstod att skattesänkningarna främst skulle gå till låg- och medelinkomster. Om alliansen talat om de riktiga förhållandena hade många troligen reagerat på de onödiga skattesänkningarna för höginkomster och vänsterblocket vunnit valet. Man kan tänka sig att alliansen vunnit valet på en lögn om vart skattesänkningarna går.

Alliansens påståenden om skattesänkningarna är naturligtvis särskilt tragiska för kristdemokraterna, som hyllar kristna värderingar där en hög moral med sanningsenliga uttalanden kan förmodas ingå.

Alliansen menar att deras nedskärningar görs för att minska arbetslösheten, men många av nedskärningarna lär inte ha effekter på arbetslösheten. Det förefaller vara så att alliansen utnyttjar arbetslösheten för ett syfte att försämra för dem med låga inkomster, underklassen, och förbättra för höginkomster, överklassen, en gammal högerpolitik.

Det är märkligt att girigheten hos dem som har det bra leder till att de som har mycket vill ha mera.

I partiledardebatten den 14 januari talade vänsterpartiledaren mycket om Palestina-Israel och tog parti för den palestinska underklassen:
“ Vi måste avbryta Sveriges militära och ekonomiska samarbete med Israel. Vi måste säga att detta samarbete bara kan återupptas om Israel respekterar folkrätten. Israel måste upphöra med ockupationen av Västbanken och riva den mur som är byggd långt in på palestinskt territorium. Man måste upphöra med att dela Västbanken i små delar som palestinierna får hålla sig inom då de inte ges tillträde till de andra. De palestinska flyktingarnas rätt till återvändande måste respekteras. “

De borgerliga partiledarna menade att Israel var den lidande parten och fördömde palestinierna. Det var märkligt att de så tydligt tog parti för Israel, men det var borgarnas överklasstänkande som gav utslag.

De borgerliga är rädda för vänsterpartiet. Folkpartiledaren menade i anförande 23:
"Tage Erlander höll rent mot de svenska kommunisterna. Olof Palme gjorde det, och Ingvar Carlsson gjorde det även efter Berlinmurens fall. Mona Sahlins beslut är historiskt, och det är ett historiskt misstag eftersom hon släpper in det svenska kommunistpartiet till köttgrytorna, och de ska få ministerposter om Mona Sahlin vinner valet...Anser Mona Sahlin att Vänsterpartiet har rensat ut ur den historiska garderoben?"

Mona Sahlin svarade i anförande 24:
"På frågan om Lars Ohlys vänsterparti i dag är ett parti som det går att samarbeta med i en demokratisk riksdag är svaret givetvis ja. Det betyder inte att vi på något vis kommer att ge vika för den eviga kampen för rättigheter och frihet. Men det betyder att samarbetet mellan oss tre, som vi har haft under många år, nu har erbjudit en möjlighet att skapa ett alternativ till er blå allians."

De borgerligas attityder mot vänsterpartiet följer ett gammlt överklassmönster. Det fanns anledning vara rädd för Stalintidens kommunism, men kommunistskräcken i USA på 1950-talet tog överdrivna former när Chaplin stämplades som fiende till USA.

Man bör observera att röd-grön allians enligt opinionssiffrorna i januari 2009 har cirka 53% av rösterna, varav vänsterpartiet cirka 6%, vilket inte kan göra vänsterpartiet dominerande, det måste bli socialdemokraternas politik som leder en sådan allians.

Onödiga skattesänkningar för höginkomster

2008. Förvärvsarbetande icke-pensionärer utan barn.

Bostadshyran antages vara 4300 kr per mån = 51 600 kr per år för ensam och 5200 kr per mån för makar/sambor= 62 400kr/år.

Överskott avser överskott i hushållsbudgeten sedan 124 000 kr betalats för det minsta rimliga i ensamhushåll och 186 000 för makar/sambor. I de angivna lägsta kostnaderna ingår ej semesterkostnader och andra resor än lokalresor. (Skattetabell 33, kolumn1.)

Ensam						**Makar lika inkomst**	
Mån. lön	Prelskatt /mån	Prelskatt /år	Efter skatt /mån	Efter skatt /år	Överskott/år	Överskott /år	
6001	836	10032	5165	61980	-62020	-62040 (61980x2-186000)	
7001	1074	12888	5927	71124	-52876	- 43752	**Ensams**
8001	1338	16056	6663	79956	-44044	-26088	**förbättring**
9001	1602	19224	7399	88788	-35212	-8424	**på skatten**
10001	1910	22920	8091	97092	-26908	8184	**2006 - 2008**
11001	2230	26760	8771	105252	-18748	24504	3428
19001	4796	57552	14205	170460	**46460**	154920	**7484**
25001	6766	81192	18235	218882	**94820**	251764	**10400**
40001	14077	137124	25924	311088	**187088**	436176	**15848**
45001	16874	202488	28127	337524	213524	489048	17084

Ensams förbättring 2006-2008:				**Total skattesänkning 2007-2009:**
19001	7484 + sänkning 2009	2976 =	9460	cirka 20000
25001	10400	3816 =	14216	cirka 30000
40001	15848	11664 =	27512	cirka 50000

Höginkomsten som 2008 hade överskott 187088 har efter 2006 fått cirka 50000 kr lägre skatt, onödiga sänkningar. De onödiga skattesänkningarna för alla höginkomsttagare åren 2007-2009 lär uppgå till mer än 100 miljarder kr, pengar som borde ha satsats på låginkomsterna.

Alliansregeringens påstående att sänkningarna mest gått till låg- och medelinkomster är inte sant.

DN 090124:

“Opinionstapp för alliansen”

“Två olika opinionsundersökningar visar att den borgerliga alliansen tappar bland väljarna medan den rödgröna oppositionen går framåt.”

“I senaste opinionsmätningen från TV4 och Novus Opinion som publicerades på lördagen får de fyra regeringspartierna 42,4 procent av väljarstödet i januari, vilket är 1,7 procentenheter mindre än i decembermätningen. De tre oppositionspartierna samlar ihop 53,1 procent, plus 0,8 procentenheter.

Undersökningen bygger på telefonintervjuer med 2.000 svenska medborgare över 18 år mellan den 6 och 19 januari. Det är första gången sedan före sommaren 2008 som oppositionen ökar försprånget.

Resultat för de enskilda partierna (förändring i procentenheter inom parentes):

Moderaterna	25,5 (-2,4)
Folkpartiet	6,1 (+0,3)
Centern	5,7 (-0,5)
Kristdemokraterna	5,1 (+0,9)
Socialdemokraterna	38,8 (+1,0),
Vänsterpartiet	6,7 (-0,5)
Miljöpartiet	7,6 (+0,3)
Sverigedemokraterna	3,0 (+0,7)
och annat parti	1,6 (+0,2)
Andelen osäkra väljare var	12,6 procent

ÄVEN SENTIO RESEARCH har gjort en mätning, som TT tagit del av, med 1.930 personer mellan den 6 och den 18 januari. Också den mätningen visar liknande resultat mellan blocken. Här får alliansen 41,2 procent (-1,1 mot decembermätningen) medan de rödgröna får 53,7 procent (+0,5).

Däremot visar mätningen från Sentio Research stora olikheter mot Novus Opinion i fråga om resultatet för vissa av de enskilda partierna, främst Kristdemokraterna och Sverigedemokraterna.

Resultat för de enskilda partierna:

Moderaterna	25,4 (-2,1)
Folkpartiet	6,5 (+1,1)
Centern	5,5 (-0,1)
Kristdemokraterna	3,8 (-0,2)
Socialdemokraterna	40,3 (+1,4)
Vänsterpartiet	6,1 (-0,7)
Miljöpartiet	7,3 (-0,2)
Sverigedemokraterna	2,2 (-0,3)
och övriga	3,0 (+1,1)

Från TT”

DN 090125:

“Så här fördelar sig väljarsympatierna enligt Sifos januarimätningar med förändringarna sedan december inom parentes:

Moderaterna	27,3 (+ 0,1)
Folkpartiet	6,7 (- 0,4)
Centerpartiet	5,9 (+ 0,4)
Kristdemokraterna	4,4 (+ 0,4)
Socialdemokraterna	37,7 (+ 0,6)
Vänsterpartiet	5,7 (- 0,8)
Miljöpartiet	6,6 (- 0,8)
Sverigedemokraterna	4,3 (- 0,2)
och övriga partier	1,5 (+ 0,7)

TT”

DN 090130:
DN/Synovate 29 januari 2009.
Inom pareentes jämfört med den 30 dec 2008.

Moderaterna	26,8 (+ 0,1)
Folkpartiet	5,9 (- 0,6)
Centerpartiet	6,0 (+ 0,1)
Kristdemokraterna	4,1 (- 0,4)
Socialdemokraterna	40,1 (+ 0,1)
Vänsterpartiet	6,0 (- 1,2)
Miljöpartiet	6,0 (+ 0,4)
Sverigedemokraterna	3,7 (+ 1,1)
och övriga partier	1,3 (+ 0,4)

Den borgerliga regeringens kompetens.

Partiledardebattens anförande 10 PETER ERIKSSON(mp):
"Herr talman! Den moderatledda regeringen har gått till val på en fråga, satsat allt på ett kort. Det mantra som vi har hört alltsedan valet 2006 har varit att regeringens övergripande mål är att bryta utanförskapet. Men det huvudsakliga engagemanget har handlat om att på olika sätt försämra trygghetssystemen och på så sätt tvinga människor ur sin slöhet och in på arbetsmarknaden. De har också gett resurser för att sänka skatterna för oss som redan har jobb och en bättre livssituation. Frågan om fler och växande företag har ägnats betydligt mindre intresse.... Utanförskapet minskar inte och arbetslösheten ökar hur man än väljer att mäta. Konkurserna ökar och företagen avskedar och blir mindre i stället för större.

Regeringen håller alldeles uppenbart på att totalt och fullständigt misslyckas med sitt enda övergripande mål. Det enda som växer i alliansens Sverige är arbetslösheten, konkurserna och otryggheten. Sedan oktober i fjol har över 60 000 personer varslats.

Vi har en regering som i stället för att visa ledarskap står handfallen och förvärrar krisen genom att rasera trygghetssystemen. Nu i dagarna, samtidigt som arbetslösheten skjuter i höjden, riskerar till exempel 75000 människor som varit sjukskrivna i mer än sex månader att få indragen sjukpenning. Ni gör människor utslagna. Ni ökar utanförskapet. Och dagens besked i Dagens Nyheter är solklart: Ingenting ska regeringen göra för att offensivt möta den ekonomiska krisen.. "
Anförande 12: **"**Problemet är att er politik förvärrar problemen. Nu har det gått över två år och ni kan inte längre skylla på någon annan. Nu är också Försäkringskassan i kris. Även det beror till stor del på regeringens politik. Ovanpå en stor omorganisation med färre anställda och

krångel med nya datasystem kräver ni att Försäkringskassan ska spara 900 miljoner kronor....Är krisen i Försäkringskassan också en medveten politik för att göra trygghetssystemen allt sämre och mindre pålitliga eller handlar det bara om ren inkompetens?”

Anförande 14 MONA SAHLIN (s):
...Här i Sverige kommer det nya året att börja med ytterligare tusentals varsel. Vad gör regeringen? Det har vi redan hört här. Vi har också fått besked i DN i dag: Ingenting mer.

I stället för att skapa ökade klyftor skulle vi kunna bestämma oss för att hålla samman Sverige – nu om någonsin. I stället för att skära ned utbildningarna kan vi välja att investera i kunskap för att få de nya jobben. I stället för att gynna de redan rika kan vi välja att öka köpkraften hos pensionärer, studenter och barnfamiljer. I stället för att sänka skatterna kan vi välja att investera i välfärden för att försöka stoppa uppsägningarna i vården och omsorgen. I stället för passivitet skulle vi kunna välja att aktivt investera i framtidens jobb, i miljön, i forskningen, i småföretagandet – allt det som gör att Sverige skulle kunna stå på tå i framkant när det vänder....

Ni vill försvaga politiken, facket och samhället, för ni tror fortfarande att människor kan indelas i lata arbetslösa respektive ivriga förmögna.. Vi socialdemokrater, Miljöpartiet och Vänsterpartiet kommer att möta väljarna med en samlad gemensam politik för jobb, rättvisa och solidaritet och med en radikal klimat- och miljöpolitik. Vi tre erbjuder ett tydligt alternativ till den blå alliansen och en helt annan färdriktning. Vi vet att Sverige kan bättre.

Anförande 72 LARS OHLY (v):
“Fru talman! Statsministern tycks tro att vi som har beslutat oss för att stå för ett förändringsalternativ i svensk politik nu plötsligt kommer att vara överens om allt och inte kommer att fortsätta att vara tre olika partier. Det är en missuppfattning. Jag hoppas att statsministern kan ta sig ur den villfarelsen. Vi kommer att fortsätta att vara tre partier med delvis olika politik och delvis olika inriktning. Ibland skiljer nyanser, ibland skiljer mer, ibland är vi helt överens. I många frågor, många fler än vad statsministern vill erkänna och kanske ens vet om, är partierna redan överens om behovet av förändring. Det finns starka krav bland människor i samhället på en sådan förändring. Det finns starka krav på att vi inte ska fortsätta med en politik som ställer arbetslösa och sjuka som ansvariga för deras egen arbetslöshet och sjukdom. Det är jag beredd att leva upp till. Jag känner inte något problem att möta de kraven i en valrörelse eller om vi vinner ett val....

Vi kommer att se till att vi har en stabilitet i statens finanser. Det är helt nödvändigt för att förhindra ytterligare nedskärningar av den välfärd som många behöver. Men vi kommer också att se till att Sverige ska komma ur krisen genom att satsa på infrastruktur, bostäder, att bygga ut de sociala välfärdssystemen i stället för att rasera dem. Det är en förändring som jag förstår att statsministern skyr därför att den innebär att vi faktiskt får ett alternativ i svensk politik som inte accepterar högerpolitiken som norm utan som ser möjligheterna till en förändring i människors vardag.”

Anf. 73 Statsminister FREDRIK REINFELDT (m) replik:
“Fru talman! Beskedet var alltså att det är tre partier som har tre skilda politiska uppfattningar. Men Sverige kan inte ha tre regeringar. Sverige kan bara ha en regering. Därför har jag hela dagen försökt att få besked om vad ni ska göra gemensamt. Vad händer annars med tre partier med tre helt olika förslag? Jo, de staplas ovanpå varandra. “

Det finns oenighet också i den borgerliga regeringen: bl a om försvaret och äktenskapslagar. (Se längre bort i det följande).

DN090204:

"Skillnaderna i inkomst är de största i modern tid"

“Ny LO-rapport om ett fördubblat inkomstgap mellan elit och folk: Direktörer tjänar nu över femtio gånger mer än arbetarna. Skillnaden mellan maktelitens inkomster och industriarbetarnas har aldrig varit så stor i modern tid, visar en ny rapport från LO-ekonomerna som presenteras i dag. Det är framför allt direktörerna i näringslivet som drar ifrån. Under 2007 hade de en genomsnittlig inkomst som var 51 gånger så stor som industriarbetarnas. 1950 var genomsnittet bara 26 gånger större. För chefer i riskkapitalbolagen är avståndet till vanligt folk ännu längre. Dom tjänar närapå hundra gånger mer, några av dem flera hundra gånger så mycket. Och finanskrisen kommer inte automatiskt att minska det orimliga gapet. Tvärtom kommer den ekonomiska krisen att öka inkomstskillnaderna, skriver LO-ordförande Wanja Lundby-Wedin och avtalssekreterare Per Bardh.”

“Skillnaden mellan maktelitens inkomster och en industriarbetarlön har aldrig varit så stora i modern tid som de är nu.

En rapport från LO-ekonomerna visar att den genomsnittliga inkomsten för makteliten under 2007 motsvarade 18 industriarbetarlöner. 1998 var motsvarande siffra 12,5 industriarbetarlöner. Makteliten hade i genomsnitt en total inkomst på 5 miljoner kronor under 2007. En genomsnittlig industriarbetarlön var cirka 280.000 kronor.

Den ekonomiska krisen kommer att bidra till att inkomstskillnaderna i samhället ökar ytterligare. På bara några månader har så många som 10 procent av de fackligt organiserade industriarbetarna blivit varslade om uppsägning.

Många av dessa kommer, på grund av att arbetslöshetsförsäkringen försämrats, att få uppleva ett kraftigt tapp i inkomster. Än värre blir den ekonomiska situationen för dem som valt att gå ur, eller aldrig varit med i, a-kassan. Samtidigt fortsätter svenska företagsledare att plocka ut stora bonusar.

LO-ekonomerna har granskat inkomsten i en grupp vi kallar maktteliten sedan 1950. I denna grupp ingår 198 elitpositioner hämtade från tre olika elitgrupper - den ekonomiska, den demokratiska och den byråkratiska.

Inkomstskillnaderna mellan olika elitgrupper är stora. Det är framför allt den ekonomiska eliten, bestående av 50 verkställande direktörer i näringslivet, som drar ifrån. Denna grupp har fått kraftigt ökade inkomster i förhållande till en industriarbetare de senaste årtiondena. Den ekonomiska eliten hade, visar rapporten, en genomsnittlig inkomst på nästan 51 industriarbetarlöner under 2007.

Jämfört med andra elitgrupper har den ekonomiska eliten etablerat sina inkomster på en hög och stigande nivå. När undersökningen inleddes 1950 hade den ekonomiska eliten i genomsnitt årsinkomster motsvarande 26 industriarbetarlöner, i reala termer ungefär hälften av i dag.

Rapporten gör även en särskild genomgång av de inkomster som de högsta cheferna på de stora svenska riskkapitalbolagen hade. Dessa positioner har under senare tid fått allt mer inflytande över svenskt

näringsliv, i takt med att riskkapitalbolagen har tagit kontroll över flera av Sveriges större industri- och tjänsteföretag.

Denna grupp kan med rätta beskrivas som en elit inom den ekonomiska eliten - och har inkomster därefter. Under 2007 hade de ledande personerna i de tio största svenska riskkapitalbolagen i genomsnitt inkomster motsvarande 95 industriarbetarlöner. Under den period vi har granskat - 2003 till 2007 - har flera av dessa personer haft inkomster på flera hundra industriarbetarlöner.

Orsaken till att just denna elitgrupp har så höga inkomster är de vinstdelningsavtal som de har med sina investerare - huvudsakligen svenska och utländska pensionsfonder. Genom att riskkapitalbolagen hävdar att de hör hemma i olika skatteparadis kan höga chefer i riskkapitalbolag betala kapitalskatt på större delen av de inkomster som de väljer att ta upp till beskattning.

Ytterligare en orsak till de höga inkomsterna i denna grupp är de extremt förmånliga villkor som de har haft för sin verksamhet under perioden före finanskrisen. Det har varit lätt och billigt att låna stora belopp, och med en relativt liten insats av eget kapital har riskkapitalbolagen kunna förvärva viktiga verksamheter. Stigande aktiekurser och företagsvärden, bland annat till följd av de låga räntorna, har gjort att de har fått bra betalt när de sedan velat sälja sina bolag vidare.

Finanskrisen kommer rimligen att innebära betydligt lägre avkastning för riskkapitalbolagen och deras investerare. De som framför allt bär risken i dessa kärva ekonomiska tider är dock de industriarbetare som arbetar i ett högt belånat riskkapitalägt bolag. Många av dessa företag har i dag stora problem att klara av att betala räntor på de höga lån som vissa av riskkapitalbolagen tvingat på dem, i syfte att maximera utdelningarna och minimera sin egen kapitalinsats.

De andra två elitgrupperna har helt andra inkomstnivåer och har också haft en mer återhållen inkomstutveckling de senaste decennierna. Den grupp vi kallar för den demokratiska eliten - det vill säga ledande personer i riksdag och regering, kommuner, folkrörelser och arbetsmarknadens parter - hade under 2007 i genomsnitt en inkomst på sju industriarbetarlöner. Startåret 1950 hade denna grupp inkomster motsvarande fyra industriarbetarlöner.

I denna grupp ingår även de ledande positionerna i de stora fackliga organisationerna. År 2007 tjänade just denna grupp i genomsnitt fyra gånger så mycket som en industriarbetarlön. Relationen mellan de fackliga företrädarnas inkomster och en industriarbetarlön har under hela undersökningsperioden legat i ett ganska smalt spann mellan 3,1 och 4,3.

Den tredje elitgruppen, den byråkratiska eliten, hade i genomsnitt 7,5 industriarbetarlöner i inkomst år 2007. I denna grupp ingår bland annat höga tjänstemän i regeringskansli, myndigheter och kommuner, chefer för stora statliga bolag, samt chefer inom universitetsvärld och medier. Inkomsterna i denna grupp har ungefär samma relation till en industriarbetarlön i dag som de hade 1950.

Efter finanskrisen har kritiken mot orimliga ersättningar tagit ny fart. Många menar att en del av förklaringen till finanskrisen kan sökas just i bonuskulturen. Finansminister Anders Borg kritiserar gärna bonus-

systemen men har än så länge inte presenterat några konkreta förslag till hur de skulle kunna regleras.

LO anser att företagen allmänt bör vara restriktiva med ersättningsprogram som går utöver lön och pension. Om sådana program ändå införs måste de konstrueras så att de stimulerar ett långsiktigt perspektiv och den långsiktiga utvecklingen av företaget. Kostnaderna för ersättningsprogrammen måste vara rimliga och det måste finnas ett tak för ersättningen.

Det är hög tid att samhället bidrar till en normering av hur näringslivets ersättningar och bonussystem ska utformas. Det finns ingen anledning att tro att finanskrisen automatiskt gör slut på de orimliga inkomstskillnader vi sett utvecklas de senaste åren. Här har Anders Borg en uppgift.

WANJA LUNDBY-WEDIN
PER BARDH “

Förbättringar för låga inkomster.

I det tidigare avsnittet om svensk politik före 2009 har lämnats förslag till förbättringar för låga inkomster.

I Sverige pågår bl a två strukturomvandlingar som påverkar arbetslösheten:
* Globaliseringen på så sätt att tidigare mindre utvecklade länder nu kommit längre i utvecklingen och kan tillverka varor mycket billigare än vi kan, bl a länder i Ostasien och Östeuropa. En stor del av världens elektroniska produkter tillverkas nu i Kina och som exempel: många böcker på svenska trycks där. Svenska företag bygger fabriker i sådana länder och utnyttjar den billigare arbetskraften. I Sverige ökar arbetslösheten.
* IT-revolutionen med datorer och mekaniseringen med robotar mm i det svenska näringslivet minskar behovet av mänsklig arbetskraft.

Strukturomvandlingarna medför problem:
* Bortfallet av arbetsmöjligheter i Sverige bör ersättas, vilket ställer krav på kreativitet, forskning och investeringar mm som kan ge nya produkter, produktionsprocesser och distributionsformer. För hundra år sedan arbetade större delen av svenskarna inom lantbruket. När det mekaniserades kunde arbetskraften gå över till industrin. Nu kan behovet av arbetskraft inom industrin minska och då kan arbetskraften gå över till vård, omsorg, utbildning o d. På 1930-talet talade man om en stad i Italien där man levde på att tvätta skjortor åt varandra, det är knappast en modell för framtidens Sverige. Att hitta nya arbetsuppgifter är ett stort kapitel, som inte behandlats tillräckligt.
* De nya förhållandena ställer nya krav på utbildning och erfarenheter hos arbetssökande och man måste räkna med att det finns sådana som inte kan uppnå de meriter som behövs. Det är en gemensam uppgift att se till att alla får rimliga levnadsförhållanden, även de som inte får arbetsinkomster. De kan få socialbidrag som nu heter försörjningsstöd. Se http://wimnell.com/omr7951

Men det finns många som har låga inkomster som inte räcker till en dräglig levnadsstandard sedan skatten är dragen. Det är i princip så att många måste be om socialbidrag till skatten, och det har inget parti intresserat sig för. Det är framför allt ensamstående som råkar i denna situation.

För att utreda detta måste man börja med att finna vad en rimlig levnadsstandard kostar. Och sedan måste man undersöka hur man kan ordna så att de drabbade får det bättre. Rimlig levnadskostnad finns utrett i början på avsnittet om svensk politik före 2009.

De drabbade finns i två kategorier: pensionärer och icke-pensionärer. När det gäller pensionärerna kan man förbättra genom ändringar i reglerna för bostadstilläggen, som nu innehåller orimligheter. När det gäller icke-pensionärerna kan man införa lämpligt konstruerade bostadstillägg. Bostadstillägg har funnits tidigare men tagits bort.

En förbättring kan göras genom att för privathushåll avskaffa TV-avgiften och ersätta den med en kollektivavgift betald av riksdagen. TV-avgiften är orättvis då den är lika stor för ensamma som för större hushåll.

Förbättringar kan också göras genom att ändra jobbavdragen, men det är en komplicerad uppgift.

2006. Förvärvsarbetande icke-pensionärer utan barn.

Bostadshyran antages vara 4200 kr per mån = 50400 kr per år för ensam och 5100 kr per mån för makar/sambor=61 200kr/år.

Överskott avser överskott i hushållsbudgeten sedan 120 000 kr betalats för det minsta rimliga i ensamhushåll och 180 000 för makar/sambor. I de angivna lägsta kostnaderna ingår ej semesterkostnader och andra resor än lokalresor. (Skattetabell 33, kolumn1.)

Ensam							**Makar lika inkomst**	**Årsinkomst per person**
Mån. lön	Prelskatt /mån	Prelskatt /år	Efter skatt /mån	Efter skatt /år	Överskott/år		Överskott/år	
6001	1364	16368	4637	55644	-64356		-68712 (55644x 2 - 180000)	
7001	1628	19536	5373	64476	-55524		-51048	84 000
8001	1892	22704	6109	73308	-46692		-33384	96 000
9001	2161	25932	6840	82080	-37920		-15840	108 000
10001	2491	29892	7510	90120	-29880	240 kris-		120 000
11001	2849	34188	8152	97824	-22176		15648 gräns	132 000
12001	3212	38544	8789	104468	-14532		20936	144 000
13001	3575	42900	9426	113112	- 6888		46224	156 000
14001	3938	47256	10063	120756	756 kris-		61512	168 000
15001	4301	51612	10700	128400	8400 gräns		76800	180 000
16001	4664	55968	11337	136044	16044		92088	192 000
17001	5027	60324	11974	143688	23688		107376	204 000
18001	5390	64680	12611	151332	31332		122554	216 000
19001	5753	69036	13248	158976	38976		137952	228 000
20001	6151	73812	13850	166200	46200		152400	240 000
21001	6514	78168	14487	173844	53844		167688	252 000
22001	6877	82524	15124	181488	61488		182976	264 000
23001	7240	86880	15761	189132	69132		198264	276 000
24001	7603	91236	16398	196776	76776		213552	288 000
25001	7966	95592	17035	204420	84420		228840	300 000
26001	8324	99888	17677	212124	92124		244248	312 000
27001	8799	105588	18202	218424	98424		256848	324 000
29001	9859	118308	19142	229704	109704		279408	348 000
30001	10389	124668	19612	253344	115344		290688	360 000
35001	13039	156468	21962	263544	143544		347088	420 000
40001	15731	188772	24270	291240	171240		402480	480 000
45001	18631	223572	26370	316440	196440		452880	540 000
50001	21531	258372	28470	341640	221640		503280	600 000
55001	24431	293172	30570	366840	246840		553680	660 000
60001	27331	327972	32670	392040	272040		604080	720 000

2008. Förvärvsarbetande icke-pensionärer utan barn.

Bostadshyran antages vara 4300 kr per mån = 51 600 kr per år för ensam och 5200 kr per mån för makar/sambor= 62 400kr/år.

Överskott avser överskott i hushållsbudgeten sedan 124 000 kr betalats för det minsta rimliga i ensamhushåll och 186 000 för makar/sambor. I de angivna lägsta kostnaderna ingår ej semesterkostnader och andra resor än lokalresor. (Skattetabell 33, kolumn1.)

Ensam							**Makar lika inkomst**	
Mån. lön	Prelskatt /mån	Prelskatt /år	Efter skatt /mån	Efter skatt /år	Överskott/år		Överskott /år	
6001	836	10032	5165	61980	-62020		-62040 (61980x2-186000)	
7001	1074	12888	5927	71124	-52876		- 43752	**Ensams**
8001	1338	16056	6663	79956	-44044		-26088	**förbättring**
9001	1602	19224	7399	88788	-35212		-8424	**på skatten**
10001	1910	22920	8091	97092	-26908		8184 kris-	**2006 - 2008**
11001	2230	26760	8771	105252	-18748		24504 gräns	3428
12001	2551	30612	9450	113400	-10600		40800	3932
13001	2872	34464	10129	121548	- 2452		57096	4436
14001	3193	38316	10808	129696	5696 kris-		73392	4940
15001	3513	42156	11488	137836	13856 gräns		83672	5456
16001	3834	46008	12167	146004	22004		106008	5960
17001	4155	49860	12846	154152	30152		122304	6464
18001	4475	53700	13526	162312	38312		138624	6980
19001	4796	57552	14205	170460	46460		154920	7484
20001	5149	61788	14852	178224	54224		170448	8024
21001	5470	65640	15531	186372	62372		186744	8528
22001	5790	69480	16211	194532	70532		203064	9044
23001	6111	73332	16890	202680	78680		219360	9548
24001	6435	77220	17569	210892	86828		235784	10052
25001	6766	81192	18235	218882	94820		251764	10400
26001	7097	85164	18904	226848	102848		267696	10724
27001	7428	89136	19573	234876	110876		283752	12452
29001	8247	98964	20754	249048	125048		312096	15344
30001	8777	105324	21224	254688	130688		323376	15344
35001	11427	156468	23574	282888	158888		379776	15344
40001	14077	137124	25924	311088	187088		436176	15848
45001	16874	202488	28127	337524	213524		489048	17084
50001	19774	237288	30227	362724	238724		539448	17084
55001	22674	272088	32327	387924	263924		589848	17084
60001	25574	306888	34427	413124	289124		640248	17084

Skattelättnaderna bör bedömas med hänsyn till levnadskostnaderna.

Lägsta rimliga levnadskostnad för ensam förvärvsarbetande icke-pensionär utan barn och inkomstskatter 2006 var 120 000 kr per år exklusive semester. I tabeller om skatterna 2006 finns uppgifter om hur stora överskotten i hushålssbudgetarna är sedan 120 000 kr och inkomstskatter betalats. Tabell för 2007 finns också, där 120 000 stigit till 122 000.

De borgerligas skatteförslag ligger i den gamla högerns skattetradition som går ut på att klaga på marginalskatterna vid höga inkomster och kräva lägre skatter vid höga inkomster. De med höga inkomster vill framhäva sin förträfflighet och förmåga till ekonomisk framgång genom att klaga på marginalskatter och höga skatter vid höga inkomster.

De som har höga inkomster beundras av många och många tycks se höga inkomster som det viktigaste av allt. Höga chefer inom organisationer tävlar med varandra om att ha höga inkomster och tar ibland till tvivelaktiga metoder för att ge sig själva höga inkomster. Det räcker inte med årslöner på många miljoner, det ska också vara bonusar och pensioner för hundratals, uppemot miljardtals kr.

Ledningen för statliga företag, myndigheter och organisationer (inklusive statsråd och riksdagsledamöter) har inkomster som ligger högt över vad vanligt folk har, och är med och avgör vad det vanliga folket ska få för inkomster. Det makthavande skiktet tycks ha mycket dåliga kunskaper om de levnadsförhållanden som de med låga inkomster lever under. Under de senaste 40 åren har man i riksdagen inte kunnat få syn på någon vettig sammanhängande framställning om skatte-och bidragsfördelningsproblem.

Varken alliansen eller de borgerliga partierna har gjort någon redovisning om levnadskostnaderna och satt skatter och bidrag i relation till det.

Att leva på sin lön.

Borgerliga kräver ”att det ska gå att leva på sin lön” och att man ska få “hälften kvar”.

De borgerliga partierna menar att inkomstskatterna är orimligt höga vid höga inkomster. Men om man ser på hur stora skatterna är i procent av inkomsterna blir slutsatsen en annan. Av tabeller framgår att inkomstskatten 2006 för ensam är cirka 30% vid en lön som räcker till lägsta rimliga levnadsstandard, cirka 32% vid medellön och cirka 40 % vid en lön på en halv miljon kr per år, då personen har disponibelt cirka 200 000 kr mer än vad som behövs för den lägsta standarden. Jämfört med 30% skatt för den som bara får ihop till lägsta standard och 40% skatt för den som har 200 000 kr mer disponibelt är 40% mycket lågt och inte något som motiverar skattesänkning.

Ensam som har lön 720 000 kr per år betalar (2006) ca 45% i skatt och har disponibelt efter skatt nära 300 000 kr mer än den som har lön som bara räcker till lägsta standard. Det finns inga goda skäl varför den med lön 720 000 kr ska få en skattesänkning med 16 000 kr som i moderaternas förslag våren 2005. Man kan inte hävda, att den som tjänar en halv miljon eller 720 000 kr inte kan leva på sin lön.

Ensam med deltid kan ha lön på 12 000 kr per månad och har det då svårt att leva på lönen. Ensam sjuk eller arbetslös som haft låg lön kan med 80% ersättning från försäkringar ha ersättning på 10 000-12 000 kr eller lägre, och har då verkligen svårt leva på det.

Man bör observera, att makar/sambor (utan barn) vanligen klarar sig på sådana inkomster om båda har inkomster. Ensamstående är missgynnade i skattesystemet eftersom de ensamma ska betala hela levnadsstandarden. Om man sänker skatterna så att ensamma klarar sig kommer makar/sambor att bli överkompenserade. Man kan klara detta problem bara med hjälp av lämpligt utformade bostadsbidrag som ger ensamma så mycket att de kan leva på sin lön.

Se sidor om levnadskostnader och skatter, bidrag jobbavdrag mm isynnerhet vid låga inkomster, som finns i avsnittet om svensk politik före 2009.

De är hämtade från sidorna 374-403 i
Sven Wimnell 081108: Politik hösten 2008.
http://wimnell.com/omr36-39x.pdf

Sida i 36-39x

374 Konsumentverkets hushållsbudgetar för 2008 och bostadskostnader mm.
379 Kvar efter skatt och lägsta kostnader för hushåll.
390 Skattelättnaderna : bör bedömas med hänsyn till levnadskostnaderna.
391 Pensionärer med låga inkomster.
392 TV-avgiften.
392 Bostadsbidrag för barnlösa hushåll med låga inkomster. Förslag
395 Icke-pensionärer med höga inkomster och ensampensionärer med låga pensioner.
396 2008. Ensam pensionär född 1937 eller tidigare.
397 I samband med småhus finns två sätt att bo
398 Bostadstilägg 2008 för ensam pensionär 65 år och äldre.
399 Begränsningsregel för låginkomstpensionärers fastighetsskatt.
400 Pensionärer med låga inkomster.
402 TV-avgiften.
402 TV-avgift och jobbavdrag.

Jobbavdraget.

Jobbavdragets konstruktion är mycket komplicerad och det är inte troligt att något statsråd förstår sig på konstruktionen. än midre riksdagsledamöterna.

I det följande kopior av sidorna 385-389 i
http://wimnell.com/omr36-39x.pdf

På den sista av dessa sidor finns ett förslag för 2008. För 2009 och senare år går det att göra andra förslag, något som oppositionspartierna bör undersöka.

Mona Sahlin.
Lars Ohly,
Peter Eriksson och
Maria Wetterstrand bör snarast ge förslag om hur de vill ändra jobbavdragen och ange hur formeln för jobbavdragen bör se ut. Underlag för formeln finns i det följande.

Grundavdrag och jobbavdrag.

Prisbasbeloppet är 2007 enligt Riksdagens utredningstjänst 40300 kr. I följande tabeller har vid antalet prisbasbelopp inom parentes satts in belopp i kronor). **K-skatt** 33%. **Skiktgränse**r 2007 enligt skatteverket 328 000 och 489 000.

Taxerad förvärvsinkomst	**Grundavdrag**
överstiger inte 0,99 prisbasbelopp (39900)	0,423prisbasbelopp (17100)
överstiger 0,99 men inte 2,72 prisbasbelopp (39900 men inte 109700)	0,423 prisbasbelopp (17100) ökat med 20 procent av det belopp med vilket den taxerade förvärvsinkomsten överstiger 0,99 prisbasbelopp (39900)
överstiger 2,72 men inte 3,11 prisbasbelopp (109700 men inte 125400)	0,77 prisbasbelopp (31100)
överstiger 3,11 men inte 7,88 prisbasbelopp (125400 men inte 317600)	0,77prisbasbelopp (31100) minskat med 10 procent av det belopp med vilket den taxerade förvärvsinkomsten överstiger 3,11 prisbasbelopp (125400)
överstiger 7,88 prisbasbelopp (317600)	0,293 prisbasbelopp (11900)

Inkomst	**Marginalskatt**	**Jobbavdrag.**	**Marginaleffekt**
0- 17100	0%	0%	
17100- 39900	33%	-33%=	0%
39900-109700	0,8x33=26,4%	- 0,7%=	25,7%
109700-125400	33%	- 0%	
125400-317600	36,3%	- 3,3%=	33%
317600-328000	53%	- 0%	
328000-489000	53%	- 0%	
489000-	58%	- 0%	

Arbetsinkomst	**Skattereduktion / Jobbavdrag**
överstiger inte 0,79 prisbasbelopp (31900)	skillnaden mellan arbetsinkomsterna och summan av grundavdraget (och sjöinkomstavdraget,) multiplicerad med skattesatsen för kommunal inkomstskatt
överstiger 0,79 men inte 2,72 prisbasbelopp (31900 men inte 109700)	skillnaden mellan summan av 0,79 (31900) prisbasbelopp och 20 procent av arbetsinkomsterna mellan 0,79 och 2,72 prisbasbelopp och summan av grundavdraget (och sjöinkomstavdraget), multiplicerad med skattesatsen för kommunal inkomstskatt
överstiger 2,72 prisbasbelopp (109700)	skillnaden mellan 1,176 prisbasbelopp (47400)och summan av grundavdraget (och sjöinkomstavdraget),multiplicerad med skattesatsen för kommunal inkomstskatt

För inkomst 31900 kr blir jobbavdraget (31900-17100)x 0,33 = 14800x0,33=**4884 kr**.Marginaleffekten blir33% i skikt 17100-31900
För inkomst 109700 kr blir jobbavdraget (31900 +0.2x(109700-31900)-31100)x0,33=(31900+77800x0,2-31100)x0,33=(31900 +15560-31100)x0,33= 16360x0,33=**5399 kr**
Marginaleffekt av jobbavdrag i skiktet 31900-109700: 0,7%.
(5399-4884)/(109700-31900)=575/77800=0,007, dvs 0,7%.
Effekt i genomsnitt 17100-109700: 5399/92600= 5,8%
För inkomst 109700 kr blir jobbavdraget (47400-31100) 0,33 = 16300x0,33= **5379 kr**
För inkomster över 109700 kr blir jobbavdraget **5379 kr** upp till inkomst 125400 eftersom grundavdraget är 31100 i hela det skiktet.
Vid inkomst över 125400 kr sjunker grundavdraget med 10% av stigande inkomst vilket gör att jobbbavdraget stiger med 10x0.33% av stigande inkomst från jobbavdrag 5379 vid 125400 kr inkomst.
Vid inkomst 317600 kr, 192200 mer än 125400, då grundavdraget är 11900 kr bör det ha stigit med 6343 kr till 11 722 kr. Sedan är grundavdraget samma vid högre inkomster och jobbavdraget samma.
Marginaleffekt av jobbavdraget i skiktet 125400-317600: 3,3%

Exempel på andra jobbavdrag.

Regeringens förslag till jobbavdrag har en godtycklig utformning. Det är gjort för att ge låga skattesänkningar vid låga inkomster och höga skatelättnader vid höga inkomster.

I statsbudgeten står: " Marginalskatten sjunker kraftigt för riktigt låga inkomster samt med drygt tre procentenheter för inkomster mellan drygt 100 000 och 300 000 kronor per år." Marginalskatten för inkomster17100-39900 kr, men nästan inte alls 39900 -109700.

Om man antar att principen är användbar kan man variera utformningen genom att ändra några komponenter.

Om man vill ha lika stora jobbavdrag för de flesta kan man öka jobbavdragen i inkomstskiktet 31900-109700 kr genom att öka på faktorn "20 procent av arbetsinkomsterna mellan 0,79 och 2,72 prisbasbelopp " och samtidigt ändra regeln för arbetsinkomster över 2,72 basbelopp.

Här visas fyra exempel :

1) 20% ändras till 30% och jobbavdraget över inkomst 2,72 basbelopp sätts till det jobbavdrag som det blir vid inkomst 2,72 basbelopp.

Inkomstskiktet är 77800 kr. Med ökning från 20% till 30% ökar jobbavdraget 0,1x77800x0,33 = 2567kr. Med 20% blev jobbavdraget 5399kr och med ökningen blir det 7966 kr.

För inkomster över 2,72 prisbasbelopp (109700) ska jobbavdraget bli 7966 kr och det åstadkoms genom att skriva: att jobbavdraget ska vara 7966 kr ,eller om man vill krångla till det: 0,198 prisbasbelopp.

I skiktet 31900-109700 ökar jobbavdraget från 4884 kr till 7966 kr= ökning 3082 kr och marginaleffekten av jobbavdraget i skiktet blir 3,96%. Summa marginaleffekt av skatt och jobbavdrag blir 26,4-3,96= 22,4%

För inkomster över 109700 kr blir jobbavdraget 7966 kr.

2) 20% ändras till 35% och jobbavdraget över inkomst 2,72 basbelopp sätts till det jobbavdrag som det blir vid inkomst 2,72 basbelopp.

Inkomstskiktet är 77800 kr. Med ökning från 20% till 35% ökar jobbavdraget 0,15x77800x0,33=3851 kr. Med 20% blev jobbavdraget 5399kr och med ökningen blir det 9250 kr.

För inkomster över 2,72 prisbasbelopp (109700) ska jobbavdraget bli 9250 kr och det åstadkoms genom att skriva: att jobbavdraget ska vara 9250 kr ,eller om man vill krångla till det: 0,230 prisbasbelopp.

I skiktet 31900-109700 ökar jobbavdraget från 4884 kr till 9250 kr= ökning 4366 kr och marginaleffekten av jobbavdraget i skiktet blir 5,61%. Summa marginaleffekt av skatt och jobbavdrag blir 26,4-5,6= 20,8%

För inkomster över 109700 kr blir jobbavdraget 9250 kr.

3) 20% ändras till 40% och jobbavdraget över inkomst 2,72 basbelopp sätts till det jobbavdrag som det blir vid inkomst 2,72 basbelopp.

Inkomstskiktet är 77800 kr. Med ökning från 20% till 40% ökar jobbavdraget 0,2x77800x0,33= 5134 kr. Med 20% blev jobbavdraget 5399kr och med ökningen blir det 10533 kr.

För inkomster över 2,72 prisbasbelopp (109700) ska jobbavdraget bli 10533 kr och det åstadkoms genom att skriva: att jobbavdraget ska vara 10533 kr ,eller om man vill krångla till det: 0,261 prisbasbelopp.

I skiktet 31900-109700 ökar jobbavdraget från 4884 kr till 10533 kr= ökning 5649 kr och marginaleffekten av jobbavdraget i skiktet blir 7,3%%.Summa marginaleffekt av skatt och jobbavdrag blir 26,4-7,3= 19,1%

För inkomster över 109700 kr blir jobbavdraget 10533 kr

4)20% ändras till 45% och jobbavdraget över inkomst 2,72 basbelopp sätts till det jobbavdrag som det blir vid inkomst 2,72 basbelopp.

Inkomstskiktet är 77800 kr. Med ökning från 20% till 45% ökar jobbavdraget 0,25x77800x0,33=6419 kr. Med 20% blev jobbavdraget 5399kr och med ökningen blir det 11818 kr.

För inkomster över 2,72 prisbasbelopp (109700) ska jobbavdraget bli 11818 kr och det åstadkoms genom att skriva: att jobbavdraget ska vara 11818 kr = 0,293 prisbasbelopp.

I skiktet 31900-109700 ökar jobbavdraget från 4884 kr till 11818 kr= ökning 6934 kr och marginaleffekten av jobbavdraget i skiktet blir 8,9%.Summa marginaleffekt av skatt och jobbavdrag blir 26,4-8,9= 17,5%

För inkomster över 109700 kr blir jobbavdraget 11818 kr

<u>Vid kommunal utdebitering 33%:</u>

* I det gällande inkomskattesystemet är första skiktet mellan inkomst 0 och 17100 kr, där blir det ingen skatt.
* Nästa skikt ligger mellan 17100 kr och 39900 och där är grundavdraget 17100 kr. marginalskatten är 33%
* Skiktet därefter är mellan 39900 kr och 109700. Där ökar grundavdraget med 20% av stigande inkomst, vilket gör att marginalskatten blir 26,4%.
* I skiktet 109700 -125400 kr ökar inte grundavdraget utan ligger på samma nivå i hela skiktet, Marginalskatten blir 33%
* I skiktet 125400 - 317600 minskar grundavdrag med 10% av stigande inkomst så att marginalskatten bir 36,3%, Vid 317600 slutar minskningen av grundavdragt .
* I skiktet 317600-328000 är grundavdraget konstant, och marginalskatten blir 33% men nedre skiktgränsen kommer vid 328000.
* I skiktet 328000 till 489000 utgår k-skatt 33% och statlig skatt 20% så att marginalakatten blir 53%.
* I skiktet över 489000 utgårK-skatt 33% och statlig skatt 25% så att marginalskatten blir 578%

Förbryllande med jobbavdragen är att skiktet i skattesystemet 39900-109700 inte används i jobbavdragssystemet, nedre skiktgränsen är i skattesystemet 39900 men i jobbavdragssystemet 31900. En skillnad på 8000 kr.

Det är svårt att förstå varför man gjort så. Hade skiktgränsen i jobbsystemet legat på samma som i skattesystemet, 39900, hade de 20 procenten i jobbsystemet precis täckt ökningen av grundavdraget i skiktet så att det blivit 17100 kr och jobbavdraget i skiktet blivit lika stort i hela skiktet.

Nu blir de 20 procenten 1600 kr högre än ökningen av grundavdraget så att jobbavdraget i skiktet stiger med 33% av 1600=528 kr= 0,7% av stigande inkomst i skiktet.

Jobbavdragen är dåliga i fördelningspolitik.

Finansministern har sagt att jobbavdragen har kommit till för att undanröja tröskeleffekter och höga marginlaeffekter vid låga inkomster, men var är tröskeleffekterna och de höga marginaleffekterna?

I inkomstskiktet 17100-31900 innebär reglerna i jobbsystemet att lättnaden blir 4884 kr vid inkomst 31900. Det hänger med upp till 109700 med ett litet påslag på 528 kr som nämndes nyss.

Men vid 109700 får ensam denna lättnad, medan två makar får 2x 4884 kr= 9768 kr. Det är en dålig fördelning då lägsta rimliga hushållskostnader för ensam 2007 är 122000 och för makar 183000.

Vid inkomst 109700 kr är månadsinkomsten 9142 kr och preliminärskatten i kolumn 1 med jobbavdrag på det 1749 kr= 20988 kr/år. Efter skatt blir det 109700 - 20988 = 88712 kr.

Ensam med detta disponibelt får ett underskott på 122000 - 88712 = 33288 kr.

Två makar med vardera samma inkomst får ett underskott på 183000 - 2x 88712 = 5576

För den ensamme fattas i kassan 33288 kr
medan bristen för makarna bara är 5576 kr.

Det är fel att försöka ordna jämlikhet med att sänka inkomstskatten vid låga inkomster. Det måste till en hushållsanknuten faktor som gör att ensamma får mer än makarna. Det är huvudsakligen bostadskostnaderna som gör att ensamma har det så mycket sämre än makarna.

Det bästa sättet är att införa bostadsbidrag vid låga inkomster som är konstruerade så att ensamma vid samma arbetsprestation som makarna kan få samma standard som de. Sådana bidragssystem har visats i det föregående.

Jobbavdragen har ingen bra fördelningseffekt. De slösar bort pengar som kan användas på bättre sätt.

Förvärvsarbetandes extrakostnader p g a arbetet.

Det händer att förvärvsarbetande inte äter lunch hemma. De kan ha matlåda med sig till jobbet, ha fri lunch på företaget eller gå på något matställe och äta. Skatteverket anger förmånsvärde 20007 för fria måltider: frukost 32 kr, lunch 64 kr, middag 64 kr, summa för helt fri kost 160 kr per dag.

Konsumentverket anger livsmedelskostnader i sina tabeller. “Alla mål äts hemma eller matlåda”: i genomsnitt för man och kvinna i åldrar 18-60 år 1590 kr per månad. Kostnad per dag: 1590 /30= 53 kr. Fördelat: frukost 11 kr, lunch 21 kr, middag 21 kr, summa 53 kr.

Om man istället för matlåda för lunch för 21 kr går på matställe blir det 43 kr dyrare. 5 dagar i veckan 20 dagar per månad gör 860 kr per månad och 10320 kr per år. (5 dagar i 48 arbetsveckor blir 240 dagar = 20 dagar per månad).

Avrundat blir extrakostnaden för lunch ute 10 000 kr per år.

Konsumentverket har en annan beräkning, de har också ett pris på livsmedelskostnaderna för “utom lunch 5 dagar/vecka” och det är lägre än “Alla mål äts hemma eller matlåda”: Lägre per månad: Kvinnor 18-30 år: 330 kr, 31-60 år : 320 kr, 18-60:genomsnitt 320 kr. Män 18-30 år:420 kr, 31-60 år 390 kr, 18-60 år: genomsnitt 400 kr.

Genomsnitt för kvinnor och män: 360 kr per månad = ca 18 kr per arbetsdag för lunch hemma. Går man istället ut och äter skulle det enligt skatteverket kosta 64 kr per dag (förmåndvärde), dvs 46 kr dyrare per arbetsdag= per år för 240 arbetsdagar: 11040 kr. Avrundat 10000 kr.

Om man skulle betrakta extra matkostnader p g a arbete som avdragsgilla kostnader i deklarationen skulle det ge en skattelättnad på

Inkomst 39900-109700:	26,4% av 10000=	2640 kr
109700-125400:	33% av 10000=	3300 kr
125400-317600:	36,3% av 10000=	3630 kr.

Extra kostnader för semester och annat..

Om man på samma sätt vill ha avdrag för högre semesterkostnader för att man arbetar, t ex avdrag med 10000 kr blir skattesänkningen som nyss för maten dvs omkring 3300 kr.

Summa extrakostnader för mat och semester och annat.

I hushållsbudgetar som visats tidigare har för förvärvsarbetande som minimum angetts extra kostnader per person 5000 kr, varav 2000 kr för utelunch en gång i veckan och 3000 kr för semester.

I det som gäller inkomståret 2007 är jobbavdragen, dvs avdragen och inte skattelättnaden av jobbavdragen:

För inkomst 31900 kr 31900-17100= **14800 kr**

För inkomst 109700 kr blir jobbavdraget (31900 +0.2x(109700-31900)-31100)=(31900+77800x0,2-31100)x=(31900+15560-31100)= **16360 kr.**

För inkomst 109700 kr blir jobbavdraget 47400-31100= **16300 kr.**

Mellan 109700 och 317600 stiger avdraget med 10% av stigande inkomst.

För inkomst 317600 blir jobbavdraget 47400-11900= **35500 kr.** Det kan vara svårt att förstå varför kostnaderna ska bli högre vid högre inkomster. Ska höginkomsterna ha bättre mat?

Det är stötande att skattelättnaderna av jobbavdraget blir större vid högre inkomster. I Alliansens förslag och i moderaternas motion står att jobbavdragen ska vara samma vid inkomst över 107900 (2007: 109700).

Högsta skattelindring av jobbavdragen i regeringens förslag för 2007 är 11 720 kr.

Förslag om ändring av jobbavdrag och TV-avgift. Förslag om bostadsbidrag för barnlösa.

Nyss visades fyra alternativ där skattelättnaden av jobbavdragen vid inkomst över 109700 blir

1) 7966 kr= 3754 kr lägre än 11720 kr
2) 9250 kr= 2470 kr lägre än 11720 kr
3) 10533 kr= 1187 kr lägre än 11720 kr
4) **11818 kr= 98 kr högre än 11720 kr**

För 2008 bör skattelättnaden bli lika stor för alla inkomster över 109700 kr. Alternativ 2 eller 3 borde kunna väljas beroende på vad statsfinanserna klarar. I alternativ 2 blir det minskning av skatteminskningen vid inkomster över 292900 kr, i alt 3: 305700 kr.

Medelinkomsten 2007 ligger på 25400 kr/mån= 304800 kr/år.

En bättre fördelningsprofil erhålls om man samtidigt med ändring av arbetsavdraget avskaffar TV-licensen för privathushåll och ersätter den med en kollektivlicens betald av riksdagen.
Per hushåll innebär det en skattelättnad på drygt 2000 kr, säg 2000. Det innebär en mer rättvis fördelning mellan ensamma och makar.

I så fall kan man välja alternativ 2 : 9250 kr är 2470 kr lägre än 11720 kr, men det minskat med 2000 kr för ensam blir 470 kr lägre. För makar blir vinsten på TVlicensen 1000 kr per make och resultatet blir 1470 kr lägre än 11720 kr så att jobbavdragets minskning blir mindre vid inkomster över 302900 kr. Medelinkomsten får ingen försämring.

Ensamma med låga inkomster får underskott i hushållsbudgetarna och därför bör införas bostadsbidrag för ensamma utan barn enligt förslag som visats tidigare. Kostnaderna för det borde kunna tas bl a genom att minska jobbavdragen vid höga inkomster. Några kostnadsberäkningar om detta görs inte här.

DN 081224:

"Varannan svensk okunnig om jobbskatteavdraget"

“Häpnadsväckande resultat i ny Sifomätning om skattesystemet: Tre av fyra medborgare vet inte var gränsen går för statlig inkomstskatt och nästan ingen hävdar att jobbskatteavdraget får dem att arbeta mera.

Varannan svensk är omedveten om jobbskatteavdraget, alliansregeringens paradreform. Av dem som känner till avdraget hävdar 95 procent att det inte har påverkat hur mycket de arbetar. Samtidigt vet 77 procent inte var gränsen går för statlig inkomstskatt, och 64 procent tror att de betalar sådan skatt fastän bara 20 procent gör det. Och bara var tjugofemte skattebetalare säger sig ha utnyttjat möjligheten till skattereduktion för hushållsnära tjänster. Detta avslöjas i en ny opinionsundersökning som Sifo gjort på uppdrag av Globaliseringsrådet. Resultaten visar att det finns skäl att återigen ta ett helhetsgrepp för att förenkla det svenska skattesystemet, skriver professor Pontus Braunerhjelm, huvudsekreterare vid Globaliseringsrådet, och fil dr Camilo von Greiff vid rådets kansli.”

“Den viktigaste förutsättningen för att skatterna ska upplevas som rättvisa och legitima är att skattebetalarna förstår skattesystemet. "Århundradets skattereform" 1991 rensade upp i den ogenomträngliga härva av specialregler och undantag som då kännetecknade det svenska skattesystemet. Utvecklingen under 1970- och 80-talen hade lett till ett skattesystem med betydande marginaleffekter och snedvridna drivkrafter för arbete och företagande. Skatteplanering hade utvecklats till en lönande och snabbt växande tjänstebransch. Gunnar Myrdal uttryckte det som att svenskarna hade utvecklats till "ett folk av fifflare".

Syftet med "århundradets skattereform" var att råda bot på dessa skevheter. Ledorden för reformen var likformighet (att skattebaser beskattas på samma sätt i möjligaste mån), transparens (att skatterna är synliga och begripliga) samt legitimitet (att skatternas nivå och struktur accepteras hos medborgarna). Reformen blev i dessa avseenden mycket lyckad och ledde till ett förhållandevis begripligt skattesystem med breda skattebaser.

Under de 17 år som gått sedan reformen har emellertid de generella reglerna för skatterna alltmer satts ur spel. Hundratals reformer på skatteområdet innebär att betydande avsteg från 1991 års grundprinciper har skett. Skattesystemet har återigen börjat likna ett lapptäcke som är svåröverskådligt för medborgaren. Bilden bekräftas av en färsk opinionsundersökning som Sifo gjort på uppdrag av Globaliseringsrådet.

Baserat på cirka 1000 slumpvist utvalda förvärvsarbetande individer och egna företagare framgår bland annat följande uppseendeväckande resultat:

77 procent av de tillfrågade vet inte var gränsen går för statlig inkomstskatt.

64 procent av de tillfrågade tror att de betalar statlig inkomstskatt på arbetsinkomster medan det i verkligheten är omkring 20 procent.

56 procent av de personer som uppger en lägre månadsinkomst än gränsen för att betala statlig inkomstskatt (cirka 28 000 kr i månadslön) tror att de betalar denna skatt.

20 procent av dem som betalar statlig inkomstskatt tror eller håller det för sannolikt att de endast betalar kommunalskatt.

Okunnigheten är således betydande, även om det kan finnas svårigheter för skattebetalaren att skilja mellan olika typer av skatter.

Beträffande skatternas nivå och effekter på arbetsutbud, anställningsbarhet och viljan att köpa olika tjänster vitt framkommer bland annat följande:

Endast 2 procent anser att skatten är för låg och drygt 60 procent uppger att nivån är rimlig. 34 procent anser att skatten är för hög, främst de med lägst (mindre än 20 000 kronor/månad) respektive högst (mer än 36 000/månad) inkomst samt egenföretagare (56 procent).

61 procent instämmer helt eller till stora delar i att en lägre skattenivå skulle leda till att fler tjänster köptes vitt, 75 procent av dem med högre inkomster och 72 procent av egenföretagarna.

63 procent tror att lägre skatter skulle öka företagens benägenhet att anställa fler, motsvarande siffra för egenföretagarna är 75 procent.

Endast 52 procent känner till att regeringen infört ett jobbskatteavdrag och av dessa är det 95 procent som hävdar att det inte påverkat hur mycket de arbetar.

Andelen som inte känner till jobbskatteavdraget är slående högt i alla identifierade grupper: kvinnor och män; gamla och unga, arbetare, tjänstemän och egenföretagare, privat- och offentliganställda, låg- och höginkomsttagare etc, även om andelarna skiljer sig åt mellan olika grupper.

Andelen som instämmer helt med att en generellt lägre skatt leder till ett större arbetsutbud (28 procent) motsvarar ungefär den andel som är lika övertygade om att det inte har någon effekt (26 procent). Återigen är skillnaderna betydande mellan framför allt anställda och egenföretagare. Bland de senare är det 42 procent som tror att sänkta skatter leder till ett ökat arbetsutbud medan 19 procent hävdar en motsatt uppfattning.

Beträffande den skattereduktion som införts för att kunna utnyttja hushållsnära tjänster är det endast 4 procent som angivit att de utnyttjat den möjligheten. I vilken mån det speglar en svag kännedom om möjligheterna, det relativt krångliga system som gällde när reformen infördes eller en låg efterfrågan är oklart, men det svaga intresset manar i vilket fall som helst till eftertanke kring reformens effektivitet.

Samtidigt uppger en förhållandevis stor andel att de kommer att utnyttja ett Rot-avdrag, totalt 58 procent varav hela 67 procent av respondenterna återfinns i gruppen tjänstemän. Den stora andel som säger sig komma att utnyttja Rot-avdraget, som ju funnits tidigare, tyder på att den svaga efterfrågan på hushållsnära tjänster kan ha med ovana att göra och att det tar en viss tid att gå över från svarta tjänster till vita.

Sammanfattningsvis visar resultaten från opinionsundersökningen på stora brister i skattebetalares kunskap om skattesystemet. Denna slutsats stöds av resultaten i andra studier. I en rapport från Skatteverket från 2007 uppges att endast 16 procent upplever skattesystemet som enkelt. Bristande kunskaper om och tilltro till skattesystemet kan följaktligen få allvarliga konsekvenser för skattesystemets legitimitet, hur väl det fungerar och hur effektiva skattereformer blir.

Nästa år införs det tredje steget i jobbskatteavdraget, gränsen för att betala statlig inkomstskatt höjs och arbetsgivaravgifterna sänks. Att döma av denna opinionsundersökning kommer inte de som har ett arbete att öka sitt arbetsutbud, utan eventuella utbudsökningar kan i stället förväntas bestå i att fler kommer in på arbetsmarknaden. Intressant är dock att potentiella arbetsgivare - företagen - anser att lägre inkomstskatter sannolikt skulle leda till en högre sysselsättning.

Det konjunkturläge som vi befinner oss i kommer naturligtvis att generellt försvåra en ökad sysselsättning. Därför kommer det också bli mycket svårt att härleda eventuella effekter av det tredje steget i jobbskatteavdraget. Likaså har det varit i princip omöjligt att särskilja hur den ökade sysselsättningen under 2007 berodde på positiva konjunktureffekter respektive jobbskatteavdraget.

Ytterligare finanspolitiska stimulanser kommer sannolikt att sättas in som svar på den finansekonomiska krisen och den djupa lågkonjunkturen. Genomslagskraften för dessa påverkas av begripligheten i skattesystemet. Ju mer komplicerat och svåröverskådligt skattesystem, desto större risk att finanspolitiska stimulanser inte får förväntad effekt. Det är naturligtvis absurt att förvänta sig att den genomsnittlige skattebetalaren ska känna till de hundratals reformer på skatteområdet som införts sedan 1991 års skattereform.

Det finns all anledning att återigen ta ett helhetsgrepp på det svenska skattesystemet där honnörsorden från 1991 års skattereform bör vara vägledande - likformighet, transparens och legitimitet.

Pontus Braunerhjelm
Camilo von Greiff ”

Förmögenhetsskatt och fastighetsskatt.

Den borgerliga regeringen har genomfört två bra förslag: att ta bort förmögenhetsskatten och att ta bort fastighetsskatten.

Socialdemokraterna och vänsterpartiet har föreslagit att skatterna ska återinföras om än med några ändringar. De ger dock inte mycket skatteinkomster. De bör inte återinföras.

Om förmögenheter och fastigheter ger några inkomster i pengar beskattas de pengarna. När fastigheter säljs kan de ge reavinster i pengar som då beskattas. Den fastighetsskatt som funnits i många år innan alliansregeringens ändringar har varit grundad på antaganden om avkastningar som inte förekommit och i många fall gjort det omöjligt att betala skatten utan att sälja fastigheten, om den gått att sälja. För småföretagare kan förmögenheter i pengar och fastigheter vara viktiga reserver för att företaget ska kunna drivas, och skatterna kan leda till konkurser.

Skatter på förmögenheter och fastigheter passar inte in i finanskriserna.

Det kan tyckas att nya förmögenhets- och fastighetsskatter enligt s- och v-förslag bara slår mot förmögna, men stora förmögenheter kan placeras utomlands eller komma undan på annat sätt och undgå skatter, och skatterna kommer mer att drabba småsparare på ett olyckligt sätt, drabba s-, v- och mp-väljare. Oppositionspartierna riskerar förlora valet nästa gång om de håller fast vid förslagen om att återinföra förmögenhetsskatter och fastighetsskatter. Bättre att öka inkomstskatten för höga inkomster.

Reglerna om fastighetsskatt när hus är så lågt värderade att schablonavgiften på max 6000 kr inte gäller är orimliga och bör ändras.

Förmögenhetsskatt och fastighetsskatt bör ej återinföras. (Från sid 462-463 i http://wimnell.com/omr36-39x.pdf)

Enligt socialdemokraternas budgetmotion:

Ny förmögenhetsskatt	3 500 miljoner kr
Växling fastighetsskatt	0
(s sänker inkomsterna på uppskovsreglerna)	

Miljöpartiet motsätter sig förmögenhetskatt och har i sin budgetmotion inte ändrat på alliansens fastighetsskatt.

Enligt Vänsterpartiets budgetmotion:

Fastighetsskatt över taxvärde 2 miljoner V-förslag	800 miljoner kr
Nej till Slopad förmögenhetsskatt	6 890

Många år har det varit på tal att avskaffa förmögenhetsskatten och arvs-och gåvoskatterna. Socialdemokraterna avskaffade arvs- och gåvoskatterna vilket var bra, bl a med hänsyn till "generationsskiften". Representanter för företagare har många år krävt att förmögenhetsskatten tas bort, den är en besvärnade pålaga för företagssamheten. Den skrämmer iväg kapital till utlandet och är orättvis. Fd s-finansministern Kjell-Olof Feldt och f d LO-ekonomen P-O Edin har menat att den bör avskaffas, och alliansregeringen har tagit bort den.(sid 381)

Svenskt Näringsliv 2081007:(sid 372) (http://wimnell.com/omr36-39x.pdf)

"Det är djupt oroande att socialdemokraterna föreslår ett återinförande av förmögenhetsskatten. Ett litet land riskerar alltid att drabbas när det uppstår internationella kriser. Vad landets politiska aktörer säger och gör i ett sådant läge har stor betydelse för synen på Sverige och kan få direkt påverkan på räntor och valutaflöden. En

opposition som aspirerar på att sitta vid makten om två år är naturligtvis viktig att lyssna på.

- Trots detta väljer socialdemokraterna att idag lansera och precisera sitt förslag om att återinföra förmögenhetsskatten, konstaterar Annika Lundius, vice VD på Svenskt Näringsliv. En skatt som vi vet har bidragit till ett omfattande valutautflöde ur Sverige och som har tagits bort i nästan alla länder.

Hotet om återinförd förmögenhetsskatt har varit återhållande för kapitalägare som har övervägt att föra tillbaka kapital till Sverige. I den situation vi just nu befinner oss i blir frågan extra känslig och akut. Det är viktigt att inte sätta partitaktik före landets bästa."

Företagarna i DN 081007: (sid 373) (http://wimnell.com/omr36-39x.pdf)
"S bör tänka om. Rena väljarpopulismen att vilja återinföra förmögenhetsskatten, menar Företagarnas vd.

"Ända sedan regeringsskiftet har s, och inte minst Mona Sahlin, understrukit att företagare är enviktig grupp som ibland glömts bort.

"Vi är löntagarnas parti, men också företagarnas", skrev den socialdemokratiska partistyrelsen i ett inriktningsbeslut före sommaren. Bland många andra lovvärda viljeinriktningar noterar jag också budskapet att "vi vill främja god tillgång på riskkapital".

Jag har därför haft höga förväntningar på socialdemokraternas budgetmotion. Tyvärr blev jag redan i förväg besviken, framför allt på beskedet i går att de vill återinföra förmögenhetsskatten.

När nuvarande regering avskaffade förmögenhetsskatten var det en viktig reform som har gjort det lättare att hitta finansiering till växande företag. Tillsammans med tidigare s-regeringens avskaffande av arvs- och gåvoskatten har det också underlättat den ack så viktiga generationsväxlingen för många av Sveriges företag och lagt förutsättningar för att fler företag fortsätter drivas entreprenöriellt.

Utifrån Skatteverkets och SCB:s finansräkenskaper har beräkningar gjorts som visar att mellan 1980 och 2006 har mer än tusen miljarder kronor lämnat landet. En önskad effekt av att skatten har avskaffats är att dessa miljarder ska leta sig tillbaka till Sverige och bidra till investeringar i jobb och tillväxt här hemma. Men denna effekt är till stor del beroende av att såväl svenska som utländska investerare kan lita på att skatten inte kommer tillbaka."

Statens inkomster av förmögenhetsskatten är i s-förslaget bara 3,5 miljarder kr per år, vilket är mycket litet i en statsbudget. Att återinföra förmögenhetsskatten är en stor felspekulation av socialdemokraterna som kommer att kosta många röster i nästa val och kan hindra att s kommer tillbaka till makten. Miljöpartiet tycker det är ett dåligt förslag och vill inte vara med på det. Vänsterpartiets förmögenhetsskatteförslag ger 6,89 miljarder, också det litet och mindre än det staten förmodligen förlorar på andra sätt till följd av skatten.

Ett gott råd till socialdemokraterna är att de bör avstå från att återinföra förmögenhetsskatten, och vänsterpartiet bör fina sig i det.

Socialdemokraterna föreslår en fastighetsskatt av gamla typen, även det en dumhet. Vänsterpartiet föreslår en fastighetsskatt för taxeringsvärden över 2 miljoner kr och det ska ge staten 800 miljoner, en obetydlighet för staten. Socialdemokraterna föreslår fastighetsskatt för taxeringsvärden över 5 miljoner och det måste då ge mycket mindre än 800 miljoner, 100 miljoner?

Även förslaget om återinförd fastighetsskatt är en grov felspekulation som förmodligen kommer att kosta många röster. Allt tal om fastighetsskatt av gamla typen skrämmer husägarna och de är många.

DN 090104:

“21 600 i skatt för enkel stuga”

“Sören Fernström får betala 21.600 kronor i fastighetsskatt för en liten sommarstuga utan vatten på 28 kvadratmeter i Boo i Nacka kommun. Sedan regeringen gjort om fastighetsskatten klarar sig grannarna med stora villor undan med maximalt 6.000 kronor om året.”

“Den borgerliga riksdagsmajoriteten kallade den gamla fastighetsskatten orimlig och orättvis, och ersatte den med en kommunal avgift på högst 6.000 kronor. Men för obebyggd tomtmark finns fastighetsskatten på 1 procent av taxeringsvärdet kvar. Och markvärdena i attraktiva lägen har stigit rejält sedan den senaste taxeringen.

Problemet för Sören Fernström är att hans enkla hus har ett taxeringsvärde under 50.000 kronor. Då räknas inte tomten som bebyggd, och därmed gäller fastighetsskatt.

Både i Stockholmsområdet och andra delar av Sverige med höga marktaxeringar kan små torp och stugor beskattas betydligt hårdare än fina villor i bästa läge.

- Från 2009 kommer jag plötsligt att få betala 21.600 kronor om året, eftersom mitt marktaxeringsvärde har mer än fördubblats. Så nu måste jag få myndigheterna att höja taxeringsvärdet på min sommarstuga från noll till 51.000 kronor. Då kommer jag ifrån hela problemet. Så absurt är det, säger Sören Fernström när DN träffar honom i Boo gårdsområde i Nacka kommun utanför Stockholm.

Motiveringen i regeringens proposition var att obebyggda tomter som köpts i spekulationssyfte inte skulle omfattas av den mer förmånliga fastighetsavgiften. Dessutom skulle bostadsbyggen uppmuntras.

Flera borgerliga riksdagsledamöter tycker att reglerna slår snett. Mats Gerdau (m) är en av dem som lämnat in en motion om en ändring.

- Annars hamnar man, som den här mannen, i den märkliga situationen att behöva ringa till Skatteverket och be om en upptaxering av fastigheten. Får man högre taxeringsvärde så får man lägre skatt, säger han.

Désirée Pethrus Engström (kd) ställde nyligen en skriftlig fråga till finansminister Anders Borg om vad han skulle göra åt problemet. Anders Borg svarade att regeringens fastighetsskattereform handlade om bostäder och inte om obebyggd mark. En gräns måste dras någonstans även om det i enskilda fall kunde få "effekter som uppfattas som märkliga".

Socialdemokraterna tycker visserligen att regeringens förändring av fastighetsskatten var dålig, men har inget yrkande när det gäller just den här regeln.

Mats Gerdau har dock pratat med riksdagskolleger som också har uppmärksammat det hela:

- Min bild är att de tycker att det känns lika absurt som jag tycker att det är. Och jag hoppas kunna få igenom en förändring. Jag tror att de flesta nog tycker att det är orimligt att man ska tvingas få ett högre taxeringsvärde för att få lägre skatt, säger Mats Gerdau.

Gunnar Sörbring och Gunnar Jonsson”

Budgetunderskott och utgiftstak.

Det har varit mycket tal om budgetuderskott och utgiftstak. Assar Lindbeck lägger diskussionen tillrätta.

DN 090118:

"Regeringen måste bejaka tillfälliga budgetunderskott"

“Ekonomiprofessorn Assar Lindbeck varnar för att göra utgiftstaket till självändamål: Ett budgetunderskott i dagens läge är en viktig komponent i en ansvarsfull finanspolitik. Det vore klokt om regeringen redan nu deklarerar att underskott i statsbudgeten i dagens läge är en viktig komponent i en ansvarsfull finanspolitik. Utan en sådan deklaration kan allmänheten få för sig att regeringen endast motvilligt accepterar de budgetunderskott som ändå kommer att uppstå under den lågkonjunktur som nu inletts. Med det existerande budgetpolitiska regelverket finns i dag ett betydande statsfinansiellt utrymme för en expansiv finanspolitik. Taket för statsutgifterna är inte heller något självändamål. Vid exceptionella påfrestningar på samhällsekonomi och statsbudget är det i stället klokt att tänja på ramarna för utgiftstaket. Det skriver Assar Lindbeck, professor i nationalekonomi vid Institutet för internationell ekonomi, Stockholms universitet.”

“**Under de första decennierna efter andra världskriget** rådde stor optimism både bland ekonomer och politiker om möjligheterna att dämpa konjunktursvängningarna med hjälp av så kallad kontracyklisk finanspolitik. Därmed accepterade man också budgetunderskott i lågkonjunkturer, balanserade av budgetöverskott i högkonjunkturer. Att denna finanspolitiska optimism efterhand avtagit beror framför allt på tre negativa erfarenheter av den faktiskt förda finanspolitiken och på en viktig förändring i stabiliseringspolitikens villkor.

För det första visade det sig att verkningarna av insatta åtgärder ofta

hamnade i fel konjunkturläge. Det beror både på tröga beslutsprocesser och på svårigheterna att göra goda prognoser. För det andra hade man överskattat möjligheterna att med hjälp av efterfrågestimulerande åtgärder pressa ned arbetslösheten utan att råka ut för allvarliga inflationsproblem. För det tredje tenderade finanspolitiska stimulansåtgärder att leda till en långsiktig försvagning i statsfinanserna. En viktig förklaring är att det ofta visade sig politiskt svårt att balansera underskott i lågkonjunkturer med överskott i högkonjunkturer. Dessutom har övergången från fast till flytande växelkurs i Sverige ökat möjligheterna att använda penningpolitik som stabiliseringspolitiskt medel.

Hur skall man mot den bakgrunden se på möjligheterna att med hjälp av finanspolitiska åtgärder motverka den snabba konjunkturförsämring som nu är på gång? Risken att åtgärder som vidtas i dag hamnar i fel konjunkturläge är mindre än vanligt, eftersom den just inledda konjunkturnedgången tycks bli både ovanligt djup och ovanligt lång.

På grund av kraften i den internationella konjunkturnedgången är dessutom risken liten för allvarliga inflationsproblem inom de närmaste åren. Dessutom har det under det senaste decenniet byggts upp ett budgetpolitiskt regelverk som minskar risken för att konjunkturmässigt motiverad finanspolitik skall leda till en långsiktig försvagning av statsfinanserna. Som vi vet består detta regelverk främst av två komponenter: ett långsiktigt mål för budgetsaldot (skillnaden mellan statens inkomster och utgifter) och ett utgiftstak.

Ett långsiktigt mål för budgetsaldot är egentligen inte något hinder för en kontracyklisk finanspolitik - oavsett om saldomålet avser budgetbalans eller (som för närvarande) ett överskott på en procent av BNP. Målet avser nämligen det genomsnittliga budgetsaldot över en hel konjunkturcykel.

I ett viktigt avseende har faktiskt det nya regelverket till och med ökat möjligheterna att bedriva en konjunkturdämpande finanspolitik. Regelverket har nämligen bidragit till att sanera statsfinanserna, och därmed finns det i dag ett betydande statsfinansiellt utrymme för en expansiv finanspolitik under lågkonjunkturen.

Man skall därför inte vara rädd för "ofinansierade" utgiftsökningar eller skattesänkningar under den lågkonjunktur som just inletts.

Mot den här bakgrunden vore det klokt om regeringen redan nu deklarerar att underskott i statsbudgeten i dagens läge i själva verket är en viktig komponent i en ansvarsfull finanspolitik. En sådan politik bör nämligen inte bara stabilisera statens finanser på lång sikt utan också stabilisera samhällsekonomin på kort sikt. Utan sådana deklarationer från regeringens sida kan allmänheten få ett intryck av att regeringen endast motvilligt accepterar de budgetunderskott som uppkommer under alla omständigheter.

En plädering för en efterfrågestimulerande finanspolitik i dagens läge betyder naturligtvis inte att alla slags utgiftsökningar och skattesänkningar är "lika bra". Det duger exempelvis inte att staten, ens tillfälligt, finansierar folk som gräver gropar och sedan fyller i dem igen - även om den typen av åtgärd (bildligt talat) faktiskt förekommer. Det är rimligt att ställa upp två huvudkriterier vid val av expansiva finanspolitiska åtgärder. Det ena är att koncentrera sig på tillfälliga ("reversibla") åtgärder eller att tidigarelägga åtgärder som man förr eller senare i alla fall önskar vidta. Det andra kriteriet är att välja

åtgärder som ger stor sysselsättningseffekt per insatt krona.

I den finanspolitiska debatten har ett antal debattörer, både i Sverige och i andra länder, redan identifierat finanspolitiska åtgärder som uppfyller dessa båda kriterier. En aktivering av de arbetsmarknadspolitiska åtgärder som visat sig vara effektiva är naturligtvis ett exempel. Andra uppenbara exempel är att ge relativt fattiga hushåll inkomsttillskott (som i stor utsträckning går till konsumtion av inhemskt producerade varor och tjänster), reparationer och underhåll av bostäder och infrastruktur, tidigareläggning av redan planerade investering i infrastruktur, miljöförbättringar, etcetera. Någon ytterligare reklam för åtgärder av dessa slag behövs knappast i dag.

Men ur sysselsättningssynpunkt står mycket också att vinna på att motverka kommunernas benägenhet att förstärka svängningarna i konjunkturerna när de, på grund av krav på budgetbalans, skär ned utgifterna eller höjer skatterna under lågkonjunkturer.

En uppenbar reform vore att kommuner med budgetöverskott under att visst år tillåts räkna av detta mot underskott under kommande år. (Däremot får kommunerna redan nu två år på sig att rätta till ett underskott.) En annan tänkbar reform vore att reformera systemet med statliga utbetalningar till kommuner. Det skulle kunna gå till så att statens utbetalningar till kommuner höjs under lågkonjunkturer och dras ned under högkonjunkturer.

Därmed skulle kommunernas utgifter kunna bli kontracykliska i stället för procykliska. Detta är viktigt eftersom kommunernas utgifter i stor utsträckning går direkt till efterfrågan på arbetskraft - vare sig pengarna går till deras verksamhet i egen regi eller till finansiering av utbildningstjänster eller vårdtjänster i den privata sektorn. Innan ett nytt system byggts kan man naturligtvis tänka sig att staten ger kommunerna ett tillfälligt inkomsttillskott, begränsat till den just inledda lågkonjunkturen.

Även om penningpolitik är ett utmärkt ekonomisk-politiskt instrument i ett land med flytande växelkurs så räcker det inte till i dagens djupa lågkonjunktur. Det fordras också kraftfulla finanspolitiska insatser. Konsekvenserna för statsbudgeten av att i dagens läge bedriva en konjunkturdämpande finanspolitik kan illustreras av ett enkelt sifferexempel.

Antag att BNP, vid den finanspolitik som hittills annonserats, skulle komma att falla med en procent under 2009 och med ytterligare en procent 2010 - jämfört med en "normal" årlig ökning av BNP med 2 procent per år. Antag vidare att vi skulle vilja dämpa produktionsbortfallet till ungefär hälften av vad det eljest skulle bli. Utöver de efterfrågestimulanser som redan annonserats skulle det då fordras en extra efterfrågestimulans med 1,5 procent av BNP under 2009 och en ytterligare lika stor efterfrågestimulans år 2010, det vill säga. ett efterfrågetillskott på ungefär 45 miljarder 2009 och ytterligare 45 miljarder 2010. Tillsammans med de automatiska försvagningarna i budgeten under den kommande lågkonjunkturen kan vi då mycket väl hamna i en situation där budgetunderskottet för staten hamnar just någonstans i intervallet 3-5 procent av BNP, beroende på sammansättningen av vidtagna stimulansåtgärder.

Jag tror att nästan alla som är insatta i dessa frågor skulle betrakta detta som ett lågt "pris" för att halvera bortfallet i produktion och sysselsättning. På lång sikt (mätt som ett genomsnitt över hela konjunkturcykeln) behöver det inte vara fråga om

någon budgetförsvagning över huvud taget, om vi håller fast vid ett långsiktigt saldomål.

Nu är det är tänkbart, kanske till och med troligt, att finanspolitiska åtgärder med denna omfattning skulle bryta igenom det utgiftstak som fastställts för statsbudgeten för en treårsperiod.

Men eftersom utgiftstaket inte är något självändamål är min slutsats att takkonstruktionen kan behöva justeras. En tänkbar reform vore att sätta in en särskild force majeur klausul. Enligt denna skulle riksdagen vid exceptionella påfrestningar på samhällsekonomi och statsbudget antingen kan göra utgiftstaket ettårigt (i stället för treårigt) eller mjuka upp det.

Den stora vinsten med att ha ett utgiftstak skulle, enligt min mening, bestå. Även i fortsättningen skulle man nämligen fastställa de totala statsutgifterna innan man fattar beslut om enskilda utgiftsposter, vilket enligt min mening är kärnan i ett utgiftstak. Det är viktigt att självpåtagna tvångströjor, hur väl motiverade de än är, utformas så att de inte gör mer skada än nytta.

ASSAR LINDBECK "

DN 090110:

"Vi behöver flexibla budgetregler"

"Socialdemokraterna bör backa från sin strama budgetpolitik. Det anser partiets Skånedistrikt med Morgan Johansson i spetsen."

"Det råder delade meningar inom socialdemokraterna om de så kallade budgetreglerna. Det står klart sedan Skånedistriktet svarat partiets rådslagsgrupp att det inte går att spara sig ur krisen. För att på bästa sätt klara de tuffa tiderna bör vi spendera, menar de.

Därmed sällar sig Skånedistriktet till vänsterpartiet som länge vägrade att acceptera utgiftstaket. För att få vara med i det rödgröna samarbetet vek sig Lars Ohlys parti i början av december, men får nu alltså medhåll från oväntat håll.

Morgan Johansson förklarar den nya ståndpunkten med att hans distrikt lyssnat till vad ekonomerna har att säga.

- Lars Calmfors och Assar Lindbeck i Sverige samt Paul Krugman i USA hör till dem vi tagit intryck av. När läget förvärras och kostnaderna för arbetslösheten ökar ska de in under utgiftstaket vilket gör att de tränger ut andra kostnader. Ska vi då säga upp folk i statlig sektor bara för att arbetslösheten är hög? Det blir en helt bisarr situation, säger Skånedistriktets Morgan Johansson som också sitter i partistyrelsen.

- Vi anser att man i ett sådant här läge kan behöva mer flexibla budgetregler än annars.

Hur flexibla bör de vara, enligt er?
- Det får man bedöma när man ser hur hög arbetslösheten blir. Men ett utgiftstak som ligger fast sedan tre år kan inte bestämma det.

Hur ser du på möjligheterna att få gehör för era krav?
- Jag tror att det blir en levande diskussion. Rådslagsgruppen jobbade fram frågematerial före den ekonomiska krisen, när vi svarat på det har vi tagit intryck av det som hänt under hösten och den diskussion som förts.

Kommer ledningen att backa? Det ligger inte för mycket prestige i frågan nu?
-Det blir väl nåt slags kompromiss. Som det brukar bli. Jag vet inte om det ligger prestige i frågan. Nu ska vi ta intryck av vad ekonomer säger och inte låta oss ledas av prestige.

Anser du att vänsterpartiet gjorde fel som accepterade socialdemokraternas och miljöpartiets krav på att de statliga budgetreglerna ska följas?
- Nej, det vill jag inte säga. Det här är ett rörligt mål. Tidigt i höstas var vi inte på det klara med hur snabbt läget skulle försämras. Det var nog en politisk nödvändighet för dem att acceptera kraven.

Jenny Stiernstedt "

DN 081125:

"Moms och inkomstskatt måste sänkas tillfälligt"

"Lars Calmfors, ordförande i Finanspolitiska rådet, manar regeringen till snabba finanspolitiska åtgärder: Ge låginkomstgrupper skatterabatt och ökade bidrag. I dagens mycket svåra konjunkturnedgång och finanskris måste regeringen omgående sätta in ytterligare finanspolitiska stimulanser. Jag förordar starkt tillfälliga skatte- eller utgiftsförändringar. Det effektivaste vore att satsa på låginkomstgrupper, exempelvis med extra barnbidrag, extra studiebidrag, extra pensionstillskott och kanske en tidsbegränsad momssänkning. Därtill bör Riksbanken genast sänka reporäntan med två procentenheter, det vill säga mer än halvera den. Det är olyckligt att regeringens pågående översyn av det finanspolitiska ramverket går så långsamt. Det skriver Lars Calmfors, professor i internationell ekonomi och ordförande i Finanspolitiska rådet, en myndighet under finansdepartementet."

"**Den internationella finanskrisen har inneburit en unikt snabb försämring av konjunkturutsikterna som ställer krav på en omprövning av den ekonomiska politiken. Detta är tydligast för penningpolitiken. Det är uppenbart att Riksbanken snabbt bör sänka reporäntan. Det finns inga skäl till att detta ska ske i små steg utan räntan bör omgående sänkas med ett par procentenheter.**

En nyckelfråga är hur regeringen bör utforma finanspolitiken. Det har vuxit fram en internationell politisk enighet om att motverka konjunkturnedgången genom finanspolitiska stimulanser. Denna inställning

tycks också stödjas av de flesta ekonomer som deltar i den internationella debatten.

Enigheten om att finanspolitiska stimulanser är önskvärda kan verka förvånande mot bakgrund av den syn som dominerat på senare år. Den har betonat riskerna med en aktiv användning av finanspolitiken för att stabilisera konjunkturen. Långa tidsfördröjningar i den politiska processen har nämligen ofta lett till att åtgärder satts in vid helt fel tidpunkt. En aktivistisk finanspolitik drar dessutom ofta med sig en gradvis försämring av de offentliga finanserna: det uppenbara skälet är att det är mycket populärare att stimulera ekonomin i en konjunkturnedgång än att strama åt den i en uppgång.

Av dessa skäl brukar ekonomer avråda från att försöka dämpa konjunktursvängningarna genom aktiv finanspolitik. Den dominerande uppfattningen är i stället att man i första hand ska använda penningpolitiken. Finanspolitiken bör främst förlita sig på de så kallade automatiska stabilisatorerna, det vill säga de variationer i skatteinbetalningar och offentliga utgifter som sker med automatik när produktion och sysselsättning varierar.

Den nuvarande svenska regeringen har gett uttryck för just den syn som beskrivits. Samtidigt har man hållit öppet för att aktiv finanspolitik kan vara motiverad i vissa lägen. Men man har varit dålig på att precisera dessa. Enligt min uppfattning bör två kriterier vara uppfyllda. För det första bör det vara fråga om mycket stora konjunktursvängningar. För det andra bör det krävas att finanspolitiken ska kunna uppnå något mer än vad bara penningpolitiken kan göra.

Allt talar för att dessa dubbla kriterier nu är uppfyllda. Produktionsnivån nästa år kommer förmodligen att understiga den vi skulle ha i ett normalt konjunkturläge med runt fyra procent. Läget kan bli ännu värre: erfarenhetsmässigt leder finansiella kriser till fleråriga nedgångar med mycket stora produktionsförluster.

Även om skillnaderna mellan reporäntan och de räntor som företag och hushåll får betala sannolikt kommer att minska, kan betydande sådana ränteskillnader antas bestå under avsevärd tid. Företag och hushåll kommer med all sannolikhet att ha fortsatt svårt att få låna. Detta innebär att penningpolitken blir mycket mindre effektiv än normalt. Den ultimata begränsningen är att det inte går att sänka reporäntan under noll.

Min slutsats är att ytterligare finanspolitiska stimulanser bör sättas in redan 2009. Samtidigt finns det naturligtvis faror med detta. Ifall det blir en utdragen lågkonjunktur, är det viktigt att inte "bränna allt krut för tidigt". Det finns också en risk att de nuvarande starka offentliga finanserna snabbt, som i början av 1990-talet, kan försämras. Stimulanser bör därför utformas så att dessa risker minimeras.

Ekonomer brukar använda förändringen i den offentliga sektorns strukturella sparande, det vill säga i det budgetsaldo man skulle få i en normal konjunktursituation, som mått på hur finanspolitiken påverkar resursutnyttjandet. Förslagen i budgetpropositionen minskar det strukturella saldot med ungefär 1 procent av BNP (cirka 30 mdr kr). Ett andra, extra stimulanspaket för 2009 bör förmodligen vara mindre än det första.

Hur bör ytterligare stimulansåtgärder se ut? Det finns två möjliga vägar. Den ena är tidigareläggning av permanenta reformer som ändå ska genomföras. Den andra är tillfälliga skatte- eller utgiftsförändringar. Jag förordar starkt den senare vägen.

Risken med tidigareläggning av reformer som man ändå tänkt genomföra är att man i ett senare skede adderar nya kostsamma reformer, så att man får en permanent försvagning av de offentliga finanserna. Det kan finnas en stark sådan frestelse för en regering under ett valår som 2010. Och en eventuell ny regering kan frestas till nya ofinansierade reformer som man har lovat ut i en valrörelse.

Det finns för- och nackdelar med alla finanspolitiska instrument. En tillfällig ytterligare ökning av de offentliga investeringarna kan antas ha starka efterfrågeeffekter. Den relevanta frågan från ett konjunkturperspektiv är i stället hur fort det går att öka investeringarna. En viss ökning är säkert möjlig redan på kort sikt, men många projekt tar förmodligen lång tid att få i gång.

Eftersom kommuner och landsting måste uppfylla ett budgetbalanskrav, utvecklas den offentliga konsumtionen ("vård, skola och omsorg") i regel procykliskt: den kommunala konsumtionen är högre i goda tider då skatteintäkterna är stora än i dåliga tider med låga skatteintäkter. Ökningen av den offentliga konsumtionen bromsar också upp nu. Det kan motverkas genom en tillfällig höjning av statsbidragen till kommuner och landsting.

Vill man hålla uppe den privata konsumtionen, är en tillfällig skatterabatt eller en engångstransferering till hushållen en möjlighet. Å ena sidan är effekterna på resursutnyttjandet förmodligen mindre än för offentliga investeringar och offentlig konsumtion på grund av större "läckage" till sparande och import. Men å andra sidan skulle sådana stimulanser direkt motverka det bortfall i privat konsumtion som vi nu ser ut att få. Eventuella skatterabatter och transfereringar bör främst inriktas på låginkomstgrupper som kan antas spendera en större andel av en inkomstökning på konsumtion än höginkomstgrupper. Det talar för åtgärder som extra barnbidrag, extra studiebidrag och extra pensionstillskott till de sämst ställda pensionärerna.

En potentiellt mycket effektiv metod för att hålla uppe den privata konsumtionen är en tidsbegränsad momssänkning. Dels ökar en sådan hushållens köpkraft, dels fördelar den om konsumtionen i tiden. Problemet är att åtgärden är svår att tajma rätt, eftersom efterfrågan kommer att minska både före och efter momssänkningen.

Med den osäkerhet som finns om effekterna, är det rimligt med en kombination av åtgärder. I denna bör också ingå en utvidgning av de arbetsmarknadspolitiska programmen, som under högkonjunkturen dragits ner på en mycket låg nivå.

En stor risk är att ett finanspolitiskt stimulansprogram utformas från andra kriterier än att på ett effektivt sätt motverka lågkonjunkturen. Olika intressen kommer under konjunkturpolitisk täckmantel att försöka få regeringen att genomföra olika permanenta förändringar som man har på sin agenda. Ett exempel är förslagen från Svenskt Näringliv (Urban Bäckström och Stefan Fölster på DN Debatt 16/11) om bland annat slopad värnskatt, lägre kapitalinkomstbeskattning och sänkta arbetsgivaravgifter.

Det finns goda långsiktiga argument för samtliga dessa förslag. Men de är inte bra konjunkturpolitik. De höginkomstgrupper som skulle gynnas av en slopad värnskatt kommer förmodligen att spara en stor del av en skattesänkning. Lägre kapitalinkomstbe-skattning skulle öka räntan efter skatt i ett läge när vi vill ha ner den. Det vore olyckligt om sänkta arbetsgivaravgifter drog ner priserna ytterligare i en eventuell deflations-situation med fallande priser.

En annan fara är att regeringen satsar på selektiva stöd för vissa branscher i stället för generella stimulanser. Det vore mycket olyckligt med särskilda stödåtgärder för fordonsindustrin som riskerar att bromsa en nödvändig krympning av den. Man skulle i värsta fall kunna fastna i en industristödspolitik av samma slag som på 1970-talet. Denna varning gäller också arbetsmarknadspolitiken. Det kan låta förnuftigt att ge stöd till företagen för att behålla och vidareutbilda sin personal under lågkonjunkturen. Men en sådan politik kan just låsa fast arbetskraft i stagnerande branscher och förhindra en önskvärd strukturomvandling.

Ett argument för ytterligare finanspolitiska stimulanser i Sverige är att våra starka offentliga finanser ger oss större möjligheter än de flesta andra länder att motverka den internationella nedgången. En del forskning tyder också på att starka offentliga finanser gör finanspolitiska stimulanser mer effektiva än vad som annars skulle vara fallet.

Vi får sannolikt räkna med underskott i de offentliga finanserna under 2009-10. Det är fullt förenligt med det nuvarande målet om ett överskott på 1 procent av BNP över konjunkturcykeln. Men det kan förstås inte uteslutas att det i en sådan situation kan uppstå tvivel om den framtida finanspolitikens inriktning.

Därför är det olyckligt att regeringens pågående översyn av det finanspolitiska ramverket går så långsamt. Konjunkturutvecklingen understryker behovet av en bred politisk uppgörelse om hur det framtida finanspolitiska ramverket ska se ut.

Lars Calmfors "

DN 081221:

"Den nya blockpolitiken gynnar bara sd och v"

"Statsvetarprofessorn Olof Ruin varnar för konsekvenserna av det rödgröna blocksamarbetet: Det politiska systemet förlamas medan Jimmie Åkesson och Lars Ohly kan jubla. Med uppkomsten av ett rödgrönt block i opposition till det borgerliga blocket finns risken att sverigedemokraterna kommer in i riksdagen och där får rollen som vågmästare. Detta är den allvarligaste konsekvensen av att socialdemokraterna och miljöpartiet har bjudit in vänstern till samarbete inför valet 2010. En annan negativ konsekvens är att det politiska systemet hotas av förlamning när blocken känner tryck att inbördes hålla ihop snarare än att söka samförståndslösningar med något eller flera motståndarpartier. Inom det rödgröna blocket är det snarast Lars Ohlys parti som behåller sin gamla identitet medan socialdemokraterna tvingas orientera sig vänsterut. Det skriver professor emeritus i statsvetenskap Olof Ruin."

"Två varandra motsatta drag präglade länge Sveriges politiska system: å ena sidan vilja till samförstånd, å andra sidan tendenser till uppdelning i två block. Dessa drag uppehöll jag mig själv vid i en bok som kom ut redan för fyrtio år sedan och som hade titeln "Mellan samlingsregering och tvåpartisystem". Nu har tendensen mot ett tvåpartisystem ytterligare förstärkts. För två år sedan bildade de borgerliga partierna sin alliansregering och nyligen har så socialdemokratin, miljöpartiet och vänsterpartiet meddelat att de tänker gå till val med en gemensam regeringsplattform.

En uppdelning av ett lands politiska fält i två partier har både för- och

nackdelar. En fördel är att regeringsalternativen framstår som tydliga. Det blir lättare att utkräva ansvar för den politik som förts. En annan fördel är att den politiska debatten vitaliseras om två klara åsiktspaket ställs mot varandra. En nackdel å andra sidan är att det kan uppstå ryckighet i politiken. Ett av de två partierna kan, när de får egen majoritet, lätt lockas att helt riva upp vad det andra partiet tidigare genomfört. I ett flerpartisystem, med den större rörlighet som det inbjuder till, ökar ofta förutsättningarna för att uppnå brett samförstånd.

Den uppdelning i två block som vi nu står inför påminner visserligen om ett tvåpartisystem men är ju ändå inte ett sådant. Vi har alltså inte fått två stora partier men väl två konglomerat av partier, där ett parti på respektive håll är stort och de andra små. Det läge vi hamnat i utgör varken ett genuint tvåpartisystem eller ett genuint flerpartisystem. Därtill har vi det proportionella valsystemet som lätt möjliggör inmarsch i riksdagen av nya partier vid sidan av dessa två block. Och att detta system kommer att bestå har klart markerats i det betänkande som Grundlagsutredningen i stor enighet avgav i onsdags.

Detta nya partipolitiska läge riskerar att få olyckliga konsekvenser. Jag begränsar mig till att ange tre.

1) En konsekvens är att politiken kan hotas av viss förlamning. Det är en given ambition för alla regeringar att nå enighet i sitt arbete. Ofta blir detta särskilt svårt i flerpartiregeringar även om det naturligtvis också kan inträffa i enpartiregeringar - det enda parti som regeringen är baserad på kan i sig inrymma olika falanger i den fråga som är uppe för avgörande. I koalitionsregeringar ökar ändå dessa svårigheter i och med att de i regeringen ingående partierna utgör separata organisationer. De känner därigenom naturligt nog större behov att markera sin särart. Det händer inte så sällan i flerpartiregeringar att ett av de medverkande partierna helt enkelt vägrar att gå med på vad de andra önskar se genomfört.

För en regering som på detta sätt kört fast finns olika lösningar. En är att ingenting göra och låta frågan bero, en annan och dramatisk är att helt enkelt avgå. En tredje lösning vore att i någon form - med förbigående av det motsträviga koalitionspartiet - söka stöd i den omtvistade frågan hos ett oppositionsparti som delar majoritetens åsikt. Den senare typen av lösning kan komma att försvåras när regeringen möter en opposition som i sin tur består av ett väl sammanhållet block. Detta block kan å sin sida känna ett tryck att inbördes hålla ihop även om det inrymmer något parti som sympatiserar med regeringen i den aktuella frågan.

Slutsats: ett mångpartisystem som förlorat flexibilitet genom uppkomsten av två block kan alstra förlamningar i politiken.

2) En annan konsekvens av uppkomsten av två block är att den tidigare identiteten hos de i blocken ingående partierna kan förväntas bli förändrad. Allianspartiernas utveckling illustrerar väl detta. Moderaterna har orienterat sig från höger mot mitten, mittenpartierna - särskilt centerpartiet och folkpartiet - har rört sig högerut. Det parti som kanske mest förmått hålla fast vid sin gamla identitet är kristdemokraterna.

Ett särmärke för alla dessa småpartier är att man i den offentliga debatten mindre framhåller olika värderingar, någonting som kan kallas en partiideologi. I stället koncentrerar man sig på olika konkreta sakområden som man anser sig värna om. Folkpartiets och dess ledares starka engagemang i skolfrågor är ett utmärkt exempel på denna tendens.

Det är självfallet ännu för tidigt att uttala sig om de förändringar i identitet som kan uppstå hos partierna i det nu bildade vänsterblocket.

Socialdemokratins ställning som det stora partiet kommer med all sannolikhet att bli svårare än moderaternas. Man blir som det tidigare statsbärande partiet tvungen att nu orientera sig mot vänster medan det för Fredrik Reinfeldts parti, som länge hade varit ett oppositionsparti på högerkanten, var lättare att söka sig mot mitten. Vänsterpartiet blir möjligen det parti inom detta nya block som mest kommer att hålla fast vid sin gamla identitet. Rollen kan i så fall jämföras med den som kristdemokraterna spelar inom alliansen.

Beredvilligheten hos medborgare att engagera sig i enskilda partiers verksamhet kommer förmodligen också att försvagas när partierna som sådana förändrar inriktning och utseende. Viljan att ägna sig åt internt partiarbete kan sålunda minska när tyngdpunkten i verksamheten förskjuts från att försvara vissa värderingar till att slå vakt om ett antal konkreta sakområden. Dessa kan framstå som mer eller mindre angelägna eller inte. Medborgarnas beredvillighet att rösta i allmänna val består visserligen. Man engagerar sig för en seger för alliansen eller för vänsterblocket. Men själva rösthandlingen blir mer komplicerad. Man vet inte, så som vårt proportionella valsystem är utformat, vilket av många partier som man skall rösta på för att det block som man sympatiserar med säkert skall vinna.

3) En tredje konsekvens av dagens politiska läge är att nya partier kan komma in i riksdagen vid sidan om de partier som nu bildar dessa två block. Ett sådant nytt parti skulle få roll av vågmästare. I aktuella opinionsmätningar utgör sverigedemokraterna ett parti som närmar sig 4 procent. Partiets ordförande har nyligen också uttryckt tillfredsställelse över det läge som uppstått. Han tror att uppkomsten av två block kan gynna det egna partiet. Jag är rädd för att han kan få rätt. Att sverigedemokraterna skulle få en chans att spela vågmästare i riksdagen och kanske därtill medvetet eller omedvetet också kunna påverka de andra partiernas politik är den allvarligaste konsekvensen av den uppdelning i två block som nu håller på att ske.

Det är svårt att föreställa sig någon lösning på dagens parlamentariska läge med dess risker för förlamning i politiken, minskat deltagande i partiarbete och en icke-önskad roll för sverigedemokraterna.

En lösning vore naturligtvis att helt och hållet överge vårt proportionella valsystem och övergå till ett system med majoritetsval i enmansvalkretsar. Ett sådant system skulle förmodligen framtvinga det tvåpartisystem som vi är väg mot men ännu inte nått fram till. Men det finns, såsom nu senast Grundlagsutredningen visat, ingen som helst beredskap för en så långtgående reform. Partierna själva slår vakt om det bestående.

En annan möjlighet, som skulle kunna motverka några av de negativa konsekvenserna av dagens läge, vore naturligtvis om de två stora partierna - moderaterna och socialdemokraterna - blev ännu större och flera av småpartierna hamnade under 4 procentsgränsen. Ej heller detta scenario verkar sannolikt. De små partierna kommer självfallet att på alla sätt försöka hålla sig kvar över denna gräns, kanske genom att mer än nu profilera sig. Tyvärr verkar vi fortsättningsvis få leva med dagens besvärliga parlamentariska läge.

Olof Ruin “

DN 090118:

“Rödgröna grupper redo förbereda valplattformen”

“Den rödgröna oppositionens omtalade arbetsgrupper har nu tillsatts och ska påbörja sitt arbete.

I gruppen "jobb och ekonomi" ska Tomas Eneroth och Berit Högman sitta för socialdemokraterna (s). För miljöpartiet (mp) sitter Ulf Holm ochPerBolund och för vänsterpartiet (v) Ulla Andersson och Josefin Brink.
Gruppen "klimat och miljö" har Anders Ygeman och Lars Johanson för s, Åsa Romson och Lennart Olsen för mp samt Wiwi-Anne Johansson och Jens Holm för v.
I grupp "välfärd och rättvisa" finns Ingrid Burman och Emil Berg (v), Gunvor G Ericson och Lage Rahm (mp) samt Ylva Johansson ochVeronica Palm (s).
I gruppen "storstadens utmaningar" sitter Yvonne Ruwaida och Kia Andreasson (mp) tillsammans med Anneli Philipson och Kalle Larsson (v) samt Mikael Damberg och Anna Johansson för s.
I gruppen "en rättvis och hållbar värld" som ska hantera utrikes- och säkerhetspolitik sitter Hans Linde och Ulla Hoffmann (v), Annika N Christensen och Per Gahrton (mp) samt Lena Hjelm-Wallén och Urban Ahlin för s.

Den 9 februari samlas alla gruppers samtliga deltagare för ett gemensamt möte på Bommersvik. Grupperna ska ta fram underlag för en gemensam regeringsplattform till våren valåret 2010. Partierna ska dock ha egna valmanifest.
TT”

Vård och omsorg. Försäkringar. Krishantering.

Slarv med antibiotika hotar hela sjukvården
Ge tio miljarder extra till offentlig välfärd.
Inför uppsägningsstopp i kommuner och landsting.
Sveket mot de gamla.
Stoppa icke behörig personal i äldrevården.
Yrkeskrav i äldreomsorg.
Vi hindrar de gamla att vara ute när de vill.
Vårdgivare måste anmäla läkare med riskbeteende.
Alla äldre ska få rätt till trygghetsbostäder.
Höjt utgiftstak krävs för att rädda pensionerna.
Minister öppnar för skattesänkning för pensionärer.
Nu måste vi göra om vårt pensionssystem.
Framtidens välfärd.
Hård kritik mot socialtjänsten.
Regeringen måste ta ansvar när vi hamnar i skuldfällan.
Nedskärningar ger fler arbetsförmedlare.
Lägg ner Livsmedelsverket och tre andra myndigheter.
Försäkringskassan en myndighet i kris.
Ministern vill ha svar på onsdag.
Jag är inte så jätteförvånad.
JO: Mycket allvarlig kritik.
IT-haveri kostar 155 miljoner.
Försumlig socialtjänst får verksamhetsförbud.
Förordning (2008:1002) med instruktion för Myndigheten för samhällsskydd och beredskap.

DN090108:

"Slarv med antibiotika hotar hela sjukvården"

“Smittskyddsexperter slår larm: Bristerna i sjukvården orsakar antibiotikaresistens som omöjliggör cancerbehandlingar och operationer. Väsentliga delar av den moderna sjukvården hotas av resistenta bakterier, som till stor del uppkommer av att antibiotika används slarvigt. Det gäller framför allt cancerbehandlingar och operationer som inte kan genomföras utan fungerande antibiotika. Under de senaste tio åren har flera stora utbrott av resistenta bakterier inträffat på svenska sjukhus. Mer än 10 procent av inlagda patienter har en vårdrelaterad infektion. I dag finns allvarliga brister i hur sjukvården skriver ut och använder antibiotika. Det skriver Ragnar Norrby, generaldirektör på Smittskyddsinstitutet, Lars Erik Holm, generaldirektör på Socialstyrelsen, Otto Cars, ordförande i Samverkan mot antibiotikaresistens (Strama) samt Åsa Hallgårde, ordförande i Svenska infektionsläkarföreningen.”

“Resistenta bakterier äventyrar inte bara behandlingen av infektionssjukdomar. Även stora delar av den moderna sjukvården hotas då antibiotika är en förutsättning för till exempel cancerbehandlingar och operationer. Resistens orsakas till stor del av felaktigt använd antibiotika.

I dag finns stora brister i hur sjukvården skriver ut och använder antibiotika. Ständiga överbeläggningar och bristande hygienrutiner på sjukhus ökar dessutom risken för spridning av resistenta bakterier.

I dag har mer än var tionde patient på svenska sjukhus en vårdrelaterad infektion. Vårdgivarna måste ta ett större ansvar för patientsäkerheten och åtgärda dessa problem.

Bokstavskombinationer av olika resistenta bakterier sköljer över oss i allt snabbare takt. Just nu pågår den hittills mest landsomfattande spridningen av VRE (vankomycinresistenta enterokocker) samtidigt i Stockholms län, Västmanland och Halland. Det brukar rapporteras några tiotal fall av VRE per år, men bara det senaste året har över 500 smittats! Vi ser i dag mer än tusentalet personer årligen med MRSA (resistenta stafylokocker) och ESBL (multiresistenta tarmbakterier). Dessa bakterier har nu också drabbat nyföddhetsavdelningar i Sverige.

Verksamma antibiotika är helt nödvändiga för sjukvården. Utan dem ökar risken för ett misslyckat resultat vid exempelvis höftoperationer och fler patienter kommer att dö av allmän blodförgiftning och andra svåra infektioner. Särskilt utsatta är patienter som har ett nedsatt infektionsförsvar. Bristen på effektiva antibiotika börjar också ses i den öppna vården. Patienter med relativt enkla infektioner måste i dag remitteras till sjukhus för att få intravenös antibiotika, eftersom ingen tablettbehandling finns att tillgå.

Socialstyrelsen, Smittskyddsinstitutet och Strama presenterade nyligen förslag till regeringen med strategier för att bromsa resistensutvecklingen. Det krävs krafttag och vårdgivarna har huvudansvaret.

Vilka hinder är det som måste tacklas?

I dag har vården mycket begränsade möjligheter att upptäcka nya typer av resistenta bakterier. Patienter riskerar därför att behandlas med fel typ av antibiotika, vilket är avgörande för hur det ska gå för dem med allvarliga infektioner. Vårdgivarna måste bygga in resistensövervakningen i sina program för egenkontroll.

Ofta finns endast ett fåtal verksamma antibiotika som fungerar mot de multiresistenta bakterierna och behandlingen måste skräddarsys för att snabbt hjälpa patienten. Detta kräver ett nära samarbete mellan det bakteriologiska laboratoriet och den behandlande läkaren, För att bättre kunna upptäcka resistenta bakterier på sjukhus behöver landets mikrobiologiska laboratorier regelbundet utvärdera resistensläget inom sitt upptagningsområde och kopplas ihop med Smittskyddsinstitutet i ett gemensamt datanätverk.

Det tas sällan bakterieodlingar i öppen vård trots att det är där som 90 procent av all antibiotika skrivs ut. Därför behöver ett system med övervakningsodlingar organiseras på utvalda öppenvårdsmottagningar för att tidigt kunna upptäcka förändringar i resistensläget för vanliga infektioner. En ökad kvalitetssäkring av antibiotikaanvändningen krävs som en del av patientsäkerhetsarbetet.

Ju mer antibiotika sjukvården använder, desto mer driver den på utvecklingen av resistenta bakterier. Sjukvården måste vara betydligt varsammare om de antibiotikapreparat som finns och använda dem på rätt sätt.

Det är därför allvarligt att Socialstyrelsens inventering visar på stora brister i sjukhusens egen kvalitetsuppföljning av antibiotikaanvändningen och i tillgången till stöd från infektionsläkare. Endast 10 procent av landets vårdgivare ställer i dag krav på redovisning av antibiotikaanvändningen i sin egenkontroll av verksamheten. Stramas undersökningar har visat att följsamheten till gällande be-handlingsrekommendationer är bristfällig vid till exempel val av antibiotika, dosering och behandlingstid vid olika diagnoser.

Vårdgivarna måste se till att det finns tillgång till rätt kompetens och verksamhetsstöd för diagnostik och antibiotikaanvändning i vården, liksom system för att följa upp hur detta stöd används.

Under de senaste tio åren har vi haft flera stora utbrott av resistenta bakterier på svenska sjukhus. Viktiga orsaker till utbrotten är en tilltagande platsbrist som leder till överbeläggningar inom sjukvården, underbemanning samt brist på enkelrum med egen toalett. Infektionsklinikerna har också minskat antalet vårdplatser. De räcker i dag inte till för att isolera patienter som riskerar att sprida resistenta bakterier.

I augusti 2008 genomförde Socialstyrelsen en granskning av de sex största sjukhusen i Sverige. Den visade brist på vårdplatser, överbeläggningar och att patienter på grund av platsbrist vårdades på en annan avdelning eller klinik än den där patienten skrivits in. Bristen på vårdplatser äventyrar patientsäkerheten på flera sätt, exempelvis vid en ansträngd vårdsituation och hög arbetsbelastning finns risk för att hygienrutiner följs sämre med ökad risk för smittspridning. Patientförflyttningar bidrar ytterligare till risk för spridning av resistenta bakterier inom en vårdinrättning.

Sveriges Kommuner och landstings nationella mätning visade nyligen att 11 procent av inlagda patienter på svenska sjukhus har en vårdrelaterad infektion.

Det är hög tid att vi börjar söka efter långsiktigt hållbara lösningar även för en situation med högre antibiotikaresistens än i dag. De strategiska satsningar vi pekar på ger betydligt bättre möjligheter att stå emot den antibiotikaresistens som hotar sjukvården. Om vi inte satsar hotas såväl patientsäkerheten som ekonomin.

OTTO CARS
ÅSA HALLGÅRDE
LARS ERIK HOLM
RAGNAR NORRBY “

DN 081230:

"Ge tio miljarder extra till offentlig välfärd"

“Rödgröna oppositionen kräver nytt krispaket: Även kommuner och landsting måste få möjlighet att stå emot de värsta effekterna av den ekonomiska krisen.”

För att kunna komma tillrätta med det akuta ekonomiska läget vill vi se ett ekonomiskt krispaket till den offentliga sektorn. Vi behöver ge minst tio miljarder kronor extra i form av höjda statsbidrag till kommuner och landsting. Annars kan inte välfärdssektorn stå emot de värsta smällarna under den ekonomiska krisen. Sverige har starka offentliga finanser tack vare våra partiers ansvarsfulla ekonomiska politik under åtta år före maktskiftet 2006. Det är nu vi ska använda oss av de resurserna, skriver socialdemokraternas ordförande Mona Sahlin, miljöpartiets språkrör Peter Eriksson och Maria Wetterstrand samt vänsterpartiets ordförande Lars Ohly.”

“Efter två år av moderatstyrd politik är det nödvändigt att erbjuda en ny politisk färdriktning för Sverige! Det har uppenbarligen slagit lock för öronen på den lyssnande regeringen. I stort sett dagligen kommer nya rapporter om den allvarliga ekonomiska situationen i kommuner och landsting runt om i hela landet. Trots detta väljer regeringen att inte tillföra några extra resurser för att undvika de varsel som nu hotar kvaliteten i välfärdssektorn - i skola, vård och omsorg.

Regeringen behöver inse allvaret i situationen och agera för att inte ytterligare förvärra den ekonomiska krisen. Vi behöver ge de

offentliganställda lugn att fortsätta utveckla sina verksamheter under de närmaste åren. I stället för hot om varsel kan vi skapa trygghet genom att visa att den offentliga sektorn står pall när lågkonjunkturens vindar blåser.

För att kunna komma till rätta med det akuta ekonomiska läget vill vi se ett ekonomiskt krispaket till den offentliga sektorn. Under de två närmaste åren behövs ett tillskott på minst tio miljarder extra i form av höjda statsbidrag till kommuner och landsting. Denna satsning krävs för att välfärdssektorn ska kunna stå emot de värsta effekterna av den ekonomiska krisen.

Miljardsatsningen ryms inom den budgeteringsmarginal som finns för de offentliga finanserna. En av poängerna med det ekonomiska regelverket är att vi ska ha ett överskott i de statliga finanserna som vi kan använda till offensiva ekonomiska insatser när ekonomin vänder. Där är vi nu.

Den ekonomiska krisen är ingen hemlighet för de allra flesta. Regeringens egen expert Lars Calmfors efterlyser höjda statsbidrag för att kommuner och landsting inte ska behöva skära ned på personalen. De enda som inte lyssnar är regeringen. Regeringens attityd har varit att krisen inte drabbar kommunerna förrän 2010. Med en sådan häpnadsväckande brist på verklighetskontakt är det inte konstigt att den moderatstyrda regeringen inte har avsatt en krona extra till kommuner och landsting nästa år.

Sveriges Kommuner och landsting, SKL, har ett flertal gånger tvingats skriva ned prognosen för skatteintäkterna de kommande åren. Bara sedan oktober har prognosen för 2009 försämrats med tre miljarder kronor. För 2010 har den försämrats med åtta miljarder. SKL har skriftligen begärt tre miljarder för 2009 och fem miljarder 2010 för att lösa den värsta krisen.

De minskade skatteintäkterna motsvarar cirka 20 000 arbeten runt om i landet. I verkligheten innebär detta tusentals färre händer i vården, sämre offentlig service och en urholkad kvalitet. På Sahlgrenska sjukhuset i Göteborg planeras för personalnedskärningar med 500-600 personer. På Karolinska sjukhuset i Solna och Huddinge planeras för nedskärningar i storleksordningen 1 000 personer.

Den moderatstyrda regeringen har ingen strategi för att lösa detta utan lägger all vikt vid den privata sektorn. Samtidigt som det, om än motvilligt och sent, presenteras krispaket och kreditgarantier till banker och fordonssektorn så står regeringen tomhänt när det kommer till krisen i den offentliga sektorn.

Den väg regeringen slagit in på är också förödande från jämställdhetssynpunkt. Regeringens politik har framför allt gynnat högavlönade män på bekostnad av lågavlönade kvinnor. Mellan 2006 och 2008 har gapet mellan kvinnors och mäns genomsnittsinkomster ökat med fyra procentenheter. Det innebär en inkomstskillnad på 1 000 kr per månad. Dessa ökade klyftor riskerar nu att fördjupas ytterligare.

Enligt Arbetsförmedlingen beräknas arbetslösheten stiga till nio procent 2010. 145 000 jobb beräknas försvinna de närmaste två åren på grund av den försämrade ekonomin. De varsel som nu läggs över hela landet är de högsta sedan 1992. Hittills har exportindustrin drabbats värst.

Men nu står välfärdssektorn på tur. Hos landets kommuner och landsting planeras neddragningar av verksamheten inom äldre-

omsorg, kultur, vuxenutbildning, grundskola och hälso- och sjukvården. 60 procent av fackförbundet Kommunals sektioner uppger att det redan gjorts nedskärningar i deras verksamheter. När regeringens jobbpolitik misslyckats är det kommunernas socialbidragsköer som kommer att växa, vilket i sin tur spär på det ras i kvalitet som vi nu ser runt om i välfärdens verksamheter.

Enligt SKL kommer hälften av landstingen att tvingas skära ned verksamheten för att klara ekonomin nästa år. Några kommuner har beslutat om skattehöjningar. Ett 60-tal kommuner och hälften av landstingen beräknas redan i år gå med underskott. Arbetsförmedlingen beräknar att 10 000 jobb kommer att försvinna i den offentliga tjänstesektorn under nästa år.

Samtidigt har nu de "tysta varslen" börjat verkställas runt om i kommuner och landsting. Det handlar om tusentals visstidsanställda inom vård och omsorg som har osäkra anställningar som löper ut. De försvinner utan att varslas och utan att det ens syns i statistiken. Många av dem saknar a-kassa och kommer att hamna rakt in i försörjningsstöd. Detta innebär färre anställda i vården, längre köer och sämre vård. Den ekonomiska krisen blir också en mänsklig kris för alla de som är beroende av vård.

När landsting och kommuner tvingas till nedskärningar i de offentliga välfärdstjänsterna slår det särskilt hårt mot kvinnor. Som offentligt anställda får de ta konsekvenserna i form av sämre löneutrymme, minskad bemanning, risk för uppsägning och arbetslöshet.

Sverige har starka offentliga finanser, långt bättre än de allra flesta andra västländer. Detta är ett resultat av den ansvarsfulla ekonomiska politik som våra tre partier drivit tillsammans under åtta år.

Det är nu vi ska använda oss av de resurser vi skapat under högkonjunkturen, bland annat till att tidigarelägga nödvändiga investeringar i hållbar infrastruktur och garantera kvaliteten i välfärdssektorn. Det är olyckligt om redan planerade nyanställningar måste skjutas upp till följd av regeringens bristande intresse för läget i landets kommuner. När kommunerna ser sina skatteinkomster sjunka nästa år borde staten täcka upp för det.

Alternativet är att låta kommunerna ta smällen och utlösa ytterligare en allmän varselvåg - den här gången i välfärden. Men den offentliga servicen har inte råd med nedskärningar utan att detta i de flesta fall leder till en försämrad kvalitet. Tyvärr kommer många kommuner och landsting att tvingas till det av regeringen.

När våra tre partier före jul enades om att gemensamt ta upp kampen om regeringsmakten var det den allvarliga jobbkrisen som svetsade oss samman. Det var därför ingen slump att vi då genast presenterade ett kraftfullt åtgärdsprogram mot ungdomsarbetslösheten. Vi tydliggjorde att det med en annan politik än regeringens går att ta Sverige från orättvisor och kris till nya jobb och framtidstro.

I dag vill vi visa att det också går att göra något åt den välfärdskris som följer i den misslyckade regeringspolitikens spår. Efter två år av moderatstyrd politik är det nödvändigt att erbjuda en ny politisk färdriktning för Sverige.

MONA SAHLIN
PETER ERIKSSON
MARIA WETTERSTRAND
LARS OHLY ”

DN 090117:

"Inför uppsägningsstopp i kommuner och landsting"

“Oppositionsborgarrådet i Stockholm Carin Jämtin kräver höjda statsbidrag till kommunerna: Vi måste förhindra att kommuner och landsting avskedar fler under lågkonjunkturen. Kommuner och landsting utgör en fjärdedel av arbetsmarknaden. Ofta anställer kommuner i högkonjunktur och avskedar i lågkonjunktur. Antalet anställda inom den offentliga sektorn bedöms nu minska med 10 000 personer 2009. Detta måste vi socialdemokrater hejda. Därför vill vi att uppsägningsstopp införs i kommuner och landsting, och att det finansieras genom höjda statsbidrag. Annars kan kvaliteten i skola och omsorg inte säkras. Vi vill inte heller att privatkonsumtionen försvagas genom att viktiga välfärdsarbetare, mestadels kvinnor, sänds ut i öppen arbetslöshet. Det skriver Carin Jämtin, socialdemokratiskt oppositionsborgarråd i Stockholm, samt hennes kolleger och partikamrater Helene Fritzon och Lena Micko, oppositionskommunalråd i Kristianstad respektive Linköping.”

“Det ser dystert ut på svensk arbetsmarknad. Enligt Arbetsförmedlingen kommer sysselsättningen att minska med 145.000 på två år och arbetslösheten att stiga till nio procent år 2010. Varslen uppgick i november till nästan 20.000 - den högsta nivån sedan november 1992. Hittills har det främst rört sig om den manligt dominerade tillverkningsindustrin.

Efter att under lång tid ha blundat för problemen presenterade regeringen i slutet av 2008 ett åtgärdspaket. Men det var för lite och för sent. Många av de åtgärder som föreslogs är bra, men de räcker inte.

Förslagen har också en tydligt manlig slagsida. Den borgerliga regeringen väljer att satsa framför allt på byggbranschen, genom rotavdrag och infrastruktursatsningar. Det är viktiga insatser, men det är relativt sett få kvinnor som kommer att ta del av dem. För de kvinnor som nu riskerar att bli arbetslösa har regeringen ytterst lite att erbjuda.

Kvinnor jobbar i betydligt högre utsträckning i kommuner och landsting, och nu ser vi siffror på att varslen även kommer där. Redan i år räknar var femte kommun med att gå med underskott. Enligt Arbetsförmedlingens prognoser planerar den kommunala sektorn för neddragningar, framför allt skolan och äldreomsorgen. Hälften av landstingen kommer att tvingas dra ned på verksamheten nästa år för att klara balanskravet. Även de statligt anställda bedöms bli något färre under det kommande året.

Allt som allt bedöms den offentliga tjänstesektorn sysselsätta 10000 färre 2009.

Men kvinnor drabbas inte bara av nedskärningar i offentlig sektor. De drabbas också extra hårt eftersom de har en svagare anknytning till arbetsmarknaden än män. 70 procent av alla vikarier är kvinnor. Medan 12 procent av männen är tidsbegränsat anställda, gäller det 17 procent av kvinnorna.

När företag inom handel och restaurang drabbas av sämre tider lägger de inte stora varsel som får uppmärksamhet på löpsedlarna och i statistiken. De förnyar helt enkelt inte de tillfälliga anställningarna. De många kvinnor som jobbar i dessa branscher blir arbetslösa utan att det väcker särskilt stor uppmärksamhet.

Vi som kommunpolitiker vill göra det vi kan för att minimera verkningarna av lågkonjunkturen men är bakbundna av en handfallen regering. Vi föreslår ett program för att mildra den kommande jobbkrisen i välfärden:

1. Inför ett uppsägningsstopp i kommuner och landsting.

Kommuner och landsting utgör en fjärdedel av arbetsmarknaden. Ofta anställer kommuner i högkonjunktur och avskedar i lågkonjunktur. Det är precis det som nu kommer att ske.

Vi föreslår ett tillfälligt uppsägningsstopp i kommuner och landsting för att säkra kvaliteten i skola och omsorg och inte spä på den ökande arbetslösheten och ytterligare försvaga privatkonsumtionen genom att skicka viktiga välfärdsarbetare ut i öppen arbetslöshet. Förslaget föreslås finansieras genom höjda statsbidrag.

Det finns exempel, bland annat den så kallade Östgötamodellen, där man använder arbetsmarknadsmedel för att förhindra uppsägningar som borde prövas.

2. Höjda statsbidrag till kommuner och landsting.

För att förhindra nedskärningar i välfärden de närmaste åren bör rege-ringen besluta om höjda statsbidrag. Detta innebär räddade jobb och säkrad kvalitet i välfärden för medborgarna och behövs också av demografiska skäl.

Att hålla den offentliga efterfrågan uppe är också ett sätt att stimulera ekonomin. Att regeringen har valt att utelämna en sådan kraftfull åtgärd i sitt så kallade stimulanspaket är något som till och med regeringens egen finanspolitiske rådgivare, professor Lars Calmfors, har kritiserat.

3. En stor investering i kvinnligt företagande.

En verklig investering på kvinnligt företagande i manligt dominerade branscher behövs. Av landets småföretagare är cirka 25 procent kvinnor. Flera studier visar att kvinnliga företagare har svårare att finansiera sin verksamhet. Staten måste se till att det finns tillgång till riskkapital också i de mindre teknikintensiva branscher där kvinnor oftare finns.

Kvinnliga företagare efterfrågar oftare mindre lån, medan finansiärerna hellre lånar ut större belopp. Därför måste det bli lättare även att få små lån.

Slutligen måste villkoren för småföretagare, såväl män som kvinnor, bli bättre och tryggare. Det gynnar alla, men kanske särskilt kvinnliga företagare som oftare har huvudansvaret för hem och familj.

4. Aktiv arbetsmarknadspolitik.

Det behövs en rejäl satsning på aktiv arbetsmarknadspolitik, isynnerhet arbetsmarknadsutbildning och reguljär utbildning så att de närmas-te åren kan användas till att rusta människor för framtidens jobb.

5. Ett mer jämställt Sverige.

Kvinnors villkor i arbetslivet är en spegling av hur det ser ut i familjelivet. Ett ojämställt familjeliv ger ett ojämställt arbetsliv - och tvärtom. Vi vill därför avskaffa vårdnadsbidraget och bygga vidare på en progressiv föräldraförsäkring samtidigt som vi driver rätten till heltid.

Kvinnorna brukar få ta den hårdaste smällen i kristider. Det behöver inte bli så denna gång. Bara den politiska viljan finns.

Carin Jämtin,
socialdemokratiskt oppositionsborgarråd i Stockholm,
kolleger och partikamrater Helene Fritzon och Lena Micko, oppositionskommunalråd i Kristianstad respektive Linköping. “

DN 081115:

“Sveket mot de gamla”

P C Jersild

“Inför valet 2006 lovade Fredrik Reinfeldt att inga akutsjukhus skulle säljas ut. Direkt efter valet avskaffade regeringen den stopplag som skyddat sjukhusen mot privatisering. Reinfeldts löfte visade sig ihåligt. Resultatet har blivit att akutvården nu befinner sig i en gråzon, där vissa avdelningar kan privatiseras medan helheten formellt sett ännu är kvar under landstingen. Eller så bjuder man ut själva byggnaden till privata entrepenörer, men behåller verksamheten helt eller delvis. Utan stopplag är regeringen maktlös eftersom landstingen kan göra som de vill.

Minst lika oroande är vad som händer med Vårdval Stockholm. De nya moderaternas försäkran att man vill betona sitt sociala ansvar gäller inte här. I stället härskar marknadsfundamentalister och amatörer. Det finns uppenbara dumheter som framstår som helt onödiga. Att inför starten strunta i stadsdelarnas skiftande sociala villkor var både slarvigt och okunnigt.

Det hade räckt med att öppna första bästa bok i socialmedicin och ta del av väl belagd och sedan länge känd forskning om sambandet mellan klass och sjuklighet. Samma med tilltaget att ransonera hembesöken, så att många riktigt gamla blev utan. Nu försöker man rätta till fadäserna i efterskott. Det bådar inte gott för det systemskifte som snart - om Filippa Reinfeldt får bestämma - väntar hela Sverige.

Valfrihet och fri etablering är det mantra som hela landet ska lära sig framöver. Men här finns en uppenbar obalans mellan storstadsområden och den glesbygd som utgör större delen av Sveriges karta. Den möjlighet att vandra mellan olika vårdgivare som erbjuds i Stockholm har ingen motsvarighet i småstäder och glesbygd. Det råder för närvarande en brist på 1 500 allmänläkare i landet, år 2015 beräknas bristen ha stigit till 4 400 doktorer. Fri etablering fungerar som en magnet i storstäderna, medan lockelsen att öppna eget i glesbygden torde vara begränsad.

Vad innebär egentligen fritt val? I bästa fall hittar patienten just den läkare som passar henne bäst. I sämsta fall innebär det att initiativstarka välutbildade yngre storstadsbor med krav på läkarservice för struntsaker tränger undan de verkligt vårdbehövande. Eller för att citera tidningen Sjukhusläkarens ledare (5/08): "De sjukaste orkar inte shoppa doktor."

Risken är att de mest vårdbehövande kommer i kläm. Medierna har i höst uppmärksammat flera fall av vanvård av äldre. Inte minst gäller det medicineringen. Att gamla människor har många piller är inte så konstigt, skavanker och sjukdomar ökar ju med åldern. Men vem håller reda på alla dessa preparat? Vem ser till att inte bara skriva ut nya utan också sätta ut gamla mediciner?

Läkemedelskonsumtionen är avsevärd bland 75-89-åringar. Fler är 50 procent har minst fem olika mediciner. Uppemot 20 procent har minst tio preparat. Risken är då överhängande att patienten blir nerdrogad och falskt dement, eller att tabletterna motverkar varandra.

Ett konkret exempel beskrevs nyligen i DN (26/9). Rubriken lyder "Läkarmottagningen stängs - patienterna är för gamla". I reportaget beskrivs hur läkarmottagningen på Stora Sköndal hotas av stängning. Vårdval Stockholms ersättningsregler är inte anpassade för mottag-

ningar med en så stor del äldre patienter. På Stora Sköndal är medelåldern 85 år.

Ibland hör man att äldre människor numera är så friska att de inte belastar vården som förr i tiden. Men det är en illusion. Förr eller senare slår sjukdomar och funktionsnedsättningar till. Vad som förr måste lämnas kanske nu kan behandlas. Ett accelererande antal äldre i befolkningen - inte minst i glesbygden! - innebär obönhörligen ett ökat tryck på vården.

Många har hävdat att vården måste få en större del av kakan och andelen höjas från nio till tio procent av BNP. Men vad händer med den siffran i en tillväxt som avstannat eller rent av blir negativ? Till synes kan då vårdens andel av BNP stiga till tio procent eller mer utan att i realiteten en enda ny krona tillförs.

Kristdemokraterna uppträder gärna som de gamlas särskilda ombudsman. På riksplanet pratar de båda kd-ministrarna Hägglund & Larsson sig varma för hemsjukvård. Samtidigt som kristdemokraterna ingår i den allians som vill införa vårdvalsmodellen i hela Sverige trots kompakt motstånd från majoriteten remissinstanser. En vårdmodell som socialdemokraterna lovat skrota om de vinner 2010.

Sällan har väl en landsomfattande reform tvingats igenom på så skrangligt underlag och med så begränsad överlevnadschans. Så osäkert som opinionsläget nu är vore det väl vettigare att söka samarbete över blockgränsen, så att landet får en genomtänkt, väl förankrad och långsiktigt stabil öppenvård. “

081216:

"Stoppa icke behörig personal i äldrevården"

“Ny regeringsutredning föreslår en lägsta kompetens för anställda inom äldreomsorgen: Vi måste kräva tydliga och enhetliga nationella yrkeskrav för vården av äldre. 200 000 vårdbiträden och undersköterskor i omsorgen och vården för äldre utgör Sveriges i särklass största yrkeskår. Ändå finns i dag inga fastlagda krav på kompetens för att utföra dessa krävande arbetsuppgifter. Kompetensen och utbildningsnivån är väldigt skiftande mellan olika delar av landet, mellan olika verksamheter och mellan olika individer. Vi föreslår därför att ett nytt yrke skapas med en lägsta kompetens för arbete inom omsorg och vård för äldre som är enhetlig för hela landet. Behörighet för det nya yrket äldreassistent ska kunna uppnås dels genom särskild gymnasieutbildning, dels genom vidareutbildning av dem som redan arbetar inom omsorgen. Det skriver den särskilde utredaren och kommunalrådet Gösta Jedberger, som i dag överlämnar sitt betänkande till äldreminister Maria Larsson.”

“Change - det är det budskap som har ingjutit hopp och framtidstro hos Barack Obamas anhängare i USA. I Sverige behövs en offensiv politik som kan skapa hopp, framtidstro och förändring inte minst när det gäller hur vi ser på och behandlar våra äldre.

Varje dag görs det fantastiska insatser för våra äldre, både av anhöriga och av professionell personal. Som alla som följer tillsynsmyndigheternas rapporter eller tar del av debatten i medierna vet, finns det också brister. Många av dessa brister har att göra med hur vi i dag ser

på äldre och åldrande. Även om vi åldras är vi fortfarande unika individer med olika erfarenheter och intressen men nu oftare med behov av stöd från samhället. Alltför ofta fokuserar vi på frågor om organisation eller personal och alltför lite på den äldre och dennes behov och önskemål. Vi vill vända på detta och i stället sätta den äldre i fokus. I dag överlämnas till äldreminister Maria Larsson utredningsbetänkandet "I den äldres tjänst - Äldreassi-stent ett framtidsyrke".

Utredningen föreslår att riksdagen ska lagstifta om en lägsta nivå på kompetens för att få arbeta i omsorg och vård för äldre. Den som inte når upp till kompetensnivån ska inte vara behörig att arbeta ensam. Det får inte fortsätta vara som i dag att det är fritt fram att anställa personer utan vare sig utbildning eller erfarenhet och efter en kort introduktion låta dem ensamma ta ansvar för mycket kvalificerade omsorgs- och vårduppgifter hos ibland svårt sjuka eller döende personer. Det är inte rätt vare sig mot den äldre eller den anställde.

I dag arbetar nära 200.000 vårdbiträden och undersköterskor i omsorgen och vården för äldre. Det är Sveriges i särklass största yrkeskår. Tillsammans utgör de 85 procent av den personal som arbetar med att stödja äldre i Sverige och de är alltså synnerligen viktiga för kvalitetsnivån. De gör i de flesta fall ett bra arbete med tanke på de förutsättningar de har. Arbetet har blivit alltmer stressigt och tungt samtidigt som det blivit mer kvalificerat och svårt. Trots detta finns det inga fastlagda krav på kompetens för att utföra dessa krävande arbetsuppgifter. Kompetens- och utbildningsnivån är väldigt skiftande både mellan olika delar av landet, olika verksamheter och olika individer.

På femton års sikt kommer det att finnas betydligt fler äldre i behov av omsorg och vård. Vi kommer då att vara tvungna att rekrytera fler personer samtidigt som det kommer att bli brist på personal, bland annat beroende av pensionsavgångar, minskande ungdomskullar och konkurrens från andra sektorer.

Vi måste alltså göra det mer attraktivt att arbeta med och för äldre. Ett sätt att åstadkomma detta samtidigt som vi ökar kvaliteten för de äldre är att tydliggöra att det är ett särskilt yrke och visa att detta är ett värdefullt och kvalificerat yrke med utvecklingsmöjligheter och karriärvägar. Det är nu, när de äldre ännu inte är så många och det finns tillgång till personal, som vi har möjlighet att genomföra en reform som både förbättrar kvaliteten för de äldre och ökar viljan att arbeta i omsorg och vård för äldre.

Vi föreslår att ett nytt yrke skapas och att en lägsta nivå på kompetens för arbete inom omsorg och vård för äldre införs. Denna kompetensnivå ska vara enhetlig över landet. Elva nationella yrkeskrav införs inom följande kompetensområden:

1/ Värdegrund, värderingsförmåga och förhållningssätt. 2/ Kommunikation. 3/ Lagar och regler. 4/ Det friska (normala) åldrandet. 5/ Åldrandets sjukdomar. 6/ Funktionsbevarande omsorg. 7/ Emotionell och social omsorg. 8/ Kroppsnära omsorg. 9/ Måltid, kost och näring. 10/ Omsorg och vård i livets slut. 11/ Sjukvård.

Utredningen föreslår att de som har kompetens enligt de nationella yrkeskraven får yrkestiteln "äldreassistent". Titeln är vald av flera skäl, den talar om målgruppen och fokuserar på individen, den är könsneutral och den signalerar inte underordning mot någon annan personalgrupp.

Den värdegrund och det förhållningssätt som ska gälla inom omsorg och vård för äldre innebär att vi respekterar den äldres självständighet,

integritet och värdighet. Personalen ska kunna bedöma vad som är den äldres egna önskemål även om hon/han inte alltid själv kan formulera dem, samt kunna skapa trygghet och beakta den äldres livssituation och livserfarenhet. En sådan värdegrund, väl förankrad i äldreassistentens attityder och förhållningssätt blir avgörande för den äldres välbefinnande.

Ibland diskuteras huruvida personlig lämplighet eller formell utbildning är viktigast för arbete i omsorg och vård för äldre. Vi menar att det självklart behövs både och. Personlig lämplighet, vänlighet och empati är utmärkta utgångspunkter, men det behövs också utbildning, erfarenhet och reflektion för att utveckla kunskap, förmågor och god kompetens. Värdegrund är kunskap som man kan tillägna sig och ett etiskt förhållningssätt, förmåga till empati och ett bra bemötande kan tränas.

Trots att de flesta är eniga om att ett socialt nätverk och ett aktivt liv ökar välbefinnande och hälsa och trots upprepade påpekanden från riksdag, regering, tillsynsmyndigheter och forskning finns stora brister i omsorgens sociala innehåll. Det har naturligtvis mycket att göra med biståndsbedömning och ledarskap. Men en bidragande förklaring kan vara bristande kompetens hos omsorgspersonalen. Om uppgiften att stödja den äldre att ha ett känslomässigt rikt liv och ett aktivt liv i samvaro med andra på ett klarare sätt ingår i yrkesbeskrivningen blir det mer naturligt för personalen att aktivt arbeta med detta. Detsamma gäller frågan om måltidens betydelse för de äldres välbefinnande.

Utredningen föreslår två vägar för att bli äldreassistent. Dels ska man kunna välja en treårig gymnasieutbildning med inriktning mot omsorg och vård för äldre som ger ett examensbevis som äldreassistent eller kunna läsa in motsvarande kurser på komvux. Dels ska den som redan arbetar inom omsorgen eller nyanställs kunna få sin kompetens bedömd mot de yrkeskrav som föreslås och på så sätt, efter eventuell kompletterande utbildning, få titeln äldreassistent.

Det måste också finnas karriärvägar - möjlighet till vidareutveckling inom angelägna områden - utan att man för den skull ska behöva byta yrkesbana. Utredningen föreslår därför ett antal nationellt fastställda specialiseringar.

Syftet med kompetensreformen är att öka kvaliteten och tryggheten för de äldre och samtidigt uppvärdera den omsorgspersonal som varje dag på ett professionellt sätt ger äldre omsorg och vård. Det är dags för förändring. Det är dags att ingjuta hopp och framtidstro hos den personal som arbetar närmast de äldre. Det är nu, de närmaste tio till femton åren, innan de verkligt stora behoven uppstår som vi har möjlighet att göra något åt situationen och rusta omsorgen och vården för framtiden. Till dem som tvivlar på att det är möjligt att göra förändringar i en så stor verksamhet vill vi bara säga: Yes we can!

GÖSTA JEDBERGER “

Pressmeddelande 16 december 2008. Socialdepartementet

Yrkeskrav i äldreomsorg

Omsorgspersonalen inom omsorg och vård för äldre är Sveriges största yrkeskår med ca 185 000 anställda (2006). Dessa personer ger stöd och hjälp till ca 250 000 personer, 65 år och äldre. I betänkandet I den äldres tjänst. Äldreassistent - ett framtidsyrke (SOU 2008:126) föreslås en kompetensreform för att kvalitetssäkra omsorgen och tydliggöra vilken kompetens omsorgspersonalen behöver. Genom att i första hand utgå från äldre personers behov av värdighet, trygghet och kvalitet i den omsorg och vård som finansieras av kommunerna har elva nationella yrkeskrav formulerats inom följande kompetensområden.

1. Värdegrund, förhållningssätt och värderingsförmåga.
2. Kommunikation.
3. Lagar och regler.
4. Det friska (normala) åldrandet.
5. Åldrandets sjukdomar.
6. Funktionsbevarande omsorg.
7. Emotionell och social omsorg.
8. Kroppsnära omsorg.
9. Måltid, kost och näring.
10. Omsorg och vård i livets slut.
11. Sjukvård.

För att få genomslag för de nationella yrkeskraven föreslås att kravet om kompetens regleras i lag. Socialstyrelsen ges i uppdrag att ytterligare precisera yrkeskraven i föreskrift.

De som har kompetens som motsvarar de nationella yrkeskraven ska få ett kompetensbevis och yrkestiteln Äldreassistent. Omsorg ska vara Äldreassistentens huvudsakliga och specifika kompetensområde, kompletterat med vissa vårduppgifter. Endast den som är Äldreassistent är behörig att arbeta ensam med de arbetsuppgifter som framgår av lagen och yrkeskraven. En person som inte har kompetens som Äldreassistent kan anställas som trainee.

För att uppnå kompetens enligt yrkeskraven föreslås en utbildningsväg respektive en valideringsväg. Utbildningsvägen är gymnasial utbildning med inriktning mot arbete för äldre och som vänder sig både till ungdomar som ska välja gymnasieutbildning och till dem som vill utbilda sig i vuxen ålder. Valideringsvägen innebär att den som anställs som trainee i omsorg och vård för äldre kan få sin kompetens bedömd och dokumenterad och vid behov genomgå kompletterande kompetensutveckling för att uppnå de nationella yrkeskraven. I syfte att säkerställa likvärdighet och kvalitet ska Socialstyrelsen ges i uppdrag att ansvara för nationell kvalitetssäkring genom att till exempel fastställa nationella riktlinjer för genomförande av validering.

För att öka kvaliteten och skapa karriärvägar ska nationella kriterier även formuleras för specialistkompetens för fyra specialiseringar för Äldreassistenten:

1. Demens- och psykisk sjukdom.
2. Omsorg och vård i livets slut.
3. Funktionsbevarande omsorg (emotionell, social och fysisk förmåga)
4. Måltid, kost och näring.

Socialstyrelsen ska ges i uppdrag att närmare precisera nivån på specialistkompetens.

Kontakt Niclas Thorselius Pressekreterare hos Maria Larsson

DN 090129:

“Vi hindrar de gamla att vara ute när de vill”

“Ny undersökning från Kommunal: Varannan anställd inom äldreomsorgen säger att de äldre nekas lämna bostaden. Många äldre får inte sina självklara rättigheter uppfyllda. Det uppger ett representativt urval av Kommunals medlemmar i en undersökning som fackförbundet gjort. Varannan uppgav att de äldre inte har rätt att lämna bostaden när de själva har lust. Fyra av tio uppgav att de gamla över huvud taget inte får vara med och bestämma tider och rutiner. Och var fjärde sa att de äldre inte får den mat de tycker om. Bland de anställda anser nära på varannan att de inte kan leva på sin lön. Det krävs nu en målmedveten satsning på de anställda - för de gamias skull, skriver Ylva Thörn, förbundsordförande i Kommunal.”

“Den verklighet som möter våra äldre människor som behöver stöd, hjälp och mänsklig omsorg är i många fall långt ifrån rimlig.

Kommunal vill återställa framtidstron i äldreomsorgen. Om de anställda får möjlighet att ansvara för och utveckla arbetets innehåll samt erbjuds bra arbetsvillkor och en bra arbetsmiljö, kommer detta direkt att speglas i kvaliteten i den hjälp som erbjuds de äldre.

Kommunal har formulerat tio rättigheter för de äldre: Alla äldre har rätt till bra vård och omsorg och att bli omhändertagna på ett professionellt sätt. De har rätt att själva bestämma tider och rutiner, rätt att äta mat de tycker om, träffa andra människor. Det kan handla om vardagliga saker: att få ha de kläder de själva vill ha eller få gå och handla i sin vanliga mataffär, hålla sina minnen levande, känna sig fräsch och snygg och köpa kläder efter egen smak.

Jag menar att det handlar om rättigheter som ska peka ut riktningen för en äldreomsorg som garanterar ett värdigt liv på äldre dagar. De anhöriga kan och ska ge sin bild av hur de upplever situationen för deras anhöriga, men de anställda är i många fall de som tillbringar mest tid med de äldre och som kan ge väldigt värdefulla synpunkter på vilken omsorg de äldre faktiskt får.

För att bidra till debatten har Kommunal därför undersökt vad yrkesgrupper som vårdbiträden och undersköterskor anser om äldreomsorgens kvalitet. Jag kan därför i dag redovisa helt nya resultat från en riksrepresentativ undersökning bland Kommunals medlemmar inom äldreomsorgen.

871 personer från hela Sverige har svarat på en undersökning om de äldres situation på sin arbetsplats i dag. Vi har frågat i vilken utsträckning de 10 kraven på äldres rättigheter uppfylls.

•Varannan uppger att de äldre inte har rätt att komma ut när de har lust.

•47 procent uppger att de äldre inte har möjlighet att gå till sin vanliga mataffär.

• Fyra av tio säger att de äldre inte har rätt att få vara med och bestämma sina tider och rutiner.

•Var fjärde (28 procent) att de äldre inte har möjlighet att utvecklas.

• 24 procent att de äldre inte har möjlighet att äta den mat som de tycker om.

För att få en djupare insikt i hur frågan om de äldres rätt att komma ut skiljer sig åt, har vi också studerat resultatet på olika regionala nivåer. Det visar sig att de största tidsbristerna finns i mindre kommuner. I glesbygdskommuner uppger nästan två av tre medlemmar att de äldre inte har rätt att komma ut när de har lust.

I större städer, storstäder och förorter till storstäder uppger i stället en majoritet av medlemmarna att de äldre har rätt att komma ut när de har lust. Jämtland, Gävleborg och Värmland är de län som ligger sämst till när det gäller de äldres rätt att komma ut, medan Kronoberg, Jönköping och Norrbotten befinner sig i toppen.

I dag arbetar omkring 210 000 av Kommunals medlemmar inom äldreomsorgen. Det är bland annat undersköterskor och vårdbiträden, som varje dag möter de äldre. Det är de som med sin yrkeskunskap och sitt stora engagemang försöker göra verklighet av välfärdssamhällets löften. Det är också de som först av alla märker när löftena sviks.

För att söka förklaringar till äldreomsorgens brister valde vi även att titta på vilka förutsättningar de anställda har. På så sätt får vi ett helhetsgrepp och en genomlysning av orsakerna till de kvalitetsproblem som i dag finns inom äldreomsorgen. Därför fick medlemmarna även svara på frågor om sin egen situation på arbetet.

Enkätsvaren visar att medlemmarnakänner en stark stolthet över sitt jobb (93 procent) och har ett gott självförtroende när det gäller yrkesskickligheten. Den positiva inställningen till uppgiften är en stark kraft för att utveckla äldreomsorgen. En kraft som vi måste värna om. Samtidigt är arbetets förutsättningar och villkor såsom inflytande, lön, arbetsbelastning sådant som oroar.

•Varannan (49 procent) medlem uppger att de inte kan påverka sina arbetstider.

•37 procent har inte rätt till heltid.

• Fyra av tio under 29 år säger att de har en otrygg anställning.

•Otryggheten förstärks av att lönerna inom äldreomsorgen inte motsvarar den viktiga arbetsinsatsen. Det bekräftas av medlemmarnas svar. Nästan hälften (48 procent) uppger att de inte har en lön som går att leva på.

•Var tredje (33 procent) att de inte jobbar i en framtidsbransch.

•Varannan under 29 år uppger att man inte kommer att orka arbeta arbetslivet ut.

För att summera. När vi lägger de fina orden åt sidan och ser på verkligheten är läget ett annat. Genom att erbjuda för dåliga arbetsvillkor och löner samt för lite kompetensutveckling har ansvariga politiker och beslutsfattare direkt ansvar för ett läge där personalbristen kommer att accelerera. Vem står upp och tar ansvar för hur detta negativt kan påverka kvaliteten på vård och omsorg till de äldre?

Samtidigt gäller det att se och lyfta fram allt det positiva och engagerade arbetet runt om i landet för att utveckla äldreomsorgen.

Det pågår många försök och projekt för att utveckla nya former och arbetssätt: I Säffle finns arbetsplatsförlagd handledarutbildning som ska stärka de anställda i deras yrkesroller. I Hagfors arbetar de anställda med de äldres rehabilitering samt med kost och nutrition. På Ekhaga ålderdomshem i Kungälv arbetar man med relationsorienterade frågor, med särskilt fokus på bemötande.

Med dessa exempel vill jag visa att det går att finna vägar till en ny och mänskligare äldreomsorg. Jag menar att kvaliteten i äldreomsorgen uppstår i det mänskliga mötet. För att utveckla det mötet krävs handfasta satsningar.

Från Kommunals sida riktar vi därför en skarp uppmaning till ansvariga politiker och beslutsfattare framförallt i kommunerna men även nationellt att lägga kraft, energi och resurser för att stärka de yrkesgrupper som finns i verksamheten och för att höja omsorgens kvalitet.

Vi kräver bland annat:

•Trygga anställningar. En tredjedel av alla undersköterskor och vårdbiträden som arbetar inom äldreomsorgen har tillfälliga anställningar. De är visstidsanställda som rings in med kort varsel och får lön per arbetad timme. Hur ska det bli bra kontakt i det mänskliga mötet när de äldre dagligen möter nya människor? En så ryckig situation är helt oacceptabel både för de äldre och för de anställda!

•Bra och rättvisa löner. Låt det synas i lönekuvertet att äldreomsorgen är viktig. Förverkliga rätten till heltid, med deltid som en möjlighet.

•Kompetensutveckling och fortbildning i olika former. Ge exempelvis äldre anställda möjlighet att arbeta som mentorer för nyanställda. Fler kan arbeta kvar ända fram till pensionen och bidra med sin långa erfarenhet och kompetens till att höja kvaliteten inom äldreomsorgen.
•Tydligt ledarskap. Politikerna måste ta ansvar för sina beslut och vara lyhörda för de konsekvenser som besluten får för Kommunals medlemmar och för de äldre. Samtidigt måste cheferna i verksamheterna skapa öppna och trygga arbetsplatser med högt i tak.

För att behålla engagerade vårdbiträden och undersköterskor, klara framtida rekrytering och öka tryggheten för äldre, krävs en målmedveten satsning på de anställda. De krav vi formulerar kan knappast sägas vara alltför högt ställda. Det handlar helt enkelt om att de äldres trygghet och villkoren för de anställda går hand i hand.

YLVA THÖRN “

“**Äldreomsorgen.**

Äldreomsorg är huvudsakligen ett ansvar för primärkommunerna enligt Socialtjänstlagen och är skattefinansierad.

De flesta gamia får hjälp i sina egnahem genom Hemtjänsten. Men om man inte klarar sig själv hemma kan man flytta till ett särskilt boende och där få sin omsorg.

Behovet av äldreomsorg väntas öka kraftigt de närmaste åren eftersom befolkningen som helhet åldras.”

DN 081217:

”Vårdgivare måste anmäla läkare med riskbeteende”

“Ny regeringsutredning efterlyser förstärkt patientskydd: Sjukhus och andra vårdgivare ska till Socialstyrelsen rapportera om läkare som misstänks utgöra en fara för patientsäkerheten. Mot vårdgivare som inte tar sitt vårdgivaransvar måste staten agera på ett kännbart sätt. Yrkesutövare inom vården som bedöms vara riskindivider ska antingen hindras från att vara yrkesverksamma eller underkasta sig verkningsfulla åtgärder. Därför måste sjukhus och andra vårdgivare ges skyldighet att till Socialstyrelsen anmäla läkare och andra vårdanställda som kan befaras hota patientsäkerheten. De huvudsakliga åtgärderna mot vårdanställda som uppvisat ett sådant riskbeteende ska vara prövotid och återkallelse av legitimationer. Det skriver hovrättsrådet Lars Lundgren som i dag överlämnar Patientsäkerhetsutredningens slutbetänkande till regeringen.”

“Patientsäkerhet är en fundamental kvalitetsdimension i hälso- och sjukvården och tandvården och beskriver det totala vårdsystemets förmåga att skydda patienter från att drabbas av skador till följd av de utredande och behandlande åtgärder som vidtas i syfte att bota eller lindra, eller inte vidtas när det borde ha gjorts. Patientsäkerhet handlar om att något händer patienten som inte var avsett, till exempel att en patient opereras på fel kroppshalva, smittas av en infektion i vården, får fel läkemedel eller kanske rätt läkemedel men på fel sätt eller i fel dos.

Patientsäkerhetsutredningen, som tillsattes i april 2007, har avslutat sitt uppdrag och överlämnar i dag sina förslag till regeringen.

Utredningens uppdrag har varit bland annat att göra en översyn av den lagstiftning som omfattar statens tillsyn över och ansvarssystemet i hälso- och sjukvården och tandvården. Den lag som framför allt varit i fokus för denna granskning är lagen om yrkesverksamhet på hälso- och sjukvårdens område, LYHS, som reglerar bland annat hälso- och sjukvårdspersonalens ansvar och skyldigheter, Socialstyrelsens tillsyn och Hälso- och sjukvårdens ansvarsnämnds (HSAN) verksamhet.

Patienter som anser sig felbehandlade eller har drabbats av en vårdskada bör även i fortsättningen i första hand vända sig till den vårdgivare där händelsen inträffat. Men vill patienten påkalla statens uppmärksamhet på något missförhållande eller anmäla en vårdgivare för felbehandling ska patienten inte behöva namnge eller peka ut vem han eller hon anser har begått felet. Det ska räcka med att anmäla själva händelsen till Socialstyrelsen, som då bör utreda det inträffade och göra de efterforskningar som behövs, utan att vara bunden av det som patienten klagat på.

I säkerhetssammanhang framhålls ofta att man måste gå från individsyn till systemsyn för att åstadkomma de verkligt effektiva säkerhetslösningarna. Med systemsyn avses då att alla faktorer som påverkar säkerheten måste beaktas inte bara den mänskliga, som varit brukligt hittills och som jag menar återspeglas i LYHS. Jag anser dock inte att individsynen kan överges till förmån för systemsynen. Hög patientsäkerhet kräver både och.

Utredningen föreslår därför att vårdgivarnas ansvar sätts i första rummet i den föreslagna lagen om patientsäkerhet, men att den enskildes yrkesansvar ska vara fortsatt stort. Det är i mötet mellan patient och olika yrkesutövare i vården som själva vårdinsatsen görs. Utan hälso- och sjukvårdspersonal ingen hälso- och sjukvård.

Statens tillsyn över såväl vårdgivarna som hälso- och sjukvårdspersonalen är ett viktigt statligt styrmedel för att upprätthålla allmänhetens förtroende för hälso- och sjukvården. Tillsynen över hälso- och sjukvården och tandvården bör enligt min uppfattning inriktas på att 1) kontrollera att vårdgivarna tar sitt ansvar för patientsäkerheten genom att ha ett ledningssystem för kvalitet och säkerhet värt namnet, samt 2) identifiera yrkesutövare som utgör ett reellt hot mot patientsäkerheten.

Mot vårdgivare som inte tar sitt vårdgivaransvar måste staten agera på ett för vårdgivaren kännbart sätt och yrkesutövare som bedöms vara riskindivider ska enligt min uppfattning antingen hindras från att vara yrkesverksamma inom vården eller under en prövotid på tre år underkasta sig åtgärder som ska fastställas av HSAN.

Disciplinpåföljderna, erinran respektive varning, har kritiserats för att vara ineffektiva och sakna verklig effekt. En erinran eller varning följs inte upp från statens sida, vilket är negativt från patientsäkerhetssynpunkt. För den patient eller närstående som gjort anmälan till HSAN kan påföljden mot yrkesutövaren visserligen upplevas som en upprättelse. Ett fel är begånget och den som gjort fel har fällts.

Detta är en sida av saken. En annan sida är att det stora flertalet (cirka 95 procent) av alla anmälningar från patienter och närstående till HSAN inte leder till någon påföljd över huvud taget. Det kan ibland bero på att det inte går att påvisa att den anmälda yrkesutövaren har handlat i strid mot vetenskap och beprövad erfarenhet eller till exempel att anmälan riktas mot fel person. HSAN utreder endast huruvida den anmälda yrkesutövaren har gjort det den anklagas för. Om ett misstag har begåtts men av en person som inte är anmäld, får anmälaren varken någon upprättelse eller förklaring till det inträffade. Jag anser att anmälarens partsställning i HSAN inte hjälper utan snarare stjälper patientens möjligheter att få klarhet i vad som av patienten upplevs som en felbehandling i vården.

Ett ytterligare perspektiv på disciplinpåföljderna är deras negativa inverkan på personalens vilja och öppenhet att påtala risker och brister och att tala om egna och andras misstag. Betydligt större fokus måste riktas mot vårdgivarens ansvar för patientsäkerheten och vårdgivarnas patientsäkerhetsarbete. Till sin hjälp måste de ha den vårdpersonal som dagligen konfronteras med och hanterar alla risker som ligger inbäddade i den alltmer komplexa vårdverksamheten. Det är hälso- och sjukvårdspersonalen som arbetar med eller nära patienterna som oftare än andra ser och vet vilka riskerna är. Den kunskapen måste de kunna förmedla till vårdgivarna, utan rädsla för att i slutänden själva drabbas av en disciplinpåföljd, vilket kan vara fallet med det nuvarande regelverket.

Sammantaget har jag landat i att disciplinpåföljderna är kontraproduktiva för patientsäkerhetsarbetet i hälso- och sjukvården och tandvården. Tyngdpunkten när det gäller enskilda yrkesutövare ska i stället läggas på så kallade skyddsåtgärder, det vill säga prövotid och återkallelse av legitimation. Utredningen föreslår således att disciplinpåföljderna ersätts av utökade möjligheter för staten att inom ramen för en prövotid som ska beslutas av HSAN efter anmälan av Socialstyrelsen ha skärpt tillsyn över de yrkesutövare som kan befaras utgöra en fara för patientsäkerheten. En prövotid ska kunna förenas med en

plan om vad den legitimerade har att iaktta under prövotiden, exempelvis kompetensutveckling eller om yrkesutövaren till exempel har missbruksproblem att denne ska genomgå behandling. Om planen inte följs bör frågan om återkallelse av legitimationen tas upp till prövning.

Utredningen föreslår också att vårdgivare ska ges en skyldighet att till Socialstyrelsen rapportera om man i sin verksamhet har eller nyligen har haft personer anställda som har uppvisat ett sådant riskbeteende att Socialstyrelsen kan ha skäl att överväga om skyddsåtgärder är motiverade.

Från patientsäkerhetssynpunkt räcker det inte att vårdgivaren gör sig av med problemet genom att säga upp vederbörande. Risken är att ett sådant beslut bara innebär att problemet flyttar till en annan verksamhet. Staten som har tillsynsansvar och utfärdat legitimation måste få information om riskindivider så att för patientsäkerheten adekvata åtgärder kan vidtas.

Vårdgivarens skyldighet att rapportera riskindivider ska inte blandas ihop med skyldigheten att anmäla så kallade lex Maria-ärenden till Socialstyrelsen. Den skyldigheten kvarstår i den föreslagna lagen om patientsäkerhet. Att tillsynsmyndigheten ska få kännedom om allvarliga risker och händelser i vården tycker jag och många med mig är en självklarhet inte minst för att upprätthålla allmänhetens förtroende för hela vårdsystemet.

LARS LUNDGREN “

DN 081219:

"Alla äldre ska få rätt till trygghetsbostäder"

“Äldreboendelegationen oense om kommunernas ansvar att inrätta en ny boendeform mellan ordinärt boende och seniorbostäder: Några vill ha frivillighet, andra lagstadgad skyldighet. Kommunerna bör inrätta en ny sorts äldreboende med hyresrätt för pensionärer som inte vill bo kvar i sina gamla hem men heller inte vill flytta till särskilda seniorbostäder. Äldreboendedelegationen, som i dag överlämnar sitt betänkande till ansvariga statsrådet Maria Larsson, vill kalla denna nya boendeform för trygghetsbostäder - med gemensamhetslokaler, trygghetslarm och personal för gemensamma aktiviteter. Men delegationen är splittrad i frågan om kommunernas ansvar: majoriteten vill att åtagandet ska vara frivilligt, minoriteten att det ska vara en lagstadgad skyldighet. För att stödja kommunerna att utveckla trygghetsbostäderna föreslår vi ett statligt bidrag på 650 miljoner kronor under fem år, plus särskilt investeringsstöd. Det skriver Äldreboendelegationens ordförande Barbro Westerholm.”

“Äldreboendedelegationens betänkande "Bo bra hela livet" (SOU 2008:113) överlämnas i dag till regeringen. Det handlar om boendeformer för äldre. Det utgår från äldres självbestämmande och att äldre är olika och har olika behov.

De flesta äldre vill bo kvar i det egna hemmet. Benägenheten att flytta har under lång tid varit låg. Nu tycks den öka bland personer 55 år och däröver. Vart man flyttar beror dels på vad som finns att tillgå, dels på egna preferenser och ekonomiska förutsättningar. Man vill flytta till

bostäder som inte bara erbjuder en god fysisk tillgänglighet, utan också möjligheter till samvaro, gemenskap och ömsesidigt stöd.

Behovet av bostäder anpassade till den åldrande människans behov kommer att bli mycket stort tid framöver. Från och med 2020 kommer andelen äldre i befolkningen att öka kraftigt, särskilt bland dem över 85 år. Redan i dag saknar många kommuner möjlighet att möta äldres efterfrågan på små och medelstora hyreslägenheter i det ordinära bostadsbeståndet. Vad är det då som behöver göras?

Även äldre med funktionshinder måste kunna bo kvar i sin bostad. Avsaknad av hiss kan öka belastningen på den kommunala vården och omsorgen genom att äldre som bor i fastigheter utan tillgång till hiss behöver hemtjänstinsatser i högre utsträckning än andra äldre. Uppskattningsvis saknas hiss i 50 000 trappuppgångar. Det behöver också installeras enklare saker som dörröppnare. Därför föreslås införandet av ett tillgänglighetsbidrag under åren 2010-2014 för installation av hissar med mera. För att bidrag ska kunna beviljas ska kommunen ha inventerat sitt bostadsbestånd från tillgänglighetssynpunkt.

Seniorbostäder är ett samlingsbegrepp för alla ordinära bostäder avsedda för personer över en viss ålder och där det finns möjligheter till gemensam social samvaro till exempel genom tillgång till en gemensamhetslokal. Intresset för seniorbostäder ökar stadigt. Mer än hälften ägs av kommunala allmännyttiga bostadsbolag, men det finns också seniorbostäder byggda av privata företag och kooperativa föreningar. Staten bör stödja initiativ till att seniorbostäder med olika upplåtelseformer skapas.

Boende i särskilt boende är i dag förbehållet personer som är mycket vård- och omsorgskrävande. Det finns äldre personer som i dag upplever att det är ett alltför stort glapp mellan boende i vanliga bostäder och det särskilda boendet. De känner att hemmets borg blivit till ett fängelse där tillvaron präglas av otrygghet, oro och ensamhet.

Det är för denna grupp delegationen föreslår att kommunerna inrättar trygghetsbostäder som upplåts med hyresrätt genom en förmedling eller liknande i kommunens regi. För att få tillgång till en trygghetsbostad ställer man sig i förmedlingens kö. Någon biståndsbedömning enligt socialtjänstlagens bestämmelser behövs inte utan det är den enskildes eget önskemål om trygghetsboende som ska vara avgörande för flytten. Kommunen kan ange vilka kriterier som ska gälla för att få ansöka om trygghetsbostad. Förturer kan tillämpas om kommunen anser det lämpligt. Hög ålder kan beaktas. De som bor i trygghetsbostäder ska ha tillgång till en gemensamhetslokal, trygghetslarm och personal med uppgift att initiera gemensamma aktiviteter. Det ska finnas möjlighet till gemensamma måltider. De lokala behoven och förutsättningarna kan dock påverka den närmare utformningen.

Det finns vissa erfarenheter som talar för att det kan vara fördelaktigt för kommunerna att bygga trygghetsbostäder och därigenom minska trycket på särskilt boende. Utvecklingen bör därför följas upp och utvärderas. Här bör ingå de effekter som trygghetsbostäder kan ha på behovet av särskilda boendeformer och äldres livskvalitet.

Delegationens majoritet föreslår att inrättandet av trygghetsbostäder ska vara ett frivilligt åtagande från kommunernas sida och att kommunerna genom en särskild lag får befogenhet att inrätta sådana. Delegationens minoritet anser däremot att det redan nu bör införas en lag som ger kommunerna skyldighet att inrätta trygghetsbostäder utan biståndsbedömning för att få likvärdiga

möjligheter att söka ett tryggt och bra boende oavsett var i landet man bor.

För att stödja kommunernas arbete med utveckling av det sociala innehållet i trygghetsbostäder genom personalinsatser, som är till för alla, föreslås ett statligt bidrag med i genomsnitt 130 miljoner per år under åren 2010-2014, sammanlagt 650 miljoner. Dessutom föreslås att för att stimulera framväxten av trygghetsbostäder det nuvarande investeringsstödet för äldrebostäder med mera även ska omfatta trygghetsbostäder. Den ekonomiska ramen för investeringsstödet bör därmed ökas.

De flesta som i dag bor i särskilda boenden lider av demenssjukdomar och/eller är somatiskt multisjuka. De boende behöver vård och omsorg dygnet runt samt socialt innehåll i tillvaron. Delegationen föreslår att dessa boenden ska kallas för vård- och omsorgsboende för att tydliggöra vilka insatser som krävs där.

Det är viktigt att innehållet i vård- och omsorgsboende utvecklas för att tillgodose äldre personers såväl sociala som medicinska behov. Det gäller människor med demens och multisjuklighet, för etniska, språkliga och andra minoriteter.

Delegationen konstaterar att det redan nu behövs fler platser i dessa boenden och att behovet av sådana boenden kommer att öka med 50-70 procent under perioden 2005 och 2040. Osäkerheten är dock stor i beräkningar av detta slag som bygger på framräkningen av trender.

Kunskapen om olika boendeformer för äldre är begränsad och sådan forskning bör stimuleras. Under senare år har det tillkommit en del svenska studier om teknik för äldre och arkitektur- och design-forskning. Här finns perspektiv som måste tas till vara och som skiljer sig från den traditionella forskningen om äldreomsorg som mest handlat om hemtjänsten och omsorgen om äldre i det egna hemmet.

I dag och även framöver kommer det att finnas pensionärer som befinner sig i små ekonomiska omständigheter, inte minst kvinnor. Alla äldre som så önskar bör emellertid ha möjlighet att efterfråga seniorbostäder eller trygghetsbostäder. Delegationen anser därför att taket för bostadstilläggen för pensionärer bör höjas från 5 000 kr till 6 000 kr och att den andel av boendekostnaden som ersätts höjs från 93 till 95 procent.

Utredningen om äldreboenden har koncentrerats till boendefrågorna. Andra sammanhängande frågor som rör verksamhetens innehåll och äldreomsorgens kompetensförsörjning behandlas av andra utredningar. Vi är övertygade om att trygghetsbostäder fyller en viktig lucka och skapar förutsättningar för ett boende i trygghet och gemenskap för många äldre kvinnor och män.

Barbro Westerholm “

DN 081118:

"Höjt utgiftstak krävs för att rädda pensionerna"

“Erik Åsbrink efterlyser undantagsregler: Förstärk AP-fondsystemet och lätta temporärt på budgetdisciplinen. I spåren av finanskris och lågkonjunktur kan 1,6 miljoner pensionärer drabbas av sänkt pension valåret 2010. Men det är möjligt att rädda pensionerna med extraordinära och tillfälliga åtgärder, skriver socialdemokraten och förre finansministern Erik Åsbrink. Han föreslår en temporär höjning av utgiftstaket i statsbudgeten genom att man inrättar en särskild post för krishantering. Dessutom förordar han en överföring av cirka 200 miljarder kronor från statsbudgeten till AP-fondsystemet som en engångspost som hindrar den så kallade bromsen i pensionsöverenskommelsen från att utlösas.”

“Sverige liksom omvärlden befinner sig i en djup finanskris. Min bedömning är att vi dessutom i rask takt är på väg in i en djup och långvarig, kanske flerårig, lågkonjunktur. Detta gäller även om vi skulle ta oss ur finanskrisen inom en snar framtid. Det här är en situation som ingen nu levande människa har upplevt tidigare.

Sverige är i inledningen av detta förlopp i ett bättre läge än de flesta andra länder. Vi har skaffat oss dyrköpta erfarenheter från den hemmatillverkade krisen i början av 90-talet. Vi har under en följd av år haft en god ekonomisk tillväxt och stark produktivitetsökning. De senaste åren har sysselsättningen ökat markant. De offentliga finanserna och utrikesbetalningarna visar ihållande överskott. Inflationen har under många år varit låg.

Detta är en följd av en kraftfull budgetsanering och en rad reformer som förbättrat ekonomins funktionssätt. Vi har skapat ett finanspolitiskt ramverk - med överskottsmål och utgiftstak - som tillhör de mest stabila i världen. Vi har etablerat en oberoende riksbank som arbetar utifrån ett inflationsmål på 2 procent. Vi har, genom en överenskommelse mellan fem av riksdagspartierna, skapat ett robust pensionssystem, som har tjänat som förebild för en rad andra länder.

Ändå står vi inför stora prövningar. Varslen i industrin kommer tätt. Vi riskerar att få se en snabbt ökande arbetslöshet och utslagning av företag. Vi kan få se att både konsumtion och investeringar minskar.

De sociala skyddsnäten riskerar i denna situation att bli för svaga. Många människor kommer att vara hänvisade till ersättningar från socialförsäkringssystemen, som framstår som otillräckliga. Vi är på väg in i en djup lågkonjunktur när starka skäl talar för att hålla uppe efterfrågan. Paradoxalt nog är det just nu som inkomster och köpkraft hos många människor håller på att försämras. Det gäller i hög grad människor som redan i utgångsläget har låga inkomster och en svag ställning på arbetsmarknaden.

Det pensionssystem som socialdemokraterna och de fyra borgerliga partierna skapade för några år sedan är robust med avseende på både den ekonomiska och den demografiska utvecklingen. Pensionerna räknas normalt upp i samma takt som prisökningarna och ibland rent av mera. Så kommer även att ske år 2009. Men en svagare inkomstutveckling, kombinerad med det kraftiga börsfall som urholkat AP-fondernas förmögenhet, leder med hög sannolikhet till att den så kallade bromsen slår till år 2010. Syftet med bromsen är att se till att utgifterna inte ökar för snabbt i förhållande till pensionssystemets totala tillgångar.

Pensionerna kommer år 2010 inte att räknas upp i takt med inflationen. Det finns rent av en risk att pensionerna detta år kommer att minska något i nominella tal, samtidigt som prisökningarna fortsätter.

En teknokrat kan naturligtvis säga: Visst, så är systemet konstruerat. Detta är nödvändigt för att pensionssystemet ska förbli stabilt även på längre sikt. Men är det rimligt att alla pensionärer ska få försämrade inkomster år 2010 samtidigt som vår ekonomi befinner sig i en djup lågkonjunktur? Är de fem partierna bakom pensionsuppgörelsen beredda att gå till val på detta, med alla de möjligheter för övriga partier - i och utanför riksdagen - som inte är bundna av pensionsuppgörelsen att föreslå åtgärder som ter sig betydligt mera attraktiva för 1,6 miljoner pensionärer?

Det finns ett liknande problem med det finanspolitiska ramverket. Det har spelat en viktig roll för att skapa stabilitet och disciplin i budgetprocessen och att återskapa förtroendet för svensk ekonomi. Det vore synnerligen olyckligt om det nu skulle slängas över bord. Åtminstone sex av riksdagens partier står bakom detta system.

Med en djup lågkonjunktur kommer de offentliga finanserna att försvagas redan genom de så kallade automatiska stabilisatorerna. Skatteinkomsterna blir lägre, samtidigt som utgifterna för a-kassa och arbetsmarknadspolitik ökar. Men det är troligt att det härutöver kommer att bli nödvändigt att vidta ytterligare finanspolitiska åtgärder, utöver de som föreslagits i budgetpropositionen och stabilitetsplanen, för att motverka en alltför kraftig ekonomisk nedgång.

Enligt min personliga uppfattning måste det nu finnas en handlingsberedskap för att med kort varsel sätta in ytterligare åtgärder. Syftet bör vara dubbelt. Dels att hålla uppe efterfrågan, dels att hålla samman landet genom att särskilt värna utsatta grupper. Det kan vara konsumtionsstimulanser, som riktas till exempelvis låginkomsttagare, barnfamiljer, pensionärer och studerande. Det finns också skäl att överväga tillfälliga insatser, såsom en tidsbegränsad momssänkning. Härutöver kan man överväga åtgärder för att motverka den kraftiga nedgången av byggandet, förstärkta insatser inom arbetsmarknadsutbildningen och komvux, ökade statsbidrag till kommuner och landsting med mera.

Sammantaget kan detta innebära en kraftig försvagning av de offentliga finanserna.

Att vi under några år inte kommer att ha ett överskott på 1 procent av BNP är dock inget större problem. Överskottsmålet gäller inte för ensta-ka år utan som genomsnitt under en flerårsperiod.

Större problem blir det med utgiftstaket. Det kan bli mycket svårt att hålla de offentliga utgifterna under taket. Förmodligen är det inte heller önskvärt. Det finanspolitiska ramverket fungerar väl i de flesta situationer, även med "normala" konjunktursvängningar. Men nu befinner vi oss i en exceptionell situation. Då krävs det extraordinära insatser.

Det vore utomordentligt olyckligt om pensionsuppgörelsen skulle spricka, därför att ett eller flera partier lockas att frångå regelsystemet under trycket av en stark folkopinion. Det har ett mycket stort, långsiktigt värde att en bred riksdagsmajoritet står bakom de långsiktiga spelreglerna för våra pensioner.

Men det är inte nödvändigt att ens temporärt frångå reglerna i pensionssystemet. En åtgärd som skulle kunna övervägas vore att flytta över kanske 200 miljarder kronor från statsbudgeten till AP-

fondsystemet. Detta skulle vara en engångsåtgärd som skulle innebära att den så kallade bromsen inte skulle utlösas år 2010 och pensionerna skulle kunna höjas ungefär i takt med inflationen.

200 miljarder kronor är ett mycket stort belopp. Men inte så svindlande om det jämförs med de garantier som redan har ställs ut åt banksystemet. Och egentligen är det fråga om en interntransaktion mellan två delar av den offentliga sektorn, som dock skulle innebära att pensionsutgifterna blev några miljarder kronor högre.

Det vore likaså olyckligt om det finanspolitiska ramverket skulle brytas sönder på grund av att det blir nödvändigt att vidta finanspolitiska stimulansåtgärder. Här skulle man temporärt kunna tillåta extra utgifter ovanför utgiftstaket, till exempel genom att inrätta en särskild krisfacilitet.

Det vore önskvärt att riksdagspartierna över blockgränsen samlade sig till en övergripande överenskommelse, som möjliggör tillfälliga modifieringar av såväl balanseringskravet i pensionsuppgörelsen som utgiftstaket i det finanspolitiska ramverket. Det skulle göra det möjligt att kraftfullt bekämpa den annalkande krisen och samtidigt vidmakthålla några av de viktiga regelverk som i så hög grad har bidragit till en lyckosam utveckling för svensk ekonomi under de gångna åren.

Erik Åsbrink "

DN 090127:

"Minister öppnar för skattesänkning för pensionärer"

"Den fallande börsen har slagit hårt mot AP-fonderna och pensionärerna. Nu diskuterar regeringen skattesänkningar som tänkbar kompensation."

"**SOCIALFÖRSÄKRINGSMINISTER** Cristina Husmark Pehrsson (M) har tidigare vid flera tillfällen talat om att kompensera pensionärerna. Ett alternativ skulle kunna vara skattesänkningar, säger hon nu.

- För att kompensera pensionärerna får vi diskutera andra former, till exempel skattesänkningar, säger Cristina Husmark Pehrsson till SVT:s Rapport.

I NÄSTA VECKA ska en pensionsgrupp diskutera vad som kan göras.

Enligt Veronica Palm (S), vice ordförande i riksdagens socialförsäkringsutskott, tycks regeringen ha lyssnat på kritiken som rört pensionärernas försämrade villkor.

- Jag är glad att regeringen nu börjar diskutera att kompensera den klyfta de själva skapat mellan pensionärer och löntagare, säger hon till TT.

Från TT "

DN 090203:

"Nu måste vi göra om vårt pensions-system"

“Mona Sahlin och socialdemokraterna i utspel inför dagens pensionsöverläggningar: Lätta på bromsen i systemet. Regeringens orättvisa politik mot pensionärerna äventyrar uppslutningen kring pensionsöverenskommelsen. Inför dagens möte med de fem partier som står bakom pensionssystem ställer socialdemokraterna krav. Pensionssystemet måste förbättras så att inte pensionsutbetalningarna svänger så mycket mellan åren. Försäkringskassan bör därför få i uppdrag att analysera vad som kan göras för att minska svängningarna och föreslå ändringar. Det är viktigt att alla partier bakom pensionsuppgörelsen tar ansvar för dagens och morgondagens pensioner. Vi öppnar därför för en diskussion med regeringen, skriver socialdemokraternas partiledare Mona Sahlin, partiets ekonomiske talesman Thomas Östros och Veronica Palm, viceordförande i riksdagens socialförsäkringsutskott.”

“Jobbkrisen får nu allt tydligare effekter i hela vårt land. Efter flera mandatperioder av ekonomiskt ansvarstagande har Sverige bättre förutsättningar än många andra länder.

Men nu gäller det att ta ansvar för Sverige. Det finns stora risker att jobbkrisen sprider sig från sektor till sektor. Att välfärdens verksamheter drabbas med uppsägningar och försämrad kvalitet i skola och vård som följd. Regeringens passivitet förvärrar krisen.

Vi socialdemokrater vill, liksom ledande företrädare för den ekonomiska expertis som följer utvecklingen, se aktiva åtgärder och investeringar som kan möta utmaningarna. Vi vet av erfarenhet att sunda offentliga finanser kräver investeringar i nya jobb och framtidstro. Om arbetslösheten tillåts att ta strupgrepp kring hela samhällsekonomin kommer enskilda individer, familjer och till slut de offentliga finanserna att ta stryk.

Pensionärerna har redan drabbats hårt av regeringens nya orättvisa skattesystem, där pension beskattas högre än lön. Den som har en pension på 12.500 kr i månaden betalar cirka 700 kr mer i skatt än en löntagare med samma inkomst.

Nu finns det dessutom oroande tecken på att pensionärerna är nästa stora grupp som blir jobbkrisens förlorare. Inte minst för de många pensionärer som har låga pensioner riskerar effekterna av att bromsen i pensionssystemet slår till 2010 att bli kännbara. Det handlar om prognostiserade sänkningar på 4-5 procentenheter av pensionerna.

Vi står bakom pensionsuppgörelsen - och vi gör det för att vi värnar om våra äldre, de som under ett helt yrkesliv varit med och byggt Sverige till ett modernt välfärdsland. Sverige har numera ett stabilt pensionssystem som kommer att fungera även för kommande generationer och som tjänar som förebild för många andra länder.

Den orättvisa politik som regeringen bedrivit gentemot pensionärerna äventyrar dock uppslutningen kring systemet. Inför dagens möte med de fem partier som står bakom pensionsöverenskommelsen har vi socialdemokrater därför med oss mycket tydliga krav för att Sveriges pensionärer ska kunna känna trygghet och tillförsikt.

Straffskatten för pensionärer måste avskaffas. På sikt ska lön och pension beskattas lika. Socialdemokraterna har i riksdagen lagt förslag för att börja sluta den klyfta regeringen skapat mellan löntagare och pensionärer. Alla pensionärer får med vårt förslag minst 2.700 kronor i sänkt skatt: en pensionär med normala inkomster får med vårt förslag en tre gånger så stor skattesänkning som med regeringens förslag.

Vi vill göra en riktad satsning till de pensionärer som har de minsta ekonomiska marginalerna genom höjt bostadstillägg (BTP). De sämst ställda pensionärerna är helt beroende av bostadstillägg för att klara sina bostadsutgifter. Vi socialdemokrater har föreslagit att bostadstillägget höjs till 95 procent och taket från 5.000 till 5.500 kronor för sammanboende och från 2.500 till 2.750 kronor för ensamstående. Denna förändring ger en ensamstående pensionär med BTP och en hyra på minst 2.750 kronor i månaden en förbättring med 287 kronor i månaden. Ett sammanboende pensionärspar med BTP och en hyra på minst 5.500 kronor får 575 kronor mer i månaden.

Vi vill avskaffa regeringens orättvisa flyttskatt. När den moderatledda regeringen gjorde om fastighetsskatten införde den en särskild flyttskatt - ränta på uppskjuten reavinstskatt. Flyttskatten kommer som en obehaglig överraskning för många pensionärer, inte minst de med små marginaler. Villan kanske såldes för flera år sedan och nu kommer plötsligt en årlig skatt som kan uppgå till tusentals kronor.

Vi vill utreda hur pensionssystemet kan förbättras så att inte pensionerna svänger kraftigt mellan åren.

2010 drabbas den stora gruppen pensionärer av en rejäl åtstramning mitt i lågkonjunkturen, i år ökar pensionerna rejält för att nästa år sjunka med flera hundralappar. Sådana kraftiga svängningar i pensionerna är besvärliga både för pensionärerna och för samhällsekonomin.

Försäkringskassan bör därför få i uppdrag att analysera vad som kan göras för att minska kraftiga svängningar mellan åren och föreslå sådana justeringar i pensionssystemet som kan göras, utan att den långsiktiga stabiliteten i systemet riskeras. Det är viktigt att alla partier bakom pensionsuppgörelsen nu orkar ta ansvar, både för dagens och för morgondagens pensioner.

Sjukvården och äldreomsorgen är verksamheter som våra äldre måste kunna känna sig trygga med. Regeringens passivitet vad gäller jobbkrisen slår nu rakt in i välfärden. Såväl organisationen Sveriges Kommuner och landsting (SKL) som fackförbundet Kommunal rapporterar att många kommuner och landsting står inför uppsägningar och kommer att gå med stora underskott på grund av den vikande skattebasen.

Läget är bekymmersamt, men går fortfarande att lösa. Vi socialdemokrater föreslår därför ökade statsbidrag med 10 miljarder kronor 2009 och 2010 för att trygga kvaliteten i välfärden.

Den enskilt viktigaste åtgärden för att höja kvaliteten inom äldreomsorgen är att satsa på personalen. Tyvärr gör regeringen ingenting när det gäller personalens arbetsvillkor eller kompetens.

Vi menar tvärtom att det är nödvändigt att rikta satsningar till personalen. Det är de som arbetar inom äldreomsorgen som är skillnaden mellan bra och dålig kvalitet. Därför måste kommunerna ha möjlighet att prioritera ökad grundbemanning, fasta tjänster och heltid. Den skattesänkarpolitik som genomförs i flera borgerligt styrda kommuner förhindrar en sådan utveckling.

Äldre människor ska känna en trygghet i kontakten med vården och mötas av den respekt som gör ålderdomen värdig. Därför måste äldreomsorgen och sjukvården gemensamt genomföra ett utvecklingsarbete för att bli bättre på att se till äldre människors specifika behov av stöd och trygghet.

Framtidens äldreomsorg behöver vara mer mångfasetterad och fånga upp det faktum att dagens Sverige inte på alla punkter liknar gårdagens. Till exempel måste äldres möjligheter med ett annat modersmål än svenska att få äldreomsorg på sitt eget språk.

Vi förväntar oss att regeringen är beredd att vidta åtgärder som innebär ett långsiktigt helhetsansvar för att på flera områden trygga framtiden för Sveriges pensionärer. Dit hör en välfärd som inte försämras och ett skatte- och pensionssystem som håller långsiktigt och över tid.

Ska Sverige undvika en djup och långdragen lågkonjunktur måste regeringen agera på bred front. Sverige har i grunden en stark ekonomi. Vi har goda förutsättningar att mildra lågkonjunkturens effekter och investera i framtiden. Sverige kan stå betydligt bättre rustat efter krisen än vad vi gjorde innan - om regeringen inte försitter chansen. Inte minst våra äldre förtjänar en bättre utveckling.

Socialdemokraterna öppnar med detta för en diskussion med regeringen om hur den ekonomiska situationen för landets pensionärer ska kunna förbättras. Vi är beredda att ta ansvar för långsiktigt hållbara pensioner för framtidens pensionärer och har till dagens möte med oss konkreta förslag för att säkerställa ekonomisk kompensation för dagens pensionärer.

MONA SAHLIN
THOMAS ÖSTROS
VERONICA PALM "

DN 090206:

"Framtidens välfärd"

"Offentlig sektor: Olyckskorparna kraxar sig hesa."

"ANTINGEN TVINGAS vi montera ned välfärden eller så måste vi acceptera en fördubbling av kommunalskatten - till nivåer kring 70 procent! Så har alternativen målats upp i de värsta skräckscenarierna om den offentliga sektorns framtid.

Det var också gott om dystra profetior när Sveriges Kommuner och landsting i veckan anordnade ett seminarium om välfärdens långsiktiga finansiering. Andelen svenskar i arbetsför ålder sjunker stadigt de närmaste trettio åren, med minskade skatteintäkter som följd. Läget förvärras ytterligare runt år 2025 då 1940-talistgenerationen kommit upp i den ålder då vård- och omsorgsbehoven är som störst.

Som om inte detta vore nog hävdas det ofta att tjänsteintensiva verksamheter som vård, skola och omsorg inte låter sig rationaliseras. På ekonomspråk talar man om att tjänsterna lider av "Baumols sjuka". Tjänstesektorn - i synnerhet den del som inte är konkurrensutsatt - har svårt att följa med i det effektiviseringstempo som råder i den privata industrin. Ändå förväntar sig de offentliganställda löneökningar i paritet med de privatanställda. Effekten blir att skatterna ständigt måste höjas om inte de offentliganställda gradvis ska halka efter i löneutvecklingen.

DET KAN DOCK diskuteras hur relevant detta resonemang är. Tillväxt i den privata sektorn genererar även nya skatteintäkter och så länge dessa intäkter kan täcka lönekraven i den offentliga sektorn behöver inte själva skattesatsen påverkas.

Men åldersboomen då? Hur ska vi klara ekonomin om Sverige snart förvandlas till ett gigantiskt ålderdomshem? Som den tidigare sjukvårds- och socialförsäkringsministern Bo Könberg (FP) påpekade har vi klarat det hittills. Antalet svenskar över 85 år har mer än tredubblats de senaste 40 åren. Kan vi bara hålla en någorlunda hög tillväxttakt borde vi även kunna hantera de närmaste 40 årens fördubbling av antalet åldringar.

ETT TREDJE OFTA anfört problem är de stigande kostnaderna för medicin och sjukvårdsteknik. Men just på denna punkt kan utvecklingen lika gärna ge utrymme för rationaliseringar. Ny teknik är inte bara kostnadsdrivande. Priset för gråstarrsoperationer har till exempel minskat drastiskt de senaste åren tack vare nya metoder, och en mer genomtänkt användning av IT i sjukvården skulle enligt vissa bedömare kunna spara stora summor. Det som måste till är att förändringsarbete belönas bättre.

Förutsatt att sysselsättningen kan hållas uppe har olyckskorparna med andra ord troligen fel. Utmaningarna är inte värre än att det offentliga även framöver - då vi troligen också blivit rikare - kommer att klara samma åtaganden som i dag. Frågan handlar mer om huruvida vi nöjer oss med dagens nivå på vård, skola och omsorg även i framtiden. Med stigande inkomster ökar också kraven.

Betalningsviljan för att få lite bättre kvalitet, i exempelvis åldringsvården, är enligt många undersökningar redan nu hög. Men i dag står valet ofta mellan att acceptera vad den offentligfinansierade vården har att erbjuda och att betala allt ur egen ficka.

I FRAMTIDEN BORDE det vara möjligt att komplettera den offentliga servicen med privatfinansierade tilläggstjänster. Den som önskar sig mer hjälp av hemtjänstpersonalen än städning och matuppvärmning - och har råd att betala för det - borde rimligen kunna köpa sig den tjänsten, oavsett om utföraren är kommunal eller privat. Som påtalades på SKL:s seminarium är risken annars stor att en privat vård- och omsorgssektor växer upp parallellt med den offentliga och att på sikt betalningsviljan för en solidariskt finansierad välfärdspolitik urholkas.

Egenavgifter och privata alternativ i omsorgens "mjuka delar" är ett sätt att möta de stigande förväntningarna från medborgarna - och samtidigt slå vakt om den offentligfinansierade välfärdens "hårda kärna".

Det kommer således att behövas en del reformer. Men dramatiken ska inte överdrivas. Det handlar inte om något radikalt systemskifte. För att citera Bo Könberg: "lever vi tre år till så räcker det att vi jobbar två år till". Större svårigheter har mänskligheten stått inför.

Håkan Boström
Medarbetare på DNs ledarredaktion “

DN 090128:

“Hård kritik mot socialtjänsten”

“Ingen eller dålig dokumentation och kontroll. För långa handläggningstider. Och uppenbart att likvärdigheten kan ifrågasättas. Stadens revisorer är kritiska till hur socialtjänsten i Stockholm hanterar anmälningar om barn och unga som far illa.”

“Våren 2007 briserade det så kallade "Fallet Louise" som en bomb i svenska medier. Det handlade om en flicka som under flera år utsattes för misshandel, vanvård och sexuellt utnyttjande av sin psykiskt störda och missbrukande pappa. Socialtjänsten i Vetlanda valde, trots upprepade anmälningar att inte agera.

Mot den bakgrunden beslöt Stockholms stad att under 2008 granska stadsdelsnämndernas hantering av de anmälningar som rör misstänkta missförhållanden när det gäller barn och unga. Nu är granskningen klar, och revisorerna är kritiska.

Socialborgarrådet Ulf Kristersson (M) är inte förvånad:

- De sätter på pränt de misstankar vi hade. Det är allvarligt och helt oacceptabelt att vi inte har en socialtjänst som är likvärdig över stan. Och diarieföringen, den ska ju bara funka...

Revisorerna granskade de anmälningar som inte ledde till någon utredning av den unges behov. Bland annat visade det sig att skillnaderna i de studerade stadsdelarna var stora. I Skarpnäck inleddes utredning endast i 17 procent av de anmälda fallen, medan man i Bromma inledde utredningar i 34 procent och i Spånga Tensta i 58 procent av fallen. Sedan tidigare är det känt att på Norrmalm inleds utredning i hela 75 procent av fallen.

I Skarpnäck försvarar sig stadsdelsdirektören Cecilia Uddenfeldt med att man valt att arbeta på ett annat sätt:

- När det inte handlar om akuta fall satsar vi på öppenvårdsinsatser som barnen och deras föräldrar deltar i frivilligt och under eget ansvar. Då behöver vi inte besluta om att inleda utredningar, men det betyder inte att vi inte gör något för de personer det gäller, tvärtom är vi mycket nöjda med våra resultat, säger hon.

I Bromma - där antalet anmälningar nära nog fördubblats under de två senaste åren - från 331 år 2006 till 610 anmälningar 2008, analyserar man som bäst orsakerna. Ökad anmälningsbenägenhet och ökat samarbete mellan polis, skola och socialtjänst kan var en orsak, men man vet också att den psykiska ohälsan ökat bland unga flickor och att fler fall av våld inom familjer anmäls.

Oppositionen, i form av Abdo Goriya (S) och Yvonne Ruwaida (MP), ser utvecklingen som ett bevis för att den borgliga alliansen inte satsat tillräckligt på socialtjänsten:

- Anslagen har ökat med drygt tio procent medan kostnaderna stigit med drygt 25, säger Addo Goriya.

Men Ulf Kristersson (M) avfärdar det argumentet.

- Det är mycket en fråga om arbetsmetoder. Det finns massor av pengar, men använder vi dem på rätt sätt? Det måste vi våga fråga oss, säger han.

I mars presenteras den första genomgripande genomlysningen av hur socialtjänsten i Stockholm hanterar barnärenden. Den delrapport som presenterades i höstas tydde på att de resultat som nås är otillfredsställande.

Ulrika By”

DN 090105:

"Regeringen måste ta ansvar när vi hamnar i skuldfällan"

“Rikskronofogden och andra myndigheter kräver krafttag för att hjälpa bortåt en halv miljon överskuldsatta: Regeringen måste forma en tydlig strategi för skuldsanering. Bortåt en halv miljon svenskar har ständigt problem med att betala sina räkningar. För många som hamnar i överskuldsättning innebär det början på en livslång fångenskap. Denna överskuldsättning kostar samhället mellan 30 och 50 miljarder kronor varje år. Därför måste regeringen nu ta tag i frågan och forma en tydlig strategi för att hjälpa människor ur denna skuldfälla. Inte minst krävs en kraftfull satsning på flera nivåer samtidigt för att få till en mer verkningsfull skuldsaneringsprocess. Överskuldsättning får inte avfärdas med attityden: Skyll dig själv. Det skriver rikskronofogde Eva Liedström Adler tillsammans med generaldirektörer för andra berörda myndigheter.”

“Betalningsmoralen är mycket hög i Sverige. Människor vill göra rätt för sig. Men av olika skäl hamnar vissa djupt och långvarigt i en skuldfälla som de saknar möjlighet att ta sig ur. En svårt överskuldsatt människa saknar förmåga att göra rätt för sig då alla vägar tillbaka till ett normalt ekonomiskt liv sedan länge är prövade. Ingen, varken gäldenären själv, borgenären som har fordringar eller samhället i stort, vinner på att låta någon förbli i det ofta mycket långvariga utanförskap som det innebär att vara överskuldsatt.

Överskuldsättningen påverkar alla i vårt samhälle negativt. Skulder, som aldrig kan bli betalda under den överskuldsattes livstid, måste kunna hanteras i en planerad process - för att i sista hand skrivas av. Men skuldproblem anses, trots mycket stora och tillgängliga lånevolymer för alla, fortfarande som något skamligt, inte minst av den överskuldsatte själv. Problemen kopplas dels samman med arbetslöshet, sjukdom och andra olyckliga händelser och dels med bristande personligt omdöme.

Men att vi alla kan drabbas av ekonomiska problem utan egen påverkan, förstår vi i dessa finanskrisens dagar. Detta är särskilt illa om det drabbar en person som är i början av livet. Höga boende- och levnadskostnader i kombination med plötslig arbetslöshet resulterar nu i ekonomiska bekymmer för en växande skara svenska hushåll. Sjukdom i familjen eller förlust av en livspartner kan ytterligare förvärra situationen.

Många klarar av en sådan plötslig ekonomisk kris tack vare hjälp från släkt eller vänner i en stabil och trygg omgivning. Men för en del innebär övergången från skuldsättning till överskuldsättning början på en livslång fångenskap. Vad säger vi som har förmånen att inte drabbas eller som lyckas klara ut påfrestningar i vår ekonomi till de andra, mindre lyckligt lottade? - Otur? - Skyll dig själv?

I Sverige finns i dag cirka 400.000 människor som upplever att de ständigt har problem att betala sina räkningar. Denna siffra blir än mer omfattande om vi inkluderar familjemedlemmar, som alla direkt eller indirekt berörs av sitt hushålls dåliga ekonomi.

Bakom överskuldsättningen finns ofta oförutsedda livshändelser - arbetslöshet, skilsmässa, sjukdom eller dödsfall i familjen - och där-

med en försämring av ekonomin. De hushåll som oftast drabbas av överskuldsättning är de med små marginaler.

Överskuldsättningen beräknas kosta samhället mellan 30-50 miljarder kronor per år bland annat i form av ökande sjukvårdskostnader och produktionsbortfall (KFM rapport 2008:1 "Alla vill göra rätt för sig"). Något pris på det mänskliga lidandet finns inte.

Det är av vikt för oss att vi i våra respektive verksamheter både kan sätta in förebyggande och lindrande åtgärder, det vill säga, även hjälpa de hushåll som redan drabbats av problem. Något annat är inte heller samhällsekonomiskt försvarbart.

I dag har vi en situation där även professionella rådgivare har svårt att veta vilka ekonomiska beslut som är de rätta, och det kan räcka med ett felaktigt beslut för att en person ska hamna i ekonomisk kris. Man kan då fråga sig hur man kan förvänta sig att varje enskild person i alla lägen ska klara hushållets eller det egna företagets resultat- och balansräkning?

Låntagaren har givetvis ett ansvar att inte ta på sig en större skuldbörda än han eller hon kan bära, även i ljuset av de många, nya lättillgängliga låneformer som nu finns på marknaden. Men varje kreditgivare har också ett ansvar att noga pröva om det finns förutsättningar för en sund och ansvarsfull långivning. Sedan kan oförutsedda händelser drabba oss alla och kullkasta möjligheterna att göra rätt för sig. Därför måste alternativa lösningar finnas.

Vi ser det som angeläget att regeringen nu tar tag i frågan och formar en tydlig strategi för de närmaste åren i fråga om överskuldsättningen och dess konsekvenser.

Strategin måste bygga på att fler åtgärder på flera nivåer sätts in samtidigt. Det gäller att förhindra överdriven skuldsättning ute på marknaden genom bland annat informationsinsatser och utökad tillsyn. Vidare krävs en kraftfull satsning för få en mer verkningsfull skuldsaneringsprocess som kan komma fler personer till del ute i landet.

Endast med en tydlig strategi från regeringen, ansvariga myndigheter samt kommunerna har vi gemensamt kraft att lyckas i arbetet med att forma en bättre skuldsanering som gagnar alla.

EVA LIEDSTRÖM ADLER
Rikskronofogde Kronofogdemyndigheten
ERIK SAERS
T f generaldirektör Finansinspektionen
SARAH WAMALA
Generaldirektör Statens Folkhälsoinstitut
GUNNAR LARSSON
Generaldirektör Konsumentverket
PER NILSSON
Generaldirektör Ungdomsstyrelsen
RICHARD AHLSTRÖM
Docent Mittuniversitetet “

DN 090130:

“Statliga garantier ska rädda boendet”

“På fredagen får finansmarknadsminister Mats Odell klartecken för att staten snabbt kan ge garantier för att förhindra tvångsförsäljningar.”

“I MITTEN AV DECEMBER FICK Statens bostadskreditnämnd i uppdrag att snabbutreda möjligheterna till en statlig garanti för överbelånade bostadsägare. I dag överlämnas utredningen till finansmarknadsminister Mats Odell.

Nämnden går i nuläget inte in på hur garantierna kan utformas i detalj eller vad de skulle kosta.

- Vi går inte in på de tekniska detaljerna. Men vi har erfarenhet av krediter och det finns principskisser i beredskap som relativt lätt kan omsättas i verkligheten om det skulle behövas. Då får vi sätta oss ned med bankerna och diskutera. Så mycket konkretare än så kan man inte vara nu, säger Lars Magnusson.

Nämnden gör bedömningen att det för tillfället inte är nödvändigt att införa statliga bolånegarantier.

- Med dagens låga ränteläge ser vi inte att regeringen behöver vidta några åtgärder så långt vi kan se.

OM DET EKONOMISKA LÄGET FÖRSÄMRAS och regeringen anser att statliga garantier behövs måste riksdagen ta ställning till förslaget. Men om förslaget expressbehandlas kan garantierna vara verklighet inom ett par månader.

De statliga garantierna ska framför allt skydda bolåntagarna om två scenarier som nämnden beskriver i utredningen blir verklighet.

Det ena är om bostadens värde sjunker under lånets värde. Då finns det risk att banken kräver att lånet betalas tillbaka omgående eftersom säkerheten för lånet - bostaden - blir mindre värd än lånet.

- Vi har skissat på några alternativ till hur staten då skulle kunna lämna garantier till bankerna. Ställer staten ut en garanti finns det ingen anledning för banken att säga upp lånen, säger Lars Magnusson, generaldirektör på Bostadskreditnämnden.

Så länge hushållen betalar sina räntor är det dock mycket ovanligt att en bank kräver in lånen.

MEN I DET ANDRA SCENARIOT SOM nämnden beskriver händer just det - att bolånetagaren inte längre kan betala sina räntor på grund av till exempel arbetslöshet eller sjukdom.

- Det är besvärligare. Det finns försäkringar på marknaden för att täcka sådana situationer under en viss tid. Här skulle vi kunna hitta en lösning tillsammans med bankerna för att förlänga den tiden, säger Lars Magnusson.

I snabbutredningen ingick även att analysera om statliga garantier skulle kunna användas för att få i gång bostadsbyggen som avbrutits när byggbolagen inte längre fått låna från banken.

Sådana garantier behövs, skriver nämnden. För att nämnden ska kunna ställa ut garantierna måste regeringen ta bort den regel som säger att garantier bara får lämnas när bygget är klart.

Maria Crofts “

“**Statens bostadskreditnämnd** är regeringens expertorgan när det gäller kapitalförsörjning till bostadssektorn, med särskild inriktning mot garantigivning. “

DN 090205:

"Lägg ner Livsmedelsverket och tre andra myndigheter"

“Utredningsförslag till regeringen: Ersätt Livsmedelsverket, Jordbruksverket, Fiskeriverket och Statens veterinärmedicinska anstalt med tre nya myndigheter. I Sverige delas ansvaret för livsmedelssäkerheten mellan flera myndigheter med skiftande inriktning. Det har inte fungerat. Därför bör Livsmedelsverket och Statens veterinärmedicinska anstalt ersättas med en myndighet för livsmedelssäkerhet och Jordbruksverket med en myndighet för jordbruk och landsbygdsutveckling. Havsfrågor ligger under så många myndigheter att ingen har ett helhetsansvar för havet. Därför bör Fiskeriverket ersättas av en myndighet för förvaltning av havsresurser. Att ersätta de gamla myndigheterna kommer att leda till minskade statliga kostnader, skriver utredaren Gerhard Larsson, som lämnar sitt betänkande till regeringen i dag.”

"Trygg med vad du äter" och "hållbar produktion" har varit ledstjärnor vid utformning av det förslag jag i dag lämnar till regeringen om Sveriges framtida myndigheter inom livsmedelsområdet.

I dag finns fyra myndigheter inom området. Den äldsta bildades 1911, den yngsta 1991.

Jordbruksverket har att praktiskt till lantbrukare tillämpa regler om stöd med mera i EU:s och regeringens jordbrukspolitik samt att bevaka att regler uppfylls i den så kallade primärproduktionen.

Fiskeriverket har liknande uppgifter gentemot fiskerinäringen och den vilt levande fisken i hav och andra vatten.

Livsmedelsverket utarbetar regler och utövar kontroll enligt livsmedelslagen samt leder och samordnar tillsynen som främst utförs av kommunerna.

Statens veterinärmedicinska anstalt är veterinärmedicinskt expert- och serviceorgan med hög kompetens inom forskning och utveckling om risker i livsmedelskedjan och sjukdomar hos djur med mera.

Dagens myndigheter har, enligt min bedömning, god kompetens och rik erfarenhet inom sina respektive ansvarsområden, men ändå vill jag föreslå en annan ordning, när jordbruksministern, Eskil Erlandsson, bett mig pröva ansvar inom den så kallade livsmedelskedjan.

Larmen om livsmedelsskandaler har duggat tätt. Det är i ljuset av återkommande livsmedelsskandaler som den nya livsmedelslagstiftning som utvecklats inom EU under 2000-talet ska förstås.

En grundläggande princip i den nya lagstiftningen, vilken också gäller för Sverige, är att den omfattar alla steg i livsmedelskedjan från produktion, via bearbetning och distribution, till konsumtion - från jord till bord. Livsmedelslagstiftningen har integrerats med bestämmelser om djurhälsa och djurskydd samt fytosanitärt växtskydd. Genom att hantera risker tidigt i kedjan, hos det levande djuret, fodret eller utsädet (exempelvis GMO), är tanken att lägga grunden för säkra livsmedel för konsumenten.

Ansvaret för den nya lagstiftningen har EU-kommissionen samlat vid DG för hälsa och konsumentskydd. I ett stort antal medlemsstater och i Norge har det därefter genomförts myndighetsreformer i syfte att anpassa den nationella förvaltningen till den nya lagstiftningens livsmedelskedjeperspektiv.

Men i Sverige är ansvaret delat för både regelutformning och kontroll inom livsmedelskedjan mellan olika myndigheter. För att värna säkra livsmedel, men också för en bättre effektivitet, är det tid att samla ansvaret från jord till bord hos en myndighet för livsmedelskedjans delar - livsmedel, foder och animaliska biprodukter, djurhälsa, djurskydd samt fytosanitärt växtskydd.

Ett sammanhållet kontrollansvar möjliggör också en löpande prioritering av resurser till de länkar av kedjan där behovet av kontroll är störst. Samma myndighet bör även ha det centrala ledningsansvaret för bekämpning av allvarliga smittsamma djursjukdomar och hantering av andra kriser inom livsmedelskedjan.

Samtidigt är det angeläget att, till skillnad från dagens ordning, skilja främjande av produktion från upprätthållande av djurskydd och andra begränsningar av produktionen. Det är uppenbart att det finns en potentiell konflikt mellan en konkurrenskraftig produktion och merkostnader för till exempel djurskydd, vilket bland annat illustreras av veckans nyhet om det företagsekonomiskt lönsamma men för djuren plågsamma att plocka dun från levande gäss.

Med en ny livsmedelssäkerhetsmyndighet kan detta lösas. Den ska i samhällets och konsumenternas intresse verka för säkra livsmedel, friska djur och sunda växter i hela livsmedelskedjan.

Haven utnyttjas för en stor mängd aktiviteter varav många ökar i omfattning.

I Sverige finns i dag inte någon myndighet som har ett övergripande ansvar för förvaltningen av havet och dess resurser.

Ansvaret för havet är delat mellan många myndigheter, bland annat Fiskeriverket, Energimyndigheten, Naturvårdsverket, Riksantikvarieämbetet och Sjöfartsverket. För vissa frågor är ansvaret otydligt. Ett exempel är de drygt 20 ton kvicksilver som återupptäcktes i Sundsvallsbukten för två år sedan, för vilket ingen nationell myndighet ansåg sig ha ansvar.

Detta gör att Fiskeriverket som enbart har att arbeta med fisken som resurs, blir lite kraftlös som myndighet. Fiskens överlevnad är beroende av havets ekosystem, som inte bara påverkas av fiske utan även miljöfarliga utsläpp (till exempel kvicksilver), byggnationer i vatten, sjötransporter med mera.

Det finns ett behov av att utveckla ett holistiskt perspektiv på havet som resurs och en förvaltning som balanserar nyttjande av havets resurser.

EU har beslutat om en ny havspolitik. Dess genomförande kräver samordnade insatser. Förra året ombildade därför EU-kommissionen det tidigare DG för fiskeri till DG för havsfrågor och fiske (DG Mare).

Sverige behöver en myndighet med ett övergripande nationellt samordningsansvar för förvaltningen av havet som resurs. I likhet med situationen inom EU kombineras detta lämpligen med ett ansvar för genomförandet av fiskeripolitiken. Jag ser ett omvandlat Fiskeriverk som den naturliga myndigheten för en sådan uppgift.

För mindre än 15 år sedan hade vi i Sverige över 12.000 svinbesättningar och 20.000 mjölkgårdar. I dag finns cirka 3.000 svinbesättningar och 6.000 mjölkgårdar. Samtidigt blir allt fler jordbrukare kombinationsföretagare med bioenergiproduktion, entreprenadverk-

samhet, turism med mera. I linje med denna strukturomvandling har jordbrukspolitiken utvecklats i riktning mot landsbygdsutveckling. I Sverige är ett hinder den bristande samordningen av olika myndigheters landsbygdsutvecklingsinsatser.

Jag anser att en myndighet bör ha ett övergripande nationellt samordningsansvar för genomförandet av den svenska landsbygdspolitiken. I likhet med ansvarsfördelningen inom EU kombineras detta lämpligen med ansvar för genomförandet av jordbrukspolitiken. I det senare är det angeläget att främja en helhetssyn hos jordbruks- och landsbygdsföretagen för att upprätthålla en god produktionskvalitet som värnar djurens hälsa och välfärd, miljön och kulturlandskapet. Detta underlättas av regler som är anpassade till produktionens villkor.

Jag föreslår att Jordbruksverket omvandlas till en myndighet för jordbruk och landsbygdsutveckling. Den nya myndigheten ska främja ett efterfrågestyrt, konkurrenskraftigt och miljöanpassat jordbruk och en hållbar landsbygdsutveckling i hela landet.

Med de beskrivna utgångspunkterna blir konsekvensen att dagens fyra nationella myndigheter ersätts med tre nya.

Det finns även andra skäl som motiverar en sådan ny myndighetsstruktur. Några exempel:

Den löser dagens problem, att samma myndighet både bedriver tillsyn över såväl egna anställda som konkurrerande privata veterinärer, och är den enskilt största aktören på den svenska veterinärmarknaden.

Den lägger grunden för en mer effektiv statlig verksamhet genom större kritisk massa, eliminering av parallella administrativa funktioner och konkurrensutsättning, till exempel genom ökad användning av ackrediterade kontrollorgan inom den offentliga kontrollen.

Konkurrensutsatt statlig verksamhet avknoppas till andra huvudmän och alternativa utförare av statligt finansierad verksamhet uppmuntras. Den förenklar för jordbrukare och andra företag genom färre myndighetskontakter och minskat pappersarbete

Trots förstärkningar inom livsmedelssäkerhet, havsförvaltning och landsbygdsutveckling, leder den nya myndighetsstrukturen till minskade statliga kostnader.

Gerhard Larsson “

DN 090125:

"Försäkringskassan en myndighet i kris"

"Massiv kritik från anställda i ny undersökning: Dramatiskt försämrade arbetsvillkor. Försäkringskassan har blivit så besvärlig som arbetsplats att personalen inte kan klara av sitt jobb. Hälften av de unga anställda där vill lämna sitt jobb . Av de unga anställda tycker dessutom sex av tio att arbetsvillkoren försämrats efter omorganisationen. Det märks också på svårigheten att rekrytera. Bara var tionde ung akademiker anser att Försäkringskassan är en attraktiv potentiell arbetsgivare. Det visar en ny arbetsmiljöundersökning som fackförbundet ST låtit göra. Men det är regeringens ansvar att åstadkomma konkreta förbättringar. Under 2009 krävs drygt en miljard kronor i extra anslag till Försäkringskassan. Det vore fegt och ovärdigt av regeringen om man inte tar detta ansvar, skriver Annette Carnhede, ordförande för ST, samt utredaren Roger Syrén."

"I DAG KAN VI LÄSA i tidningarna om hur människor runt om i Sverige hamnar i svåra situationer för att de saknar pengar. Pengar som skulle ha gått till mat, hyra, nya glasögon och barnens fritidsaktiviteter. Pengar som de skulle ha fått från Försäkringskassan, men som dröjer.

Försäkringskassan har under 2008 genomfört en omfattande organisationsförändring. Samtidigt har regeringen flera år i rad beslutat om ekonomiska neddragningar. För 2009 saknas minst 900 miljoner kronor för att budgeten ska gå ihop, kanske ännu mer enligt myndighetens egna beräkningar. "Det är inte sannolikt att så stora besparingar kan uppnås utan att det får konsekvenser för de försäkrade", menar Statskontoret i sin utvärdering.

Nu visar ST:s egna undersökningar att personalen upplever en ohållbar arbetssituation och att man anser att man inte kan göra ett bra jobb. Unga anställda på Försäkringskassan är besvikna och överväger att leta sig bort till en annan arbetsgivare, vilket förvärrar läget ytterligare inför framtiden. Regeringen måste ta sitt ansvar och skjuta till mer pengar, annars kommer människor att drabbas hårt. Ytterst riskeras hela trygghetssystemet i Sverige.

Sedan 2006 har Försäkringskassans anslag minskat med nästan 600 miljoner kronor. Under samma tid har antalet anställda (räknat som årsarbetare) skurits ned med 2.500 personer. Enligt vad ST nu erfar så kommer, om minskningen fortsätter som planerat, totalt 3.500 anställda vid Försäkringskassan att ha försvunnit fram till år 2010. Det motsvarar nästan var fjärde anställd, eller 23 procent av personalstyrkan. I dagsläget skulle detta medföra risk för att det trygghetssystem som Försäkringskassan står för kollapsar. Och de som då drabbas är de som redan har det tufft: de sjuka som väntar på sjukersättning, de arbetsskadade som väntar på rehabilitering och de barnfamiljer som väntar på bostadsbidrag för att ha råd att bo kvar.

Vi tror att de flesta i dagens samhälle är medvetna om svårigheterna med att leva på den ekonomiska marginalen. Men de som allra bäst vet vilka konsekvenser uteblivna pengar får är nog de som dagligen möter frustrationen, ilskan och sorgen hos människorna som väntar på pengarna: de anställda på Försäkringskassan. De sliter hårt varje dag för att människor ska få pengarna i tid. Men de har under de närmaste åren gång på gång ställts inför omplaceringar, nya arbetsuppgifter och nya datasystem. Utöver detta förändras ofta regelverket kring de olika typer av stöd som Försäkringskassan betalar ut. Den 1 juli 2008 trädde till exempel nya regler för sjukförsäkringen i kraft och vid det senaste årsskiftet slog den så kallade rehabiliteringskedjan igenom. Föränd-

ringarna är omfattande. För de anställda vid Försäkringskassan betyder det att alla måste lägga betydande arbetstid på att hålla sig uppdaterade för att kunna fatta rätt beslut och ge rätt information.

TROTS DESSA ARBETSVILLKOR får de flesta som vänder sig till Försäkringskassan sina pengar inom trettio dagar, vilket är den tidsgräns som satts upp och som godkänts av regeringen. I januari i år fick nio av tio sökande sina pengar inom trettio dagar. Det är en klar förbättring mot den situation som rådde efter sommaren då betydligt fler fick vänta för länge. En situation som vi måste göra allt för att undvika igen i framtiden.

Hur klarar de anställda en relativt god måluppfyllelse trots dåliga förutsättningar? Svaret är att de sliter. Många sliter så hårt att de själva mår dåligt. En klar majoritet är överbelastade.

ST:s arbetsmiljöundersökning för 2008 har nu brutits ned. Den visar att 66 procent av de anställda vid Försäkringskassan har alldeles för mycket att göra. 45 procent arbetar över varje vecka. 39 procent anser att situationen på arbetsplatsen är sådan att man inte på ett fullgott sätt kan klara av det uppdrag man fått av riksdag och regering. Samtidigt som de anställda slår knut på sig själva för att ge människorna de pengar de har rätt till, möter 47 procent varje vecka kritik och besvikelse från medborgarna. 16 procent utsätts till och med för våld eller hot om våld från de människor de har till uppgift att hjälpa. Den situationen är ohållbar.

De anställda på Försäkringskassan har ansvarsfulla och viktiga jobb. Just den typen av jobb som många unga vill ha - de vill känna att de använder sin tid väl och att de gör nytta för samhället. ST genomförde 2008 en undersökning om hur unga ser på att jobba statligt ("Fler drömjobb i staten!"). Nu har resultaten brutits ned för Försäkringskassan. Siffrorna bekräftar och förstärker bilden av en myndighet i kris.

Endast 10 procent av unga akademiker anser att Försäkringskassan är en attraktiv potentiell arbetsgivare. Vi tror att dessa unga har dragit slutsatsen att det är svårt att få ett gott arbetsliv på Försäkringskassan. Och tyvärr verkar det som om de har rätt.

Bland de unga som idag är anställda på Försäkringskassan så tycker nästan två av tre (63 procent) att staten inte lever upp till förväntningarna som arbetsgivare. 46 procent av de unga anställda på Försäkringskassan vill helst lämna staten för att jobba någon annanstans. 98 procent av unga anställda har berörts av omorganisationen, men skrämmande nog tyckte 59 procent att situationen blev sämre efter omorganisationen medan endast 12 procent tyckte att det blev bättre. Det är resultat som förskräcker. Nu krävs handling och konkreta förbättringar om personalen ska kunna klara sitt jobb. Det är ytterst regeringens ansvar att tillräckliga förutsättningar finns.

Visst kan personalminskningar genomföras utan konsekvenser för människorna som söker stöd, om man samtidigt effektiviserar verksamheten. Men hittills har effektiviseringarna inte haft tillräcklig effekt för att motsvara minskningen av resurser. Ett sorgligt exempel är IT-systemet SUS, som kostade 10 miljoner kronor att införa 2004, men fortfarande inte fungerar. Effektiviseringarna hinner inte ifatt neddragningarna, och under tiden sliter personalen ut sig.

SÅDAN ÄR VARDAGEN för de anställda vid Försäkringskassan: en gigantisk omorganisation, genomgripande förändringar av regler, stän-

dig underbemanning och otillräckliga arbetsredskap. Genom hårt slit lyckas de trots usla förutsättningar anmärkningsvärt väl med att nå upp till målen, men eftersom uppdraget är omöjligt får alltför många människor ändå vänta för länge på sina pengar. Dessa människor tar ofta ut sin besvikelse på den anställda. Nu är det hög tid för regeringen att sluta ducka bakom Försäkringskassans personal:

Det krävs pengar. Försäkringskassans egna beräkningar visar att under 2009 krävs drygt 1 miljard i extra anslag till Försäkringskassan.

Det krävs arbetsro och ett slut på hetsändringar i organisation, regler och kriterier.

Det krävs ett målmedvetet kvalitets- och utvecklingsarbete där IT-systemen spelar en viktig roll.

Om regeringen inte vill ta detta ansvar bör den börja fila på förklaringar till medborgarna om varför de måste vänta på sina pengar - att som idag lämna detta förklaringsarbete till enskilda anställda vid Försäkringskassan är fegt och ovärdigt.

ANNETTE CARNHEDE
ROGER SYRÉN "

DN 090125:

"Ministern vill ha svar på onsdag"

"Nu måste korten upp på bordet - hur kunde en acceptabel prognos gå till ett enormt underskott på ett par månader? På onsdag hoppas socialförsäkringsminister Cristina Husmark Pehrsson få svar från Försäkringskassan."

"CRISTINA HUSMARK PEHRSSON HAR vetat om att 2008 varit ett tufft år för Försäkringskassan. Inte minst vad gäller kostnaden för it, säger hon, men också omorganisationen. Hon vet att personalen jobbat väldigt hårt, bland annat med handläggningstiderna.

- I täta kontakter under 2008 med generaldirektören (Curt Malmborg) har jag fått vetskap om att det var tufft men att man skulle klara sig inom befintliga ramar och att läget var under kontroll.

I en prognos från den 30 oktober i fjol uppgavs Försäkringskassan för regeringen att man visserligen hade passerat anslaget med 135 miljoner kro-nor, men fortsatt hade grepp om situationen. I kontakt med Curt Malmborg var det då inget som tydde på att regeringen behövde stötta, säger Husmark Pehrsson på söndagen.

- JAG HAR JU BARA ATT förlita mig på den informationen jag får av högsta ledningen.

Att inte ens styrelsen, som ju har fullt eget ansvar, fick reda på det stora underskottet tycker hon är mycket märkligt. Men hoppas på onsdag, när hon möter såväl styrelse som generaldirektör, få svar på hur det var möjligt. Det var först när Statskontoret granskat situationen

som det faktiska underskottet på runt 900 miljoner kronor kunde redovisas.

- Bilden nu är en helt annan än den var då under senhösten. Jag vet att styrelsen inte, inte heller ordföranden Erik Åsbrink, var informerad om det alarmerande läget. Och det är allvarligt, konstaterar ministern,

ENLIGT HENNE GÖR STYRELSEN och generaldirektören nu en "ordentlig inventering och analys av situationen". Först på onsdag har hon då själv möjlighet att få bilden klar för sig. Men att Försäkringskassan kommer att be om en extra miljard för 2009 är hon klar över.

- Samtidigt som de säger "en extra miljard" får jag ju också vetskapen om vad som har brustit. Är det i it-systemet? Är det handläggarna? Vad är problemet? Först efter att jag vet det finns det möjlighet att börja diskutera resurser och möjligtvis förstärkningar, säger Cristina Husmark Pehrsson.

Erika Svantesson "

DN 090125:

"Jag är inte så jätteförvånad"

"Situationen för de anställda har varit oacceptabelt stressande. Det säger Adriana Lender, rykande färsk på stolen som Försäkringskassans generaldirektör. Men hon tror att den nya organisationen ska landa under året - förutsatt att regeringen skjuter till runt en miljard."

" **-ÅRET HAR VARIT OERHÖRT** jobbigt och påfrestande för medarbetarna, det är ju inget att sticka under stol med. Och siffrorna i ST:s undersökning ska tas på största allvar. Jag är inte jätteförvånad över den bild som visas, säger Adriana Lender till DN.se.

Hon återkommer till att omorganisationen, i vilken landets försäkringskassor slagits samman länsvis, inte har hunnit sätta sig än. När den gör det ska förhoppningsvis en av siffrorna, den där 59 procent av de anställda tycker att det var bättre före omgörningen, bli lägre.

- Men det finns säkert saker som inte blev så bra som man hade hoppats.

Som vad då?
- Ja, jag är för ny här för att veta det, men jag har ställt frågan till de högsta 150 cheferna om vad som behövs göras på högsta nivå och i deras eget verksamhetsområde. Där kommer vi att vaska fram problemen, säger Adriana Lender.

Dessa chefssvar håller ännu på att samlas in. Generaldirektören håller med om att det finns en risk att utslitna anställda väljer att lämna Försäkringskassan innan saker blivit bättre, men hyser hopp om att "raskt kunna ingjuta mod".

Vilka av de anställda har haft det tuffast?

- Ja, hela organisationen egentligen. Det smittar ju av sig. Med telefonköer i ena änden blir det försenat i den andra. Men de anställda i den direkta kundfronten har haft det allra jobbigast, säger Adriana Lender.

Men nu flyter det bättre, försäkrar hon. I höstas var de försenade utbetalningarna många fler än nu. Men Försäkringskassan har alldeles för lite pengar för 2009. När personalstyrkan dras ner måste pengapåsen vara större. Stora, kostsamma it-lösningar måste på plats för att försäkringstagarna själva ska kunna göra mer via Försäkringskassans hemsida.

- I måndags gick vi in med en ordinarie prognos till regeringen, det gör vi varje kvartal. Vi saknar 600 miljoner kronor för verksamheten i år. Vi har redan utnyttjat anslagskrediten och är satta i skuld.

PÅ ONSDAG TRÄFFAR Försäkringskassans generaldirektör och styrelse socialförsäkringsministern Cristina Husmark Pehrsson. Då ska pengabehovet diskuteras och analyseras. Adriana Lender vågar inte sia om utgången. Men hon dristar sig till att säga att det kommer att flyta mycket bättre på Försäkringskassan i år än i fjol.

- Men det kvarstår en stor uppgift: att hantera sjukförsäkringen enligt de nya reglerna. Det är mycket att lära sig - nytt regelverk, fatta rätt beslut. Men vi har fått 250 miljoner extra för det arbetet, så det kan vi inte klaga på, säger Adriana Lender.

Erika Svantesson "

DN 090128:

"JO: Mycket allvarlig kritik"

"Försäkringskassan får nu mycket allvarlig kritik från ännu en kontrollmyndighet. Enligt JO har kassan under sin omorganisation åsidosatt förvaltningslagens krav på snabbhet, service och tillgänglighet. Men socialförsäkringsminister Cristina Husmark Pehrsson tillbakavisar kritiken."

"- SJÄLVKLART ÄR det beklagligt att det var långa handläggningtider i somras. Men mediebilden är något orättvis. Nu har Försäkringskassan i stället rekordbra siffror, säger Husmark Pehrsson.

JO:s kritik handlar egentligen inte om handläggningstider, utan om bemötande. Och i det hänseendet är Husmark Pehrsson mer kritisk.

Hon menar att den nya generaldirektören är medveten om att tillgängligheten måste förbättras. Det är, enligt Husmark Pehrsson, IT-systemet som ligger efter.

- Försäkringskassan har satt in extra resurser och handläggarna har jobbat mycket övertid. Sommarens problem berodde på missar i semesterplaneringen, säger Husmark Pehrsson.

JO TOG SJÄLV initiativ till utredningen om Försäkringskassan efter rekordmånga klagomål på myndigheten under 2008. Även under mitten av 1990-talet ökade anmälningarna kraftigt, men de har aldrig varit över 600, som förra året. Tidigare i år har även Statskontoret riktat kritik mot Försäkringskassan som efter sin omorganisation inte anses fullfölja sitt förvaltningsrättslisa uppdrag.

- Även under en omorganisation måste en myndighet följa lagen, säger justitieombudsmannen Cecilia Nordenfelt. Förvaltningslagen är tydlig på att det måste finnas en viss servicenivå.

Hur kunde det bli så här? De personer DN talat med lyfter fram en kombination av minskade anslag, nedskärning av personalstyrkan, en alltför snabbt genomförd omorganisation, ökade administrativa uppgifter och nya sjukskrivningsregler.

SOCIALFÖRSÄKRINGSUTSKOTTETS vice ordförande Veronica Palm (s):

- Ansvaret är regeringens. De har försatt Försäkringskassan i en ohållbar situation, kört den i botten. En massa människor, föräldrar, pensionärer och sjuka, har inte fått den ersättning de har rätt till i tid och förtroendet för välfärdsförsäkringarna och den svenska modellen har undergrävts.

- Oppositionen har krävt en extra riksdagsdebatt om situationen på Försäkringskassan. Jag förutsätter att ministern nu tar sitt ansvar och ser till att Försäkringskassan får möjlighet att komma på fötter igen. Det kan inte fortsätta så här, det drabbar enskilda människor.

Anna Bodin och Annika Hamrud "

DN 090131:

"IT-haveri kostar 155 miljoner"

"Försäkringskassan har lagt hundratals miljoner kronor på ett nytt IT-system. Pengar som nu delvis anses vara kastade i sjön. I ett PM till regeringen skrivs värdet på investeringen i ett självbetjäningssystem ner med 155 miljoner kronor. Samtidigt begär Försäkringskassan 950 nya miljoner för 2009."

"INOM FÖRSÄKRINGSKASSAN ÄR MAN inte förvånad.

- Det här är ett stort misslyckande för svensk statsförvaltning. Många anställda på Försäkringskassan har undrat när bubblan ska spricka, säger en centralt placerad källa till Dagens Nyheter.

Enligt DN:s källa har hela idén med att införa det tyska affärssystemet SAP på Försäkringskassan havererat.

På torsdagen bad Försäkringskassan regeringen om 950 nya miljoner. I promemorian från Försäkringskassan läggs ansvaret på den förra ledningen under chefen Curt Malmborg, som enligt PM:et tagit enormt stora risker med skattebetalarnas pengar.

Värdet på investeringen för att utveckla en IT-baserad självbetjäningstjänst skrivs ner med 155 miljoner kronor. Enligt DN:s källa har satsningen på ett system som skulle avlasta handläggarna helt misslyckats. Det är inte den enda misslyckade IT-satsningen på Försäkringskassan.

STATSKONTORET HAR STUDERAT det nya tandvårdsstödet, den första av socialförsäkringarna som har förts in i systemet.

- Tandvården skulle bli ett pilotprojekt för det nya systemet. Bara i den delen har kostnaden blivit väsentligt högre än vad Försäkringskassan räknade med. Den är redan uppe i 240 miljoner kronor och från början tror jag man talade om 67 miljoner kronor, säger Anders Dager, utredare på Statskontoret, som har till uppgift att utvärdera den offentliga förvaltningen åt regeringen.

Tandvården är ett av 48 försäkringssystem.

- Om de övriga systemen förs in i det nya systemet bygger man in en kostnadsexplosion, säger Dager.

Införandet har skett helt på konsultbasis. Kunskaper om systemet finns ännu inte inom Försäkringskassan utan måste köpas in för lång tid framöver.

Anders Dager säger till DN att Statskontoret har samlat ihop det man sett under en lång följd av år och vidarebefordrat informationen till regeringen. Det handlar om så stora kostnader att det måste ingå i den löpande rapporteringen till socialdepartementet.

Enligt flera källor är SAP ett affärssystem som lämpar sig dåligt för offentlig verksamhet, både i fråga om lämplighet och kostnadseffektivitet. JO har nyligen kritiserat Försäkringskassan för att inte följa förvaltningslagen. Många anställda anser att konsulterna levt ett eget liv inne på Försäkringskassan, utan förståelse för Försäkringskassans uppgifter. Kritik från anställda har inte tagits på allvar.

Enligt DN:s källa varnade anställda för ett år sedan.

- Att enskilda inte skulle kunna komma i kontakt med den handläggare som hade fattat beslut om deras ersättning var det stora samtalsämnet för ett år sedan. Handläggarna undrade vad konsulterna höll på med, så här kan man inte göra.

DN har förgäves sökt Curt Malmborg för en kommentar.

Annika Hamrud och Anna Bodin "

"<u>Försäkringskassan – en myndighet i kris</u>
Den senaste tiden har larmen om att allt inte står rätt till på Försäkringskassan duggat tätt.

7 januari: Statskontoret varnar i en kritisk rapport till regeringen för att Försäkringskassan måste minska sina kostnader med 900 miljoner kronor för att få en budget i balans. Besparingen kommer sannolikt att leda till att problemen med långa handläggningstider och sena utbetalningar återigen förvärras.

25 januari: Arbetssituationen för de anställda på Försäkringskassan är ohållbar, enligt en undersökning som fackförbundet ST presenterar på DN Debatt. Personalen klarar inte av att göra sitt jobb och hälften av de unga anställda vill lämna myndigheten.

26 januari: JO Cecilia Nordenfeldt uttalar mycket allvarlig kritik mot Försäkringskassan för att ha åsidosatt de förvaltningsrättsliga kraven.

29 januari: Försäkringskassans generaldirektör Adriana Lender och kassans styrelse med ordföranden Erik Åsbrink lämnar in en hemställan om utökat anslag för år 2009 på 950 miljoner. För åren 2010–2010 vill man återkomma.
DN "

DN 090202:

"Försumlig socialtjänst får verksamhetsförbud"

“Regeringen föreslår ny organisation för kontroll av socialtjänsten: Socialstyrelsen får ansvar för all tillsyn och ska kunna förbjuda verksamhet som fungerar dåligt. De stora bristerna inom socialtjänsten beror till stor del på hur tillsynen av verksamheten är organiserad. I stället för att ha 22 självständiga myndigheter med eget tillsynsansvar bör Socialstyrelsen ta hela ansvaret. Tillsyn blir en renodlad kärnverksamhet som inte kan prioriteras ned. I den lagrådremiss som nu lämnas till lagrådet föreslås att Socialstyrelsen ska kunna förbjuda verksamhet vid allvarliga missförhållanden. Barn, äldre och personer med funktionsnedsättningar garanteras inte idag den service, vård och omsorg som lagstiftningen ska ge dem. Tillsynen av socialtjänsten handlar ytterst om utsatta gruppers rättssäkerhet, skriver Maria Larsson, äldre- och folkhälsominister.”

“BARN, ÄLDRE och personer med funktionsnedsättningar garanteras inte idag den service, vård och omsorg som lagstiftningen ska ge dem. Allt för ofta framkommer, inte minst genom media, att det finns stora brister inom socialtjänsten.

Statens tillsyn är ett av de viktigaste instrumenten för se till att rättssäkerheten inom socialtjänsten garanteras för de människor som är beroende av dessa samhällsinsatser. Men tillsynen brister.

Regeringen föreslår därför i en lagrådsremiss som nu överlämnas till Lagrådet en helt ny organisation som ska ge förutsättningar för en effektiv och tydlig tillsyn av socialtjänsten. Socialstyrelsen kommer totalt att disponera cirka 300 miljoner kronor för reformens genomförande.

Dessutom föreslås att Socialstyrelsen mot vite ska kunna utfärda föreläggande till verksamheterna. Om missförhållandet är allvarligt och föreläggandet inte följs ska Socialstyrelsen kunna förbjuda fortsatt verksamhet.

Under de senaste åren har stark kritik riktats mot bristerna i tillsynen av socialtjänsten. Flera revisionsrapporter och statliga utredningar har pekat på en rad problem. Även riksdagen har krävt att regeringen gör något åt bristerna. Men problemen har i det stora hela kvarstått: tillsynen är inte likvärdig i landet, tillsyn sker mycket sällan och kommunerna rättar sig inte alltid efter den kritik de får.

Med nuvarande tillsynstakt kommer det att ta över 20 år innan samtliga särskilda boende för personer med funktionshinder varit föremål för verksamhetstillsyn någon gång.

Regeringens slutsats är att dagens problem leder till ineffektivitet, resursslöseri och risk för otydlighet. Bristerna är allvarliga för medborgarnas vardag och förtroendet för tillsynen. Detta är inte acceptabelt.

Att 22 självständiga myndigheter har ansvar och eget tillsynsmandat är ett strukturfel. Den problembild som bl.a. Riksrevisionen och Utredningen om tillsynen av socialtjänsten beskriver kan ses som en logisk följd av den organisatoriska struktur som den sociala tillsynen i dag är placerad i. Detta strukturfel motverkar syftet att uppnå ökad enhetlighet över landet och ökad rättssäkerhet för medborgarna.

Regeringen ser därför stora fördelar med att tillsynen över socialtjänsten och hälso- och sjukvården slås samman. En sådan samordning ger bättre förutsättningar för en mer enhetlig och förutsägbar tillsyn.

Samma bedömningsgrunder kan då tillämpas över hela landet för verksamheter som alltmer involveras i varandra.

NÄR DET GÄLLER äldreomsorg, stöd till personer med funktionshinder, psykiatrisk vård, missbrukarvård, barn- och ungdomsvård är det tydligt att gränserna för vad som är socialtjänst och hälso- och sjukvård allt mer suddas ut. Även inom övrig hälso- och sjukvård involveras socialtjänsten alltmer i en sammanhållen vårdkedja där behov av rehabilitering och socialt stöd i olika former är nödvändiga komplementära insatser för ett gott vårdresultat.

Den nya tillsynsorganisation måste klara de utmaningar som vården och omsorgerna ställs inför såväl idag som i framtiden.

En samordnad tillsyn i Socialstyrelsen ger förutsättningar att koncentrera resurserna för tillsynen. Tillsyn blir en renodlad kärnverksamhet som inte kan nedprioriteras av andra uppgifter. Det underlättar också för medborgarna att hitta rätt när de vill framföra klagomål eller anmäla brister.

Missförhållanden inom socialtjänsten som förhindrar enskilda personer att få de insatser de har rätt till kan inte accepteras. I lagrådsremissen föreslås därför att Socialstyrelsen mot vite ska kunna utfärda föreläggande till verksamheterna. Om missförhållandet är allvarligt och föreläggandet inte följs ska Socialstyrelsen kunna förbjuda fortsatt verksamhet.

Särskilt viktigt är att tillsynen har ett tydligt barnperspektiv i verksamheten. Barn och ungdomar ska ges information om sina rättigheter och vart de kan vända sig om de har kritik på den vård som de får.

Regeringen föreslår att tillsynen av de behandlingshem, HVB, som riktas till barn och unga ska göras kontinuerligt, minst två gånger per år, och fler om behov föreligger. Minst ett av besöken ska ske oanmält. Vid dessa tillsynsbesök ska samtal föras med barnen och de unga. Samtalen ska vara frivilliga för barnen och de unga och ske omsorgsfullt och med respekt för den enskildes integritet.

REGERINGEN FÖRESLÅR också en försöksverksamhet med tillsynsombud för barn som är placerade i familjehem. Försöket ska genomföras under en treårsperiod.

Tillsynen av Statens institutionsstyrelses institutioner ska framöver vara en uppgift för Socialstyrelsen och inte som i dag en uppgift för myndigheten själv.

För att tillsynen ska bli mer enhetlig över landet är det också viktigt att Socialstyrelsen utarbetar föreskrifter och bedömningskriterier för tillsynen. Det gäller inte minst bestämmelserna i socialtjänstlagen som anger att insatser inom socialtjänsten ska vara av god kvalitet och att det ska finnas personal med lämplig utbildning och erfarenhet.

Socialstyrelsen ska därför få utökat bemyndigande att meddela sådana föreskrifter som behövs för enskildas liv, personliga säkerhet eller hälsa. Socialstyrelsen får också i uppdrag att utarbeta bedömningskriterier för vad som är god kvalitet inom socialtjänsten och personal med lämplig utbildning och erfarenhet.

Kommunernas nuvarande ansvar för den löpande tillsynen av enskild verksamhet enligt socialtjänstlagen och LSS tas bort. Socialstyrelsen föreslås istället få ansvaret för all tillsyn av sådan verksamhet.

Tillsynen av socialtjänsten handlar ytterst om utsatta gruppers rättssäkerhet - rätten att få del av den service och det bistånd som riksdagen beslutat, men som inte alltid kommer den enskilde till del.

MARIA LARSSON “

“Förordning (2008:1002) med instruktion för Myndigheten för samhällsskydd och beredskap”

“Uppgifter /Träder i kraft I:2009-01-01/

Verksamhetsområde

1 § Myndigheten för samhällsskydd och beredskap har ansvar för frågor om skydd mot olyckor, krisberedskap och civilt försvar, i den utsträckning inte någon annan myndighet har ansvaret. Ansvaret avser åtgärder före, under och efter en olycka eller en kris.

Myndigheten ska

1. utveckla och stödja samhällets beredskap mot olyckor och kriser och vara pådrivande i arbetet med förebyggande och sårbarhetsreducerande åtgärder,
2. arbeta med samordning mellan berörda aktörer i samhället för att förebygga och hantera olyckor och kriser,
3. bidra till att minska konsekvenser av olyckor och kriser,
4. följa upp och utvärdera samhällets krisberedskapsarbete, och
5. se till att utbildning och övningar kommer till stånd inom myndighetens ansvarsområde.

Förebyggande och förberedande arbete

2 § Myndigheten ska i samverkan med myndigheter, kommuner, landsting, organisationer och företag identifiera och analysera sådana sårbarheter, hot och risker i samhället som kan anses vara särskilt allvarliga. Myndigheten ska vidare tillsammans med de ansvariga myndigheterna genomföra en övergripande planering av åtgärder som bör vidtas. Myndigheten ska värdera, sammanställa och rapportera resultatet av arbetet till regeringen.

3 § Myndigheten ska, i enlighet med de föreskrifter som gäller för området skydd mot olyckor, samordna och utveckla verksamheten inom räddningstjänsten och när det gäller olycks- och skadeförebyggande åtgärder.

Myndigheten ska samordna arbetet för barns och ungas säkerhet, när det gäller att motverka olycksfall som leder till personskador.

Myndigheten ska vidare verka för att förebyggande åtgärder mot naturolyckor vidtas.

4 § Myndigheten ska utveckla och stärka samhällets förmåga att förebygga och hantera oönskade händelser där farliga ämnen ingår. Myndigheten har, i enlighet med de föreskrifter som gäller för varje område, ansvar för uppgifter inom områdena brandfarliga och explosiva varor, transporter på land av farligt gods, åtgärder för att förebygga och begränsa följderna av allvarliga kemikalieolyckor samt sanering efter utsläpp av radioaktiva ämnen från en kärnteknisk anläggning.

5 § Myndigheten ska se till att utbildning inom krisberedskapsområdet tillhandahålls. Myndigheten ska därtill genomföra övningar inom sitt ansvarsområde. Myndigheten ska vid behov stödja Regeringskansliet i utbildnings- och övningsverksamheten inom krisberedskapsområdet.

Vidare ska myndigheten se till att ledningsmetoder, stödsystem och materiel för räddningstjänst och krishantering utvecklas och tillhandahålls.

6 § Myndigheten ska stödja och samordna arbetet med samhällets informationssäkerhet samt analysera och bedöma omvärldsutveck-

lingen inom området. Myndigheten ska rapportera till regeringen om förhållanden på informationssäkerhetsområdet som kan föranleda behov av åtgärder inom olika nivåer och områden i samhället.

Samordning och stöd vid olyckor och kriser

7 § Myndigheten ska ha förmågan att bistå med stödresurser i samband med allvarliga olyckor och kriser samt stödja samordningen av berörda myndigheters åtgärder vid en kris. Myndigheten ska se till att berörda aktörer vid en kris får tillfälle att

1. samordna krishanteringsåtgärderna,
2. samordna information till allmänhet och media,
3. effektivt använda samhällets samlade resurser och internationella förstärkningsresurser, och
4. samordna stödet till centrala, regionala och lokala organ i fråga om information och lägesbilder.

Myndigheten ska ha förmågan att bistå Regeringskansliet med underlag och information i samband med allvarliga olyckor och kriser.

8 § Myndigheten ska kunna medverka med insatser i Sveriges internationella humanitära verksamhet och får delta i räddnings- och katastrofinsatser vid katastrofer i andra länder som fordrar omedelbara åtgärder. Myndigheten ska även kunna stödja biståndsinsatser som avser humanitär minhantering, stärkande av katastrofberedskap och tidig återuppbyggnad efter katastrofer. Vidare ska myndigheten i samverkan med andra berörda myndigheter och organisationer förbereda så att myndigheten, i en situation då många svenska medborgare eller personer med hemvist i Sverige drabbas av en allvarlig olycka eller katastrof utanför Sverige, med kort varsel i ett inledande skede kan stödja utlandsmyndigheter och de nödställda.

Myndigheten får besluta om insatser enligt första stycket endast under förutsättning att insatserna finansieras av annan än myndigheten. Myndigheten ska före beslut om insats informera Regeringskansliet (Försvarsdepartementet) om de åtgärder myndigheten avser att vidta. Vid insatser som rör bistånd ska myndigheten dessutom samråda med Styrelsen för internationellt utvecklingssamarbete (Sida).

Myndigheten ska på regeringens uppdrag kunna stödja internationella insatser inom civil konflikthantering.

9 § Myndigheten ska i förhållande till Europeiska kommissionen vara Sveriges kontaktpunkt och behörig myndighet för tillämpningen av rådets beslut *2007/779/EG*, Euratom av den 8 november 2007 om inrättande av en gemenskapens civilskyddsmekanism. Myndigheten ska ansvara för de uppgifter som åligger Sverige och ska samordna det nationella arbetet med att bygga upp och upprätthålla en insatsberedskap enligt beslutet.

I uppgiften som behörig myndighet ingår möjligheten att begära bistånd från och lämna bistånd till de länder som deltar i samarbetet inom ramen för rådets beslut. När det gäller miljöräddningstjänst till sjöss ankommer det enligt 12 § förordningen (2007:853) med instruktion för Kustbevakningen i stället på Kustbevakningen att begära bistånd från och lämna bistånd till en medlemsstat i Europeiska unionen.

Bistånd till sådant som inte är räddningstjänst får endast begäras under förutsättning att biståndet finansieras av annan än Myndigheten för samhällsskydd och beredskap. Bistånd får endast lämnas under förutsättning att den stat som har begärt biståndet garanterat myndigheten full kostnadstäckning för dess insatser. Myndigheten för samhällsskydd och beredskap ska före beslut om att begära och lämna

bistånd informera Regeringskansliet (Försvarsdepartementet) om de åtgärder myndigheten avser att vidta.

Uppföljning, utvärdering och lärande

10 § Myndigheten ska såväl områdesvis som på en övergripande samhällsnivå följa upp och utvärdera krisberedskapen och bedöma om vidtagna åtgärder fått önskad effekt.

Myndigheten ska kunna göra en samlad bedömning av olycksutvecklingen och det säkerhetsarbete som är kopplat till denna.

11 § Myndigheten ska se till att erfarenheter tas till vara från inträffade olyckor och kriser. Till stöd för detta ska myndigheten tillhandahålla tvärsektoriella och samlade bilder och bedömningar samt utveckla kompetens och metodik inom området som tillgodoser nationella, regionala och lokala behov.

Forskning och utveckling

12 § Myndigheten ska beställa, kvalitetssäkra och förmedla forskning och utvecklingsarbete för skydd mot olyckor, krisberedskap och civilt försvar.

Civilt försvar

13 § Myndigheten ska företräda det civila försvaret på central nivå i frågor som har betydelse för avvägningen mellan civila och militära behov av samhällets resurser om inte något annat följer av särskilda föreskrifter. Myndigheten ska se till att nödvändiga åtgärder vidtas inom befolkningsskyddet.

Särskilda uppgifter

14 § Myndigheten ska, förutom genom insatser som avses i 8 § första stycket tredje meningen, på regeringens uppdrag kunna stödja personer med hemvist i Sverige som drabbats av en allvarlig olycka eller katastrof utanför Sverige. Myndigheten ska i det sammanhanget särskilt underlätta kontakterna mellan enskilda och myndigheter, verka för samordning av myndigheters, organisationers och övriga aktörers åtgärder, verka för samordning av den offentliga informationen om den reglering som har betydelse för dem som drabbats samt identifiera behov av särskilda insatser.

15 § Myndigheten ska tillsammans med andra berörda aktörer verka för att skapa en sammanhållen information om skydd mot olyckor, krisberedskap och totalförsvar samt om säkerhetspolitik. Myndigheten ska vidare stärka samhällets förmåga att hantera olyckor och kriser genom samverkan med organisationer med uppgifter inom krisberedskapsområdet.

Myndigheten ska stödja medieföretagens beredskapsplanering.

16 § Myndigheten ska införa, förvalta och utveckla radiokommunikationssystemet för skydd och säkerhet (Rakel- systemet).

17 § Myndigheten ska vara behörig myndighet enligt artikel 56.3 i Europaparlamentets och rådets direktiv *2005/36/EG* av den 7 september 2005 om erkännande av yrkeskvalifikationer i fråga om det yrke som regleras i 3 kap. 10-12 §§ förordningen (2003:789) om skydd mot olyckor.

18 § Myndigheten ska samordna deltagande för de svenska myndigheter som bedriver verksamhet inom ramen för den civila beredskapsdelen inom Nato/Partnerskap för fred-samarbetet.

Myndighetsledning

19 § Myndigheten leds av en myndighetschef.

20 § Vid myndigheten ska det finnas ett insynsråd som består av högst tio ledamöter.

Särskilda organ

21 § Inom myndigheten finns en nämnd som ska pröva de frågor om disciplinära åtgärder och avskiljande som regleras i förordningen (2003:477) om utbildning i skydd mot olyckor.

Nämnden består av myndighetschefen, chefen för den enhet som berörs, en företrädare för de vid myndigheten anställda lärarna samt chefsjuristen. De studerande har rätt att vara representerade i nämnden med en ledamot. Den ledamot som företräder lärarna ska utses och entledigas av den arbetstagarorganisation som är den största med hänsyn till antalet medlemmar bland den personalkategorin. Ledamoten ska utses för två år. Den ledamot som representerar de studerande ska utses för ett år.

Myndighetschefen är nämndens ordförande. Nämnden är beslutför när ordföranden och minst tre andra ledamöter, varav chefsjuristen ska vara en, är närvarande.

Anställningar och uppdrag

22 § Generaldirektören är myndighetschef.

23 § Vid myndigheten finns en överdirektör.

Personalansvarsnämnd

24 § Vid myndigheten ska det finnas en personalansvarsnämnd.

Tillämpligheten av vissa förordningar

25 § Myndigheten ska tillämpa personalföreträdarförordningen (1987:1101) och internrevisionsförordningen (2006:1228).

Avgifter

26 § Radiokommunikationssystemet för skydd och säkerhet (Rakel-systemet) ska tillhandahållas mot avgift. Myndigheten beslutar om avgiftens storlek för kommuner, landsting och kommersiella aktörer. Regeringen bestämmer avgiften för statliga myndigheter.

27 § Myndigheten får åta sig att mot avgift utveckla och förvalta tekniskt stöd åt andra myndigheter samt åt kommuner och landsting. Myndigheten beslutar om avgifternas storlek.

28 § Myndigheten får ta ut avgifter för utbildningar som myndigheten bedriver. Avgifter får inte tas ut för sådana utbildningar som anges i 1 § förordningen (2003:477) om utbildning i skydd mot olyckor, utbildningar som anpassats för deltidsanställda brandmän eller utbildning som ger behörighet att vara räddningsledare enligt 3 kap. 9 § förordningen (2003:789) om skydd mot olyckor. Myndigheten beslutar om avgifternas storlek.

29 § Myndigheten får, om verksamheten har anknytning till myndighetens uppgifter, mot avgift tillhandahålla

1. internat- och restaurangtjänster,
2. konferenslokaler, och
3. boende för studerande inom myndighetens utbildningsverksamhet.

Myndigheten beslutar om avgifternas storlek.

30 § Inkomsterna från avgifter enligt 26-29 §§ disponeras av myndigheten.”

Arbetslöshet. Arbetsmarknad. Näringspolitik.

Nästan var tionde utan arbete nästa år.
En markant skillnad mellan män och kvinnor.
En ödesfråga för partiet och Sverige.
Krisen gynnar facken.
Vi medger självkritiskt att vi inte räckte till.
Nedskärningar ger fler arbetsförmedlare.
Svart jobbår i USA.
ILO: Finanskrisen slår mot jobben.
Akutåtgärder för företag i kris.
För lite och för passivt.
Regeringen bluffar om nyföretagandet.
Risk att jättar slår ut små bolag.
Stödet till Saab dröjer.
Regeringen backar om bankgarantin.
EU-kommissionen ser över omstridda regler.

DN 090109:

"Nästan var tionde utan arbete nästa år"

"Vi har arbetsmarknadsminister Sven Otto Littorins ord på att 2009 och 2010 blir riktiga skitår vad det gäller jobben. Facket och arbetsgivarna håller med, även om de uttrycker sig mera vårdat."

"Efter en höst med många dramatiska varsel är det nästan svårt att ta till sig att det värsta ligger framför oss. Läget på arbetsmarknaden kommer att försämras under 2009 och 2010, med längre arbetslöshetsköer som följd.

Arbetsförmedlingen räknar (i nuläget, tvingas man säga i dessa osäkra prognostider) med att arbetslösheten stiger till 7,6 procent nästa år och till 9,0 procent år 2010. Prognosen bygger på att 2,3 respektive 2,5 procent av arbetskraften deltar i arbetsmarknadspolitiska program.

LO:s chefsekonom Lena Westerlund arbetar med en ny prognos som kommer i januari, men hon tror inte att det är omöjligt att arbetslösheten redan i slutet av 2009 når 9 procent. LO-medlemmarna är de mest utsatta, det är deras jobb som ryker först. Tjänstemännen har större möjligheter att "övervintra" i företagen när det är dåliga tider.

- Vi står inför en kris av 90-talsmått. Det kan mycket väl bli så att 150 000 personer förlorar jobben under 2009-2010, säger Lena Westerlund som kritiserar regeringen för passivitet.

Hon påpekar att flykten från a-kassorna är politikernas verk, och säger att det borde bekymra regeringen att så många är underförsäkrade när krisen kommer.

- Folk vänder åter till a-kassorna, men inte i samma tempo som de gick ur. För dem med låga inkomster är a-kassan för dyr och för dålig. Regeringens rabatt räcker inte.

Hon ser för sig hur människor måste realisera sina tillgångar för att klara sig, och till exempel sälja sina fritidshus.

TCO:s samhällspolitiske chef Roger Mörtvik är också pessimistisk. Han tror på några "riktigt, riktigt dåliga år", när arbetslösa riskerar att hamna i socialbidragsberoende.

- En tvåsiffrig arbetslöshet 2010 är inte omöjlig.

Skillnaden mot 90-talskrisen är att den här gången ökar klyftorna snabbt mellan dem som har jobb och dem som inte har jobb. Många får mer kvar i plånboken tack vare jobbskatteavdraget - men det är pengar som de hellre sparar än konsumerar för.

Roger Mörtvik pekar på en annan faktor som påverkar arbetslösheten i negativ riktning: de nya hårdare reglerna i sjukförsäkringen. Människor som blir utförsäkrade från sjukförsäkringssystemet flyttas över till arbetslöshetsköerna, utan mycket hopp om att få något jobb som läget är nu.

Arbetsgivarna i Svenskt Näringsliv lämnade en mörk prognos strax före jul, där chefsekonomen Stefan Fölster räknar med en arbetslöshet på 8,1 procent 2009 och 9,6 procent 2010. Ungdomarna är särskilt illa ute, enligt Stefan Fölster. De får svårt att ta sig in på en krympande arbetsmarknad.

Cecilia Jacobsson "

DN 090116:

"En markant skillnad mellan män och kvinnor"

"Arbetsmarknaden försvagas snabbt. Hittills är det männen som har drabbats hårdast. På ett år har antalet arbetslösa män ökat med 21.000 medan arbetslösheten bland kvinnorna ökat med 5.000. Det säger DN:s arbetsmarknadsreporter Cecilia Jacobsson, när hon svarar på tre frågor om varslen."

"**Arbetsmarknaden försvagas snabbt, skriver Arbetsförmedlingen. I december var 4,0 procent av arbetskraften registrerad som arbetslös. Hur blir det 2009?** - Tyvärr måste vi ställa in oss på att det blir ännu värre. De flesta varsel som kommit under hösten visar sig inte i arbetslöshetsstatistiken förrän till våren eller sommaren. Någon vändning till det bättre väntas inte förrän 2010.

Drabbar jobbkrisen alla grupper i samhället? - Nej, det är en markant skillnad mellan män och kvinnor. Antalet arbetslösa män har ökat med 21.000 på ett år, medan de arbetslösa kvinnorna bara har blivit 5.000 fler. Det speglar vår könsuppdelade arbetsmarknad. Männen jobbar i industrin och på byggen och med transporter, de sektorer som hittills har haft det svårast. Kvinnorna jobbar ofta i den offentliga sektorn. Dit har krisen ännu inte nått. Ungdomarna är också en grupp som krisen slår hårt mot. I gruppen 18-24-åringar är drygt 38.000 arbetslösa.

Nu kommer det stora varsel varenda dag. Har det någonsin varit så illa? - Ja, det har det faktiskt. Under det sista kvartalet 2008 varslades 57.000 personer om uppsägning, men det var ännu värre under det sista kvartalet 1992, då de varslade var fler än 61.000.

Cecilia Jacobsson "

DN 090131:

“En ödesfråga för partiet och Sverige”

“Att ge dagens ungdomar jobb, bostad och inflytande är en ödesfråga både för Sverige och Socialdemokraterna, som riskerar att förlora nästa val om man inte prioriterar ungdomsfrågorna. Den slutsatsen drar SSU i en rapport som lades fram under partiets framtidsdagar i Västerås.”

“**- Ungdomar födda** på 1980- och 1990-talet har alltid blivit styvmoderligt behandlade av politikerna. De växte upp under krisen på 1990-talet och blir vuxna under finanskrisen. De har svårt att få bostad och svårt att komma in på arbetsmarknaden, säger Jytte Guteland, ordförande för Socialdemokraternas ungdomsförbund SSU.

I rapporten riktar SSU hård kritik mot både regeringen och moderpartiet. Politiken i Sverige saknar helt ett ungdomsperspektiv och skjuter sig själv i foten genom att inte föra upp ungdomarnas frågor på agendan. I rapporten kräver ungdomsförbundet ett speciellt ungdomspaket med tydligt fokus på områdena jobb, bostad och utbildning.

- I dag byggs det 40.000 nya bostäder varje år. Man måste öka detta med det dubbla. Vi har sett att unga föredrar hyresrätter men vi är för blandade boendeformer, säger Guteland som menar att den enorma urbaniseringen förvärrar bostadsbristen.

- Varje år flyttar runt 1.000 personer till Jönköping men kommunen har bara fyra lägenheter att erbjuda. Något måste ju göras.

NÄR DET GÄLLER jobb och skola kräver Guteland att Socialdemokraterna ska införa nolltolerans mot ungdomsarbetslöshet. Hon kritiserar regeringens generella stöd till företag som anställer unga och menar att det krävs större åtgärder en så.

- Vi vill att varje långtidsarbetslös ungdom ska ha en påse med pengar som följer med honom eller henne. Den arbetsgivare som ger en ung människa en fast anställning ska kunna få upp nittio procent av lönekostnaden betald under en viss tid då personen lär sig jobbet. På så vis kan man ge ungdomar jobb som de annars inte skulle få, säger Guteland

Nittio procent av lönen låter väldigt mycket. Är det möjligt att genomföra i praktiken?

- Om ingen görs kommer det här att kosta mycket mer än så. Det skulle vara en långsiktig investering.

I UNGDOMSRAPPORTEN uppmanas de politiska ungdomsförbunden att ryta till och aktivt jobba för att få in fler unga på beslutsfattande positioner inom politiken. De valkommittéer som snart ska sätta sig och arbeta med nomineringarna inför kommun- landstings- och riksdagsvalen måste se till att de unga finns representerade.

- De unga av i dag är politiskt intresserade. De är aktiva på nätet, diskuterar och har ett stort engagemang. Det här är en generation av samma storlek som fyrtiotalisterna. Om vi inte fångar upp dem riskerar vi stora problem i framtiden, säger Guteland.

MEN ATT GLÖMMA bort ungdomarna är inte bara en ödesfråga för Sverige som land. SSU menar att Socialdemokraterna inte kan vinna valet 2010 utan att ha med sig de unga väljarna.

- Vi kan inte ha en åldrande valmanskår. Vi måste få med de unga och bryta den vanmakt som arbetslöshet och bostadsbrist skapar.

Caroline Thorén “

DN 090127:

“Krisen gynnar facken”

“Den djupa lågkonjunkturen har stoppat fackens ras. Ett fortsatt stort minus har vänts till ett litet, litet plus på slutet. Så ser flertalet av fackens medlemsutveckling ut det senaste året.”

“**BOTTEN ÄR NÅDD,** det är TCO-basen Sture Nordh övertygad om.

Efter ett historiskt ras på över 150.000 fackliga medlemmar, varav en tredjedel tjänstemän, fortsatte fallet under första halvåret 2008. Raset skedde samtidigt som Sverige upplevde en sällan skådad högkonjunktur med en rekordhög jobbtillväxt. Men sen hände något. Finanskrisen slog till och arbetsmarknaden närmast dog. Och plötsligt avtog den fackliga medlemsflykten, visar TT:s genomgång av de största facken.

- Vändningen kom någon gång under tredje kvartalet. Och det som spelar stor roll är förstås krisen, säger Sture Nordh.

MEN ÄVEN EN ökad satsning på medlemsvärvning har gett resultat hos såväl TCO- som LO-förbunden, tror han och hans kollegor.

Än så länge har inte tjänstemännen drabbats lika hårt av varselvågen som arbetarna. Men det är förmodligen en tidsfråga. Sture Nordh är pessimistisk, ingen kommer undan den värsta lågkonjunkturen på mycket länge.

- Nya sektorer tillkommer, säger Nordh.

Men hur som helst, 2008 blev ännu ett förlorat år för den fackliga rörelsen. Under året försvann runt 17.000 yrkesverksamma TCO-medlemmar. LO:s facit är sämre, bara de fem största har tillsammans förlorat ytterligare runt 40.000 medlemmar under förra året.

Under fjärde kvartalet kom vändningen i rena siffror, åtminstone för tjänstemannafacken som fick 4.000 fler medlemmar. Utvecklingen är likartad för a-kassorna, som under sista kvartalet fick 3.000 fler medlemmar, enligt Inspektionen för arbetslöshetsförsäkringen (IAF).

LO-förbunden tappar fortfarande medlemmar, men i betydligt mindre omfattning. IF Metall, vars medlemmar nu varslas på löpande band, hade en nollutveckling i november. Handels kunde till och med notera ökningar med 300 personer under kvartalet.

HOTELL- OCH RESTAURANGFACKET har det däremot fortsatt tungt även om minskningen bromsat in. Under året försvann ytterligare 15 procent av medlemmarna.

Sacoförbunden har generellt sett däremot inte alls märkt av något tapp, tvärtom. Till exempel har Sveriges Ingenjörer och SSR under fjolåret fått närmare 5.000 fler medlemmar tillsammans.

Från Olle Lindström/TT”

DN 090122:

"Vi medger självkritiskt att vi inte räckte till"

“Socialdemokraterna gör en pudel om Ams-politiken: Här är vårt nya program som ska återupprätta arbetsförmedlingens status i grunden. Vi är djupt missnöjda med hur arbetsförmedlingen utvecklas. Verksamheten måste göras om i grunden. Vi är uppriktiga i vår självkritik. Även under vår tid var kvaliteten på arbetsmarknadsinsatserna för låg. Den yrkesinriktade utbildningen fungerade inte och antalet platser som inte ledde vidare till jobb blev för många. Så här vill vi göra om arbetsförmedlingen, skriver riksdagsledamöterna Sven-Erik Österberg och Luciano Astudillo som delar ordförandeskapet i socialdemokraternas jobbrådslag.”

JOBBKRISEN ÄR HÄR. Sysselsättningen sjunker och arbetslösheten stiger. Det kräver politisk handling. Men regeringen Reinfeldt står handfallen inför denna utmaning. Intill alldeles nyligen har man ignorerat alla signaler om att Sverige befinner sig i en djup lågkonjunktur. Slutligen har man motvilligt presenterat ett magert stimulanspaket - som helt dömts ut av en enig ekonomkår: För litet och felaktigt utformat. Vi vill i stället investera Sverige ur jobbkrisen.

Inom socialdemokratin ska vi alltid vara tydliga och otåliga i vår samhällskritik: Regeringens Ams-politik fungerar inte. Arbetslösa förflyttas från aktiva investeringar i utbildning till passiv förvaring. Tre av fyra platser i yrkesinriktad arbetsmarknadsutbildning har tagits bort sedan valet. Antalet praktikplatser har minskat med 95 procent. Samtidigt har närmare 50.000 arbetslösa placerats i jobb- och utvecklingsgarantin. Av dem får endast 2 procent utbildning.

Men vi ska också vara uppriktiga i vår självkritik: Även under vår tid blev kvaliteten för låg i många arbetsmarknadsinsatser. Platserna i yrkesinriktad arbetsmarknadsutbildning som leder till jobb blev alltför få. Antalet platser i förberedande insatser som inte ledde vidare blev alltför många. Det räckte inte. Svenska folket förtjänar en starkare arbetslinje. Vi har i "Jobbrådslaget" ägnat hösten åt att mejsla ut denna.

Vår arbetslinje har fyra försvarslinjer: För det första måste vi föra en effektiv politik för entreprenörskap som skapar jobb. För det andra måste vi hindra utslagning i arbetslivet. För det tredje vill vi föra en aktiv arbetsmarknadspolitik som skapar möjligheter att komma vidare till nya jobb. Och för det fjärde måste vi ha en väl fungerande inkomsttrygghet för dem av oss som förlorar jobbet.

I jobbrådslagets första omgång låg fokus på att utveckla den första försvarslinjen: den jobbskapande politiken. Inför Jobbtoppmötet presenterade vi ett program för företagande och entreprenörskap i 124 konkreta punkter. Nu har vi gått vidare och diskuterat de andra byggstenarna i vår starkare arbetslinje.

Just nu behandlar vi de idéer vi mött. Det är en rik flora förslag från en levande rörelse - och det är ännu för tidigt att ge en rättvisande beskrivning av helheten. Ett är emellertid helt säkert: Sveriges socialdemokrater är djupt missnöjda med arbetsförmedlingens utveckling.

Den uppfattningen delas av svenska folket. I Svenskt kvalitetsindex placerar sig arbetsförmedlingen sist bland svenska myndigheter - tillsammans med kronofogden. Vår slutsats är enkel: Vi måste reformera arbetsförmedlingen i grunden. En ny förmedling måste vara starkare på flera sätt.

Arbetsförmedlingens verksamhet syftar i dag nästan uteslutande till att kontrollera att de som är arbetslösa söker många jobb - inte att de kan få de jobb de söker. En sådan inriktning blir alltmer ineffektiv ju fler som är arbetslösa - och ju färre jobb som står att finna. Vi måste upprätta den yrkesinriktade arbetsmarknadsutbildningen. Institutet för arbetsmarknadspolitisk utvärdering (Ifau) har dokumenterat att den ger jobb. En reformerad förmedling måste få ett mycket starkare fokus på att utbilda människor för de jobb som växer fram.

I november meddelades att arbetsförmedlingen genomfört en "jobbjakt" - där man aktivt sökte upp arbetsgivare för att hitta vakanser. Det var ett bra initiativ - men också ett fattigdomsbevis. Jobbjakten ska självklart inte vara en enstaka happening. Att hålla koll på möjliga jobb är en del av förmedlingens ordinarie verksamhet - inte bara att matcha mot de lediga jobb som anmäls. En viktig kontaktyta med arbetslivet gick förlorad när regeringen Reinfeldt avskaffade de lokala och regionala arbetsmarknadsnämnderna. En reformerad förmedling måste ha en mycket starkare förankring i den lokala och regionala arbetsmarknaden.

Den som just fått sparken befinner sig ofta i chock. Hans eller hennes första möte med arbetsförmedlingen blir alltför ofta en hastig hänvisning till en dator - efter en formell registrering. Men för att se möjligheter måste vi ha självkänsla och hopp. Mötet mellan människor behövs allra mest när vi är i kris. Arbetsförmedlingen har inte tillräckliga resurser för att möta detta behov. Det duger inte. I den reformerade förmedlingen måste vi upprätta det personliga mötet - som lägger grunden för självkänsla och framtidstro, och stärker oss på vägen mot ett nytt jobb. Här kan det finnas en del att lära av de privata aktörer som förmedlar jobb.

Arbetslinjen ska inte bara gälla i arbetslöshetsförsäkringen. Långvarigt beroende av försörjningsstöd måste brytas. När arbetslöshet är anledningen till att man inte jobbar behöver även den som har socialbidrag kunna få del av den nya förmedlingens resurser för att hitta ett jobb. Den nya förmedlingen måste också ha mer att erbjuda högskoleutbildade och dem som vill byta jobb.

SÅ SENT SOM I SOMRAS ansåg sig den moderatstyrda regeringen kunna skapa tiotusentals jobb - till och med hundra tusen. Förtröstan på politikens möjligheter var utan gräns. Ökad orättvisa mellan dem som jobbar och dem som inte gör det skulle mana människor att acceptera sämre erbjudanden - och därmed bana väg för högre sysselsättning. Ingenting tyder emellertid på att detta har fungerat.

Nu är tron på den egna förmågan helt bortblåst. Nästa år blir ett "skitår", låter arbetsmarknadsministern meddela. Vi hör ingen avsikt att göra något åt saken. Finansministerns meteorologiska metaforer har blivit alltmer drastiska - mörka moln har förbytts i vargavinter. Och han anser sig lika oförmögen att kunna påverka de ekonomiska utsikterna som att blidka vädergudarna.

Regeringens tidigare övertro på den egna politiken var orealistisk. Regeringens uppgivenhet i dag är lika orealistisk. Sverige kan bättre.

Det står utom allt tvivel att den reformerade jobbförmedlingen kräver mer resurser än dagens. Det står också utom allt tvivel att investeringar i utbildning betalar sig. Det är rätt läge att göra den investeringen nu - när allt färre har ett jobb att gå till. Vi måste rusta oss för de nya jobb som kommer att växa fram. Vi vill investera Sverige ur jobbkrisen.

SVEN-ERIK ÖSTERBERG
LUCIANO ASTUDILLO "

DN 090130:

"Nedskärningar ger fler arbetsförmedlare"

"I år kommer arbetsförmedlingen att skära ner sin stödverksamhet, som har hand om administrationen, med 26 procent i förhållande till 2008 års budget. Resurserna förflyttas i stället till själva förmedlingen av jobb."

"**CHEFEN FÖR EFFEKTIVISERINGSARBETET** på Arbetsförmedlingen, Helle Konga-Nielsen, som inte kan ge någon klar siffra för hur stor budget stödverksamheten hade under 2008, säger att nedskärningen inte kommer att påverka arbetssökande negativt utan i stället ska resurserna förflyttas till själva förmedlingen av jobb.

- Det blir större fokus på vår huvudverksamhet och det var från början vad vår uppdragsgivare ville. Stödverksamheten kommer att finnas på färre orter i syfte att effektivisera verksamheten, säger Helle Konga-Nielsen till DN.se.

Arbetsförmedlingen har redan gått igenom en stor omorganisation när den blev en och samma myndighet. Men nu ska alltså ytterligare åtgärder sättas in. Stödverksamheten, som i dag finns på 25 orter, kommer att krympa och enbart finnas i tio städer. I stället kommer hundra nya arbetsförmedlare anställas.

EFTERSOM RESURSER TAS från stödverksamheten kan tjänster komma att försvinna. Konga-Nielsen vet i nuläget inte säkert hur omorganisationen kommer att slå. Hon hoppas att man kan klara av de reducerade antalet tjänster genom naturliga avgångar så som pensionserbjudande för dem som är 63 år eller äldre och genom att låta anställda få andra arbetsuppgifter inom förmedlingen av arbeten.

- Om det blir någon övertalighet går inte att säga. Vi kommer att satsa på fler arbetsförmedlare eftersom vi uppmärksammade hur det såg ut på arbetsmarknaden, säger hon.

Finns det någon risk att arbetsförmedlarna får ägna sig mer åt administrativt arbete och mindre åt arbetsförmedling?

- Nej, det vore helt fel. Avsikten är inte att det ska ha en negativ effekt, utan tvärtom. Sedan får vi naturligtvis följa upp det och kontrollera hur det gick efteråt, säger Helle Konga-Nielsen.

Susanne Jacobsson "

DN 090109:

"Svart jobbår i USA"

"Totalt 2,6 miljoner jobb försvann i USA under det svarta arbetsmarknadsåret 2008. Det är den största minskningen i sysselsättningen under efterkrigstiden."

"Senast USA-jobben minskade lika dramatiskt var 1945, då antalet sysselsatta föll med 2,75 miljoner.

Bara under december minskade antalet sysselsatta utanför jordbrukssektorn i USA med 524.000 personer, enligt fredagens emotsedda statistik från landets arbetsmarknadsdepartement.

Samtidigt skrevs november månads minskning upp till 584.000, från tidigare angivna 533.000. Även minskningen i oktober skrevs upp kraftigt, till 423.000 från 320.000. Det betyder att sammanlagt drygt 1,9 miljoner jobb försvann i USA bara under 2008 års sista fyra månader.

Den omedelbara reaktionen på de dystra siffrorna på världens börser var dock positiv, möjligen för att decembernedgången var aningen mindre än befarat. Ekonomer hade i genomsnitt räknat med att antalet sysselsatta skulle minska med 550.000, enligt Reuters sammanställning.

Men arbetslösheten steg till 7,2 procent i december, den högsta nivån på nästan 16 år, jämfört med 6,8 procent i november. Det tyder på att den årslånga recessionen i USA fördjupas.

Från TT-Reuters "

DN 090128:

“ILO: Finanskrisen slår mot jobben”

“Finanskrisen kan leda till att 50 miljoner jobb försvinner runt om i världen, spår den internationella arbetsorganisationen ILO.”

“- VI MÅSTE ANTA ATT VI NU SER en global jobbkris, säger ILO-chefen.

Den globala finansiella och ekonomiska härdsmältan kan resultera i 50 miljoner förlorade jobb redan före 2009 års utgång, varnar ILO.

Den nya bedömningen landar på att den globala arbetslösheten under 2009 kan öka över 2007 års nivåer med mellan 18 och 30 miljoner personer och fler än 50 miljoner om läget fortsätter att förvärras, skriver ILO i en rapport.

- ILO:S BUDSKAP ÄR REALISTISKT och inte alarmistiskt, sade ILO-chefen Juan Somavia enligt AFP, när rapporten presenterades i Genève på onsdagen.

Om ILO:s värstascenario blir verklighet skulle det öka den globala arbetslösheten till 230 miljoner. Det motsvarar en arbetslöshet på 7,1 procent, jämfört med 5,7 procent under 2007.

Finanskrisen har hittills slagit hårdast i USA och Västeuropa men det är redan tydligt att den är på väg att få stora effekter även i Asien. Den sprids också med viss tidsfördröjning till Afrika och Latinamerika, bedömer Per Ronnås, ILO:s expert på utvecklings- och sysselsättningsfrågor.

MEN RONNÅS HOPPAS ATT EFFEKTERNA kan bli mildare i länder som ekonomiskt sett ligger långt från krisens centrum.

- Förhoppningsvis, för ju sämre ett land är integrerat i den globala ekonomin, desto mindre påverkas det av krisen. Och i länder där en stor del av befolkningen är bönder med självhushållning blir effekten svagare. Så den omedelbara effekten på de allra fattigaste blir mindre men deras möjligheter att ta sig ur fattigdomen försämras, säger Ronnås till TT.

RONNÅS BEDÖMER OCKSÅ ATT DEN pågående finanskrisen sysselsättningsmässigt sett är den allvarligaste krisen sedan andra världskriget. Och största delen av den globala arbetskraften lever fortfarande i fattigdom och har inget socialt skyddsnät som tar emot dem.

- Det skulle betyda att den positiva trenden med minskad global fattigdom som vi sett de senaste 15 åren skulle vändas, åtminstone tillfälligt, säger Ronnås.

Sten Gustafsson/TT “

DN 090122:

“Akutåtgärder för företag i kris”

“Regeringen presenterade under torsdagen nya åtgärder för att dämpa konjunkturnedgången och hjälpa företag i Sverige.
- Vi får räkna med att det är vinter i ekonomin även under våren, sommaren och hösten, sade Anders Borg.”

“ **- FRAM TILL** i december 2009 kan företag begära anstånd om att skjuta upp företagsskatten i två månader. Det är som ett lån och handlar om 26.000 kronor per anställd. Företagen får låna till 8 procent ränta, sade finansminister Anders Borg på en presskonferens under torsdagen.

Målet är att slippa "onödiga konkurser". Förslaget riktar sig främst mot mindre företag som har svårt att få lån från bank. Större företag bör fortfarande kunna få lån, menar Anders Borg.
Hoppas att det här underlättar för företagen. Jag tror knappast att bankerna kommer att känna ett samhällsansvar. Det är inte det som driver dem, sade Anders Borg.

REGERINGEN uppdaterar också hjälpinsatserna till fordonsindustrin. Bristen på krediter är akut och Maud Olofsson sade att Riksgäldskontoret får ansvaret att hantera undsättningslån till företag inom fordonssektorn som omsätter minst en halv miljard kronor.
- Vi lärde oss av den förra kreditkrisen att banker blir väldigt försiktiga och många sunda företag som hade förutsättningarna för att överleva fick ingen kredit, sade Maud Olofsson.

Regeringen har bland annat ökat garantiramen för Exportkreditnämnden för att hjälpa svenska exportföretag.

- Vi har tillfört krediter till Svensk exportkredit och ser redan nu att företag kunnat ta hem kontrakt på grund av det, sade näringsminister Maud Olofsson.

Mindre företag, med omsättning under en halv miljard, får vända sig till Almi Företagspartner för att ansöka om lån.
- Undsättningslånen är till företag som är ekonomiska svårigheter. Medan Almi tar hand om de mindre företagen, sade Maud Olofsson.

ALMI FÅR ETT kapitaltillskott på två miljarder kronor och ska framöver kunna finansiera 80 procent av ett företags lånebehov.

Regeringen har i dag också beslutat om regler som gör det möjligt för Riksgälden att hantera ansökningar om undsättningslån från företag i fordonsindustrin.

Anders Borg sade i slutet av konferensen att han tyckte det var mycket folk på presskonferensen.
- Jag försökte säga till mina anställda att vi inte skulle presentera någon större nyhet, sade Anders Borg.

MAUD OLOFSSON svarade också att regeringen följer utvecklingen i landets kommuner och landsting noggrant. Men hon kunde inte presentera några nyheter under torsdagen.

- Men jag säger som Anders Borg brukar säga, vi måste se till att staten har sunda finanser, sade hon.

Thomas Bergsell och Natalie Besér “

DN 090122:

"<u>För lite och för passivt</u>"

“ - För lite och för passivt. Det var socialdemokraternas ekonomiskpolitiske talesman Thomas Östros kommentar till det åtgärdspaket som regeringen lade fram idag.”

“ENLIGT ÖSTROS gör regeringen för lite för att möta den kraftiga ökningen av arbetslösheten som Sverige står inför. Att företag kommer att få möjlighet att skjuta upp företagsskatten i till två månader tror han inte kommer att ge förväntad effekt.

- Antalet konkurser kommer att öka kraftigt eftersom inga banker är med i regeringens bankgarantiprogram. Nu vägrar bankerna låna ut samtidigt som man har kvar sina höga bonusar till cheferna, säger Östros och tillägger

- Programmet verkar vara dåligt organiserat och är inte obligatoriskt. Det är mycket allvarligt.

Östros kritiserar också det faktum att regeringen inte gett några klara besked till kommunerna. Just nu varslas det inom sjukvården på många ställen utan att regeringen gör något åt det.

- Här hade man en chans att ge kommunerna mer resurser och på så vis hindra varslen och den kommande arbetslösheten. Men man tog den inte, säger Östros.

Thomas Östros tycker också att åtgärderna för att hjälpa fordonsindustrin är för små och att regeringen borde satsa mer på utbildning åt de som nu förlorar jobbet.

- Vi vill satsa på spetskompetensutbildning inom fordonsindustrin, något som kommer att vara otroligt viktigt när konjunkturen vänder.

Underskottet i statsfinanserna kommer att öka under det kommande året och enligt Östros är det en effekt av att regeringen sänkte skatterna under högkonjunkturen och därför inte har styrkan att nu ta Sverige ur finanskrisen.

Caroline Thorén “

DN 090126.

“Regeringen bluffar om nyföretagandet”

“I en ny rapport från Svenskt Näringsliv anklagas regeringen för medveten skönmålning och missvisande statistik. Regeringen Reinfeldts beskrivning av sin näringspolitik utgör rena skönmålningen. Regeringen bör sluta använda sig av missvisande statistik för att försvara en halvhjärtad politik. Antalet aktiva företag ökade inte mer under 2007 än genomsnittet för perioden 1994-2006. Det visar statistik som en ny rapport från Svenskt Näringsliv har tagit fram. För att kunna utforma en politik som gör att företagandet kan ta ordentlig fart är det nödvändigt att regeringen bygger upp en kompetens inom området. Annars kommer Sverige inte att kunna återinträda i det internationella samarbetet om företagandets utveckling. Det skriver Anders Bornefalk och Anita Du Rietz, ekonom respektive konsult åt Svenskt Näringsliv.”

“**EFTER VALET 2006** har antalet nystartade företag ökat kraftigt, åtminstone enligt den officiella statistiken. Ökningen, som år 2007 sägs ha uppgått till 22 procent, har av regeringen framhållits som ett belägg för att dess satsningar på att förbättra näringsklimatet har burit frukt. Samtidigt har företagandet mätt på andra sätt utvecklats svagt. Sett till företagarnas andel av såväl befolkningen som de sysselsatta har företagandet rent av minskat. I en ny rapport från Svenskt Näringsliv granskas den redovisade ökningen av antalet nystartade företag och vilka slutsatser som kan dras angående den näringspolitik som har förts.

Den bild som träder fram tyder på att näringspolitiken till stora delar har utformats utan vägledning av vare sig statistik över företagandets utveckling eller teoretiska insikter i vad som bestämmer denna utveckling. I den mån regeringen har använt sig av statistik har det varit för att försvara sin politik, och då har det gjorts på ett missvisande sätt.

Att det sekretariat inom Näringsdepartementet som tidigare bland annat hade i uppgift att följa företagandets utveckling har avvecklats stärker bilden av att regeringen anser sig kunna utforma näringspolitiken utan vetenskaplig grund. Att regeringen har dragit sig ur ett internationellt samarbete under ledning av OECD och Eurostat för att få fram bättre och mer jämförbar statistik inom området är ytterligare ett belägg för detta.

När regeringen tillträdde förkunnade den att Sverige hade betydande brister i näringsklimatet och att det behövdes fler företagare och fler snabbväxande företag. Regeringen deklarerade också att sättet att nå dit var att göra det mer lönsamt och mindre riskfyllt att driva företag. Detta väckte stora förhoppningar bland många företagare. När förhoppningarna inte infriades och antalet företagare för första gången inte ökade efter att en borgerlig regering tillträtt försvarade regeringen sig med att antalet nystartade företag hade ökat kraftigt. Vad regeringen då inte visste var att statistiken gav en kraftigt överdriven bild av ökningen av nyföretagandet, vilket i sin tur berodde på att metoden för att ta fram statistiken hade ändrats mellan 2006 och 2007.

På grund av det sätt som statistikomläggningen har hanterats är det inte möjligt att avgöra hur stor ökningen av nyföretagandet egentligen var. Jämförelser med annan statistik tyder emellertid på att ökningen knappast kan ha varit mycket större än den varit många andra år. Förutom att antalet företagare inte ökade alls visar ny statistik att antalet aktiva företag inte ökade mer under år 2007 än genomsnittet för perioden 1994-2006, och dessutom betydligt mindre än under 2006.

Att det skulle ha startats ett mycket stort antal nya företag under 2007 men mot slutet av året ändå bara funnits marginellt fler aktiva företag än året innan framstår inte bara som motsägelsefullt. Om det vore sant finns det all anledning att ifrågasätta att antalet nystartade företag skulle vara ett lämpligt mått på företagandets utveckling. Eftersom det tenderar att startas fler nya företag under år med hög tillväxt kan den officiellt redovisade ökningen av nyföretagandet också ifrågasättas mot bakgrund av att BNP utvecklades sämre år 2007 än år 2006, då antalet nystartade företag ökade med bara 1 procent.

AVSAKNADEN AV en rättvisande bild av företagandets utveckling innebär att näringspolitiken har behövt stakas ut utan karta. Det råder också brist på personer som är kapabla att avläsa en sådan karta inom både regeringskansliet och berörda myndigheter. Detta har lett till flera problem. Med bättre statistik och större kunskaper om vad som avgör företagandets utveckling skulle regeringen ha kunnat upptäcka den svaga utvecklingen vid ett tidigare skede och dessutom kunnat identifiera vad det var som låg bakom.

Ett annat problem är att det blir svårare för Sverige att dra lärdom av nya forskningsrön om hur politiken kan bidra till att öka såväl företagandet i sig som dess positiva effekter på tillväxt och sysselsättning. Eftersom Sverige inte längre deltar i det internationella samarbetet kring företagandets utveckling får vi också svårare att dra lärdom av andra länders erfarenheter. Att detta sker nu när internationell forskning visar på ett allt tydligare samband mellan entreprenörskap å ena sidan och tillväxt och sysselsättning å den andra sidan är naturligtvis inte bra. Det är också dessa forskningsframsteg som har lett till att allt fler länder har anslutit sig till det internationella statistiksamarbetet medan Sverige alltså har valt att gå motsatt väg.

Ett tredje problem med avsaknaden av en rättvisande bild av företagandets utveckling är att regeringen inte har kunnat använda de positiva resultat den trots allt har uppnått för att vinna stöd för sin politik. När det gäller nyföretagandet är det viktigaste resultatet att sysselsättningen i de nystartade företagen ökade kraftigt mellan 2006 och 2007. Enligt den officiella statistiken, som är mer trovärdig i detta fall än när det gäller antalet nystartade företag, uppgick ökningen till hela 34 procent. Regeringen har därmed lyckats bryta trenden mot ett företagande utan anställda som etablerades under socialdemokraternas maktinnehav. Den har också lyckats stärka kopplingen mellan entreprenörskap och sysselsättning, som tidigare har varit svag i Sverige.

DE FRAMSTEG SOM ändå har gjorts inom näringspolitiken kan förklaras med att regeringen har varit utrustad med en någorlunda väl fungerande kompass. Men avsaknaden av en rättvisande karta har gjort att den antingen inte vågat beträda vissa områden eller inte insett vilken riktning den måste gå i för att uppnå sina mål. I stället har den ändrat målen. Men det är inte för sent för regeringen att skaffa sig en bättre grund att stå på när den utformar näringspolitiken. Tack vare initiativ av den tidigare regeringen finns det möjlighet att på kort tid skaffa sig en rättvisande och detaljerad karta som också kan användas i det internationella samarbetet. Bristerna i den förra regeringens näringspolitik kan nämligen inte förklaras med att den hade en dålig karta - det var kompassen som var gravt missvisande.

Att den nuvarande regeringen har fört en politik som lett till att företagandet har utvecklats svagt förtar givetvis mycket av vinsterna med att den har lyckats stärka kopplingen mellan entreprenörskap och sysselsättning, men det är ändå ett resultat som är värt att uppmärksamma och försvara. Om inte det sker minskar sannolikheten att de förbättringar som har åstadkommits tillåts bestå eftersom risken finns

att nästa regering kommer att ha en betydligt sämre fungerande kompass.

Men för att kunna utforma en politik som gör att företagandet kan ta ordentlig fart är det nödvändigt att regeringen bygger upp en kompetens inom området och slutar använda sig av missvisande statistik för att försvara en halvhjärtad politik. Svenskt Näringsliv kommer att dra sitt strå till stacken genom att se till att OECD och Eurostat får den statistik som är nödvändig för att Sverige återigen ska kunna komma med i det internationella samarbetet om företagandets utveckling.

ANDERS BORNEFALK
ANITA RIETZ "

DN 090126:
"Departementet tillbakavisar kritiken.På näringsdepartementet avvisar man kritiken från Svenskt Näringsliv. Kritiken från rapportförfattarna om att regeringen inte varit medveten om att statistiken lagts om, och därför blivit missvisande, stämmer inte, enligt Elisabeth Thand Ringqvist, som är politisk sakkunnig på näringsdepartementet.

- NÄR VI RÄKNADE fram statistiken i maj, så räknade vi av att det tillkommit två nya branscher, säger hon till TT.
Men enligt departementet har nyföretagandet ändå ökat med 20 procent 2007, medan Svenskt Näringsliv hävdar att det som mest rör sig om 5—10 procents ökning. - Det är olika statistikmetoder som står mot varandra, säger Elisabeth Thand Ringqvist.
Hon hävdar också att departementet inte gjort sig av med sakkunskap i ämnet, även om den gamla enheten är avskaffad. Sakkunskapen finns både på olika enheter och på en särskild analysenhet, framhåller hon.
TT"

DN 090126:

"Risk att jättar slår ut små bolag"

"Svenska storbolag pressas av stora skulder som förfaller under året. I jakten på nya pengar riskerar mindre bolag att trängas undan och därmed gå under."

"SEDAN I HÖSTAS har marknaderna för företagsupplåning varit i princip stängda. Få investerare har vågat låna ut till företag genom så kallade företagsobligationer. Samtidigt har bankerna det allt svårare att få pengarna att räcka till den stora efterfrågan på lån.

I denna miljö har en mängd stora börsbolag rejäla lån som förfaller och måste hanteras. De närmaste tolv månaderna väntas lån till ett värde av 1.500 miljarder kronor förfalla bland nordiska banker och företag, enligt DN Ekonomis uppskattning.

Bara tio av börsens mer välkända bolag har tillsammans cirka 70 miljarder kronor i lån som förfaller.

EN STOR DEL handlar om obligationer som snart ska betalas tillbaka. Detta gäller framför allt transportsektorn med Volvo i spetsen – men även bolag som Telia Sonera, Ericsson och Stora Enso. En stor del av lånen har givits av utomnordiska banker och institutioner, långivare som nu inte är beredda att gå in med nya pengar.

Bedömare varnar för effekterna av att dessa stora lån förfaller. Lånebehovet hos stora bolag riskerar tränga undan mindre bolag, som också behöver finansiering. Följden kan bli att mindre bolag går omkull:

– De lite svagare bolagen har det svårare att förlänga krediterna. Det kan leda till onödiga konkurser, säger Andreas Kindahl, analytiker på kreditvärderingsinstitutet Standard&Poor's.

De större företagen har utöver sina obligationslån oftast avtal om så kallade kreditlinor som kan aktiveras när andra vägar till kapital stängs. Det innebär att storföretagen kan få mer pengar från banken än vanligt för att försörja sin verksamhet. Då blir det mindre pengar kvar för mellanstora och små företag att låna. Vilket hotar att resultera i uppsägningar på små och medelstora företag eller till och med utslagning – något som borde oroa regeringen, enligt Andreas Kindahl.

– Jag kan tänka mig att rege-ringen är bekymrad eftersom risken har ökat för onödiga konkurser på grund av situationen på lånemarknaden, säger han.

Standard&Poor's räknar med att konkurserna kommer att öka kraftigt de närmaste två åren. En ökad konkursrisk innebär, givetvis, försiktigare banker.

– STIGANDE KREDITFÖRLUSTER och högre informella krav på kapitaltäckning betyder att bankerna har mindre pengar att låna ut. Bankerna blir då mer selektiva i sin utlåning vilket kan bli till nackdel för mindre bolag, men också specifika branscher, som fastigheter eller shipping, kan få det svårare med finansiering, förklarar Andreas Kindahl.

Patricia Hedelius "

DN 09012:

"Stödet till Saab dröjer"

"General Motors (GM) har ännu inte presterat en plan för Saab Automobiles framtid som räcker för lån hos Europeiska investeringsbanken (EIB)."

"**DE PLANER** som hittills lags fram har underkänts av svenska regeringen.

Sverige ställer garantier för lånen hos EIB och har därför synpunkter på hur låneansökan ser ut och vad den baseras på.

- Vi har kontinuerliga träffar och diskussioner med GM och Saab. Vi har då begärt att få förtydligade och förbättrade underlag, säger statssekreterare Jöran Hägglund (C) till Sveriges Radios Ekot.

Man vill ha trovärdigare planer, planer som även tar hänsyn till fortsatt vikande försäljning och vad som kan göras då.

TT: Är det så att de planer ni sett fått er att fundera "Det här får ni aldrig några pengar på?".
- Så är det, säger Hägglund.

Förhandlingarna pågår fortfarande, parterna har ganska täta kontakter och även om de skulle bli helt ense om skrivningar och bedömningar, så tar det ytterligare tid innan något är klart.

- EIB har normalt en dag i månaden ungefär då de diskuterar fordonsindustrin och handläggningstiden för dem, från det att ansökan kommit in brukar vara tre månader, säger Hägglund.

Det innebär att ett definitivt besked om EIB-pengar för Saab-GM ligger en bit fram i tiden.

- Under tiden ska ju också allt med den statliga lånegarantin vara slutförhandlat, säger Hägglund.

GÅR EN ANSÖKAN till EIB in i februari så kan ett besked väntas i maj, om det jobbas efter vanliga premisser.

GM:s tidsgräns för redovisning till amerikanska regeringen om stöd-paketet i december och hur man arbetat med det går ut den siste mars.

- Då bör ju GM rimligtvis säga något om Saab, säger Hägglund.

Från Christer Jönsson/TT ”

DN 090129:

“Regeringen backar om bankgarantin”

“Regeringen ändrar i bankgarantiprogrammet. Hittills är det bara Swedbank av storbankerna som gått med.”

“FINANSMARKNADSMINISTER Mats Odell beskriver de tre föränd-ringarna som gjorts i programmet som "smärre" i ett pressmeddelande på torsdagen.

"Det kan ha betydelse på marginalen för de som överväger att gå med i pro-grammet", skriver han i en kommentar.

Förutom att expansionsbegränsningarna slopas ändras definitionen av vilka institut som kan ansöka om att få vara med. Det krävs inte längre att kredit-marknadsbolag med betydande utlåning mot fastigheter som säkerhet ska ha en betydande marknadsandel.

DESSUTOM KOMMER garantibeloppen som medges framöver beräknas på koncernnivå i stället för på institutnivå. Det påverkar möjligheten för koncer-nen att fördela upplåningen mellan moder- och dotterbolag.

Regeringen väntar sig enligt pressmeddelandet att EU-kommissionen god-känner ändringarna i programmet redan på torsdagen..

Från TT “

DN 090206:

“EU-kommissionen ser över omstridda regler”

“EU-kommissionen gör en helomvändning och bjuder in olika intressegrupper för att se över det omstridda EU-direktiv som facket anser öppnar för lönedumpning. Wanja Lundby-Wedin, ordförande i svenska LO och Europafacket, välkomnar beskedet.”

“Den vilda strejken vid Lindseys oljeraffinaderi i nordöstra England är över efter en dryg vecka. De brittiska arbetarna protesterade mot att en underleverantör anlitade arbetare från Italien och Portugal som fick sämre betalt - ett Laval-fall fast i Storbritannien.

EN RAD sympatistrejker drog över landet, men nu har Lindseyarbetarna röstat för att återgå till jobbet sedan de fått garantier för att 102 nya jobb ska vara förbehållna brittiska arbetare med brittiska löner.

Tidigare har EU-kommissionären för arbetsmarknadsfrågor, tjecken Vladimir Spidla, vägrat att lyssna på dem som har hävdat att reglerna öppnar för lönedumpning och måste skrivas om.

DE SVENSKA FACKEN och Europafacket hör till de mest aktiva påtryckarna. Men i torsdagens Financial Times säger Vladimir Spidla att han är redo att studera och utveckla nya åtgärder som kan behövas i en föränderlig värld.

Wanja Lundby-Wedin tycker att initiativet är utmärkt. Europafacket får skicka fem representanter, varav en från Norden.

-Väldigt bra! Vi har visat att detta inte är någon nordisk fråga, utan att vi står enade i Europa, säger Wanja Lundby-Wedin.

CECILIA JACOBSSON “ cecilia.jacobsson@dn.se 08-738 11 63”

Försvars- energi- och klimatpolitik. Utrikespolitik. Bistånd.

ÖB vill ha nordiskt samarbete.
FP byter linje om försvaret.
Sahlin vill överlägga om försvaret.
Osmakligt utspel av Björklund om försvaret.
Den politiska enigheten ignoreras.
Alltid kamp om försvaret.
Tillgängligheten måste öka.
Inlägg av Björn von Sydow, Sälen 20 januari 2009.
fp-ledaren Jan Björklund vid CFF:s konferens i Sälen den 20 jan 2009.
Färre pansarförband i ÖB:s förslag.
Soldater ska kunna användas på en gång.
Den tidigare värnpliktsarmén en Potemkinkuliss.
Kraftig ökning av försvarsförmågan.
Sverige var ett av världens mest militäriserade länder.

Skrota satsningen på mer vindkraft.
Svensk vindkraft kan ge 12 000 jobb.
Vattenfall vill bygga fler reaktorer.
Ny kärnkraft behövs för Sveriges elbehov.
Socialdemokratin måste satsa på nya kärnkraftverk.
Sverige måste bygga fyra nya kärnkraftverk.
Fp och s måste enas om utbyggd kärnkraft.
Uppgörelse om kärnkraften nära.
Ingen kärnkraft på ny plats.
En hållbar energi- och klimatpolitik för miljö,
konkurrenskraft och trygghet.
Uppgörelsen om kärnkraften är en del i regeringens krispolitik.
Energipolitik som tryggar jobben.
Industrin välkomnar kärnkraftsbeslutet.
Oppositionen kritisk: Undermålig kompromiss.
Oppositionen vill fortsätta att avveckla.
Energin högriskfråga inför valet.
Centern lyssnar på näringslivets krav.
Motstånd i partidistrikten.
Maud Olofsson medger att hon tvingats kompromissa.
Kärnkraft bara en liten tårtbit.
Miljörörelsen kritisk om kärnkraften.
Man bör nog ha en ny folkomröstning.
Räkna med dyr el trots ny kärnkraft.
Nytt kärnkraftsprojekt i Finland.
En fråga bland andra.

Glödlampan släcks efter 130 år.
Så kan vi rädda jordens klimat.
Grönt flyg får priset att lyfta.
Miljöministern flaggar för dyrare biljetter.

Slopa enprocentsmålet för svenskt bistånd.
Vi satsar en dryg miljard på klimatsäkrat bistånd.
Oppositionen kräver hårdare tag mot Israel.

DN 090118:

“ÖB vill ha nordiskt samarbete”

“SÄLEN. **Ett nära försvarssamarbete med andra länder är inte ett alternativ, utan en tvingande nödvändighet. Det sa överbefälhavaren Håkan Syrén när Folk och försvars årliga rikskonferens inleddes i Sälen på söndagen, med kung Carl XVI Gustaf som en av åhörarna.”**

“- ETT NATIONELLT invasionsförsvar som på egen hand kan stå emot en stormakt är sedan lång tid helt orealistiskt, sa Håkan Syrén.

Det ÖB i första hand vill se är ett ökat samarbete med Norge och Finland. Men i höst blir han EU:s högste militäre chef, och en av hans stora frågor blir hur EU:s militära kapacitet ska utvecklas.

Det gamla invasionsförsvaret har ersatts av det nya insatsförsvaret, kapabelt att verka i både Afrika och Afghanistan. Stora delar av folket har inte riktigt hängt med. Försvaret av svenskt territorium uppfattas som huvuduppgiften, vare sig det finns några hot eller inte.

ÖB och försvarsminister Sten Tolgfors (m) var överens om att man hittills har gått bet på pedagogiken.

- 15 ÅRS FÖRSVARSOMSTÄLLNING har inte förankrats, sa Sten Tolgfors. Få svenskar kan förklara hur försvaret ser ut i dag och vad det kan, eller inte kan. Lika få kan förklara säkerhetspolitiken.

Denna utgår från att det inte finns något militärt hot mot Sverige under överskådlig tid. Och flera debattörer anser att detta axiom fick sig en knäck när Ryssland i somras invaderade Georgien.

På rikskonferensen framträdde bland andra Wilhelm Agrell, professor i underrättelseanalys i Lund. Han jämförde med situationen 1980, strax efter Sovjets invasion av Afghanistan, när svenska politiker fortsatte att tro på avspänning i världen just för att de ville tro på den.

WILHELM AGRELL TOG Försvarsberedningens rapport från i juni som exempel på strävan att behålla bilden av en omvärld utan störande moment. Georgienkrisen visade enligt Agrell att viktiga antaganden inte stämmer, att det var fel att avveckla det nationella försvaret som idé och att det inte helt går att lita på andras hjälp.

- EU är och förblir en svag säkerhetsaktör. Georgien visade hur EU:s krishantering går ut på att de stora medlemsländerna inte ska hamna i konflikt med varandra, sa Wilhelm Agrell.

Förre Moskvaambassadören Sven Hirdman trodde däremot att Georgienkrisens påverkan på Europas säkerhet är övergående.

- Många vill se ett starkare försvar och då använder man sig av ryssen, sa Sven Hirdman. Man kan argumentera för ett bra försvar utan att överdriva det hotet.

Gunnar Jonsson “

DN 090120:

“FP byter linje om försvaret”

“Nedrustningen har gått för långt, säger Folkpartiet och flaggar för ökade anslag till försvaret framöver.”

“- Sverige måste åter snabbt kunna mobilisera flera brigader. Jag vet inte varför de avskaffades, men det var ett misstag, sade Folkpartiledaren Jan Björklund när han talade om Sveriges säkerhetsläge vid Folk och Försvars rikskonferens i Sälen på tisdagen.

En brigad innehåller omkring 5.000 soldater.

Rysslands krig mot Georgien, och den brist på förmåga att svara som Nato och EU därpå uppvisade, är en "väckarklocka", enligt partiet, som nu presenterar en rapport med en ny försvarspolitik.

Utspelet kommer sent i arbetet med regeringens förslag till ny inriktning för försvaret, som ska presenteras den 7 mars, och går delvis stick i stäv med de förutsättningar Försvarsmakten givits i det arbetet.

Statsminister Fredrik Reinfeldt, på besök i Afghanistan, avböjer att för TT kommentera utspelet eftersom han inte tagit del av Folkpartiets nya förslag.

Björklund vill nu på nytt återuppta planeringen för försvaret av Sverige, stationera militära styrkor permanent på Gotland, återupprätta luftförsvaret av Stockholm, behålla ubåtar, och samtidigt inte minska något på Sveriges ambitioner när det gäller internationella militära insatser.

- Nedrustningen efter murens fall var logisk, men problemet är alltid att veta när en återtagning ska inledas. Det kan mycket väl vara en situation nu när återtagningen ska påbörjas, sade Björklund, även om han inte ser några akuta hot mot Sverige.

Björklund varnar också för energipolitiska risker som kan komma att påverka svensk säkerhetspolitik.

Tysklands beslut att avveckla kärnkraften har gjort landet mer beroende av rysk gas. Sverige kan tvingas in i en liknande situation om inte nya kärnkraftverk byggs här.

- De svenska kärnkraftverken börjar falla för åldersstrecket under 2020-talet. Vi har tre till fyra år på oss att fatta beslut om att bygga nya, om vi inte ska mista hälften av vår energiproduktion. I ett sådant läge kan rysk gas verka frestande, sade Björklund och anser att ett sådant beroende skulle vara säkerhetspolitiskt förödande.

Från TT “

DN 090121:

“Sahlin vill överlägga om försvaret”

“Stockholm. S-ledaren Mona Sahlin efterlyser partiledaröverläggningar om försvaret. Regeringen måste omedelbart bringa reda i svensk säkerhetspolitik, kräver hon.”

“Bakgrunden är den oenighet i regeringen, mellan FP-ledaren Jan Björklund och försvarsminister Sten Tolgfors, som accentuerades under Folk och Försvars konferens i Sälen.
Även inom socialdemokraterna avslöjades sprickor mellan förre försvarsministern Björn von Sydow och vice partisekreterare Håkan Juholt, som är partiets representant i försvarsberedningen.

"Det är bara en partiledare som hittills har frångått försvarsberedningens inriktning och det är folkpartiets Jan Björklund", påpekar Mona Sahlin i ett pressmeddelande.

Hon tycker att det är anmärkningsvärt att två ministrar ur Sveriges regering gör olika analyser av säkerhetspolitiken och för fram olika förslag om försvarets framtida uppgifter och storlek.

"Jag har länge krävt partiledaröverläggningar om en bred och långsiktig uppgörelse över blockgränserna om det framtida svenska försvaret. Jag förutsätter att regeringen snarast tar initiativ till blocköverskridande samtal", säger Sahlin.

Nyligen presenterade partiet en skrift om Sveriges framtida försvars- och säkerhetspolitik. I denna medverkade både Juholt och Björn von Sydow.

På onsdagen begärde miljöpartiet en aktuell debatt i riksdagen med anledning av regeringens dubbla budskap i försvarsfrågan.

"Förvirringen om försvarspolitiken är större än någonsin. Det behövs en aktuell debatt i försvarsfrågan", skriver språkröret Peter Eriksson i ett pressmeddelande.

Han vill veta om överenskommelsen i försvarsberedningen i fjol fortfarande gäller.
Från TT “

DN 090122:

"Osmakligt utspel av Björklund om försvaret"

“Svensk försvarspolitik blir mer och mer ett allas krig mot alla. Folkpartiet splittrar alliansen, oppositionen angriper regeringen och inom socialdemokraterna finns motsättningar om vem som egentligen talar för partiet.”

Folkpartiledaren Jan Björklunds utspel vid Folk och försvars riks-konferens i Salen i tisdags möter mycket hård kritik från kristdemo-kraterna och centerpartiet.

Fp-ledaren vill bland annat se permanenta styrkor på Gotland, återu-pprätta Stockholms luftförsvar och på nytt börja planera för försvaret av Sverige, efter de senaste årens fokus på utlandsstyrkan. Egentligen en helt ny försvarspolitik. Ändå står fp bakom de planeringsanvis-ningar som ÖB fick av regeringen i november.

Kd:s försvarspolitiska talesman, riksdagsledamoten Else-Marie Lind-gren, kallar sättet som fp-ledaren valde för sitt utspel för "osmakligt".

-Att som gubben i lådan ploppa upp på en konferens, för att alla är där, det ger ett nervöst intryck från folkpartiet, säger hon.

Centerns försvarspolitiske talesman Staffan Danielsson är förvånad.

-Jag tycker det är bra med en handlingskraftig regering, där de fyra allianspartierna kommer överens i viktiga frågor och inte i första hand annonserar sina budskap på presskonferenser, säger han.

Planeringsanvisningarna, som ÖB ska svara på om en dryg vecka, blev försenade, bland annat därför att de fyra allianspartierna skulle hitta en gemensam syn.

-Vad jag förstod berodde det på att folkpartiet hade funderingar. Men hela regeringen inklusive Björklund står bakom dem. Och då tycker jag det är förvånande att han nu, en vecka innan resultatet kommer, skickar in något helt nytt i brasan, säger Danielsson.

FÖRSVARSMINISTER Sten Tolgfors står fast vid att beslut är fattat och att det inte heller behövs någon ny analys av läget efter kriget i Georgien.

- Jag konstaterar att vi under hösten har gjort en analys av det säker-hetspolitiska läget efter Georgien. Det var grunden för planeringsan-visningarna, säger Tolgfors.

Konflikten inom alliansen fick på onsdagen Mona Sahlin att kräva partiledaröverläggningar.

"Jag har länge krävt partiledaröverläggningar om en bred och lång-siktig uppgörelse över blockgränserna om det framtida svenska försva-ret. Jag förutsätter att regeringen snarast tar initiativ till blocköver-skridande samtal", skriver hon i ett pressmeddelande.

Tolgfors säger nej och pekar i stället på "hur oerhört splittrad social-demokratin är" i försvarsfrågan:

-Det är intressant att se att Björn von Sydow nu är ute ur bilden. Jag konstaterar att i Mona Sahlins pressmeddelande finns ingen von Sydow nämnd bland dem som gör ställningstaganden från socialdemo-kraterna. von Sydow representerar uppenbarligen inte partiet.

Björn von Sydow avfärdade vid Folk och försvars konferens partikam-raten Håkan Juholts insats i Försvarsberedningen som inte förankrad i partiet.

LILLEMOR lDLING LEIF SVENSSON / TT “

DN090127:

"Den politiska enigheten ignoreras"

“Fokus skulle ligga på "boots on the ground". Det var samtliga sju riksdagspartier överens om i försvarsberedningens rapport från juni 2008. Trots det tros försvarsmakten nu gå emot de riktlinjerna då den annonserat en neddragning av armén med en tredjedel.

“FRÅN 20.000 MAN till 12.500. Det är ett av förslagen som ÖB Håkan Syrén, enligt SvD, tros lämna på fredag i försvarsmaktens svar till regeringen om inriktningen fram till 2014.

- Oerhört frustrerande, anser miljöpartiets (mp) ledamot i försvarsberedningen, Annika Nordgren Christensen.

Hon säger sig vara "mycket orolig" över att de riktlinjer om en arméoperativ tyngdpunkt som samtliga riksdagspartier kommit överens om nu kan komma att kullkastas.

- Armén ska utvecklas på bekostnad av flyg- och sjöstridskrafterna. Det är en viktig diskussion. Nu blir det tydligen så att man i stället ska skära kraftigt på armésidan - trots att samtliga sju partier svettats fram att det är "boots on the ground" som ska gälla. Inte minst med tanke på internationella insatser och behov.

NORDGREN CHRISTENSEN tror att förslaget är ett uttryck för en "klassisk dragkamp mellan försvarsgrenarna".

- Men jag blir frustrerad över att den totala politiska enigheten ignoreras. Med tanke på försvarsmaktens svar så har regeringen tydligen inte varit tillräckligt tydlig i sina anvisningar.

Folkpartiets Allan Widman påpekar att det ännu bara rör sig om ett underlag till regeringen. Men han bekräftar att såväl försvarsberedningen som folkpartiet föredrar en större markoperativ tyngdpunkt.

- Erfarenheterna visar att understöd från flyg- och sjöstridskrafter är viktigt, men att de flesta strider utspelar sig på marken. Det är inte i överensstämmelse med vad som nu läggs fram.

Har regeringen gett för luddiga riktlinjer till försvaret?

- Vi har inte sett hela förslaget och vet därför inte hur man hanterat marinen och flygvapnet. Det är för tidigt att uttala sig om.

Men om uppgifterna om 12.500 man skulle stämma?

- Vi har reducerat armén med över 90 procent de senaste 20 åren. Därför vore en fortsatt reducering av ett minskat markförsvar inte rätt signal att sända.

FOLKPARTIET HAR PÅ kort tid, inte minst sedan Folk och Försvars konferens i Sälen, profilerat sig som alliansens mest försvarsvänliga parti. Annika Nordgren Christensen menar att Jan Björklund har lyckats - oavsett vilka beslut som kommer att fattas framöver.

- Mitt krassa konstaterande är att hans syfte redan är uppnått, säger hon.

Bo Huldt, professor i säkerhetspolitik vid Försvarshögskolan, uttrycker det annorlunda:
- Björklund lyckades inte göra något intryck i Sälen. Han har nog många med sig, men får inte gehör för sin politik. Om förslaget

stämmer betyder det att Sverige galopperar vidare i kapningsspåret. Jag hade nog trott på stopp ett tag, eller i alla fall halvhalt.

UPPENBARLIGEN, SÄGER HAN, har kriget i Georgien inte gjort tillräckligt intryck eftersom neddragningarna nu fortgår.

- Det verkar finnas en tro på att vi rullar vidare mot ett mindre krigiskt klimat. Jag delar inte alls den här optimismen. Så vitt jag förstår försöker ryssarna markera en framflyttad position - utan att för den delen riskera ett stort krig. Det ligger en stor fara i att rusat ned. Att rusta upp igen om det skulle behövas är inte gjort på fem minuter.

Nordgren Christensen:

- Konflikten i Georgien föranledde ingen omedelbar ändrad hotbild mot Sverige. Trots det får Tolgfors nu en rejäl uppförsbacke då han tvingas förklara de stora nedskärningarna i försvaret. Det kräver sin pedagogiska förmåga, särskilt eftersom de undviker att föra samtal över partigränserna.

Det kanske tydligaste exemplet är den Natoledda övning som regeringen beslutat ska genomföras på svenskt territorium, något som riksdagen aldrig informerades om.

- Jag blir så förbryllad. Jag försöker förstå varför regeringen gör det så svårt för sig genom att inte informera oppositionen. För mig är det ytterligare ett exempel på att försvarsdepartementet tycker att man är sig själva nog.

Jenny Stiernstedt "

DN 090127:

"Alltid kamp om försvaret"

"Försvarsanslaget ska inte ens minska. Ändå är kubbningen i gång igen, de senaste tjugo årens omdaning av försvaret har skapat pyrande missnöje lite varstans."

"PÅ FREDAG SKA ÖB lämna sitt underlag till regeringen inför den försvarsproposition för åren 2010-2014 som kommer i mars. Liksom inför varje viktigt försvarsbeslut utkämpas strider på flera fronter.

Vapenslagen brottas inbördes för att värna sitt. Inom Högkvarteret används knappen "lägga ned regementen" för att reta lokalpolitiker och skrämma riksdagsmän. Partierna raggar marginalväljare.

Debatten är sällan exakt. Siffror väljs och vrakas. Tisdagens uppgifter att armén i dag skulle ha 20.000 soldater som försvarsledningen skulle vilja ta ned till 12.500 är ett exempel. Försvarsminister Sten Tolgfors (M) har sagt att försvaret bara har drygt 10.000 man totalt som kan sättas in inom ett år; försvaret brukar säga 17.500.

GRUNDORGANISATIONEN, alltså de regementen som utbildar officerare och värnpliktiga, blandas ihop med insatsorganisationen, förband som ska kunna slåss. När de fyra borgerliga partiledarna i höstas sa att det var slut med förbandsnedläggningar menade de det första och bakband det andra.

Efter kalla krigets slut har riksdagen varit i stort sett enig om att göra om det gamla invasionsförsvaret mot Sovjet till ett insatsförsvar, redo för tjänst i både Sverige och Afghanistan. Att insatsförsvaret är mindre

är solklart. Att det alltid är billigare är inte givet, eftersom poängen är att det ska användas.

Försvarsbudgeten är fortfarande 40 miljarder kronor om året, men andelen av bruttonationalprodukten har krympt till hälften. En del debattörer anser att utvecklingen har gått för långt, och att det måste finnas en "bottenplatta". Ingen vetenskapsman kan dock fastslå hur stor den ska vara.

SAMTIDIGT FÖRSVINNER åtskilliga miljarder för gamla yrkesofficerare och byråkratiska sidoverksamheter.

Kriget i Georgien i augusti visade att Ryssland kunde vara farligt för länder i närområdet. Rysk demokrati har stora mörka fläckar. Olje- och gasintäkter gav muskler att förstärka militären, om än från en låg nivå - finanskrisen har verkat i motsatt riktning.

Folkpartiet har hänvisat till Georgien och den ryska utvecklingen för ett något diffust krav att tänka om. Men att dimensionera det svenska försvaret för en hypotetisk stormaktsinvasion - någon gång - går knappast. I själva verket har Sverige aldrig klarat att stå emot ett sådant angrepp. Även under kalla kriget var idén att hålla undan tills västvärlden (Nato) räddade oss.

Så sent som i juni var samtliga riksdagspartier eniga om det mesta i Försvarsberedningen. Nu ser fp taktiska poäng på att skuggboxas inom regeringen. De tre oppositionspartierna har åtminstone fem olika linjer. Fler försvarsdebatter följer.

Gunnar Jonsson ”

DN 090127:

"Tillgängligheten måste öka"

“Försvarsminister Sten Tolgfors har valt att inte uttala sig i medier angående uppgifterna i dagens Svenska Dagbladet. I sin blogg påpekar han dock att underlaget ännu inte är klart samt att han och ÖB har samma syn på försvarets utveckling.”

“FÖRSVARSMAKTEN, liksom försvarsberedningen, ser ingen fara för ett enskilt militärt angrepp riktat direkt mot Sverige, skriver Tolgfors. Vad som bör stå i fokus är landets förmåga att möta snabba kris- och konfliktförlopp, menar han, och framhäver att ÖB har rätt då han hävdar att nationella och internationella behov bör gå mer och mer hand i hand.

De siffror som SvD presenterar ställer han sig något skeptisk till: Siffror skall alltid ses med viss försiktighet, påpekar han. Då tidningen skriver att Sverige i dag har 20.000 man i armén innefattar den förband som kan göras tillgängliga inom loppet av tre år. Och det är här skon klämmer, enligt försvarsministern.

TILLGÄNGLIGHETEN, liksom användbarheten, inom förbanden måste öka, menar han. Ur bloggen:

Sverige värnas inte av förband som finns på papperet men som kräver ny utbildning, övning och utrustning för att kunna användas. Det hjälper inte att ha många soldater efter årslånga tider i en tid när krig avgörs på några dagar och där förbandens kvalitet och inte storlek är avgörande.

DN “

Inlägg av Björn von Sydow, Sälen 20 januari 2009

"Vårt läge: Behövs en säkerhetspolitisk förändring?

Finns det ett nutida hot mot Sverige? Ett hot och en riskbild som motiverar förändring av vårt militära försvar för det direkta skyddet av Sverige? USA befinner sig i Irak, Afghanistan och delar av Pakistan med stora delar av sin mest slagkraftiga försvarsmakt. Flera av Natoländerna har bundit betydande styrkor framför allt i Afghanistan. President Barak Obama har just installerats som president och bidrar till hopp om förändring.

Min uppfattning är att det är kring dagens och morgondagens Ryssland som frågan om en hotbild måste diskuteras. Det auktoritära statsskicket, mediernas ställning, desinformationen, den starka nationalismen, främlingsfientligheten och en sovjetnostalgi som putsar på arvet efter Stalin. Detta sammantaget skickar inga positiva signaler till omvärlden. Konflikten Georgien – Ryssland som skapat ökad oro i Rysslands grannstater. Oförutsägbarheten i spänningen mellan Ryssland och dess omvärld å ena sidan och USA:s och allierades försvarspolitik å andra sidan. En politik vi inte upplevt sedan slutet av 1980-talet. Den svenska militära planeringen måste utgå ifrån att Sveriges försvarsmakt är trovärdig snabb och uthållig. Politiska och militära strateger i vår omgivning måste räkna Sverige som en trovärdig försvarare av sina nationella intressen. På det sättet, genom att vi själva arbetar med en potentiell hotbild, framstår försvaret som väl utformat och bidrar då till att verka avskräckande, vilket i sin tur eliminerar just hotbilden.

Det handlar om att ha militära förband som kan hantera många uppgifter på en stigande skala av eventuella militära åtgärder. Därmed inte sagt att vi ska återgå till ett anti-invasionsförsvar av det kalla krigets storlek. Men med detta som bakgrund behöver vi ett fördjupat samnordiskt arrangemang. Vi i de nordiska länder befinner oss i realiteten i samma situation. Vi borde anpassa våra militära och civila försvar efter varandras uppfattningar om hotbilder, risker och kompletterande resurser. Som exempel: Sverige har ubåtar och Finland har artilleri, Norge en stor marin och Danmark har arme förband. Vi bör ha en gemensam planering kring begränsade kris- och krigshandlingar som ett huvudscenario. Detta skulle bidra till att verka ytterligare avspännande i vår region och samtidigt avskräckande. Det skulle vara ett stort steg framåt för säkerheten i Sverige och Norden.

Vi kan inte lita på att USA eller Nato står på vår bakgård om det skulle behövas. De är hårt pressade och uppbundna i olika kris- och konfliktherdar.

Vi kan heller inte förlita oss på solidaritet i EU när det gäller krishantering utöver de s k Petersburgsuppgifterna, viktiga nog.

Sverige bör behålla och utveckla de mest slagkraftiga förbanden i dagens insatsförsvar i och marinen. De ska vara snabbt användbara i nutid. Det är högteknologin och utbildning som är vår styrka. Volymen i dessa mycket högt kvalificerade förband behöver dock troligen justeras för att vi ska nå en bättre uthållighet. Vi har för närvarande cirka 100 tillgängliga flygplan av de ursprungliga 204 som byggts och vi har ubåtarna av Gotlandsklassen. Även landsstridskrafterna kan sägas ha en liknande avskräckande effekt. Det är möjligt att en avvägning mellan deras förmåga och ekonomi talar för att behålla 100 stridsvagnar typ Leopard och stridsfordon 90 i olika versioner.

En lärdom av utvecklingen är att tiden mellan det att en politisk och diplomatisk kris övergår till ett militärt krig kan vara mycket kort och det handlar om begränsade operationer. Tidsfaktorn är synnerligen viktig och Sveriges försvar måste ha förband med snabb insatsförmåga. Flygvapnet och marinen måste ha den förmågan, men även viktiga delar av armen. Insatsförmågan på kort sikt spelar roll för bedömningen av avskräckningens trovärdighet. Jag anser att Sverige ska bidra till den kollektiva säkerheten i vår värld genom att delta i fredsfrämjande operationer. Det kan vara direkt under FN, i EU-operationer och i samverkan med Nato. Svensk trupp för också mycket viktiga krigserfarenheter av operationerna – vilket självklart är betydelsefullt för det nationella försvaret. Men problemet är ett annat. Vår försvarsbudget medger inte mer än så under ett antal år. Att leda en EU snabbinsatsstyrka inom en snar framtid måste vara lägre prioriterat, enligt min uppfattning. Sveriges deltagande i internationella operationer bör inte utvidgas, utan stanna vid att vi har högst cirka 1 000 soldater i dess uppgifter. Behovet av att förändra försvarsmakten i Sverige i syfte att avskräcka potentiella hotbilder mot oss och vårt grannområde måste vara den prioriterade uppgiften för den svenska regeringen och försvarsmakten. Detta är mitt svar på den inledande frågan. Nej vi behöver inte förändra vår säkerhetspolitik och vi behöver inte vara medlem i Nato.

Avslutningsvis.
Jag anser också det vara av största vikt att trovärdigt kunna signalera till vårt eget folk och till våra grannstater att Sverige står enat i sin försvars- och säkerhetspolitik. För detta krävs långsiktiga, blocköverskridande lösningar. Det vore bra för Sverige om regeringen och opposition förmår att lägga partipolitiken inom det här viktiga åt sidan ett tag. Då får vi en långsiktig och hållbar försvars – och säkerhetspolitik.”

Anförande av fp-ledaren Jan Björklund vid CFF:s konferens i Sälen den 20 jan 2009.

“Ny försvars- och säkerhetspolitik

Om några timmar installeras en ny president i Vita Huset. Barack Obama har under sin kampanj betonat vikten av relationerna med Europa.

I västeuropa är det politiskt korrekt att vara anti-amerikansk. Vi kan titta på deras filmer och äta big mac med coca-cola. Men när man uttalar sig om USA förväntas man vara kritisk.

Jag har för min del aldrig delat den hållningen. Visst kan man ha kritiska synpunkter på det amerikanska samhället – liksom på det svenska. Dödsstraffet borde avskaffas. USA borde anstränga sig att leda och samla den demokratiska världen, i stället för att splittra den som Bush har gjort gång på gång.

Men samtidigt; USA är världshistoriens, utan jämförelse mest framgångsrika nation. Detta land har skapat ett ekonomiskt välstånd utan motstycke. En mycket hög andel av nobelpristagarna inom naturvetenskaperna är verksamma vid amerikanska universitet. Trots att det bara är några årtionden sedan raskravallerna, så har båda utrikesministrarna under president Bush tillhört den färgade minoriteteten och valet av den nye presidenten stred mot alla odds.

Tänk tanken på en värld under 1900-talet utan Förenta Staterna. Tre gånger har USA klivit in och räddat humanism, demokrati och det liberala samhällssystemet. Första världskriget, andra världskriget och det kalla kriget. Hitler hade sannolikt förlorat 1945 även utan den ame-

rikanska insatsen, men det hade skett till priset av en sovjetisk överhöghet över huvuddelen av västeuropa. Utan USA hade med stor sannolikhet både Finland och Sverige varit delrepubliker i Sovjetunionen, eller åtminstone lydstater.

Det demokratiska samhällsystemet uppstod i nordamerika och västeuropa för drygt 100 år sedan. Idag sprids det mer och mer över världen för varje nytt årtionde. Men låt oss vara klara över en sak; Utan USA hade demokratin som samhällssystem sannolikt inte överlevt efter 1945.

För Sverige är den transatlantiska länken central. Under hela det kalla kriget räknade vi i verkligheten med att Sverige skulle komma att ingå i ett västligt försvar om det skulle bli allvar. Den svenska neutralitetspolitiken under det kalla kriget var ett hyckleri. Dessutom ett farligt hyckleri. Ryssarna förstod att vi skulle be om hjälp från väst i en krigssituation, samtidigt som vi till skillnad från Norge och Danmark inte hade några försäkringar om att faktiskt få amerikansk hjälp.

NATO är bildat av länder som vill samarbeta gemensamt för att skydda demokratin som samhällsmodell. NATO är en försvarsallians, men i lika hög grad en ideologisk allians för att säkerställa att vårt pluralistiska och liberala samhällssystem överlever också till kommande generationer.

Det är folkpartiets uppfattning att även Sverige bör bli medlem i NATO. Jag är helt medveten om att vi är ganska ensamma i det politiska systemet om denna uppfattning. ”Frågan är inte mogen” brukar många partier säga, som orsak till varför frågan inte ens diskuteras. Men frågan kommer ju aldrig att bli mogen om den inte diskuteras. Ett politiskt parti kan inte bara följa opinionen, utan måste också påverka opinionen.

När Berlinmuren föll gick en våg av optimism över Europa. Nu skulle risken för krig försvinna. Under Jeltsin så gick utvecklingen mot en liberalisering av Ryssland och ökad avspänning. Men det gäller också att orka och våga se när utvecklingen går åt fel håll. Många vill inte se det, eftersom man inte vill dra slutsatserna.

De svenska försvarsbesluten sedan Berlinmurens fall för 20 år sedan har alla egentligen haft en gemensam utgångspunkt; nämligen att utvecklingen i Ryssland är på väg åt rätt håll, att de blir mer integrerade med västvärlden och utgör ett allt mindre militärt hot.

Men sanningen är att i de avseenden som bör ligga till grund för en säkerhetspolitisk bedömning så går det mycket i Ryssland sedan några år åt fel håll. Ryssland satsar stora resurser på en militär återupprustning, samhällssystemet blir alltmer auktoritärt, det är återigen på modet att hylla Stalin. Angreppet på Georgien måste bli en väckarklocka.

Vår politik i denna situation måste innehålla flera komponenter. Vi får inte förtröttas i våra ansträngningar att dra in Ryssland och integrera Ryssland i samarbetet på den euroepiska kontinenten. Men samtidigt måste vi förbereda oss på att detta inte lyckas. Någon kan tycka att det finns en motsägelse i detta, men det menar jag att det inte gör. Även om man släcker stearinljusen och gör vad man kan för att huset inte ska brinna, så köper man ändå en brandförsäkring,

Jag menar att vi nu har nått en vändpunkt där den svenska nedrustningen inte längre bör fortsätta.

På åtminstone tre punkter vill jag se ett omtänkande i den svenska försvarspolitiken;

1) Vi måste kunna mobilisera fler soldater och brigader än idag i en framtida hotsituation.

Jag vet inte varför brigaderna kom att avskaffas som den viktiga enheten inom markstridskrafterna. Försvaret var inne i en identitetskris och skulle tänka nytt och att kasta det gamla överbord blev ett självändamål.

Jag vet alltså inte varför brigaderna försvann, men en sak vet jag; det var ett misstag. Brigaden är den organisatoriska ram där de olika truppslagen samverkar för att få högsta möjliga effekt. Vi måste återigen öva i brigader, ha brigadstaber och brigadstridsförmåga.

En mobiliseringsorganisation måste inte innebära att fler än idag behöver grundutbildas. Däremot så behålls de som har grundutbildats längre upp i åren i en krigsorganisation som kan kallas in.

2) Vi måste upprätthålla kompetens inom alla viktiga militära förmågor.

Ett av de många vägval svensk försvarspolitik står inför är om försvarsmakten ska ha alla dessa olika förmågor som finns inom alla vapenslag och truppslag och olika vapensystem. Antalet enheter i varje system blir ganska litet och marginalkostnaden därmed stor. Därför har en del argumenterat för en dansk lösning. Danmark har till exempel helt avskaffat ubåtar. Den svenska försvarsberedningen för ett resonemang om att luftvärn avsett för högre höjder kan avskaffas.

Jag menar att detta är ett riskfyllt resonemang för svensk del. En viktig skillnad mellan Sverige och Danmark är att Danmark står under NATO:s beskydd. Vi måste lita till vår egen förmåga. Jag menar att vi bör upprätthålla en så kallad förmågebredd. Flygstridskrafter spelar en allt större roll i modern krigföring. Det ryska flygvapnet gjorde omfattande insatser under Georgien-kriget i höstas. Det svenska luftvärnet måste finnas kvar.

3) Vi måste erkänna att det var ett misstag att avmilitarisera Gotland.

Det är svårt att se ett upphetsat militärt scenario i vår del av Europa där inte Östersjön skulle vara en central arena. Ryssland eftersträvar en ökad energipolitisk dominans över Europa, där ryska intressen i Östersjön blir alltmer viktiga. Enligt min mening var det ett strategiskt misstag som begicks av den förra socialdemokratiska regeringen i 2004 års försvarsbeslut där Gotland helt avmilitariserades. Det är en gammal svensk militär sanning att ett förlorat Gotland bli närmast omöjligt att återta, medan ett oförsvarat Gotland blir mycket lätt att inta. Sverige bör därför, förr eller senare, återupprätta en permanent militär närvaro på Gotland.

Min bedömning är att det går att få ut mer effekt av de försvarsanslag som redan finns. Försvarsbyråkratin med alla kringmyndigheter kan bantas. Vi måste också minska antalet äldre anställda i försvaret som inte kan ingå i insatsorganisationen. Norge har nyligen gått över till ett nytt system för anställning av officerare, som överensstämmer med huvuddelen av NATO-länderna, där försvaret systematiskt slussar ut officerare på den civila arbetsmarknaden innan de fyller 40, och där bara en mindre del blir kvar efter det.

Men jag vill också säga att det kan bli nödvändigt med ökade försvarsanslag i framtiden. De kraftiga minskningar av försvarsan-slagen som föreslås från riksdagens tre oppositionspartier vore i rådande läge direkt oansvariga.

Det går inte att tala om säkerhetspolitik utan att tala energiförsörjning. Det enorma intresse som den politiska utvecklingen runt Persiska viken tilldrar sig, jämfört med utvecklingen i till exempel Afrika kan bara förstås om man väger in oljans betydelse. Det tilltagande intresset för Ishavet och Barentsregionen har att göra med olje- och gasfyndigheter i och kring Arktis. Förresten förstärker nu Norge sin militära kapacitet på Nordkalotten.

Därför blir energipolitiska vägval också säkerhetspolitik. Den förra rödgröna regeringen i Tyskland bestämde att den tyska kärnkraften ska avvecklas. Det är ett viktigt skäl till att det nu diskuteras en gasledning i Östersjön från Ryssland till Tyskland. Varje land fattar naturligtvis sina beslut, men det är en bekymmersam utveckling att Europa blir alltmer beroende av Putins gasleveranser.

Och låt mig då säga det självklara, men som nästan inte får sägas i Sverige; De nuvarande 10 svenska kärnreaktorerna börjar falla för åldersstrecket på 2020-talet. Om vi inte beslutar oss för att ersätta dem med nya reaktorer, så försvinner hälften av Sveriges elproduktion. Nya förnybara energikällor kommer bara att kunna ersätta en mindre del av detta bortfall. Då återstår bara ett alternativ; nämligen att importera enenergi. I ett sådant läge kommer det tyvärr att framstå som det mest realistiska att koppla på den ryska gasledningen. Enligt min bedömning vore detta allt annat än önskvärt. Vi skulle i så fall medvetet byta en energikälla där vi inte är beroende av utlandet och där vi inte släpper ut växthusgaser mot en annan energikälla där vi sätter oss i ett beroende av Ryssland och dessutom försämrar klimatet. Detta vore en huvudlös politik.

Tidsfönstret är knappt. Det bedöms ta mellan 10 och 15 år från att vi bestämmer oss för nya reaktorer, till dess att de kan leverera elektricitet. Det betyder att vi har en tre, fyra år att bestämma oss för nya svenska kärnreaktorer om vi inte på 2020-talet ska stå inför en ituation där också vi blir starktberoende av ryska gasleveranser.

Under helgerna har jag läst Peter Englunds bok om Första världskriget. Det är en fantastisk skildring av de stora händelserna genom enskilda verkliga människoöden. Starkast intryck gör beskrivningarna från skyttegravarna på Västfronten och det meningslösa slaktandet av en hel ungdomsgeneration.

Det var för att krigen aldrig ska hända igen, som den Europeiska unionen bildades. I dag förknippar de flesta EU med andra saker; klimatfrågan, finanskrisen, byråkratin, galna kor och dito bönder.

2009 är ett Europaår i Sverige. Den 7 juni är det val till EU-parlamentet och andra halvåret är Sverige ordförande i den Europeiska unionen. I vårt land är skepsisen mot EU större än i andra länder. Det beror säkert på att vi behövde aldrig delta på Västfronten. Den krigshistoria, som är gemensam för huvuddelen i Europa, delas inte av Sverige. Men det europeiska samarbetsprojektet är lika mycket till för oss.

Jämför finanskrisen 2008 med finanskrisen 1929. Den gången agerade länderna var för sig, med inbördes olika politik. Bankerna tilläts gå omkull, vilket skapade stor social oro.

Människor blev av med sina besparingar, och låntagare anmodades återbetala sina lån, vilket de inte kunde. Följden blev ruinerade människor och en stor social oro. Denna oro var en av grogrunderna för Hitler och ledde till andra världskriget.

Låt oss vara klara över att detta skulle kunna hända igen. Men hösten 2008 hände det inte. Denna gång agerade de euopeiska länderna gemensamt och kraftfullt. Euro-länderna enades snabbt om en plan, som kom att dämpa den akuta ekonomiska krisen.

I grunden har Euron skapats, inte bara som en valuta, utan som ett politiskt instrument. Hela syftet med Euron var från början att undvika en upprepning av 1930-talet. Europa skulle ha en stabil ekonomi, en stabil valuta, stabila ekonomiska förhållanden.

Euron har nu gått igenom sitt riktigt stora test, och bestått provet. Euron har stärkt den europeiska sammanhållningen. Idén bakom euron är ju enkel; om alla länder har en gemensam valuta blir krig omöjligt, därför att den som startar kriget förstör också sin egen ekonomi.

Sverige bör därför gå med i Euro-samarbetet. Det finns ekonomiska skäl till detta; vi betalar just nu ett pris för vårt utanförskap. Den som har turistat utomlands nyligen har märkt hur den svenska valutan har sjunkit. Men framför allt finns det politiska skäl; Sverige bör vara med i de stora samarbetsprojekten i vår världsdel som ytterst syftar till fred, frihet och stablilitet.

Jag har försökt teckna en övergripande bild av hur vi liberaler ser på svensk säkerhetspolitik. Att titta på kartan och utgå från militära och maktpolitiska realiteter är en viktig utgångspunkt. Men jag har velat understryka att det handlar inte bara om geografi och att räkna flygplan.

För oss handlar det om vilka värderingar vi vill stå för, vilket samhällssystem vi känner oss tillhöra. Ideologisk neutralitet är otänkbart.

Sverige hör hemma i den västliga humanistiska samhällsgemenskapen där vi valt ett liberalt samhällssystem, med frihet, demokrati och marknadsekonomi.

I de viktiga organisationer som har byggts upp för att bevara denna samhällsmodell också till kommande generationer bör Sverige vara medlem.

Jag är medveten om att flera av de åsikter jag har fört fram är starkt kontroversiella i Sverige. Några rådgivare har sagt mig att vi kanske får fler röster om vi avstår från att driva dessa frågor i debatten. Men politiskt engagemang handlar om att stå för det man tror på, både i medvind och motvind.

Tack för att ni har lyssnat. “

DN 090130:

“Färre pansarförband i ÖB:s förslag”

“Försvarets stridsvagnsverksamhet ska koncentreras till färre platser och dagens pliktbaserade personalförsörjningssystem bör tas bort eftersom det är föråldrat. Det anser ÖB i sin rapport, som lämnades över till regeringen på fredagen.”

“Ingenjörsförbanden i grundorganisationen ska bara finnas på en plats. När dagens sex mekaniserade bataljoner och två lätta varianter samt en luftburen och amfibiebataljon ska bli åtta manöverbataljoner räcker det med fyra utbildningsplattformar i stället för dagens fem.

När det gäller marinen ska de baseringsmöjligheter som finns i dag behållas för prioriterade områden som Gotland, Öresund, Kattegatt och Skagerrak. Övriga förberedda baseringsmöjligheter avvecklas. Sjöstridskrafter ska kunna baseras där det finns lämplig kaj.

Ett flygplatsområde ska lämnas senast 2010. Övriga delar av den garnison som drabbas ska bevaras, medan sådant som stridsledning och luftbevakning flyttas till annat ställe, skriver ÖB.

Från 2010 ska också den grundläggande soldatutbildningen, och huvuddelen av det stående förband som har till uppgift att upprätta flygbaser, centraliseras till ett ställe, står det i dokumentet.

Försvarsmaktens förmåga att hävda svenskt territorium måste förbättras enligt ÖB. Han skriver att förband och materiel för övervakning av närområdet och inhämtning av underrättelser ska vidmakthållas och utvecklas.

En annan slutsats han drar är att antalet fartyg om möjligt bör öka och att äldre vedett- och bevakningsbåtar ersätts med moderna fartyg.

För att klara de uppgifter regeringen efterfrågar i såväl Sverige som i närområdet och långt bort i världen krävs ett nytt personalförsörjningssystem, konstaterar ÖB, och dömer ut dagens pliktbaserade system som föråldrat.

I stället vill ÖB se att hela insatsorganisationen bemannas med frivilliga anställda och/eller kontrakterade soldater, sjömän och gruppbefäl, som leds av yrkes- eller reservofficerare.

Försvaret ska organiseras i stående förband, kontraktsförband och så kallade nationella skyddsstyrkor, det vill säga hemvärnet. De tre kategorierna ska sköta alla försvarets uppgifter, såväl beredskap som insatser i Sverige eller i utlandet, liksom övning och utbildning.

Med den organisationen anser ÖB att de krav som försvarsberedningen och regeringen specificerat, om flexibilitet och användbarhet såväl för försvaret av Sverige som internationella insatser med kort varsel kan mötas. Att styra om till detta system kommer dock att kräva lagstiftning, som enligt ÖB blir avgörande för detaljerna.

Ett helt nytt sätt att bemanna det svenska försvaret ställer också helt nya krav på politisk förankring och en folklig legitimitet, resonerar ÖB.

"Ansvar för en så omfattande reform är en gemensam samhällsangelägenhet," skriver Håkan Syrén, och pekar särskilt på politiker, regeringskansli, myndighetsledningar, arbetsgivare och fackföreningar som delaktiga i en sådan opinionsinsats.

"Medborgarnas förståelse och acceptansen för kraven på Försvarsmakten påverkar hela rekryteringskraften," skriver han.

En viktig poäng i sammanhanget är att Sverige helt saknar erfarenhet av ett sådant professionellt system, och försvaret medger därför att det bara kan gissa om kostnaden, viljan hos svenskarna att ta värvning, och de värvades vilja att ställa upp på alla sorters uppdrag.

Förslaget till nyordning innebär också en uppgradering av synen på hemvärnet, som i stället ska kallas nationella skyddsstyrkor. De 28.000 som i dag är krigsplacerade i hemvärnet ska på sikt bli 22.000 individer och användas uteslutande för det nationella försvaret och civil krishantering.

Det nya systemet med stående insatsförband genomförs successivt. ÖB räknar med att marin- och flygvapenförbanden blir stående under 2010.

Året därefter ska Sverige ånyo leda en av EU:s snabbinsatsstyrkor och när den beredskapen är över ska soldaterna i den styrkan inleda arméns övergång till stående förband och kontraktsförband. ÖB räknar med att de första stående armé-, lednings- och underrättelseförbanden liksom logistikförbanden ska vara på plats 2014. År 2019 ska processen med kontraktsförband vara avslutad.

Hemvärnet, som i den nya organisationen blir nationella skyddsstyrkor, ska 2014 bestå av 30 bataljoner.

Svaret till regeringen på dess planeringsanvisningar ska tala om hur det svenska försvaret ska se ut under åren 2010-2014 och ÖB:s utredning är en del i underlaget för den inriktningsproposition som försvarsministern räknar med att presentera för riksdagen i mars.

Från TT "

DN 090130:

"Soldater ska kunna användas på en gång"

"Försvaret klarar sig med färre soldater. I gengäld ska alla faktiskt kunna användas här och nu, i stället för att ha en startsträcka på ett eller flera år. Det är huvudpunkten i Försvarsmaktens förslag inför regeringens försvarsproposition i mars."

"Det gamla invasionsförsvaret mot Sovjet är avskaffat till förmån för ett insatsförsvar, redo för uppgifter både i Sverige och i internationella fredsoperationer. Åtskilliga rester av invasionsförsvaret finns dock kvar och klarar inte moderna krav.

År 2014 ska samtliga 49.000 personer inom Försvarsmakten vara färdiga för insats på betydligt kortare tid än ett år. Det är en mycket stor förändring, sa ÖB Håkan Syrén vid en presskonferens på fredagen.

Detta är precis vad regeringen har beställt: ett försvar som är mer flexibelt, rörligt och tillgängligt. Att tio markbataljoner blir åtta, och att 22.000 man i markstridsförbanden blir 18000, är alltså enligt både ÖB och regeringen ingen nedskärning.

Pappersförband värnar inte Sverige. Förut fanns bara tre bataljoner tillgängliga, nu blir det åtta, säger försvasrminister Sten Tolgfors (M).

Ambitionen 2.000 man kontinuerligt på internationella uppdrag klarar ÖB inte riktigt, men väl 1700. I försvarets totalt 49000 soldater 2014 är knappt hälften från nationella skyddsstyrkorna, tidigare hemvärnet.

Hur många stridsvagnar Sverige ska ha ska utredas, och beslutet att minska antalet Jasplan är taget för länge sedan, men i övrigt föreslås

inga stora förändringar av materielen. Däremot finns frågetecken för utrymmet för ny teknik på längre sikt.

Regeringens förutsättningar har bland annat varit frysta anslag på 2009 års nivå och inga nya förbandsnedläggningar under mandatperioden. ÖB menar dock att exempelvis flyg och pansar bör koncentreras ytterligare.

ÖB betonar att hans plan inte går att genomföra utan en i grunden förändrad personalförsörjning, och att politiker och samhälle nu måste hjälpa till. I detta ligger att värnplikten ersätts av frivillighet i fredstid, att försvaret får anställa soldater på tidsbegränsade kontrakt och att det blir möjligt att skära bort överåriga officerare som inte behövs.

Det fattas några beslut, säger Jörgen Ericsson, chef för Högkvarterets strategiavdelning. Vi måste kunna avveckla samtidigt som vi anställer, men vi vill pröva alla andra vägar än uppsägningar först.

Signalen är tydligt uppfattad, säger försvarsminister Sten Tolgfors. Men det kommer att krävas en särproposition för personalförsörjningsfrågorna.

Gunnar Jonsson "

DN 090130:

"Den tidigare värnpliktsarmén en Potemkinkuliss"

"Efter två års förvirrad debatt får svenska folket till slut reda på hur mycket försvar 40 miljarder kronor räcker till. Nu är frågan om politikerna orkar argumentera för att det är en bra vara de köpt."

"Försvarsledningen har den här gången ansträngt sig för att följa de politiska riktlinjerna om framtidens försvar som riksdagspartierna var eniga om i fjol somras.

Och det visade sig att de 40 miljarderna räcker till en bra bit mer än en tumme, även om 28.000 stridsberedda soldater kanske inte låter så imponerande. Men jämförelser med den tidigare värnpliktsarmén haltar eftersom den till stor del var en Potemkinkuliss.

ÖB:s förslag överraskade nog också många positivt efter att mediauppgifter de senaste dagarna talat om betydligt större nedskärningar. Problemet för en del politiker är att de efter Georgienkonflikten målat upp ett nytt ryskt militärt hot mot Sverige som försvaret ska kunna möta. Inför den hotbilden räcker inte ÖB:s försvar långt.

Men inte ens i Finland, som har 1.300 km gräns mot Ryssland, anser politiker och militärer att risken för en rysk attack ökat. En del av det finländska försvaret är däremot mer stridsberett än Sveriges för att fungera avskräckande mot grannen i öster. I Finland anser man inte heller att hotet mot de baltiska länderna ökat, tack vare skyddet av Natomedlemskapet.

Det nya ryska hotet riktas främst mot andra forna sovjetstater. Men även kriser i Östeuropa påverkar Sverige, som EU-medlem, eftersom det numera ingår som en del i EU:s säkerhetspolitiska åtaganden.

För det är så den nya försvars- och säkerhetspolitiken ser ut: Sverige måste vara berett att ställa upp för andra länder i Europa, och i gengäld ställer de upp för Sverige i ett krisläge. Men svenska politiker har valt att inte berätta om det för sina väljare, troligen för att de befarat att det ska tolkas som att Sverige i smyg gett upp alliansfriheten.

Nu är det upp till bevis för politikerna. Folkpartiet som krävt ett försvar även på Gotland ska visa var pengarna till det ska tas ifrån. S, V och MP som föreslagit sänkta anslag för försvaret ska leva upp till sin hårda kritik mot regeringens försvarspolitik och samtidigt framstå som ett trovärdigt regeringsalternativ i ett EU-land.

Henrik Brors "

Pressmeddelande 30 jan. 09. Försvarsdepartementet

Kraftig ökning av försvarsförmågan

Försvarsminister Sten Tolgfors kommenterar Försvarsmaktens svar på regeringens planeringsanvisningar

- Dagens svar från ÖB innebär en kraftfull ökning av Sveriges försvarsförmåga, vad avser tillgänglighet och beredskap. Försvarsmaktens underlag visar att det verkligen går att skapa förband av högre kvalitet och tillgänglighet och därmed stärka landets försvarsförmåga med en ny inriktning.

- Vi går i förslaget från ca 3 tillgängliga och användbara manöverbataljoner idag - till 8 tillgängliga och användbara bataljoner med den nya inriktningen för försvaret. Dessa bataljoner utgör grund för behovssammansatta stridsgrupper användbara för insats i Sverige, i närområdet, Europa och världen. Hela försvarets insatsorganisation är tillgänglig på betydligt kortare tid än ett år

- De förband vi har kommer att vara av hög kvalitet och användbarhet. Sveriges säkerhet värnas inte av förband i insatsorganisationen som måste ha ny utbildning, övning, materiel och personal för att kunna användas och som har beredskapstider på flera år.

- Vi ska ha och kan nu få utbildade, utrustade, omedelbart tillgängliga, erfarna och användbara förband. Detta till skillnad från idag då de mest erfarna och bästa förbanden avvecklas efter internationell insats och kompetensen därmed inte fullt tas tillvara.

- Förbanden ska vara användbara för insatser för att värna Sverige och svenska intressen i Sverige, närområdet, Europa och världen. Vi värnar

inte Sverige bara vid gräns. Krig, konflikter och incidenter ska hindras från att nå gränsen. Vi bygger säkerhet tillsammans med andra i Norden och EU. Det går inte att se ett militärt hot som bara påverkar ett land i närområdet.

- För varje soldat i de stående markstridsförbanden finns det i förslaget tre i kontrakterade, som har civila jobb och periodiskt gör övning och beredskap.

- Målen för försvaret är tydliga. Det finns behov av fortsatt arbete, t.ex. om anställningsformer inom framtidens personalförsörjning. Men ÖB:s underlag ger en god grund för det fortsatta arbetet.

- Ökad användbarhet med ett här och nu-perspektiv, ett nytt personalförsörjningssystem där huvuddelen av markstridskrafterna är kontrakterade, att gå från tunga förband till mer lätta och flexibla förband samt ett ökat nordiskt samarbete är principer som överensstämmer väl med Försvarsberedningens rekommendationer.

Mikael Östlund
Pressekreterare hos Sten Tolgfors "

DN 090130:

"Sverige var ett av världens mest militäriserade länder"

"Mats Ekdahl friskar upp minnet inför dagens försvarsdebatt: Sverige var tidvis det land i världen som satsade mest per capita på försvaret efter USA, Sovjetunionen och Israel. Säkerhets- och försvarsfrågorna genomsyrade det svenska samhället och de enskilda medborgarnas liv under flera årtionden. Det skriver Mats Ekdahl, den siste generaldirektören för det psykologiska försvaret."

"Det är väldigt få i dag som vet att Sverige för bara några årtionden sedan var en av världens ledande försvarsmakter och att vi hade ett av de starkaste överbefälhavareämbetena i världen. Sverige var tidvis det land i världen som satsade mest per capita på försvaret efter USA, Sovjetunionen och Israel. Först 1968 beslutade vi att inte skaffa egna svenska kärnvapen (som avancerat industriland hade vi varit kapabla att utveckla taktiska kärnvapen sedan 50-talet). Det svenska flygvapnet var en potentiell maktfaktor i Europa. Det väckte beundran och våra stridsplan kunde säljas världen över. Under namn som Flygande tunnan och Lansen var de svenska jaktplanen en källa till pojkaktig nationell stolthet. Sverige hade dessutom ett av världens absolut bästa civilförsvar! Vi hade lagringsprogram och detaljplanläggning av företag och arbetskraft på ett världsunikt sätt, i nära samverkan med näringslivet. Att betecknas som ett så kallat K-företag var status. Våra bergrumsanläggningar för lagring av olja blev världsberömda.

All beredskap inriktades på att klara invasionsförsvar i tre riktningar - samtidigt. Vi skulle klara en invasion i Skåne, en i Mellan-

sverige och en i övre Norrland. I det längsta (tills hjälp från väst anlände) skulle vi hindra angriparen från att få fotfäste, och ingenstans skulle vi dra oss tillbaka utan att bjuda på hårt motstånd!

Vi skulle också klara att motståndaren använde taktiska kärnvapen samt gas och biologiska stridsmedel. Befolkningen skulle skyddas mot atomvapenanfall mot större städer genom storskalig utrymning, enorma skyddsrum och stora landsomfattande civilförsvarsstyrkor. På teckningar i broschyren "Om kriget kommer" ses en svensk familj färdig för utrymning. "Tag med pengar, värdehandlingar, sjukförsäkringsbesked och fackföreningsbok", lyder underskriften. Hade den också försetts med ransoneringskort och gasmask skulle i så fall även dessa medtas. En absolut tilltro till "världens modernaste land" andas ur denna och många andra texter från den tiden.

Över hela landet fanns ett mycket stort antal befästningar, ledningscentraler, skyddsrum, oljelager, reservsändningsplatser (för etermedierna), papperslager (för dagstidningarna), ja hela industrianläggningar nergrävda i marken. Sverige kunde liknas vid en schweizerost!

Vårt totalförsvar skulle vara omedelbart insatsberett. Vissa delar av Hemvärnet hade till och med en så kort mobiliseringstid som sex timmar! Så sent som vid 1980-talets början omfattade totalförsvaret 2,8 miljoner människor efter mobilisering. För den manliga delen av befolkningen rådde värnplikt mellan 18 och 47 års ålder. För den civila delen av totalförsvaret motsvarade plikten för kvinnor och män i vissa fall ända upp till 70 år. Reservofficerare återfanns på ett mycket stort antal befattningar inom näringslivet, medierna och den offentliga förvaltningen. Sverige inte bara hade utan var ett militärt-industriellt-förvaltningsmässigt komplex. Att slå vakt om totalförsvaret var synonymt med att slå vakt om svensk alliansfrihet, folkförsvar och demokrati. Kring detta rådde såväl politisk enighet som folkförankring. Det var helt enkelt en angelägenhet för alla.

Även sedan stora ytstridsfartyg, äldre typer av ubåtar och stridsflygplan fasats ut ur organisationen omfattade så sent som vid mitten av 1980-talet den mobiliserade styrkan (liksom tjugo år tidigare) 850 000 man, varav 700 000 i armén som ännu i slutet av 1980-talet omfattade 29 brigader efter mobilisering (närmare 10 divisioner enligt stormakternas sätt att se), en imponerande numerär för en mindre stat. Vårt flygvapen räknades dessutom som det fjärde starkaste i världen. Cykeltolkande infanteri var en svensk specialitet in på 70-talet. Vaksamhet - samhällsanda var viktiga motton som stimulerade till bred delaktighet i de nationella säkerhetsintressena.

Spionberättelser som dem om Frithiof Enbom och Stig Wennerström vävdes in i tidens berättelse om folkhemmet, den svenska modellen och det goda och framåtinriktade samhälle som svenskarna höll på att bygga upp. Enbom framställdes som en slusk som hotade detta mönstersamhälle med bohemeri och slarv, medan Wennerström var en dekadent överste ur den forna överklassen som avslöjades av sin rättskaffens hushållerska, försedd med partibok och allt.

När televisionen började introduceras från 1950-talets senare del kom den svenska försvarsmakten att uppleva en verklig guldålder när det gällde populär, positiv behandling i ett medium som började nå in i alla svenskars vardagsrum. Det nya mediet styrdes nämligen i hög grad av möjligheten att skaffa fram rörliga bilder. Alla i förväg kända händelser som var bildmässigt tacksamma premierades vid nyhetsurvalet i Aktuellt, den enda kanalens nyhetsprogram. Det gällde såväl

de årliga fältjänstövningarna som vapentekniska nyheter och civilförsvaret. Stoffet hade en egen dramatik som den svenska televisionen var ivrig att utnyttja. Kanoner avfyrades och granaternas förmåga att genombryta pansar visades ingående i bild - allt mot bakgrunden av synsättet att förbättrade svenska vapen också innebar förbättrade möjligheter för den svenska försvarsmakten att bita ifrån sig.

Tillsammans med det närmast permanenta krigshotet fick allt detta naturligtvis djupgående, känslomässiga, materiella och organisatoriska konsekvenser. Säkerhets- och försvarsfrågorna kom helt enkelt att genomsyra det svenska samhället och de enskilda medborgarnas liv under flera årtionden. I ett hotande läge kunde ju den vuxne medborgaren inkallas till totalförsvaret med omedelbar verkan, och därmed bryta upp helt från vardagslivet.

Man tänker på Jan Olof Olssons (signaturen Jolo) TV-serie "Någonstans i Sverige" (1974) som ju mer än något annat har präglat den stora publikens bild av en annan beredskap, den välkända från krigsåren 1939-45. Jolo gestaltade precis det som måste ha varit de flesta inkallades främsta upplevelse: den ändlösa väntan, bevakningstjänstens enformiga och händelsefattiga rutiner - och inte minst den ständigt malande oron för dem därhemma.

Kunskapen om allt detta är viktig för de unga. Något viktigt att bita i, något som de nog aldrig förr ägnat en tanke (för att ingen berättat det för dem). Det kalla kriget (med dess djupgående säkerhetspolitiska motsättningar) och dess påverkan på oss i Sverige är totalt främmande för den unga generationen. Jag tycker att det är viktigt att berätta om den här tiden, just de årtionden som kanske bäst sammanfattades i den välkända broschyren Om kriget kommer.

I den kulturhistoriska skildringen av efterkrigstiden och det kalla krigets årtionden intar hoten och de motsvarande försvarsåtgärderna en självklar plats vid sidan av demokratiutveckling, välståndsexplosion och infrastrukturutbyggnad. Det är angeläget att se frågorna om säkerhet och försvar i ett brett perspektiv. I den berättelsen ingår också hotbilden, de grundläggande tankarna kring säkerhet och försvar, alla de organisatoriska och materiella åtgärderna och - inte minst - hur allt detta inverkade på de enskilda medborgarna. Säkerheten och försvaret utgjorde långt in på 1970-talet en central - men i dag fullständigt bortglömd - del av landets totala samhällsmiljö. Det är viktigt att ge våra barn och barnbarn, men också oss själva referensramar och ett allsidigt perspektiv på den här mycket märkvärdiga tiden!

Mats Ekdahl “

“Mats Ekdahl var den siste generaldirektören (2002-2008) vid det svenska psykologiska försvaret. Före detta journalistprofessor och chefredaktör för Resumé, Tidningen Vi, Läkartidningen och Arbetet.”

081130:

"Skrota satsningen på mer vindkraft"

“Nytt energiutspel från folkpartiet: Ompröva planerna att bygga ut från 10 till 30 terrawattimmar elkraft. För att nå Energimyndighetens mål för utbyggd vindkraft år 2020 krävs enorma ekonomiska och miljöskadliga satsningar. Totalt skulle den påtvingade kostnadsökningen för elkonsumenterna bli allra minst 175 miljarder kronor men sannolikt långt över 200 miljarder. Förutom kostnaden i kronor innebär de storskaliga vindkraftparker som skulle krävas mycket stora och oacceptabla ingrepp i vår fysiska miljö. Dessutom skulle en satsning på nya och säkrare kärnkraftsreaktorer ge två tredjedelar större reducering av växthusgasutsläppen än vad utbyggd vindkraft skulle ge. Därför måste Energimyndighetens plan att gå från 10 till 30 terrawattimmar vindkraft skrotas. Den är inget annat än ett exempel på gammalt planekonomiskt feltänkande som inte hör ihop med en modern miljömedveten marknadsekonomi. Det skriver folkpartiets klimat- och energipolitiske talesman Carl B Hamilton.”

“Förra hösten föreslog Energimyndigheten att planeringsmålet för vindkraft i Sverige år 2020 ska sättas till 30 terawattimmar (TWh) per år (DN Debatt 30/11). Det vore en dramatisk ökning från dagens knappt 2 TWh vindkraft per år. Någon ekonomisk kalkyl presenterades dock inte. Inte heller förklarades motiven för att sätta ett planmål för just vindkraft i en marknadsekonomi med en i övrigt fri elmarknad. Så låt mig presentera både en ekonomisk kalkyl och en klimatkalkyl.

Vindgenererad el är i dag inte kommersiellt lönsam. På grund av dess attraktiva klimategenskaper har man dock politiskt beslutat att stödja vindkraft, liksom andra "förnybara" energislag. I Sverige sker detta i huvudsak genom ett system med så kallad kvotplikt. Det innebär att en viss andel av ett elbolags sålda el måste komma från förnybar el. Elbolagen måste därför köpa en viss mängd "elcertifikat" av producenter av förnybar el för att uppfylla sin "kvotplikt". Kostnaden för dessa certifikat läggs sedan på elpriset. Det blir därmed konsumenterna som i slutändan får betala för stödet till förnybar el. Konsekvensen av stödsystemet är densamma som om en särskild skatt lagts på konsumenternas elförbrukning, och skatteintäkten öronmärkts för förnybar elproduktion. Elintensiv industri är dock befriad från kvotplikten, vilket gör att det är hushållen, övrig industri och alla småföretag som betalar nationens merkostnad för den dyrare förnybara elen.

Energimyndigheten beräknar att nuvarande pliktsystem kommer att ge drygt 8 TWh/år vindkraft till 2015. När stödsystemet infördes var det tänkt att stödet skulle kosta cirka 20 öre/kWh. Eftersom storleken på stödet bestäms av utbud och efterfrågan på förnybar el, kan dock priset på elcertifikat lätt springa upp till väsentligt högre tal än 20 öre/kWh på grund av ökad konkurrens om den förnybara energiproduktionen. Det är precis vad som skett. Noteringen under 2008 ligger på över 30 öre/kWh, det vill säga plus 50 procent.

Vad blir då elkonsumenternas merkostnad? Varje anläggning får stöd under en femtonårsperiod. För att undvika varje tendens till överskattning räknar jag med endast 25 öre/kWh i stöd i kombination med en prognos om 8 TWh/år vindkraft och 15 års stödperiod för varje anläggning. Då blir konsumenternas merkostnad över elpriserna cirka 30 miljarder (mdr) kr.

För att nå Energimyndighetens planmål om 30 TWh vindkraft/år till 2020 krävs alltså att ytterligare 22 TWh/år vindkraft byggs utöver gällande mål. Energimyndigheten bedömer att 12 TWh/år

av dessa bör vara landbaserad produktion och 10 TWh/år havsbaserad. Vid oförändrad stödnivå innebär den större utbyggnaden av landbaserad vindkraft en ytterligare kostnad för konsumenterna om 45 mdr kr. Stödet till havsbaserad vindkraft anges av Energimyndigheten "behöva minst fördubblas" för att de 10 TWh till havs ska bli verklighet, vilket alltså innebär en ytterligare kostnad på minst 75 mdr kr för elkonsumenterna. Till dessa tal ska läggas Svenska Kraftnäts uppskattning om minst 25 mdr kr som myndigheten anser krävs för investeringar i nät med mera för att överföra, balansera och reglera 30 TWh/år vindkraft.

Den totala påtvingade kostnadsökningen för elkonsumenterna blir sålunda mycket lågt räknat ca 175 mdr kr. Denna summa springer dock upp till långt över 200 mdr kr om kvotpriset skulle ligga kvar på dagens nivå på över 30 öre/kWh. Någon diskontering är här inte gjord. Det påverkar dock inte huvudslutsatsen: Energimyndighetens förslag innebär att en närmast enorm ytterligare kostnad läggs på främst hushållens elräkningar.

Dessutom ökar efterfrågan på vindkraft i resten av världen vilket driver upp priserna på verken. EU:s krav på mer förnybar energiproduktion - som i mångt och mycket är ett lätt maskerat självförsörjningsmål gentemot Ryssland - gör att många länder i Europa planerar för utbyggnad av bland annat vindkraft fram till 2020. Det driver upp priserna på vindkraftverk eftersom den globala produktionskapaciteten än så länge inte hänger med den kraftigt ökade efterfrågan på anläggningar, och priset skenar. Prisutvecklingen visar på risken med att sätta upp ett TWh-mål utan hänsyn till de ekonomiska konsekvenserna.

Planer på vindkraftanläggningar möts ofta av protester från allmänheten inte bara i Sverige. Sådana protester driver vindkraften till havs och till glesbygd, med åtföljande höga överföringskostnader till befolkningscentra. Havsbaserad vindkraft är i dagsläget betydligt dyrare att installera och driva, även när man tagit hänsyn till dess högre produktionsförmåga.

Förutom stödkostnaderna för vindkraft finns en central miljöinvändning vad gäller storskalig vindkraft, det vill säga den stora mängd vindkraftverk som krävs. De 48 verk som står på den nyligen invigda vindkraftparken Lillgrund i Öresund kan tas som exempel. Varje sådant verk producerar 0,006875 TWh/år. Det innebär att det behövs nära 4400 sådana vindkraftverk, eller motsvarande 91 vindkraftparker av Lillgrunds storlek, för att nå ett planeringsmål på 30 TWh. Eftersom många av verken i stället kommer placeras på land och ha lägre effekt blir det verkliga antalet vindkraftverk betydligt större. Att hitta så många platser i Sverige att bygga storskaliga vindkraftparker på utan att det upplevs som mycket stora ingrepp i vår miljö känns nära nog omöjligt.

En annan jämförelse är att det behövs så mycket som cirka 40 nya sannolikt svårplacerade vindkraftparker av Lillgrunds storlek för att producera lika mycket el per år som en enda kärnkraftsreaktor av den typ som nu byggs i finska Olkiluoto.

När det gäller klimatmålet och minskade utsläpp av växthusgaser är vindkraft mycket underlägsen kärnkraft. För stödsumman 175 mdr kr (se ovan) får man en minskning av utsläppen med 24 miljoner ton koldioxid per år under ett vindskraftverks livslängd, maximalt 20 år. För samma summa kan man bygga fyra, nya och säkrare, finska reak-

torer som tillsammans skulle minska utsläppen med cirka 40 miljoner ton koldioxid i 60-75 år, det vill säga för samma summa ger kärnkraften 66 procent större utsläppsminskningar per år under upp till 50 års längre tid!

För klimatet, elkonsumenternas och miljöns skull bör därför Energimyndighetens plan att gå från 10 till 30 TWh vindkraft skrotas. Det var också folkpartiets partiråds beslut nyligen. Målet är exempel på gammalt planekonomiskt feltänkande och är motsatsen till att "sätta pris på miljön". I en modern miljömedveten marknadsekonomi används i stället samhällsekonomiska styrmedel som stimulerar aktörerna till rationella investeringsbeslut mot relevanta mål.

Dessutom bör förbudet mot att bygga nya kärnkraftsreaktorer upphävas så att kraftbolagen kan investera sina vinster i kostnadseffektiv och klimatsmart svensk energiproduktion, som inte kräver ekonomiskt stöd från staten. Då, men bara då, kan Sverige driva ned sina utsläpp av växthusgaser med de 80-90 procent som krävs till 2050. Med förlitan på vindkraft misslyckas vi med den uppgiften.

Carl B Hamilton”

DN 090127:

“Svensk vindkraft kan ge 12 000 jobb”

“En kraftigt utbyggd inhemsk vindkraftsindustri skulle kunna skapa 12.000 nya jobb fram till 2020. Det är slutsatsen i en utredning som beställts av branschorganet Svensk Vindenergi.”

I DAG SYSSELSÄTTER VINDKRAFTSINDUSTRIN i Sverige cirka 2 000 personer. Större delen av de varor och tjänster som behövs för utbyggnaden köps in från utlandet.

Vindkraften står ännu för en mycket liten del av elförsörjningen i Sverige. Men i fjol slogs rekord när elproduktionen från vindkraft på årsbasis passerade två terawattimmar (TWh). Det är drygt en procent av den totala elproduktionen.

ENERGIMYNDIGHETENS PLANERINGSMÅL är att landets vindkraftverk ska producera 30 TWh 2020. Det innebär tolv gånger större vindkraftskapacitet än i dag. Utbyggnaden ökar redan med runt 40 procent per år, men skulle behöva ta betydligt snabbare fart om utbyggnadsmålet ska klaras.

Svensk Vindenergi anser att en medveten satsning på en inhemsk vindkraftsindustri skulle kunna skapa 12 000 nya jobb, utöver de 2 000 som redan finns, och inbringa 35 miljarder i försäljningsinkomster.

MEN DET FÖRUTSÄTTER ENLIGT ORGANISATIONEN politisk vilja, att staten skjuter till särskilda styrmedel i ett långsiktigt hållbart stödsystem och att handläggningstiderna för att bevilja tillstånd förenklas och kortas.

- Genom medvetna investeringar och med politiskt stöd kan Sverige bygga upp en inhemsk vindkraftsindustri på relativt kort tid, säger Matthias Rapp, vd på Svensk Vindenergi. **Från TT “**

DN 090115:

“Vattenfall vill bygga fler reaktorer”

“Stockholm. Kärnkraften går mot en ny vår i stora delar av världen. Det tror Vattenfall och företagets nye rådgivare Hans Blix.”

“Vattenfall hoppas nu på att få bygga nya reaktorer. Men i första hand i Storbritannien, inte Sverige.

- Vi är redo att bygga ny kärnkraft om möjlighet ges. Vi siktar på en ledande position globalt, säger företagets vd Lars G Josefsson.

Vid en presskonferens på torsdagen presenterade han kärnkraften som en del i företagets vision att bli klimatneutralt till 2050. För att nå dit krävs investeringar på tre områden: kärnkraften, infångning och lagring av koldioxid från kolkraften, samt förnyelsebar energi som vindkraft.

Ett omfattande moderniseringsprogram av företagets reaktorer i Ringhals och Forsmark pågår. Investeringar görs också i Vattenfalls reaktorer i Tyskland. Men helst skulle man vilja börja planera för helt nya anläggningar.

- Vi har ett team som ser över framtida möjligheter i Storbritannien. Sedan finns diskussioner om Polen och de baltiska länderna. Inga beslut är fattade men det hela kan utvecklas till något intressant, inte minst på grund av den senaste gaskrisen, säger Josefsson.

Vad gäller kärnkraften i Sverige — och Tyskland — är han mer osäker. Men han påpekar att det börjar bli hög tid att fatta beslut i frågan. I Sverige måste man börja ersätta de äldre reaktorerna runt 2025.

- Det kräver ett politiskt beslut efter 2010 års val, säger han.

- Fast en eventuell nybyggnation hänger också på elpriset. Just nu är priset för lågt i Sverige. Vi kan inte satsa på något som inte är lönsamt. I Storbritannien och Polen är priset högre och där skulle en satsning vara lönsam.

Josefsson säger att Vattenfall kommer att lägga stor vikt vid ha så öppen dialog om säkerhetsfrågorna som möjligt. Ett nytt oberoende råd för säkerheten har inrättats med bland andra förre utrikesministern och chefen för internationella atomenergiorganet (IAEA) Hans Blix som deltagare.

- Vinden har vänt för kärnkraften. England satsar på en ny generation, och nya verk planeras i USA. Italien kanske kommer att börja om på nytt med kärnkraften och Schweiz är på väg. I Asien byggs det som aldrig förr, säger Blix.

Från Roland Johansson/TT “

DN 090130:

"Ny kärnkraft behövs för Sveriges elbehov"

"Göran Hägglund presenterar nytt kristdemokratiskt energipaket: Vi byter fot i kärnkraftsfrågan och vill slopa förbudet mot nya reaktorer. Utifrån ett beslut i vår partistyrelse vill jag i dag presentera ett nytt kristdemokratiskt energipaket. Förbudet mot nya reaktorer bör tas bort. Rimligt vore att ersätta befintliga reaktorer med nya. Vi älskar inte kärnkraften men inser att den under överskådlig tid kommer att vara viktig för vår elförsörjning. Vi kan inte räkna med att de förnyelsebara energikällorna räcker till om cirka 20 år då de nuvarande reaktorerna kommer att stängas av. Och det tar ungefär 15 år att bygga nya. Därför är det nödvändigt att nya beslut om kärnkraften fattas snart. Jag önskar personligen att läget var ett annat, men jag och min partistyrelse är inte beredd att chansa med jobb, välfärd och människors privatekonomi som insats, skriver Kristdemokraternas ledare, socialminister Göran Hägglund."

"DET ÄR NU SNART fyra år sedan som jag i Almedalen föreslog det som skulle komma att bli stommen i Allians för Sveriges uppgörelse om energipolitiken. Den går ut på att göra satsningar för att möjliggöra tillförsel av el från förnyelsebara energikällor, samtidigt som nuvarande kärnkraftsreaktorer kan fortsätta att producera el. Uppgörelsen överbryggar de traditionella motsättningarna kring kärnkraften genom att upprätthålla status quo. Vi fattar inga beslut om att bygga nya reaktorer, men vi fattar heller inga beslut om att avveckla några. De ägare till dagens kärnkraft som så vill, har möjlighet att modernisera sina anläggningar, för att på så sätt förlänga reaktorernas livslängd och öka effektiviteten.

Uppgörelsen har varit bra för svensk industri och för svenska jobb. Den har tagit bort den osäkerhet som präglade energipolitiken under socialdemokraternas sista mandatperioder vid makten. Ett resultat av att socialdemokraterna släppt in miljöpartiet i energipolitikens beslutsrum.

Kristdemokraterna har traditionellt varit starka anhängare av en avveckling av kärnkraften under ordnade former. Vi var en gång aktiva i linje tre, där vår nuvarande vice partiordförande Mats Odell var vice ordförande i kampanjorganisationen mot kärnkraft. Under de snart 30 år som gått sedan folkomröstningen om kärnkraft har dock mycket vatten hunnit rinna under broarna. Det blev inte riktigt som vi hade tänkt.

Vi har inte sett de tekniksprång och enorma effektiviseringar som vi 1980 trodde var möjliga. Ingen ska förneka att utvecklingen av förnyelsebar energi varit storartad. Ingen ska heller förneka att den fortsatt har enormt stor potential. Med detta sagt, måste vi ändå konstatera att svensk elproduktion idag till hälften består av kärnkraftsel.

Till detta ska läggas att vi 1980 var omedvetna om vidden av klimathoten. Under tiden som gått, har vi alltså fått en dubbel och jättelik utmaning; göra oss kvitt beroendet av fossila energikällor och samtidigt avveckla kärnkraften.

Kristdemokraterna har på goda grunder successivt omvärderat vår inställning till kärnkraften. Sedan sommaren 2008 har den kristdemokratiska partistyrelsen och dess verkställande utskott haft en intern diskussion om vår syn på energipolitiken och kärnkraften. Vi älskar

den kanske inte, med de uppenbara baksidor som den trots allt har, men vi inser samtidigt att kärnkraften under överskådlig tid har en viktig roll att spela.

Med start om ungefär 20 år kommer de nuvarande reaktorerna att i snabb takt stängas ned. Fram till dess har vi inga egentliga problem med att försörja landet med el. Tvärtom visar prognoserna på temporärt stora överskott. Tillskotten av el från exempelvis vindkraft har genom elcertifikatsystemet fått ordentlig fart.

Problemet vi står inför är att de kalkyler som i dag är möjliga att göra inte med säkerhet kan bekräfta att vi om 20 år fått en sådan stor tillförsel av el från förnyelsebara källor att vi utan stora konsekvenser för basindustri och hushållens ekonomi kan stänga ned reaktorer. Jag önskar personligen att läget var ett annat, men jag och min partistyrelse är för vår del inte beredda att chansa, med jobb, välfärd och människors privatekonomi som insats.

Jag tror att vi också i framtiden måste ha en mix av energiproduktion som innehåller kärnkraftsel. Det är dock lättare sagt än gjort. Om vi håller i minnet att svenska reaktorer börjar stängas ned om ungefär 20 år, vill jag påpeka att det tar lång tid att bygga ny kärnkraft. Om man räknar tiden från det att en någon bestämmer sig för att bygga en ny reaktor, till planering, projektering, prövning mot lagstiftning, beslut om tillstånd, byggnation och till dess reaktorn faktiskt producerar el, måste man räkna med cirka 15 år. Därför är det nödvändigt att nya beslut om kärnkraften fattas relativt snart.

Baserat på partistyrelsens beslut, vill jag därför i dag presentera ett nytt kristdemokratiskt energipaket:

1. Vi accepterar att lagens förbud mot att bygga nya reaktorer tas bort. Sätt därefter ett tak för hur många reaktorer som kan ha driftstillstånd samtidigt.

En salomonisk lösning skulle kunna vara att det blir tillåtet att ersätta befintliga reaktorer med nya. Det skulle betyda ett tak på 10 reaktorer.

En uppenbar vinst, vid sidan av elförsörjningen i sig, är självklart att nya reaktorer bygger på nyare teknik, och därmed också är säkrare.

2. Vi vill markera att förnyelsebar energi kommer att få en allt viktigare roll framöver. Sverige har inom EU åtagit sig att öka andelen förnybar energi från 40 till 49 procent till 2020.

Därmed behöver förutsättningarna för produktionen förbättras. I dag utgör år 2016 planeringshorisonten för utbyggnaden av vindkraft och annan förnybar elproduktion.

Ett så kort perspektiv duger inte. Det främsta ekonomiska styrmedlet, elcertifikatsystemet, behöver vidareutvecklas också för tiden därefter och för att om möjligt inkludera fler länder.

Planeringsprocessen för vindkraft behöver förenklas. Vi ser också att det behövs ett nytt planeringsmål för vindkraften.

I dag är målet 10 TWh år 2015. Detta bör kunna fördubblas till 20 TWh till år 2020.

Fortsatta satsningar på fjärrvärme och vindkraft behöver göras. Havsbaserade vindkraftsparker i Östersjön är ett lovande exempel. En stor potential finns också i utvecklad kraftvärme.

3. Vi vill vidta åtgärder för att stimulera energieffektivisering. Regeringens utredare pekade i höstas på en potential för energieffektiviseringsåtgärder på 50 TWh per år, varav nästan hälften i bostads- och fastighetssektorn.

MÅNGA AV DE ÅTGÄRDER som kan vidtas för att spara energi är redan i dag lönsamma. Dessa ska naturligtvis genomföras, såsom när Stockholms stad nyligen aviserade en satsning på 8 miljarder kronor för att rusta upp sina miljonprogramsområden.

Men ytterligare stödåtgärder och lagregleringar för att åstadkomma energieffektivisering kan behöva komma på plats. Individuell mätning av värme och varmvatten, höga krav på energieffektivisering inom offentlig sektor och vid offentlig upphandling, och internationella standards för energieffektivitet inom byggsektorn är några exempel.

4. Vi vill ytterligare stimulera forskning på, utveckling och uppbyggnad av teknik som ser ut att ha stor potential. Här finns solenergi och, kanske mer relevant för ett land som Sverige, vågenergi.

5. Sverige har goda förutsättningar för att bli en exportör av klimateffektiv el. I dag har dock infrastrukturen i form av kraftledningar alldeles för stora brister för att möjliggöra en ökad produktion och en effektiv export.

Det behöver bli enklare att ansluta nya, också småskaliga anläggningar som producerar förnybar el till det svenska nätet. Sverige behöver också inom EU verka för att medlemsstaternas elnät integreras bättre.

Och inte minst måste kapaciteten i Sveriges kontakt med kontinenten öka.

6. En sammanhållen energipolitik måste naturligtvis innehålla ett bredare grepp än endast elproduktionen för att möta den oerhörda utmaning som klimatet står för.

Transporterna står för ungefär en tredjedel av de svenska utsläppen av växthusgaser. Sverige måste vara pådrivande för att höja ambitionerna att få ned utsläppen från fordonsparken.

Gränserna för hur mycket växthusgaser nya fordon får släppa ut måste skärpas för hela EU-området. De riktvärden som fastställts för 2020 behöver omsättas i bindande krav.

Forskning och utveckling behöver som en del i detta stimuleras för att möjliggöra en satsning på eldrivna fordon och biobränslen som uppfyller EU:s hållbarhetskriterier. Parallellt måste järnvägssystemet byggas ut och omregleras för en ökad effektivitet. De gamla monopolen behöver utmanas både i Sverige och internationellt.

Med detta paket vill jag och kristdemokraterna bidra till att få slut på en av våra mest skyttegravslika konflikter i svensk politisk historia. För att komma framåt måste vi alla lägga gamla käpphästar åt sidan och hitta en stabilitet som alla kan vinna på. Efter 30 års kärnkraftsstrid förtjänar väljarna en gemensam ansträngning från alla politiska partiers sida.

GÖRAN HÄGGLUND “

DN 071010:

"Socialdemokratin måste satsa på nya kärnkraftverk"

“S-profilen Sören Wibe uppmanar sitt parti att byta politik: Med gammal och ny kärnkraft är det fullt möjligt att nå en nollnivå för koldioxidutsläppen. Socialdemokratin har en nyckelroll i frågan om kärnkraftens framtid i vårt land. Det duger inte längre att ryggmärgsmässigt avvisa den. För med användning av kylvattnet från våra kärnkraftverk skulle vi vinna motsvarande två tredjedelar av all den energi som alstras i verken. Och med ny kärnkraft skulle vi kunna nå en nollnivå för koldioxidutsläppen. Om klimatforskarna har rätt i sina prognoser är det omöjligt att tänka sig en rimlig lösning av problemet med växthusgaserna utan att satsa på kärnkraft. Det måste socialdemokraterna inse, annars står vi inför obehagliga överraskningar, skriver Sören Wibe, tung socialdemokratisk profil och professor i skogsekonomi vid Sveriges lantbruksuniversitet i Umeå.

Om man har en pistol riktad mot tinningen så gör man nog bäst att utgå från att den är laddad. Visst kan alla de klimatrapporter som nu strömmar över oss vara felaktiga, men teori och empiri ger samma svar. Jorden blir faktiskt varmare, helt i enlighet med vad en stor majoritet av forskarsamhället förutspått. Detta är fakta och inte alarmism.

Sverige kan inte ensamt vända trenden, men vi kan åtminstone avstå från att förvärra situationen. Det är i det perspektivet vi skall bedöma kärnkraftens framtid. Vi kan inte behandla denna energikälla oberoende av alternativen och vad som sker i världen kring oss.

Det finns endast en period i vårt lands historia då vi minskat utsläppen av växthusgaser. Det var 1970-1985, när vi byggde ut kärnkraften. Då minskade våra utsläpp med 30-40 procent (cirka 30 miljoner ton koldioxid per år). En anledning var givetvis ett aktivt energisparande, men lika mycket bidrog det faktum att man bytte olja och kol mot kärnkraftsel. I tiotusentals villor slängde man ut oljepannan och installerade elvärme och reducerade därmed de egna koldioxidutsläppen till nära noll. Inom industrin skedde motsvarande utbyte.

I Sveriges har kärnkraften gjort det möjligt att minska koldioxidutsläppen med flera hundra miljoner ton. I hela världen rör det sig om miljardtals ton. Det har inte varit tillräckligt för att hindra mängden av växthusgaser att öka , men det är ändå något som märkbart dämpat en skenande utveckling.

Kärnkraften är långt ifrån problemfri, men när man väger dess positiva bidrag till klimatet mot dess nackdelar är valet lätt: Sverige behöver mer, och inte mindre kärnkraft. Det kan inträffa svåra olyckor, men världen har nu erfarenhet av civil kärnkraft motsvarande cirka 10 000 reaktorår. En, säger en, stor olycka har inträffat, och den skedde i en reaktor med en teknik som man nu slutat använda. Dagens kärnkraft uppfyller alla rimliga krav på säkerhet, speciellt i relation till de hot som den globala uppvärmningen innebär.

Det är också terminologiskt missvisande att hävda att "avfallsfrågan är olöst". Rent tekniskt och ekonomiskt är frågan löst sedan länge, och det finns många olika lösningar att välja mellan. Frågan är olöst endast i politiskt avseende: man har ännu inte bestämt exakt var i de olika länderna man skall gräva ner avfallet.

I Sverige har vi lagt ner miljarder på detaljerad forskning om geologi, svetsteknik, korrosion och liknande för att möta kraven på säker

förvaring. I vårt land har fler forskare arbetat med vad som eventuellt kan hända om en mindre mängd radioaktivitet läcker ut (på 500 meters djup i ett urberg) om 150 000 år, än vad som sysslat med vad som händer om jorden fortsätter att värmas i ytterligare några decennier. Hela programmet för avfallets förvaring går loss på nära 100 miljarder, kostnader som i sin helhet betalas av kärnkraftverken själva. Jämför detta med hur vi behandlar det avfall, (också miljöfarligt och enormt mycket större) som kommer från vår förbränning av olja, kol och biobränslen.

De villkor som omger kärnkraften i vårt land är mångdubbelt strängare än för andra industrier. Till det kommer en mediegranskning som saknar motstycke och extraskatter på produktionen. Men kärnkraften klarar av detta. Den överlever, trots ekonomiska, ekologiska och politiska krav som skulle stjälpt nästan all annan industriell verksamhet. Och varje dag, år ut och år in, decennium efter decennium, finns den där och producerar den el som hjälper oss att lösa de problem som den globala uppvärmningen skapar.

Ändå är kärnkraften miljörörelsens fiende nummer 1, och en symbol för det destruktiva i vår ekonomiska utveckling. Det är orättvist, men också skadligt eftersom det blockerar vettiga lösningar på klimatfrågan. Kärnkraftens problem förstoras, och i motsvarande grad förminskas problemen med andra energislag. Låt mig ge några konkreta exempel.

Avskogningen i tropikerna är en av de största källorna till växthuseffekten. Den orsakar till exempel större koldioxidutsläpp än all världens trafik. Förrådet av kol som är bundet i de tropiska skogarna förs direkt och indirekt upp till atmosfären. Detta vet alla. Men få talar högt om att i princip samma sak sker då vi nu dammsuger våra skogar på jakt efter skogsbränsle. Det innebär att vi omedelbart eldar upp det förråd av kol - kvistar, toppar och stubbar - som finns kvar efter en avverkning. På 1 000 års sikt har detta ingen betydelse, men för de närmaste 50-100 åren är utsläppen från skogsbränslen betydande och storleksmässigt fullt jämförbara (per energienhet) med de som kommer från olja och bensin. Och det är just de närmaste 50-100 åren som är kritiska för klimatet.

Vi stimulerar användning av skogsbränslen med skattelättnader. Samtidigt avsäger vi oss lösningar som är fullständigt utan utsläpp. Till en ringa kostnad, och helt utan utsläpp, skulle vi kunna värma större delen av Stockholm och Uppsala med det kylvatten som nu bara rinner ut i havet från Forsmark. Denna lösning föreslogs faktiskt när Forsmark byggdes, men avvisades eftersom man inte ville "bygga fast" kärnkraften i landet. Priset: några hundra miljoner ton extra koldioxid till atmosfären ansågs inte orimligt. För mig är det både orimligt, oklokt och oekonomiskt.

Kylvattnet från alla våra kärnkraftverk skulle kunna utnyttjas. Det utgör faktiskt två tredjedelar (!) av all den energi som alstras vid verken. Ny kärnkraft skulle - direkt och indirekt - kunna ersätta större delen av den olja som används inom trafiksektorn. Det är både tekniskt och ekonomiskt fullt möjligt att med ett par kraftfulla politiska insatser nå en nollnivå för koldioxidutsläppen i vårt land. Men icke. I stället låter vi koldioxidutsläppen öka kraftigt år från år, något som döljs enbart av det faktum att den officiella statistiken inte inkluderar utsläppen från biobränslen. Allmänhet och politiker vilseleds om vart vi är på väg och om lägets allvar.

Socialdemokratin har en nyckelroll i frågan om kärnkraftens framtid i vårt land. I både EU-parlament och i riksdagen har jag sökt föra upp

frågan till diskussion och prövning. Svaret har oftast blivit att en positiv inställning till kärnkraft är "Old labour", i Sverige typ den inställning som politiker i Tage Erlanders generation hade.

Må så vara, jag är barn av min tid. Men när nordvästpassagen nu öppnas och Arktis försvinner kan det vara läge att pröva även halvt bortglömda argument. Även Svenska naturskyddsföreningen var positiv till kärnkraft i början av 1970-talet - då med uttrycklig hänvisning till miljön.

Kärnkraften kan inte ensamt rädda jordens klimat. Det krävs även satsningar på vindkraft, solenergi, bergvärme och annat. Men det kommer inte att räcka. Och inte heller kommer det att räcka att, som nu, höja bensinskatten med en 25-öring varje år för att ändra människors beteende.

Om klimatforskarna har rätt i sina prognoser, är det omöjligt att tänka sig en rimlig lösning utan kärnkraft. Om inte denna insikt präglar socialdemokratins hållning i frågan kommer framtiden att erbjuda många, stora och negativa överraskningar, politiska, ekologiska och etiska.

SÖREN WIBE "

DN 080111:

"Sverige måste bygga fyra nya kärnkraftverk"

"Jan Björklund i nytt klimat- och energiutspel: Beslut om att häva nybyggnadsförbudet för kärnreaktorer bör fattas av riksdagen direkt efter valet 2010. För att klara klimatmålen och minska växthuseffekten måste Sverige kraftigt bygga ut sin koldioxidfria elproduktion. I detta syfte bör riksdagen tidigt under nästa mandatperiod häva nybyggnadsförbudet i kärntekniklagen. I ett första skede måste vi satsa på fyra nya kärnkraftsreaktorer. Därtill bör de tio nu existerande reaktorerna successivt ersättas med nya reaktorer. Vi vill också att Sverige gör en storskalig satsning på eldrivna fordon snarare än att förlita sig på biobaserade fordonsbränslen, något som folkpartiet fram tills nu förordat. Det skriver folkpartiledaren tillika utbildningsministern Jan Björklund tillsammans med Carl B Hamilton, ordförande i partiets klimatgrupp, Nina Larsson, ordförande i partiets infrastrukturgrupp samt partisekreteraren Erik Ullenhag."

"Att ökningen av temperaturen på jorden som skett de senaste hundra åren beror på människans utsläpp av växthusgaser är en accepterad vetenskaplig slutsats. Det ställer oss inför en väldig uppgift. Klimatförändringen måste hejdas.

En central diskussion att föra i Sverige handlar om vår inställning till elektricitet. Elektriciteten är en av mänsklighetens mest geniala uppfinningar - att blixtsnabbt kunna överföra en stor mängd energi från ett kraftverk till den plats där energin ska användas. Men i Sverige har

elektricitet sedan 1980 närmast kommit att betraktats som något ont som ska straffbeskattas. Ett rimligare sätt att bedöma fördelar och nackdelar med el är att värdera den utifrån produktionsmetod. Olje-, kol- och gaskraftverk är dåliga ur klimatsynpunkt, medan vind-, vatten- och kärnkraftverk är koldioxidfria.

Att gå över från energislag som orsakar koldioxidutsläpp till elektricitet som produceras koldioxidfritt är nyckelstrategin för att minska växthuseffekten. Inte minst bör dessa tankegångar appliceras på transportsektorn och utvecklingen av fordon.

Hittills har Sverige inte tillhört de länder som gått i spetsen för utveckling av eldrivna fordon. Japanska och även tyska tillverkare har kommit längre. En utmaning ligger i att det ännu inte finns batterier till sådant pris och med sådan prestanda att de fullt ut kan matcha bilar drivna med fossila bränslen. Det som anses mest realistiskt för de närmaste tio-tjugo åren är hybridbilar där eldrift kopplas in under delar av körsträckan. Men visionen om en helt eldriven bil finns bland forskarna. Sverige har en betydande bilindustri med flera stora tillverkare. Vi borde vara världsledande när det gäller eldrivna fordon.

Folkpartiets partiråd, vårt näst högsta beslutande partiorgan, kommer i oktober 2008 att ta ställning till riktlinjer för en framtida svensk klimat- och energipolitik. I dag skickar partiledningen ut del två i ett samråd till folkpartiets förbund och avdelningar. Det centrala innehållet i detta samråd är följande.

1. Möjliggör en kraftig utbyggnad av koldioxidfri elproduktion i Sverige. Beslut om att häva nybyggnadsförbudet i kärntekniklagen bör fattas av riksdagen tidigt under nästa mandatperiod. Fyra nya reaktorer bör planeras i ett första steg. Planeringstiden är så lång att de kan tas i bruk först under 2020-talet. Under perioden cirka 2022-2040 tas de nu existerande reaktorerna successivt ur drift av ålderssskäl. Inriktningen bör vara att dessa ersätts med nya reaktorer. Lokaliseringen av nya reaktorer bör vara densamma som för de tio som nu är i drift.

Socialdemokraterna däremot vill stänga en reaktor nästa mandatperiod, enligt ordföranden för partiets klimatgrupp Carin Jämtin. Med tanke på de övriga två partierna i vänsterkartellen finns risken att det inte stannar med detta vid ett eventuellt regeringsskifte 2010. Jämtin är också kritisk till den uppgradering av befintliga reaktorer som nu genomförs. Att miljöpartiet och vänsterpartiet kan besinna sig i energipolitiken har vi inget hopp om. Men att även socialdemokraterna drar åt fel håll är oroande för oss som vill se en stabil uppgörelse om en energipolitik som både främjar tillväxt och minimerar koldioxidutsläppen.

2. Energieffektivisera genom att ta tillvara spillvärmen från kärnkraften. Cirka 20 procent av den svenska energiproduktionen går i dag till spillo genom att det uppvärmda kylvattnet från våra reaktorer spolas ut i havet. I samband med uppförandet av nya reaktorer bör även hetvattentunnlar övervägas. En hetvattentunnel kopplad till fjärrvärmesystemet tar till vara spillvärmen och är ur klimatsynpunkt en bättre lösning än exempelvis den naturgasbaserade kraftvärme som nu byggs ut.

3. Forskningssatsa på eldrivna fordon. Sverige bör i höstens forskningsproposition satsa stort på att universitet och tekniska högskolor i samarbete med de svenska biltillverkarna och utvecklingsbolag i branschen ta fram kommersiellt gångbara elbilar och elhybrider. Om

Sverige blir först med en riktigt bra elbil kan det bli en stor exportframgång.

Eldrivna fordon har fördelen att vi inte binder oss till en viss råvara eller metod för att producera energin. El kan framställas koldioxidfritt med flera olika metoder och sannolikt ännu fler i framtiden. En motor som går på el i kombination med effektiva batterier fungerar oavsett hur elen producerats.

Folkpartiet har i huvudsak stött den politik som gått ut på att stödja framväxten av en svensk bioenergiindustri. I det vi nu säger om satsning på eldrivna fordon ligger en viss självkritik. Vi tycker det är viktigt att ta till sig vad som framkommit om problemen med fordonsbränslen baserade på grödor. OECD har exempelvis påpekat att användningen av majs i USA, vete och raps i EU samt palmolja från andra länder för produktion av etanol och biodiesel innebär att priserna på livsmedel pressas upp.

Ur klimatsynpunkt innebär ökad bioenergiefterfrågan ett ökat tryck på att exploatera världens verkliga koldioxidsänkor - de tropiska regnskogarna. En storskalig satsning på biodrivmedel från svensk skogsråvara kan dessutom leda till prishöjningar som slår ut vår pappers- och skogsindustri.

4. Undersök möjligheten att bygga ut höghastighetståg för persontransporter. Vårt behov av att förflytta oss, speciellt mellan Sveriges storstäder, kommer inte att minska. Ur klimatsynpunkt är det viktigt att skapa ett alternativ till stora delar av inrikesflyget. Vi vill satsa på tåg som klarar hastigheter upp till 350 kilometer i timmen. En rimlig målsättning bör till exempel vara att en enkel resa mellan Stockholm och Köpenhamn/Malmö inte ska ta mer än drygt två timmar. Genom avlastning av dagens nät innebär en sådan satsning också att järnvägens konkurrensförmåga beträffande gods förbättras. Ett planeringsuppdrag till Banverket med denna innebörd skulle kunna ingå i 2008 års riksdagsbeslut om infrastruktur i framtiden.

5. Tänk och agera globalt i klimatpolitiken. Sverige andel av världens utsläpp är liten. Det är inte här slaget om framtidens klimat kommer att avgöras. Till exempel är Kina nu i kapp USA när det gäller totala utsläpp av växthusgaser samtidigt som landet planerar för ytterligare 500 kolkraftverk.

Sverige ska föra en ambitiös nationell klimatpolitik för att vi med legitimitet och trovärdighet ska kunna ge EU och andra länder rekommendationer och teknik till motåtgärder mot utsläppen. Vi, den rika världen, måste kompensera länder som Kina och Indien så att de finner det attraktivt att sätta pris på sina utsläpp med exempelvis koldioxidskatt. Global frihandel med utsläppsrätter ger den nödvändiga effektiviteten i klimatpolitiken. I-länderna bör använda sina forskningsresurser för att utveckla koldioxidfria tekniker som är anpassade till u-ländernas förutsättningar. Det ligger i hög grad i vårt eget intresse. Utsläpp av växthusgaser påverkar klimatet lika mycket oavsett var på vår planet de sker.

JAN BJÖRKLUND
CARL B HAMILTON
NINA LARSSON
ERIK ULLENHAG “

DN 080405:

"Fp och s måste enas om utbyggd kärnkraft"

"S och fp i gemensamt krav på byggande av nya kärnreaktorer: Vi uppmanar Jan Björklund och Mona Sahlin att gå i spetsen för en ny energipolitik med mer kärnkraft än i dag. I spåren av klimatförändringar är det hög tid att göra upp med det politiska taktikspel som föregick folkomröstningen om kärnkraft för snart 30 år sedan. Sedan Barsebäck stängts har vi tvingats importera mer kolkraft från Danmark. I stället behöver vi gå Finlands väg mot utbyggd kärnkraft om klimathotet ska kunna tacklas på allvar. Mera kärnkraft behövs som basproduktion i elförsörjningen även om vi kraftfullt bygger ut vindkraften och solkraften. Därför uppmanar vi våra båda partiledare Mona Sahlin och Jan Björklund att gå i spetsen för en energipolitik där kärnkraften byggs ut och utgör en större del av energiproduktionen än i dag. Det skriver Roland Palmqvist, socialdemokratiskt kommunalråd i Kävlinge, och Olle Schmidt, folkpartistisk Europaparlamentariker och ledamot av partiledningen."

"Den svenska energipolitiken är genom decennierna kantad av misslyckanden. Uppgörelser mellan olika partier och kompromisser i skilda riktningar har orsakat stor osäkerhet om hur energipolitiken skall utformas. Arvet från en märkligt formulerad folkomröstning fortsätter envist att förgifta debatten. Detta är problematiskt. För sällan har kraven på politikerna att leverera tydliga svar baserat på långsiktiga överväganden varit så höga - och så berättigade. Sinnesförändringar sker och måste ske inom samtliga partier. Också våra egna.

I vårt närområde bygger Finland ut sin kärnkraft med bred politisk enighet. Vi behöver gå Finlands väg om klimathotet ska kunna tacklas på allvar. Bara i Sverige sparar vi 28 miljoner ton koldioxidutsläpp på vår kärnkraft årligen, globalt hela 700 miljoner ton. Klimatfrågan har öppnat ögonen för de många som förstått att energipolitiken består av en rad målkonflikter. Sedan Barsebäck stängts har vi importerat mer kolkraft från Danmark. Och länder med beslut om avveckling av kärnkraften importerar mer och mer kärnkraftsel!

Globalt sker också en utbyggnad av kärnkraften, ett trettiotal nya kärnkraftverk håller på att byggas i tolv länder. Samtidigt sker en uppgradering av befintliga anläggningar, också i Sverige. IAEA bedömer att minst 60 nya anläggningar kommer att byggas de närmaste femton åren. Totalt i världen finns 439 reaktorer i 31 länder och de producerar 16 procent av världens elektricitet.

Samtidigt börjar frågan i den bitvis nedläggningsdrabbade - och generellt konkurrensutsatta - energiintensiva industrin i Sverige bli allt mer brännande. Om Sverige inte ersätter nuvarande kraftverk med nya uppstår ett stort behov av ersättningskraft, som i sin förlängning skulle medföra ökande elpriser i hela Europa. Att den europeiska elmarknaden blir allt mer integrerad innebär dock inte att vår egen energimix blir betydelselös. Flaskhalsar och konkurrens om el vid till exempel kallt väder gör att priset påverkas av vår egen produktion. Elpriset styrs av kostnaden för den sist konsumerade enheten. Ju mer koldioxidfri elhandel vi har, desto lägre priser kan vi hålla eftersom koldioxidfri el inte belastas med kostnader för utsläppshandel.

Vi är helt eniga om att klimatmålen måste vara både ambitiöst och framsynt formulerade, men också om att vi måste sträva efter att

uppnå den önskade utsläppsminskningen till en så låg kostnad som möjligt. Priset kommer att bli mycket högt för de flesta europeiska medlemsstater, delvis på grund av att EU-kommissionen har satt stort fokus på att öka andelen förnybar energi, i stället för att i första hand tala om ickefossila bränslen och fokusera på hur utsläppen av växthusgaser kan minskas effektivt. För vissa svenska basindustrier kommer kostnaden att bli omöjlig, om inte kärnkraften får en chans att kompensera för energibortfall och skattepålagor.

Fem kärnargument får sammanfatta Sveriges och Europas behov av mer kärnkraft:

1. Kärnkraften behövs som basproduktion i elförsörjningen

Den blandning av basel från kärnkraft i söder och reglerbar el från vattenkraft i norr som Sverige praktiserat under decennier, är en nära nog optimal lösning.

I dag kopplas nya, förnybara men svårreglerade elalstrare i form av vindkraftverk och solceller in på nätet. En viktig förutsättning för att dessa skall utnyttjas fullt ut är att deras svårreglerade elproduktion kan fasas in ovanpå en säker basproduktion. Försvinner kärnkraften så kommer basproduktionen under lång tid framöver också att behöva förlita sig på i huvudsak koleldade kraftverk. De nya, förnybara och kraftigt skattesubventionerade kraftanläggningarna förutsätter en tryggad basproduktion av el.

2. Nya anläggningar kan lokaliseras till befintliga kärnkraftskommuner.

Den tekniska infrastrukturen i form av stora ledningar och plats för fler ställverk finns redan på dessa platser. I Frankrike gick det till och med så långt att flera kärnkraftskommuner kämpade om att få den nya generationens reaktor till sin kommun. Det är således möjligt att lokalisera nya kärnkraftverk i Europa, vilket ifrågasätts av kärnkraftens motståndare.

3. Effektiviteten ökar med tekniska framsteg och nyinvesteringar

I Finland har man nyligen uppgraderat anläggningen i Olkiluoto med hela 29 procent, men också i Sverige pågår förbättringar. Forsmarks kapacitet kommer under 2008-10 att uppgraderas med 13 procent medan Oscarshamn-3 kommer att få 21 procent större effektivitet.

Satsningar på forskning är följaktligen av stor betydelse, både vad gäller effektivitet och säkerhet. Ytterliggare svensk spjutspetsforskning förutsätter dock en politisk borgfred. Antalet nyinvesteringar kommer till stor del att bero på vår förmåga att fatta välgrundade politiska beslut.

4. Avfallsproblemet håller på att lösas.

I praktisk handling visar kraftföretagen att de kan uppfylla alla de säkerhets- och miljökrav som nationella och internationella kontrollorgan ställer på såväl avveckling och rivning av reaktorer som omhändertagandet av det radioaktiva avfallet. Sverige har fattat beslut om att avfall från kärnkraftsreaktorer ska slutförvaras i slutna djupförvar. Efter geologiska undersökningar har några lämpliga platser valts ut och på två av dessa finns det ett lokalt intresse för slutförvaring. Frågan kan få en snabb, hållbar och säker lösning så fort den politiska viljan finns.

5. Frågan är inte enbart nationell.

Debatten kan inte bara handla om hur elen i det egna landet produceras, man måste också se till hur den totala elkonsumtionen tillgodoses. Den självtillräckliga nationella energipolitiken är en myt.

Redan nu tar de stora, internationella kraftbolagen över alltfler beslut om energin. Ofta i skymundan av offentligheten, i ett slags politiskt vakuum. Bättre statistik och kunskapsutbyte skulle tydligt visa hur beroende enskilda länder är av energihandel. Skulle länder som Italien klara sin elförsörjning utan import i vissa perioder av kol- och kärnkraftsbaserad el? Byggs rentav Tysklands nästa reaktor i Frankrike och Sveriges i Finland eller Litauen?

Vi motsatte oss stängningen av Barsebäck, men inser att det i dag är tekniskt svårt att återstarta de båda aggregaten - och politiskt näst intill omöjligt. Låt oss lära av Barsebäck och undvika en upprepning av gamla misstag.

Undertecknade var båda med i folkomröstningskampanjen på samma sida, Linje 2. Nu är hög tid att göra upp med det taktiska spel som föregick folkomröstningen. I spåren av klimatförändringarna kan inte svenska beslutsfattare ta resultatet för snart 30 år sedan som utgångspunkt för dagens långsiktiga beslut. Planeringstiden för nya reaktorer ligger i dag på 10-15 år.

Vi uppmanar därför våra båda partiledare - Mona Sahlin och Jan Björklund - att gå i spetsen för en energipolitik som såväl tar hänsyn till klimatförändringarna som klarar den svenska konkurrenskraften och jobben. Då måste kärnkraften inte bara ingå som en väsentlig del i den svenska energimixen. Den måste byggas ut.

Roland Palmqvist
Olle Schmidt "

DN 090131:

"Uppgörelse om kärnkraften nära"

"De borgerliga partierna är nära en uppgörelse om kärnkraften. Kristdemokraterna har svängt, vill upphäva förbudet och låta gamla reaktorer som skrotas ersättas av nya.

KD-ledaren Göran Hägglund tror att det kan bli alliansens gemensamma linje. Återstår bara att övertyga Centerpartiet, som dock på fredagen välkomnade KD:s utspel.

Hägglund presenterade den nya energipolitiken vid partiets kommundagar med 1100 partiaktiva i Örebro på fredagen.

Överläggningar pågår mellan de fyra partiledarna.

TT "

DN 090203:

"Ingen kärnkraft på ny plats"

“Nya kärnreaktorer bör bara få byggas vid de gamla, skriver Urban Bäckström, vd för Svenskt Näringsliv.”

“Sverige behöver en energipolitik - som för första gången sedan 1960-talet innebär samklang mellan vad som sägs och vad som görs.

Under några månader har det förts samtal mellan företrädare för näringsliv, fackliga organisationer, kommun- och rikspolitiker under vinjetten Krafttag.nu på olika platser i landet. Med stor tydlighet har dessa samtal visat att det är dags att skriva ett nytt kapitel i energipolitiken.

Den årtalsmässiga "nedläggningsexercisen" kring kärnkraften har fasats ut, vilket är bra. Sverige har - som en del av en nordisk elmarknad och en del i EU - en inhemsk elproduktion med tre ben: vattenkraft, kärnkraft och förnyelsebar energi, där främst vindkraften expanderat på senare år. Att ställa upp nationella mål för exakt hur energimixen ser ut blir därmed också märkligt med tanke på att el strömmar till och från Sverige och den el som konsumeras delvis producerats i andra länder, liksom svensk produktion exporteras.

Nu står den svenska kärnkraften inför behov av teknisk uppgradering och förnyelse och det är i detta läge som nuvarande stopplag blir alltmer orimlig. Samtidigt som "årtalsexercisen" försvunnit från kärnkraftspolitiken kvarstår "reaktorexercisen". Lagstiftaren förbjuder uttryckligen uppförande av nya reaktorer men är öppen för att "lappa och laga" och öka kapaciteten i befintliga reaktorer. Problemet med detta synsätt inträder när det ur alla perspektiv blir bättre att uppföra en helt ny reaktor, än att fortsätta uppgradera den gamla. Vari ligger logiken i detta?

Samtidigt kan man inte sticka under stol med att kärnkraften ytterst är beroende av ett förtroende i samhället av alldeles speciell karaktär för att kunna existera och utvecklas.

Den under flera decennier förda svenska kärnkraftsdebatten har fört det goda med sig att den svenska opinionen är bland de mest positiva till kärnkraftutnyttjande i Europa. Svenska folket har i hög utsträckning förtroende för kärnkraftsteknologin. Även kring frågan om slutförvaringen börjar en opinionsmässigt och tekniskt hållbar lösning att skönjas: en lösning i anslutning till någon av de befintliga kärnkraftslokaliseringarna.

Det går att dra lärdom av detta. En modern stopplag skulle i stället för att inrikta sig på antalet reaktorer ta sin utgångspunkt i vad som förefaller vara avgörande för fortsatt opinionsmässigt stöd för kärnkraft i Sverige. Det handlar om att inga nya lokaliseringsorter är aktuella för kärnkraftsverksamhet.

En fortsatt uppgradering och reinvestering av kärnkraften kan i praktiken bara ske i anslutning till någon av de befintliga kärnkraftsanläggningarna. Genom att på politisk väg slå fast detta som en begränsning och därmed lugna opinionen i denna del (precis som redan skett vad gäller storskalig vattenkraft) borde det gå att få acceptans för att på och i anslutning till dessa lokaliseringsorter inte bara uppgradera, utan även tekniskt förnya kärnkraften.

Med denna begränsning slipper det politiska systemet skriva fast sig i en ny reaktorexercis - och fastställa antalet reaktorer eller hur stor andelen (av svensk elproduktion) som ska komma från kärnkraft.

Det är svårt att nu tänka sig någon billigare och mer effektiv tillväxt- och investeringssignal till Svenskt Näringsliv än detta.

URBAN BÄCKSTRÖM “

Regeringskansliet 090205:

“En hållbar energi- och klimatpolitik för miljö, konkurrenskraft och trygghet”

“Partiledarna i Allians för Sverige har idag slutit en överenskommelse om en långsiktig och hållbar energi- och klimatpolitik. Överenskommelsen bygger på underlag från Vetenskapliga Rådet, den parlamentariska Klimatberedningen och den dialog som regeringen fört med samhälle och näringsliv kring energi- och klimatfrågorna. EU:s nyligen beslutade klimat- och energipaket utgör grunden för Sveriges politik.

Detta skapar förutsättningar för långsiktiga spelregler för energimarknadens aktörer. Samtidigt tydliggörs regeringens högt ställda ambitioner inom klimatområdet, vilket ger förutsättningar för ett starkt svenskt ledarskap i de pågående förhandlingarna om en ny internationell klimatöverenskommelse. Det är vår övertygelse att denna överenskommelse kommer att kunna vinna brett stöd i samhället, i näringslivet och bland arbetsmarknadens parter.

Svenska företag och konsumenter måste kunna lita på att det finns en trygg energiförsörjning. Det förutsätter att energiföretagen får långsiktiga spelregler och stabila villkor för sin verksamhet. Ständigt ändrade spelregler leder till otrygghet och uteblivna investeringar, vilket i sin tur leder till höga elpriser och att den nödvändiga klimatomställningen uteblir.

Mot den bakgrunden ser regeringen ett värde i en bred uppslutning kring energi- och klimatpolitiken. Därför inbjuder regeringen nu, med denna överenskommelse som grund, oppositionen till samtal om den framtida energi- och klimatpolitiken.

Tre grundpelare

Den svenska energipolitiken – och därmed även basen för klimatpolitiken - ska bygga på samma tre grundpelare som energisamarbetet i EU. Politiken syftar alltså till att förena:
* Ekologisk hållbarhet
* Konkurrenskraft
* Försörjningstrygghet
På denna grund presenterar alliansregeringen en väg ut ur beroendet av fossil energi. En satsning på förnybar energi och effektivare energianvändning stärker svensk försörjningstrygghet och konkurrenskraft och ger svensk forskning och företagande en ledande roll i den globala omställningen till en kolsnål ekonomi.

Mål

År 2020
* 50 procent förnybar energi
* 10 procent förnybar energi i transportsektorn
* 20 procent effektivare energianvändning
* 40 procent minskning av utsläppen av klimatgaser Målet avser den icke handlande sektorn och innebär en minskning av utsläppen av klimatgaser med 20 miljoner ton i förhållande till 1990 års nivå. Två tredjedelar av dessa minskningar sker i Sverige och en tredjedel i form av investeringar i andra EU-länder eller flexibla mekanismer som CDM (Clean Development Mechanism). För att nå målet kommer regeringen att presentera förslag om utvecklade ekonomiska styrme-

del, bland annat höjd koldioxidskatt, samt minskade eller slopade undantag. Även drivmedelsskatter och övriga energiskatter kan komma att höjas. Sammantaget ska dessa utvecklade ekonomiska styrmedel ge ett bidrag om två miljoner ton i minskade utsläpp av klimatgaser.

Långsiktiga prioriteringar

Värme
Användningen av fossila bränslen för uppvärmning kommer att avvecklas till år 2020. Betydande energieffektivisering bör ske både i hushåll och industri. Fjärrvärme och kraftvärme ger möjlighet att ta till vara energi som annars går förlorad och att utnyttja samhällets energiresurser så effektivt som möjligt.

Transporter
Politiken fokuseras på att stegvis öka energieffektiviteten i transportsystemet, bryta fossilberoendet och minska klimatpåverkan. Svensk industri kan vara världsledande i omställningen, bland annat genom utveckling av hybridfordon, elbilar och biodrivmedel. År 2030 bör Sverige ha en fordonsflotta som är oberoende av fossila bränslen.

El
Svensk elproduktion står i dag i princip bara på två ben – vattenkraft och kärnkraft. Klimatfrågan står nu i fokus och kärnkraften kommer därmed under den tid vi kan överblicka att förbli en viktig del av svensk elproduktion. För att minska sårbarheten och öka försörjningstryggheten bör ett tredje ben utvecklas för elförsörjningen, och därmed minska beroendet av kärnkraft och vattenkraft. För att åstadkomma detta måste kraftvärme, vindkraft och övrig förnybar kraftproduktion tillsammans svara för en betydande del av elproduktionen.

Vision

År 2050 har Sverige en hållbar och resurseffektiv energiförsörjning och inga nettoutsläpp av växthusgaser i atmosfären.

Försörjning

3.1 Fossil energi
* Naturgasen, som är ett fossilt och ändligt bränsle, kan ha betydelse under en omställningsperiod, främst i industri och kraftvärme, alltså inom det euroepiska systemet för handel med utsläppsrätter, ETS. Infrastruktur för naturgas kan därmed utvecklas på kommersiella villkor och på ett sätt som understödjer en successiv introduktion av biogas.
* Sverige bör verka för att en av de planerade EU-finansierade pilotanläggningarna för CCS (Carbon Capture and Storage) kopplas till svensk basindustri.

3.2 Förnybar energi
* Certifikatsystemet för förnybar elproduktion ska vidareutvecklas. Ett nytt mål i nivå med 25 TWh bör sättas för år 2020. Den långsiktiga inriktningen för perioden därefter är en fortsatt successiv ökning av den förnybara elproduktionen. Energimyndigheten kommer att ges i uppdrag att analysera och utforma hur ambitionshöjningen i certifikatsystemet ska genomföras. I detta sammanhang bör även möjligheterna till en utvidgad marknad för certifikat-systemet till fler länder övervägas.
• Sverige ska ta tillvara möjligheten att inom EU:s direktiv för förnybar energi låta andra länder finansiera investeringar i förnybar elproduktion. Praktiska modeller för att möjliggöra sådana samarbetsprojekt ska utvecklas skyndsamt.

• En ny planeringsram för vindkraft på 30 TWh till år 2020 fastställs, enligt Energimyndighetens remissbehandlade förslag, varav 20 TWh till lands och 10 TWh till havs.
• Planprocessen för vindkraft förenklas, genom att den så kallade dubbelprövningen avskaffas. Samtidigt ges kommunen medbestämmande genom att kommunfullmäktiges godkännande krävs för projekt som tillståndsprövas enligt Miljöbalken (d.v.s. större verk eller vindkraftparker).
• Nationalälvarna, och övriga i lagen angivna älvsträckor, ska fortsatt skyddas från utbyggnad.
• Förutsättningarna för utbyggnad av vindkraftsparker till havs bör studeras särskilt. Det gäller bl.a. Nätanslutningsregler, olika strandstaters konkurrerande stödsystem, förutsättningar för gemensamma projekt enligt förnybardirektivet, etc.

3.3 Kärnkraft
* Ansökningar om effekthöjningar kommer att prövas på samma sätt som hittills.
* Kärnkraftsparentesen förlängs genom att inom ramen för maximalt tio reaktorer tillåta nybyggnation på befintliga platser. Tillstånd ska kunna ges för att successivt ersätta nuvarande reaktorer i takt med att de når sin ekonomiska livslängd.
* Avvecklingslagen avskaffas. Förbudet mot nybyggnad i kärntekniklagen tas bort. En utredning tillsätts för att utforma en kärnkraftslagstiftning som ger förutsättningar för kontrollerade generationsskiften i den svenska kärnkraften.
* Den samhälleliga prövningen av nya kärnkraftsprojekt görs i samband med tillståndsgivningen. Försörjningstrygghet är en av grunderna för prövningen.
* Tillstånd för nya reaktorer kommer att prövas enligt lagstiftningens krav på bästa tillgängliga teknik.
* Något statligt stöd för kärnkraft, i form av direkta eller indirekta subventioner, kan inte påräknas.
* Atomansvarslagstiftningen anpassas till den uppdaterade Pariskonventionen och dess tilläggsprotokoll. Det innebär att reaktorägarna i ökad omfattning får ta ansvar för kärnkraftens risker. Frågan om det obegränsade skadeståndsansvaret utreds i samband med utredningen om en ny kärnkraftslagstiftning.
• Försöket att lösa upp samägandet av de svenska kärnreaktorerna fullföljs.

3.4 Övrigt
Torv är en inhemsk energikälla med betydelse för Sveriges försörjningstrygghet. Inom vissa villkor och i begränsad omfattning kan torv användas med positiv nettopåverkan på klimatet. Sverige bör verka för att IPCC och EUs regelverk återspeglar detta faktum. Torvbrytning måste ske med stor hänsyn till natur- och kulturvärden.

4.1 Effektiv energianvändning
* Ett femårigt program för effektivare energianvändning genomförs med utgångspunkt i Energieffektiviseringsutredningens förslag. Programmet tillförs 300 miljoner kronor årligen, utöver dagens politik, och finansieras inom ramen för energibeskattningen.

4.2 Effektiva marknader
* Sverige ska bidra till att fullfölja utvecklingen mot en fungerande nordisk slutkundsmarknad och ett allt närmare nordeuropeiskt samarbete kring nätinvesteringar.
* Flaskhalsar i det nordiska elnätet och mellan norden och kontinenten ska byggas bort. Genom bättre sammanbindning av elnäten mellan länderna kring Östersjön skapas också bättre förutsättningar för samhällsekonomiskt effektiv utbyggnad av vindkraftsparker till havs.

* Värmemarknaden ska fortsatt byggas på fungerande konkurrens mellan olika uppvärmningsformer.
* Elnäten bör utvecklas för att möjliggöra samhällsekonomiskt effektiva investeringar i ny elproduktion
* Sverige ska föra en marknadsbaserad och solidarisk internationell energipolitik samt verka för fortsatt integrering av den europeiska marknaden

5. Styrmedel
* Grundläggande för den långsiktiga energipolitiken är generella ekonomiska styrmedel, som koldioxidskatt, internationell utsläppshandel och certifikat för förnybar el.
* De ekonomiska styrmedlen bör stegvis utvecklas och undantag i möjligaste mån begränsas, med beaktande av risken för koldioxidläckage och svenskt näringslivs konkurrenskraft.
* Styrmedlen måste kompletteras, dels med insatser för teknikutveckling och dels med information och insatser för att bryta institutionella hinder mot förnyelse.
* Klimatfrågan måste mötas med internationella överenskommelser och åtaganden, och så långt möjligt även med kostnadseffektiva gemensamma styrinstrument och effektiv handel.

6. Forskning, utveckling och demonstration
Alliansregeringen har avvecklat tidigare omfattande investeringsbidrag till befintlig teknik och istället förstärkt insatserna för utveckling av ny energiteknik. Fokus på insatserna är områden
* som bidrar till att uppnå 2020-målen.
* där Sverige har en nationell styrkeposition.
* som har förutsättningar för export.
I forskningspropositionen beslutades om tre strategiska prioriteringar:
* Storskalig förnybar elproduktion och utvecklade elnät. Där ingår, förutom vindkraft som nu utvecklas i industriell skala, satsningar på ny teknik som vågkraft, solkraft och förgasning av biomassa.
* Elektriska drivsystem och hybridfordon.
* Biokombinat för miljö- och klimatanpassad framställning av drivmedel och andra produkter.

Forskningspolitiken överensstämmer därmed väl med utvecklingsområdena i denna överenskommelse: trafiksystemet, ny förnybar elproduktion och effektivare energianvändning.

7. Kontrollstation
En kontrollstation genomförs år 2015 i syfte att analysera den faktiska utvecklingen av energibalans och kostnader samt klimatpåverkan i förhållande till målen, liksom kunskapsläget vad gäller klimatförändringar. Kontrollstationen gäller inte politikens grundläggande inriktning men kan komma att leda till justering av styrmedel och instrument. “

DN 090205:

“Uppgörelsen om kärnkraften är en del i regeringens krispolitik”

"Dagens historiska överenskommelse om energi och klimat är en viktig komponent i vår samlade strategi för att värna Sverige och skapa de bästa förutsättningarna att ta oss ur krisen. Vi tar klimatutmaningen på allvar, samtidigt som vi löser upp den låsning som funnits i mer än 30 år i synen på kärnkraftens roll i Sverige" skriver moderaternas partisekreterare PER SCHLINGMANN”

“Sverige befinner sig i en mycket allvarlig ekonomisk kris till följd av den globala finanskrisen och konjunkturnedgången. Under 2009 kommer arbetslösheten att öka och de offentliga finanserna att försämras. Detta ställer stora krav på det politiska ledarskapet som måste inriktas på att värna Sverige och prioritera jobb och välfärd.

Dagens historiska överenskommelse om energi och klimat är en viktig komponent i vår samlade strategi för att värna Sverige och skapa de bästa förutsättningarna att ta oss ur krisen. Vi tar klimatutmaningen på allvar, samtidigt som vi löser upp den låsning som funnits i mer än 30 år i synen på kärnkraftens roll i Sverige. Genom att sätta tydliga mål och föreslå verkningsfulla åtgärder ger vi elförsörjningen ett tredje ben, utöver vattenkraft och kärnkraft, samtidigt som vi öppnar för att befintliga kärnreaktorer successivt ersätts när de når sin ekonomiska livslängd. Med vår samlade energipolitik ökar vi energiproduktionen och tryggar försörjningen av energi för företag och hushåll. Vi gör också Sverige redo för en övergång av våra bilar från bensin till el. Vi skapar bättre förutsättningar för produktion, investeringar och sysselsättning samtidigt som Sverige tar ledarskapströjan i klimatfrågan i Europa. Vi går före.

Sammantaget finns det några viktiga hörnstenar i vår strategi för att ta Sverige ur krisen:
För det första och kanske det mest centrala handlar om att värna statsfinanserna. Kraven på ökade offentliga utgifter kommer från alla håll - från såväl kommuner som företag - och här är det viktigt att stå emot och våga prioritera. Det finns inga mirakelkurer och ingen vet hur djupt finanskrisen kommer att utvecklas. Vi tar ansvar genom att vara försiktiga och spara i ladorna för tider som kan bli ännu sämre.

Den andra komponenten handlar om insatser för att säkerställa det finansiella systemet. Här agerade vi snabbt och tidigt och bidrog inte minst till en samlad europeisk lösning. I tisdags presenterades åtgärder för att förbättra för svenska företag att få krediter genom en möjlighet för bankerna at förstärka sin kapitalbas. I denna del är det viktigt att alltid ha skattebetalarnas och låntagarnas bästa i centrum. Det handlar inom att värna banker och bankdirektörer, utan om att få ner räntekostnaderna för vanliga löntagare och förbättra krediterna för företag.

Det tredje handlar om att hålla fast vid arbetslinjen. Vårt enda sätt att ta oss ur krisen som nation är att arbeta oss ur den. Vi måste hålla fast vid att det ska vara lönsamt att arbeta och att göra det billigare att anställa. Viktiga reformer här har varit skattesänkningar för vanliga löntagare och sänkningar av arbetsgivaravgifterna, inte minst för unga.

För det fjärde handlar det om att skapa goda villkor för företag. Här spelar givetvis det finansiella systemet in så att strypta krediter inte gör

att sunda företag går i konkurs. Dagens överenskommelse om energin är en viktig komponent i denna politik. Vi sänder en viktig signal om att politiken fortsätter att inriktas på att skapa långsiktigt goda spelregler för företagande i Sverige.

Det femte handlar om att i krisen värna välfärdens verksamheter. När trycket ökar på de offentliga finanserna ställer det krav på oss att värna det som verkligen är centralt, nämligen välfärdens verksamheter. I kontrast till oss står vänsterexperimentet som vill bygga ut bidragssystemen.

Det är viktigt att vi inser att Sverige befinner sig i en allvarlig situation som innebär stora utmaningar för det politiska ledarskapet. Idag har vi åter visat att vi tar ansvar.

PER SCHLINGMANN "

Svenskt Näringsliv 090205:

"Energipolitik som tryggar jobben"

"Det är mycket glädjande att förutsättningar nu skapas för att Sverige kan få en mer rationell och klimateffektiv energipolitik. Det säger Svenskt Näringslivs vd Urban Bäckström i en kommentar till regeringens överenskommelse om klimat- och energipolitiken."

"– Ur det svenska näringslivets synpunkt är det angeläget att energipolitiken har en bred förankring. Det politiska spelet i energifrågan borde nu få ett slut och då har fackföreningsrörelsen och det socialdemokratiska partiet också ett stort ansvar, säger Urban Bäckström.

– Det är av största betydelse för jobben i Sverige framöver att vi nu har fått en långsiktig energipolitik. Att säga nej till uppgörelsen är att säga nej till trygga jobb framöver.

Urban Bäckström menar att regeringen i sin helhet, inte minst näringsminister Maud Olofsson, har visat prov på stort politiskt ledarskap genom att nu ha medverkat till att mer än trettio års förlamning inom energipolitiken brutits.

Den energi- och klimatpolitik som nu presenterats innehåller de olika beståndsdelar som är en förutsättning för att ge inte minst svensk basindustri en långsiktig planeringshorisont:

* bred forsknings- och utvecklingssatsning
* rationella tillståndsprocesser för olika energislag
* utveckling av elcertifikatssystemet för förnybar energi
* besked om framtiden för svensk kärnkraft efter att de nuvarande verken tas ur drift."

DN 090205 Internet:

“Industrin välkomnar kärnkraftsbeslutet”

“De fyra borgerliga partiledarna är överens - förbudet mot nybyggnad av kärnkraft upphävs. Den elslukande industrin gör vågen efter beskedet.”

“REGERINGSPARTIERNAS överenskommelse i kärnkraftsfrågan innebär att nya kärnkraftverk får byggas och ersätta de gamla. Inom industrin har man under lång tid lobbat för en utbyggnad.

Enligt Sverker Martin-Löf är det efter flera år av låsningar och långbänkar som nu beskedet äntligen kommer.

Sverker Martin-Löf är inte bara vice ordförande i Svenskt Näringsliv han är också och styrelseordförande i två mycket energiintensiva stora svenska koncerner inom basindustrin, SCA och SSAB.

Han har under många år drivit frågan om att kärnkraften inte bör avvecklas och att möjligheter bör skapas för att bygga nya reaktorer.

- Detta beslut underlättar i högsta grad för oss att planera framtida investeringar i Sverige. Det är ju detta vi under lång tid varit extremt oroliga för, att tillgången skulle vara för dålig.

MEN SVERKER MARTIN-LÖF SKULLE välkomna en uppgörelse över blockgränserna. Annars ser han fortsatt osäkerhet.

- Detta är ju ett område med extremt långa ledtider, både vad gäller kraftsystemets utveckling, men också vad gäller den industri som i första hand lutar sig mot det här, det vill säga basindustrin. Där har vi långa investeringscykler och komplexa beslut.

- Så osäkerhet, som vi har haft extremt länge, är ju förödande och har säkert lett till många uteblivna investeringar, som annars hade varit bra för Sverige. Om vi nu får en opposition som tänker riva upp saker och ting om den kommer till makten, då kvarstår ju en stor osäkerhet och då är det väldigt illa, säger en av svensk industris tyngsta företrädare.

SVENSKT NÄRINGSLIVS VD URBAN BÄCKSTRÖM säger i ett pressmeddelande att regeringen i sin helhet, men inte minst näringsminister Maud Olofsson, visat prov på stort politiskt ledarskap.

Men han säger också, liksom organisationens vice ordförande Sverker Martin-Löf, att det ur näringslivets synpunkt är angeläget att energipolitiken har en bred förankring. Han hoppas därför att Socialdemokraterna ska hoppa upp på vagnen.

- Det politiska spelet i energifrågan borde nu få ett slut och då har fackföreningsrörelsen och det socialdemokratiska partiet också ett stort ansvar. Det är av största betydelse för jobben i Sverige framöver att vi nu har fått en långsiktig energipolitik. Att säga nej till uppgörelsen är att säga nej till trygga jobb framöver, säger Urban Bäckström.

MARIE S ARWIDSON ÄR VD FÖR branschorganisationen Skogsindustrierna.
- Uppgörelsen skapar förutsättningar för en framtid med en konkurrenskraftig svensk skogsindustri eftersom energin är en av de viktigaste kostnadsposterna. Det ger en större framförhållning om en tryggad energiförsörjning och med höga ambitioner för förnybar energi, säger han.

Mikael Hannus är energidirektör på skogsbolaget Stora Enso. Där var tongångarna liknande.

- Vi anser att kärnkraft är en viktig del i elförsörjningsmixen, och det här är ett positivt besked för oss som är en stor elförbrukare att det här alternativet nu också finns tillgängligt, säger han.

Att omsvängningen i kärnkraftsfrågan skulle innebära att investeringsviljan i förnyelsebar energi minskar, som miljörörelsen länge hävdat, avfärdar Mikael Hannus.

- Kärnkraft är en produktionsform som har ytterst hög drifttid och det behövs som bas i systemet, men sedan kompletterar man med andra produktionsformer som vatten- och vindkraft. Många komponenter behövs för att få ett stabilt system och en bra mix, säger han.

Runt om i landet har arbetsgivarorganisationen Svenskt näringsliv arrangerat kampanjmöten mellan politiker och industriföreträdare om kärnkraften. Ordföranden Urban Bäckström är nu mycket nöjd.

- Det är mycket glädjande att förutsättningar nu skapas för att Sverige kan få en mer rationell och klimateffektiv energipolitik, säger han i en kommentar.

Från Tomas Nordenskiöld och Linda Flood och TT "

tomas.nordenskiold@dn.se 08-7381075.linda.flood@dn.se08-7381506

Samma författare i DNs pappersupplaga 090206:

"Det var idel glada miner inom den svenska basindustrin efter att regeringspartiernas överenskommelse om kärnkraften presenterades. Uppgörelsen innebär att det nu blir möjligt att bygga nya reaktorer för att ersätta de gamla. Olof Faxander är vd på stålbolaget SSAB, en av de största elslukarna inom den svenska industrin.

-För SSAB är elen en väldigt stor kostnadspost som i högsta grad påverkar vår konkurrenskraft. Kärnkraften har varit avgörande för att vi i Sverige historiskt haft ett relativt lågt elpris. Därför välkomnar jag verkligen uppgörelsen, säger han.

INDUSTRINS JUBEL är föga överraskande. Den har under lång tid arbetat för en utbyggnad. Arbetsgivarorganisationen Svenskt Näringsliv har turnerat runt i landet för att samla industriföreträdare, fack och politiker.

När DN Ekonomi ringer runt till olika industriledare är tongångarna ensidigt positiva. Till dem som gör tummen upp hör SEB:s ordförande Marcus Wallenberg och Volvochefen Leif Johansson. Så gör även Kenneth Eriksson, operativ chef för skogsbolaget SCA och ordförande i SKGS, en intresseorganisation för basindustrin.

- De äldsta reaktorerna har bara tio år kvar och för den svenska basindustrin är det väldigt viktigt att deersätts med nya, slår han fast.

Samtidigt som regeringen upphäver förbudet mot en nybyggnad av kärnkraften gör den klart att det inte blir staten som kommer att öppna plånboken om nya reaktorer ska byggas. Men flera industriledare DN Ekonomi talat med säger sig vara beredda med pengar.

-Vi är villiga att delta i en utbyggnad av kärnkraften, det är så pass stora investeringar att man måste dela finansieringen mellan flera bolag, säger Magnus Hall, vd för skogsbolaget Holmen. Liknande tongångar hörs hosSSAB.
-Jag tror det vore bra om elintensiva bolag kunde gå in som delägare i ett nytt kärnkraftverk. Då ökar förutsättningen för ett lågt och stabilt elpris, säger Olof Faxander... "

"Ägare av svenska kärnkraftverk
Svenska kraftjättar är stora ägare av de kärnkraftverk som är i drift i dag.

Forsmark, tre reaktorer:
Huvudägare är Vattenfall med en andel på 66 procent. Mellansvensk Kraftgrupp har 25,5 procent och Eon (tidigare Sydkraft) har 8,5 procent.
Anställda: 950.
Omsättning: 4 miljarder kronor.

Ringhals, fyra reaktorer:
Huvudägare är Vattenfall med 70,4 procent. Eon har 29,6 procent.
Anställda: 1500.
Omsättning: 5,6 miljarder kronor.

Oskarshamn, tre reaktorer:
Eon Sverige-koncernen äger 54,5 procent. Fortumkoncernen 45,5 procent.
Anställda: 900
Omsättning: 3,9 miljarder kronor."

DN 090305:

"Oppositionen kritisk: Undermålig kompromiss"

"Oppositionens första dom är hård. S-ledaren kallar regeringens överenskommelse för "en undermålig kompromiss".

"**- Vi vill satsa** på en snabb utbyggnad av förnybar energi, inte en dyr och långsam utbyggnad av kärnkraften, sade Sahlin på en presskonferens vid lunchtid tillsammans med Miljöpartiets språkrör Peter Eriksson och Vänsterpartiets Lars Ohly.

Mona Sahlin berättade att de tre tillsammans ska gå till överläggningarna med näringsminister Maud Olofsson.

- Vi kommer att ställa gemensamma frågor och ha gemensamma svar, som inte hotar jobben eller riskerar omställningen, sade hon.

De tre partierna vill bland annat ha svar på hur kostnaderna ser ut, hur försäkringarna kommer att belasta skattebetalarna och hur kostnaderna för avfallet hanteras, som enligt SKB ökat med 23 miljarder till totalt 80 miljarder.

En annan fråga som de vill ha svar på är vad som kommer att hända med det statliga Vattenfall.

Peter Eriksson (MP) var upprörd då han minuterna efter beskedet om att alliansen enats i kärnkraftsfrågan talar med DN.se.

- Pratet om nya kärnkraftverk fungerar som ett sabotage mot omvandlingen till ett nytt energisystem. Läget har egentligen aldrig varit bättre, men om man börjar planera nya kärnkraftverk som kommer att stå klara tidigast 2025 så går man emot den utvecklingen.

Han menar att en utbyggnad i själva verket skulle ge Sverige mindre energi.

- Vi är på väg mot ett elöverskott om åtminstone 40 terawatt i Sverige nu. Beslutet är obegripligt.

Vad säger du om Centerpartiets vändning?

- Det är obegripligt sakligt sett. Men trycket politisk blev väl för hårt. De klarade inte av att stå emot.

Vänsterpartiets partiledare Lars Ohly anser att Centern sviker.

- Det är sorgligt att Centern som tillsammans med oss och Socialdemokraterna stått för en framtidsinriktad politik nu sviker det, säger Lars Ohly som liksom Miljöpartiet hävdar att en öppning för nya reaktorer betyder en broms för satsningar på förnybar energi.

Han säger att han och S-ledaren Mona Sahlin och MP:s språkrör i går hade ett möte om energipolitiken.

- Vi är överens om att kärnkraften hör till det förgångna. Men den ska inte snabbavvecklas, säger Ohly.

En lösning där antalet reaktorer är konstant och att gamla får ersättas av nya är utesluten, enligt V-ledaren.

- Vi ska inte bygga nya reaktorer över huvud taget.

Kent Persson, energipolitisk talesman för Vänsterpartiet, kallar överenskommelsen för sorglig:

- Nu har Centerpartiet övergett landsbygden, svikit småföretagarna och nu skiter man i miljön. Jag är något förvånad, säger han.

Han tror att beslutet kommer att medföra stora interna problem för C. Och han betvivlar att alliansen kommer att mäkta med en satsning på såväl förnybar energi som att bygga ut kärnkraften.

- Senaste utbyggnaden på 70- och 80-talen medförde att vi tappade tempo i satsningen på förnybar energi. Danmark gick en annan väg och är nu världsledande inom vindkraft.

Jenny Stiernstedt och TT “

DN 090206:

“Oppositionen vill fortsätta att avveckla”

“Oppositionen säger nej till ny kärnkraft. Men Socialdemokraterna är splittrade. Delar av fackföreningsrörelsen välkomnar beskedet att nya reaktorer kan byggas i framtiden.”

“Avvecklingen av kärnkraften ska fortsätta om det blir en rödgrön regering. Det är beskedet från oppositionsledarna Mona Sahlin (S), Lars Ohly (V) och Peter Eriksson (MP).

-Kärnkraften kan avvecklas i takt med att man får fram ny el från förnybara energikällor, sade Mona Sahlin, som menade att nya reaktorer får motsatt verkan.

- Regeringens besked förhindrar och fördröjer en satsning på de gröna jobben, sade hon.

Peter Eriksson håller med: -Öppnar man för kärnkraften så slår man undan benen för den satsning på förnybar energi som är på gång, sade han.

EN HELT ANNAN ÅSIKT har industrifacket Pappers ordförande Jan-Henrik Sandberg, som är mycket nöjd med regeringspartiernas överenskommelse.

-Nu börjar man närma sig den energipolitik som Pappers har velat ha hela tiden, säger han. Ett tak på tio reaktorer är onödigt, men jag förstår att det krävs för den politiska kompromissen.

Om nya kärnreaktorer byggs är det en signal till den energiintensiva industrin, menar Sandberg.

-Långt innan de är färdigbyggda skapar enbart beskedet nya jobb genom att det tryggar nya investeringar, säger Sandberg, som varnar för att Socialdemokraterna kan tappa väljare om man inte omprövar inställningen till kärnkraften.

MONA SAHLIN UNDVEK att medge någon som helst splittring inom socialdemokratin.

-Den stora diskussionen inom arbetarrörelsen blir att jobben inom LO-sektorn hotas om inte besked kommer om att satsa på det förnybara, att rädda a-kassan och få fram varselutbildningar i industrin, sade hon.

De tre oppositionspartierna gav ett gemensamt löfte om att deras politik inte skulle leda till elbrist. Tvärtom:

Sverige ska vara nettoexportör av el även i framtiden, men med i huvudsak förnybara energikällor, enligt S, V och MP.

MATSCARLBOM
mats.carlbom@dn.se 08-738 24 21

HELENA GUNNARSSON
helena.gunnarsson@dn.se 08-738 21 10 “

DN 090205:

“Energin högriskfråga inför valet”

“Det är inte överraskande att Centern backar ur sitt heliga kärnkraftsmotstånd. Det som förvånar är tidpunkten, och att Socialdemokraternas Mona Sahlin så kategoriskt avvisar en blocköverskridande uppgörelse. Hon hamnar än en gång i konflikt med halva sitt parti.”

“PÅ TORSDAGEN presenterade de fyra regeringspartierna en energiöverenskommelse som innebär att förbudet mot nybyggnad av kärnkraftsreaktorer tas bort. Kärnkraften har varit en politisk stridsfråga i över trettio år, och den är kantad av rader av politiska svek:

Centerledaren Thorbjörn Fälldin gjorde på 1970-talet kärnkraften till en samvetsfråga och lyfte sitt parti till historiska valresultat på löftet om att aldrig "dagtinga med sitt samvete". Men när han blivit statsminister 1976 gjorde han just det och gick med på att fortsätta utbyggnaden som gjorde Sverige till ett av världens mest kärnkraftsberoende länder.

I folkomröstningen 1980 lovade alla tre linjerna att kärnkraften skulle avvecklas, om än i olika hastighet. Och riksdagen satte slutdatumet till 2010. Men 2002 revs det slutdatumet upp i en uppgörelse mellan Socialdemokraterna, Centerpartiet och Vänsterpartiet.

DET HAR GJORT ATT väljarna förmodligen är rätt luttrade i sin syn på politikernas handlag av energipolitiken.

Men var femte väljare vill fortfarande stänga kärnkraftverken så fort som möjligt och de finns utspridda i flera partier. Därför är det ett våghalsigt spel av Centerledaren Maud Olofsson att nu helt gå ifrån löftet om att avveckla kärnkraften.

Två av tre centerväljare sade nej till att bygga nya kärnkraftverk när DN/Synovate mätte opinion för ett år sedan. Kärnkraftsmotståndet har hängt kvar som ett av Centerns kännemärken.

Men Maud Olofsson har gjort upp med flera "heliga kor" inom Centerrörelsen tidigare utan större motstånd. Det överraskande beskedet att partiets riksdagsgrupp mangrant ställt upp på uppgörelsen talar för att hon kan lyckas än en gång.

DET ÄR ÄNDÅ FÖRVÅNANDE att Centerledningen gör den här eftergiften just nu. Det finns inget behov av nya kärnkraftverk på överskådlig sikt i Sverige och energiindustrin har börjat leva upp till politikernas mångåriga tal om att bygga ut förnyelsebar energi. Ett politiskt besked kunde därför ha skjutits upp flera år.

Men näringslivslobbyn har satt näringsminister Maud Olofsson under en hård press att ge besked i kärnkraftsfrågan, samtidigt som hon själv hoppats få fram en bred energiuppgörelse under den här mandatperioden för att undvika att det ska bli en valfråga.

FÖRHANDLINGARNA MELLAN de borgerliga partiledarna har pågått i det tysta i ett helt år, och har kantats av Folkpartiutspel om fler kärnkraftverk och nej till subventioner till förnyelsebar energi. För statsminister Fredrik Reinfeldt har det varit viktigt att kunna visa upp en långsiktig svensk klimatpolitik när han tar över som EU-ordförande vid halvårsskiftet och han har därför pressat de övriga partiledarna för att få fram en kompromiss.

Det mest överraskande med de senaste dagarnas politiska spel om kärnkraften är ändå Mona Sahlins snabba och kategoriska nej till en bred uppgörelse. Hälften av Socialdemokraternas väljare sade redan för ett år sedan ja till att bygga nya kärnkraftverk, samtidigt som en stark opinion i den socialdemokratiska rörelsen ända in i verkställande utskottet stödjer den linjen.

KRAV HÖJDES OMEDELBART från fackliga ledare och Socialdemokrater i landsändar med tung industri att partiet ska göra upp med regeringen. Mona Sahlin kan vara på väg att göra om samma misstag som när Vänsterpartiet kastades ut från oppositionssamarbetet, att hon inte lyssnar på stämningarna i rörelsen utan mer på Miljöpartiets Maria Wetterstrand.

Kärnkraften ser därför ut att bli en betydligt högre rankad valfråga 2010 än i de senaste valen. Och det är ett högriskspel, för ingen vet i vilket politiskt block det finns flest väljare som är beredda att byta sida på grund av den här frågan.

Henrik Brors **“**

DN 090205:

"Centern lyssnar på näringslivets krav"

“DN:s Henrik Brors om alliansens energipolitiska överenskommelse.”

“Varför överger Centerledaren Maud Olofsson partiets kärnkraftsmotstånd nu?
- Det officiella skälet är att regeringen ska lägga fram en klimatproposition i mars och att partierna därför måste enast om hela energipolitiken. Men det finns inget företag som vill bygga nya kärnkraftverk i dag och inget talar för att det kommer att bli aktuellt än på många år. Därför finns det inget skäl för politikerna att ändra linje om kärnkraften nu.
- Men påtryckningarna från det svenska näringslivet har ökat den senaste tiden samtidigt som det internationella stödet för ny kärnkraft ökat som ett sätt att möta växthuseffekten. Centern lyssnar mycket på näringslivets krav och man förflyttade sig redan inför valet 2006 när man lämnade avvecklingslinjen. Det har snarast bara varit en tidsfråga när fotbytet skulle komma.

Riskerar inte Centerpartiet att förlora väljare på att överge kärnkraftsmotståndet?
- Ja, motståndet mot att släppa fram nya kärnkraftverk har till och med varit större bland Centerns väljare än bland Socialdemokraternas. Det såg vi i den opinionsmätning som Synovate gjorde för DN för ett år sedan. I den var två av tre Centerväljare emot att bygga nya kärnkraftverk, medan nära 50 procent av S-väljarna var för att bygga nytt. Därför är det ett våghalsigt beslut av Centerledningen.
- Men motståndet mot kärnkraften bland svenska folket har successivt minskat under årtiondena och i dag finns det ett starkt stöd för en

pragmatisk hållning att Sverige ska leva vidare med kärnkraft. Det är mindre än en av fem väljare som vill fortsätta avveckla kärnkraften genom politiska beslut.
- Hur väljarna reagerar på att också släppa fram nya kärnkraftverk beror på hur Maud Olofsson och andra partiledare lyckas föra ut linjen om att det ska kombineras med en massiv satsning på vindkraft och annan förnyelsebar energi. Hon har lagt om Centerns linje i en rad frågor i jakten på nya väljare, och det här är ytterligare ett led i den förvandlingen av partiet.

Vad betyder det här beslutet för oppositionspartierna?
- Det här kan leda till ännu svårare problem för Socialdemokraternas Mona Sahlin än för Maud Olofsson. Det finns en mycket stark grupp inom S som länge drivit på för att partiet ska öppna för fler kärnkraft, inom LO och på industriorterna med energikrävande industri som stålverk och pappersindustri.
- Därför är det märkligt att Mona Sahlin så snabbt avfärdat diskussionerna om att bygga nya kärnkraftverk. Hon har därmed hamnat på kollisionskurs med en mäktig grupp inom den socialdemokratiska rörelsen, och också i konflikten med halva sin väljarkår.
- Det blir nu viktigt för oppositionspartierna att försöka komma överens om en gemensam linje i kärnkraftsfrågan, eftersom det uppenbarligen blir en större valfråga än vanligt 2010. Miljöpartiet har redan börjat röra på sig. Partiets linje är att kärnkraften ska snabbavvecklas på 10-12 år, men språkröret Peter Eriksson verkar nu vara för en radikal omläggning av linjen när han börjat tala om att avvecklingen ska ske i takt med att förenyelsebar energi kommer fram. Därmed blir även Miljöpartiet, det sista stora kärnkraftpartiet, ett parti som accepterar att Sverige lever vidare med kärnkraft för överskådlig tid.

DN “

DN 090205:

“Motstånd i partidistrikten”

“I landets centerpartistiska distrikt känner medlemmar sig överkörda av Maud Olofssons oväntade ja till kärnkraft.
- Det kan söndra partiet totalt, säger Karin Ånöstam, distriktsordförande i Gävleborg.”

“NÄR ALLIANSENS PRESSKONFERENS var över, och det stod helt klart att C-ledaren Maud Olofsson lagt sig i den tunga centerfrågan kärnkraften, rådde förbluffade tongångar bland landets centerpartister.

- Jag känner en stor tveksamhet till uppgörelsen. jag tror öppning för ny kärnkraft får processen med förnybara alternativ, framför allt vindkraft, att avstanna, säger Ann-Marie Nilsson, distriktsordförande för Centerpartiet i Jönköping.

Merparten av medlemmarna kommer att höja kritiska röster mot uppgörelsen, tror hon. Och, liksom hon själv, känna sig överkörda av att partiledningen inte förankrade frågan i distrikten.

- Det är tråkigt och olyckligt att ett så här oerhört stort och viktigt beslut inte förankras mer än i riksdagsgruppen och partiledningen. Ledningen måste ha mandat av oss att ta beslut, men det här är en så oerhört stor fråga. Det här känns väldigt jobbigt, säger Ann-Marie Nilsson.

Men hon "får ju försöka leva med detta", säger hon. Centerpartist förblir hon.

- Det känns bra att Maud Olofsson i alla fall tydliggör att hon inte bytt inställning i frågan.

Spelar det någon egentlig roll?

- Ja, det tycker jag. Hon har varit tvungen att kompromissa. Det fick moderaterna göra i en annan fråga nyligen.

DE ÖVRIGA DISTRIKTSORDFÖRANDEN SOM DN.SE talade med tidigt på torsdagsmorgonen, före presskonferensen, uttryckte alla motstånd mot utbyggd kärnkraft.

Christer Lundgren är distriktsordförande i Västerbotten - Maud Olofssons hemmadistrikt. Han säger att han är "realpolitiker", men absolut inte vill se någon utökning av kärnkraften. Men det viktigaste är trots allt att det nås en nationell överenskommelse kring svensk energiförsörjning, säger han.

- DEN HÄR FRÅGAN FÅR MAN INTE partipolitisera. Vi måste hitta en nationell överenskommelse som håller i riksdagen, först med alliansen och sedan också med oppositionen.

Hans kollega i Gävleborg, Karin Ånöstam, betonar att kärnkraftsmotståndet är "väldigt kraftigt" i distriktet. Många medlemmar har gått in i partiet helt på grund av hållningen mot kärnkraft.

- JAG VET JU INTE VILKET MANDAT de fått, men kan ju inte tänka mig att det är mandat att bygga ut. Det skulle söndra partiet totalt, sade Karin Ånöstam innan uppgörelsen offentliggjorts.

Gotland är också det ett starkt nej-distrikt i kärnkraftsfrågan. Partiordföranden Björn Larsson har varit motståndare i över 30 år.

- Jag är tveksam till att förnya kärnkraften, det är jag. Att avveckla den helt är ett bra mål. Jag är förvånad över att C centralt överväger att överge principen om kärnkraftsmotstånd, sade Björn Larsson innan han fått klara besked.

Han sade då att han såg det som helt uteslutet att kärnkraften byggs ut.

Per Ankersjö, C-distriktsordförande i Stockholm, gillar däremot den nya energipolitiken.

- Våra väljare i Stockholm har efterlyst en avdramatisering i synen på kärnkraft och det är nu precis vad de får. Nu behöver ingen vara orolig över att kärnkraft och förnybart ska motarbeta varandra - båda behövs för att säkra klimatet, jobben och tillväxten, säger Per Ankersjö i en kommentar.

THORBJÖRN FÄLLDIN, TIDIGARE centerledare och i högsta grad involverad i frågan 1980, valde på torsdagen att inte kommentera uppgörelsen.

- Ja, så är det. Jag gör inga inrikespolitiska uttalanden längre, inte ens om detta, sade han till DN.se.

Erika Svantesson “

DN 090206:

“Maud Olofsson medger att hon tvingats kompromissa”

“Centerpartiet har varken ändra åsikt om kärnkraften eller sagt ja till mer kärnkraft. Det hävdade Centerledaren Maud Olofsson då regeringen presenterade sin överenskommelse om att dagens tio reaktorer ska kunna ersättas med tio nya.”

“-Vi säger in inte ja till mer kärnkraft. Men vi accepterar att kärnkraften kommer att vara en del av vår elförsörjning också under överskådlig trd framöver; förklarade Maud Olofsson.

Centerns ståndpunkt var fram till torsdagen att nuvarande reaktorer ska få köras så länge de klarar säkerhetskraven och är lönsamma. Därefter ska de avvecklas.

ÄVEN OM OLOFSSON INTE ville vidgå att partiet svängt höll hon med om att hon tvingats kompromissa.

-Det är viktigt att förstå vad en kompromiss är. Det är att respektera att mina kolleger tycker att kärnkraft är bättre än vad jag tycker. Men de respekterar att jag inte tycker om kärnkraft, sa Olofsson som betonade att regeringspartierna lyckats komma överens om energin som i mer än trettio år varit en stor stridsfråga inom svensk politik. Hon såg också överenskommelsen som ett stort steg mot mer förnybar energi.

-Jag gör det här för mina barns och barnbarns skull och jag tror att vi har en historisk möjlighet att vända blad i dag, sa hon.

Ända fram till dagen före överenskommelsen fanns det inom Centerns riskdagsgrupp motstånd mot att godta nya kärnreaktorer. Sven Bergström, en av motståndarna, anser att kärnkraftens konkurrenskraft har försämrats och att det därför inte kommer att byggas några nya kärnreaktorer.

-VINDKRAFTEN ÄR REDAN I DAG lönsammare om man ska bygga ny produktionskapacitet, bedömde han.

Carl B Hamilton, energitalesman för Folkpartiet - det mest kärnkraftvänliga partiet - gör en helt annan bedömning. Han hänvisar till att det i Finland ligger tre ansökningar om att bygga utkärnkraften.

-Det som gör kärnkraften lönsam trots de enorma investeringskostnaderna är att nya reaktorer dels producerar mycket elektricitet, dels att de kommer att stå i 80 år, kommenterade han,

GUNNAR JONSSON
gunnar.jonsson@dn.se 738 11 13

LARS-INGMAR KARLSSON
lars-ingmar.karlsson@dn.se 08-738 10 59 “

“Den första borgerliga regeringen efter andra världskriget sprack 1978 på kärnkraftsfrågan

1954 startade Sverige en forskningsreaktor, men den första reaktorn för el- och värmeproduktion togs i drift 1963 i Ågesta, Huddinge.
I dag finns tio reaktorer i Forsmark, Oskarshamn och Ringhals. De står för hälften av Sveriges elförsörjning.

Två reaktorer har avvecklats vid kärnkraftverket i Barsebäck, den senaste stängdes 2005.
Den 23 mars 1980 hölls en folkomröstning om kärnkraft i Sverige. Väljarna skulle få säga ja eller nej till en avveckling av kärnkraften.
Väljarna fick till slut tre linjer att välja mellan, alla med det uttalade syftet att på sikt avveckla kärnkraften.
Moderaterna stod för Linje 1, den mest kärnkraftsvänliga linjen.
Socialdemokraterna och Folkpartiet stod för Linje 2, en mellanväg som kalllades "avveckling, men med förnuft".
Centern, Kristdemokraterna och Vänsterpartiet stod för Linje 3: Avveckla kärnkraften så snart som möjligt. (Miljöpartiet fanns inte 1980.)
Resultatet blev: Linje 1:18,9 procent, Linje 2: 39,1 procent, Linje 3:38,7 procent. Det inte helt glasklara resultatet ledde till beslutet att alla reaktorer skulle vara avvecklade 2010. Det har ändrats till att kärnkraften ska avvecklas i den takt som är möjlig med hänsyn till behovet av el.
Centern beslutade sig 1973 att motsätta sig en fortsatt utbyggnad,
Den första borgerliga regeringen efter andra världskriget sprack 1978 på kärnkraften, och den centerpartistiske statsministern Thorbjörn Fälldin avgick.
Centerpartiet samarbetade i tio år med Socialdemokraterna och Vänsterpartiet med fortsatta krav på avveckling. 2006 bröt Centern samarbetet. Alliansregeringen kom överens om att inte besluta om någon utbyggnad förrän efter valet 2010.
Kärnkraftsopinionen har svängt rejält. Vid DN/Synovates mätning i januari förra året ställde sig nästan varannan svensk bakom en utbyggnad av kärnkraften. Männen var mest positiva, medan en majoritet av kvinnorna var emot. “

DN 090205:

“Kärnkraft bara en liten tårtbit”

“Kärnkraft är en liten del av lösningen på klimatproblemet. Men bara en liten.”

“FN:s klimatpanel IPCC beräknar att kärnkraftens andel av världens elproduktion skulle kunna höjas från dagens 16 procent till 18 procent.

Det finns också andra uppskattningar.

Forskarna Robert Socolow och Stephen Pacala på Princetonuniver-sitetet har till exempel skissat på ett tårtsystem, där en av femton tårtbitar handlar om att fördubbla världens kapacitet av kärnkraft. Och observera: i Socolows och Pacalas modell ska den nya kärnkraften ersätta kolkraftverk - om kärnkraften bara används för att höja elförbrukningen bidrar den däremot inte till minskade utsläpp.

Både förespråkare och motståndare är helt överens om att kärnkraften har nackdelar. Frågan är hur de ska värderas jämfört med fördelarna.

1. Man lämpar över ansvaret för radioaktivt avfall på kommande generationer.

2. Tekniken kan också användas för att tillverka kärnvapen. Ju mer kärnkraftsteknik som sprids i världen, desto större risk för att kärnvapenteknik kommer i olämpliga händer.

3. Risk för olyckor, som härdsmältor. Den är visserligen inte särskilt stor, men den finns.

4. Tillgång till mer kärnkraft kan minska motivationen för att spara energi och utveckla alternativa energikällor. De alternativa energikällorna är i dag dyrare än kärnkraft. Men de i särklass billigaste åtgärderna för att minska utsläppen är att effektivisera och spara energi.

Fördelen är bland annat att kärnkraft fortfarande är förhållandevis billigt jämfört med att bygga upp alternativa energikällor.

Och tekniken förbättras. Det nya kärnkraftverk som just nu byggs i Finland har en effektivitet på 38 procent, jämfört med ungefär 34 procent i dagens svenska anläggningar.

I Sverige räknar man i dag med en härdsmälta per hundra tusen år med en reaktor. Med den nyaste tekniken blir riskerna ännu lägre: motsvarande en härdsmälta på tio miljoner år.

På längre sikt kan kärnkraften bli ännu bättre och säkrare. Forskare skissar på anläggningar som drivs med torium - betydligt svårare att göra bomber av. Transmutation kallas en teknik, där härdsmälta är en omöjlighet.

Karin Bojs "

DN 090205.

"Miljörörelsen kritisk om kärnkraften"

"Miljörörelsen i Sverige har reagerat mycket kraftigt på Alliansens överenskommelse om att nya kärnreaktorer ska byggas. Beslutet går på tvärs med utvecklingen i övriga världen, menar de."

"**- VI ÄR DJUPT BESVIKNA**. Det är en tragedi och ett spel med våra barns välfärd, säger Mikael Karlsson, ordförande i Naturskyddsföreningen, till DN.se.

Mikael Karlsson kallar Alliansens överenskommelse om kärnkraften för "ett monumentalt miljösvek" och tycker att det är märkligt att satsningen kommer just nu.

- FN:s klimatpanel och internationella energimyndigheten talar båda om effektivisering och att den förnyelsebara energin är viktigast. Att då komma med detta är omodernt, säger han.

Enligt Mikael Karlsson byggdes inte ett enda nytt kärnkraftverk i hela världen under förra året, vilket annars varit fallet sedan det första byggdes på 1950-talet. Samtidigt är vindkraften den energikälla som växer snabbast av alla. I ljuset av den utvecklingen ser han Alliansens energipolitik som obegriplig och menar att ansvaret läggs över på nästa generation. Signalen till övriga EU-länder är också mycket olycklig med tanke på klimattoppmötet i Köpenhamn i december och att Sverige har ordförandeskapet i EU nästa år, menar han.

- OM DETTA ÖVERLEVER riksdagen genom starka partipiskor kommer det leda till ryckigare energipolitik och det kortsluter möjligheten till en blocköverskridande överenskommelse. Det kommer

inte leda till lägre elpriser och ökad tillförsel stärker inte industrin, säger Mikael Karlsson.

Lasse Gustavsson, generalsekreterare i Världsnaturfonden, tycker att regeringens visserligen att regeringens mål för år 2020 är rätt bra och han applåderar visionen för år 2050. Men satsningen på kärnkraften ser han som något helt obegriplig.

- Det är ett historiskt misstag. Alla gamla slutsatser om kärnkraften finns kvar, men det slaget förlorade vi redan 1980 säger Lasse Gustavsson som också ställer sig frågande till beslutet ur ett ekonomiskt perspektiv.

- Det är bekymmersamt att en regering i kris inte klarar av att fatta eko-nomiskt förnuftiga beslut. Enligt det internationella energiorganet är en terawattimme från kärnkraft dubbelt så dyr som en terawattimme från vindkraft, säger Lasse Gustavsson till DN.se.

LASSE GUSTAVSSON MENAR att regeringen genom att satsa på kärnkraften låser in pengar som i stället borde användas för att bygga ut vindkraften. Därmed blir Sverige ett av de få länder som helt måste förlita sig på kärnkraften för lång tid framöver säger han och konstaterar:

- En klimatsmart och ekonomisk regering borde satsa på den energirevolution vi behöver.

Josef Björklund "

DN 090205:

"Man bör nog ha en ny folkomröstning"

"Tre frågor till Olof Ruin, professor emeritus i statsvetenskap och grundlagsexpert."

"Regeringen vill bygga ut kärnkraften och gå emot resultatet av folkomröstningen 1980. Borde vi rösta igen nu?
- Det här är inte reglerat i grundlagen. Men traditionen säger att om man har låtit en fråga gå till folkomröstning och rättat sig efter resultatet så får man nog ha en ny om man ska ändra det beslutet.

När kan det ske?
- I en så infekterad fråga vore det politiskt klokt att ha folkomröstningen samtidigt som nästa riksdagsval. Det skulle säkra att valdeltagandet blir högt.

Vad tror du om sannolikheten att regeringen faktiskt utlyser en folkomröstning?
- Jag vill inte spekulera i det, men om det finns en stor opposition i Centerpartiet och även kanske i kristdemokraterna, kan kravet öka på en folkomröstning för att undvika partisplittring.

Helena Gunnarsson "

DN 090206:

“Räkna med dyr el trots ny kärnkraft”

“Sverige är ingen isolerad ö när det gäller energiförsörjningen. Industrin behöver anpassa sig till höga elpriser även om kärnkraften blir kvar på längre sikt.”

ALLIAN.SPARTIERNAS UPPGÖRELSE öppnar för ett nytt läge när det gäller kärnkraften. Nu blir det fritt fram att planera för en fortsättning när nuvarande tio aggregat har tjänat ut. Låsningarna som har funnits i närmare 30 år, sedan folkomröstningen 1980, håller på att lösas upp.

Mycket talar visserligen för att kärnkraften blir en stridsfråga i valet 2010, men även efter ett maktskifte skulle det vara svårt för de nuvarande oppositionspartierna att vända helt om. Industrins behov väger tungt, även för en socialdemokratiskt ledd regering.

Arbetet med att ersätta de nuvarande kärnkraftverken kan ändå inte väntas ta fart förrän efter nästa val, då förutsättningarna har blivit tydligare. Men då börjar det bli hög tid eftersom ledtiderna är väldigt långa. Om nya aggregat ska finnas på plats i början av 2020-talet, då de äldsta av dagens väntas ha tjänat ut, så måste projekteringen inledas ganska snart.

Med bibehållen kärnkraft, som i verkligheten kan bli betydligt mer omfattande än hittills, kan elförsörjningen ses som tryggad. Möjlighet finns ju att låta de tio nya aggregaten - om så många verkligenbyggs - bli betydligt större än de nuvarande.

Därtill kommer att andelen förnybar energi väntas öka ytterligare under närmaste decenniet, när biobränsle och vindkraft expanderar. De ekonomiska styrmedlen ger effekt: oljeprodukter trängs gradvis tillbaka, även om de fortfarande är svåra att ersätta när det gäller transporter.

NÅGON ENERGIBRIST borde inte behöva uppstå om kärnkraften dessutom blir kvar. Tvärtom kan det tänkas att Sverige blir långvarig nettoexportör av el, med tanke på de fördelar som finns här när det gäller tillgång på vattenkraft.

Det nationella perspektiv som fortfarande ofta läggs på energiförsörjningen är dock alldeles för snävt. Elmarknaden är nordisk och i växande utsträckning även europeisk. Om elkablarna byggs ut under kommande år kan svensk kärnkraftsel lika gärnn användas i övriga Europa som här.

Fortfarande kan det vara tryggare att i ett nödläge ha gott om energitillgångar inom landets gränser. Men elpriset har redan jämnats ut åtskilligt mellan Sverige och EU-länderna. Det gäller både industrin och hushållen, även pm taxorna skiljer sig för olika användare.

i EUROPA SOM HELHET kommer det sannolikt att förbli knappt med energi, även inför 2020-talet. Man kan dessutom räkna med fler politiska ingrepp i syfte att minska utsläppen av koldioxid och att ytterligare vrida förbrukningen mot förnybara energi. Nuvarande handel med elcertifikat och utsläppsrätter är nog inte mer än början.

Detta ändras inte på något avgörande sätt av att de svenska regeringspartierna nu lämnar fritt fram för kärnkraft, även i ett längre perspektiv. Elpriset kommer ändå att vara högt, även i Sverige. Industrin kan inte undgå att anpassa sig till dessa villkor såvida man inte ska tillämpa lägre taxor här än i de flesta europeiska länder.

ÖNSKEMÅL AV DET SLAGET framförs dock ibland med baktanken att ett lågt elpris skulle ge konkurrensfördelar för svenska basindustrier som skog och stål. Men detta skulle i så fall vara ett slags subvention, som fördröjer anpassningen till ändrade villkor. Sådant brukar förr eller senare straffa sig.

El kan inte vara billig, även om den kommer från kärnkraft.

Johan Schück
Samhällsekonomisk krönikör. johan.schuck@dn.se 08-73814 04 “

DN 090206:
DNs opinionsundersökning på tidningens webbplats:

“Bör Sverige bygga ut kärnkraften?

Ja	66%
Nej	31%
Vet inte	3%

Totalt antal röster: **19559**

Resultatet ska inte ses som representativt för allmänheten och inte heller för Internetanvändare eftersom urvalet av de röstande är okontrollerat. Det bör alltså tolkas med viss försiktighet.”

DN 090205:

“Nytt kärnkraftsprojekt i Finland”

“HELSINGFORS. Energibolaget Fortum lämnade på torsdagen in sin ansökan om att få bygga ett nytt kärnkraftverk i Lovisa. Det skulle bli Finlands sjätte kärnreaktor.”

Fortum har från tidigare två kärnreaktorer utanför Lovisa vid Finska vikens kust.

Det nya kraftverket skulle enligt Fortums planer tas i bruk 2020 och ha en livslängd på minst 60 år.

I dag har Finland fyra kärnreaktorer i bruk medan den femte, Olkiluoto-3, är under byggnad. Enheten skulle ha tagits i bruk i år, men på grund av underleverantörernas svårigheter borde kraftverket vara i kommersiellt bruk först 2011.

Precis som Fortum nu, har kärnkraftsförespråkarna i Finland använt tre argument för utbyggnaden:
1) Mera kärnkraft stöder regeringens klimatstrategi
2) den minskar Finlands beroende av importerad energi, speciellt från Ryssland och
3) den ersätter kärnkraftsenheter som snart är föråldrade.

I riksdagen torde kärnkraftsförespråkarna just nu ha en knapp majoritet. Samlingspartiet och centern är de enda partierna som enhälligt flaggar för mera kärnkraft. Svenska folkpartiet är delat i kärnkraftsfrågan. Bland oppositionspartierna är det största, sdp, liksom de kristliga delade. De gröna, vänsterförbundet och sannfinländarna är mot mera kärnkraft.

I olika mätningar har drygt hälften av finländarna den senaste tiden sagt sig stöda en utbyggnad av kärnkraften.

Stefan Lundberg “

DN 090206 Dagens huvudledare:

“En fråga bland andra”

“Kärnkraften måste inte ges en religiös laddning. Den kan hanteras rationellt, som andra frågor. Det visade alliansen i går.”

“Ingen annan fråga har så förgiftat svenskt politiskt liv som kärnkraften. Den har splittrat partier, fått regeringar på fall och förstört förutsättningarna för rationell energipolitisk debatt.

Samtidigt har kärnkraften starkt bidragit till att Sverige kunnat kombinera ekonomiskt välstånd med låga koldioxidutsläpp. Kärnkraften är inte hela svaret på hur Sverige ska pressa ned koldioxidutsläppen ytterligare. Men särbehandlingen av kärnkraften och fixeringen vid att den måste avvecklas har varit destruktivt.

Centerledaren Maud Olofsson är ingen vän av kärnkraft. Men med den överenskommelse om energi- och klimatpolitik som alliansens fyra partiledare presenterade i går gav hon prov på både mod och framsynt ledarskap. Hon valde kompromissens väg. Inte för att hon gillade alla delar utan för att bara en kompromiss kan ta Sverige ur det låsta läge som decennier av kärnkraftsstrid försatt landet i.

Som Kristdemokraternas Göran Hägglund föreslog på DN Debatt för en vecka sedan sätts ett tak för antalet reaktorer. Avvecklingslagen upphävs och förbudet i kärntekniklagen mot nybyggnad tas bort.

I efterhand framstår alliansens uppgörelse inför valet 2006 som en förövning. Kompromissen den gången var att man varken skulle bygga ny kärnkraft eller stänga reaktorer under den kommande mandatperioden. Det undanröjde en tvistefråga och ökade fyrpartialternativets trovärdighet. I sak var det däremot defensivt. Man enades om status quo och sköt alla strategiska avgöranden på framtiden.

Med det hade alliansen kunnat nöja sig. Men med gårdagens överenskommelse överträffar alliansen förväntningarna. Den visar kraft, kreativitet och, inte minst, en tilltro till det gemensamma projektet.

De fyra partiledarna har inte taktiskt avvaktat eller positionerat sig för att klara det egna partiet så helskinnat som möjligt undan en hotande borgerlig valkatastrof 2010. I stället flyttar de gemensamt fram sina positioner i energi- och klimatpolitiken.

Oppositionen uppfattade utmaningen och kallade genast till egen presskonferens. Det är nog inget som Peter Eriksson och Lars Ohly ångrar. För Mona Sahlin däremot var tillställning en mindre katastrof.

Socialdemokratisk kärnkraftspolitik har sedan 70-talet präglats av strävan att hålla en linje som innebär både och. Å ena sidan ska LO och den elintensiva industrin tillförsäkras trygg energi till rimliga priser. Å andra sidan ska kärnkraften framställas som en nödlösning och det kärnkraftsfria samhället utmålas som målet.

Mona Sahlin har varit med länge och vet vad som förväntas. Men på gårdagens presskonferens klarade hon inte balansgången. De obligatoriska försäkringarna till "LO-killarna och tjejerna" fanns där. Men både hennes språk och sällskap gjorde att helhetsintrycket blev ett annat än det partiet tidigare gjort allt för att upprätthålla.

I sak är det som alliansen enats om odramatiskt. Kärnkraften har bara befriats från den negativa särbehandling som den varit utsatt för. Men i stället för att lugnt kommentera det som faktiskt föreslås skruvade

Mona Sahlin upp tonläget. Fyrpartikompromissen utmålades som en massiv satsning på kärnkraft. Och denna energikälla är med Sahlins ord "dyr, avlägsen och farlig".

På kort sikt kan den borgerliga alliansen tjäna på att Mona Sahlin målar in sig i ett hörn. Men för Sverige vore det en olycka. I stället för att skruva upp den kärnkraftskritiska retoriken borde Mona Sahlin gripa tillfället. En långsiktig, blocköverskridande energiuppgörelse finns inom räckhåll.

DN 6/2 2009 ”

DN 090117:

“Glödlampan släcks efter 130 år”

“De vanliga matta glödlamporna försvinner ur butikerna i höst. De ersätts bland annat av lågenergilampor som innehåller små mängder kvicksilver. Men experter som TT talat med bedömer att klimatnyttan vida överstiger riskerna för miljön.”

“Glödlampan har lyst upp vår tillvaro i 130 år, men snart är det slut. EU beslutade före jul att av klimatskäl fasa ut alla glödlamporna i unionen fram till 2013. Först ut är alla matta lampor, plus klara 100-wattare. De får inte säljas efter september i år.

Hembelysningen står för en fjärdedel av elförbrukningen i Sverige. Varje år säljs 80 miljoner glödlampor i Sverige. Men de är ineffektiva, knappt tio procent av inmatad energi blir ljus, plus lite värme. När de nu avvecklas kan hälften av belysningselen, cirka två terawattimmar (TWh), sparas in.

- Det motsvarar årsförbrukningen i 80.000 eluppvärmda villor, säger Kalle Hashmi, expert hos Energimyndigheten.

Problemet är att lågenergilampor innehåller små mängder kvicksilver, 1—5 milligram per lampa. Miljöminister Andreas Carlgren meddelade i tisdags att kvicksilver förbjuds i Sverige från den 1 juni. Men vissa undantag görs, bland annat för lågenergilampor.

Det beror enligt Carlgren på EU:s glödlampsförbud som innebär att lågenergilamporna måste ta över under en övergångstid. Men han betonar att de små kvicksilvermängderna i lamporna minskar successivt och att det kommer att lösa sig på sikt.

Senare i år kommer Kemikalieinspektionen också att ytterligare skärpa gränsvärdena för lampors och lysrörs kvicksilverinnehåll.

- Det är en kluven fråga, med lågenergilamporna riskerar man att öka utsläppen av kvicksilver även om innehållet i lamporna minskar hela tiden. Men det får man komma åt genom att öka återtagandet av lamporna, säger Helen Lindqvist på Naturvårdsverket.

I EU-beslutet ställs krav på att det på förpackningen anges hur mycket kvicksilver lågenergilampan innehåller och hur den ska hanteras när den tjänat ut.

- Märkningen är jätteviktig, konsumenterna måste informeras så att de lämnar in lamporna på rätt ställe, säger Helen Lindqvist.

I Sverige samlas omkring 70—80 procent av lågenergilamporna in, mot 20 procent i EU. Energimyndigheten diskuterar nu med Naturvårdsverket och Kemikalieinspektionen hur människor lättare ska kunna lämna sina lampor för återvinning.

- De får inte hamna i soporna, det måste finnas lösningar så att människor kan gå runt hörnet och deponera sina lampor och slippa ta bilen till en återvinningsanläggning, säger Kalle Hashmi.

- Vi lägger ner mycket krut på att säkerställa att vi tillsammans med kommunerna ska ha en lösning på plats när utfasningen inleds.

När hembelysningens elanvändning minskar i EU, innebär det också mindre behov av el som i övriga Europa ofta produceras i kolkraftverk.

- Det kommer faktiskt ut väldigt mycket mer kvicksilver via elproduktionen, så utsläppen kommer att minska, säger Magnus Frantzell vid Belysningsbranschen.

En undersökning som branschen genomfört visar att få lågenergilampor slängs i soporna.

- Självklart ska vi samla in lågenergilamporna. Vi kommer att bygga ut insamlingen, om ett år ska den ha förbättrats ordentligt.

När glödlamporna avvecklas ökar möjligheterna att utveckla andra alternativ, som halogenlampor och så kallade LED-lampor (en slags ljusdioder). Lågenergilampan ses bara som en övergångslösning.

- Det finns nätspänningshalogenlampor, som är identiska med glödlampor, med samma wattstyrka, ljuskvalitet och färgkvalitet, säger Kalle Hashmi på Energimyndigheten.

- Halogenlamporna är dyrare än glödlampor, de kostar cirka 20 kronor, men är 25 procent effektivare och håller dubbelt så länge. De är inte så vanliga i handeln, men när glödlamporna försvinner, då kommer halogenlamporna in, säger han.

Glödlampan kommer dock även ett tag framöver att tillåtas för vissa ändamål, som i utomhusbelysning, eftersom lågenergilampor fungerar dåligt i kyla och hög värme.

Från P O Lindström/TT “

DN 090127:

“Så kan vi rädda jordens klimat”

“Det går att minska utsläppen av växthusgaser, bromsa klimatförändringarna och ändå skapa ett anständigt liv för människor på jorden. Det visar två rapporter från McKinsey och Ingenjörsvetenskapsakademin, IVA.”

“KONSULTFIRMAN McKinseys perspektiv har varit det globala, medan IVA har hållit sig till svenska utsläpp. Ändå är deras slutsatser likartade. Med hjälp av energibesparingar, förnybara energikällor och ett klimatsmartare jord- och skogsbruk kan vi minska utsläppen av växthusgaser så mycket att den globala temperaturen inte stiger mer än två grader - en tröskel som pekats ut som mycket kritisk av FN:s klimatpanel IPCC.

McKinsey har kommit fram till att de globala utsläppen av växthusgaser kan minskas med 35 procent fram till 2030 till en kostnad som understiger en procent av den globala bruttonationalprodukten. Men då krävs också att satsningen börjar redan 2010 - varje förlorat år ökar kostnaden avsevärt.

I SINA BERÄKNINGAR har McKinsey analyserat den tekniska potentialen och de ekonomiska förutsättningarna för att åtgärda över två hundra typer av utsläppskällor.

De enklaste utsläppsminskningarna är de som faktiskt betalar sig själva, som energisnålare hushållselektronik, byggnadsisolering och återvinning. På en global skala skulle dessa och andra energieffektiviseringar minska utsläppen med runt 14 miljarder ton per år.

En minskning med ytterligare 12 miljarder ton växthusgaser per år skulle åstadkommas genom en satsning på förnybar energi, kärnkraft och koldioxidavskiljning genom så kallad CCS-teknik. Den senare bedöms av McKinsey som den dyraste och mest osäkra tekniken. Kostnaden för att minska utsläppen av ett ton växthusgas beräknas med denna metod kosta runt 40 euro, vilket kan jämföras med runt 10 euro för vindkraft.

EN MINST LIKA VIKTIG insats skulle vara att bromsa avskogningen och förbättra jordarnas förmåga att binda kol, framför allt i utvecklingsländerna. I McKinsey-rapporten skissas på en helt nödvändig global kampanj för att rädda befintliga regnskogar på en yta fyra gånger så stor som Sverige och återplantering av skog på ett område åtta gånger Sveriges yta.

McKinsey har i sina beräkningar jämfört med ett scenario där inga insatser görs för att minska utsläppen av växthusgaser. Dessa skulle då år 2030 ligga på 70 miljarder ton per år, mer än dubbelt så mycket som de skulle göra om de föreslagna satsningarna sätts i verket.

I sin rapport över de svenska utsläppen slår Ingenjörsvetenskapsakademin, IVA, fast att dessa kan mer än halveras fram till 2030. Åtgärderna de föreslår liknar dem i McKinsey-rapporten.

IVA SKISSAR PÅ att den svenska bilparken år 2030 nästan helt går på el eller biobränslen. Vägtransporternas utsläpp ska ha minskat med 90 procent. Dessutom ska både flyg och sjöfart successivt ha börjat gå över till klimatneutrala drivmedel.

Bostadsektorn ska vara klimatneutral, medan industrins utsläpp ska ha minskat med 40 procent.

I ett scenario för 2043 har IVA tagit ett steg längre. Hela Sverige ska då ha nollutsläpp - mycket tack vare CCS-teknik, förnybara energikällor och ett klimatsmart utnyttjande av skogen.

Jan Malmborg “

DN 090203 Ekonomi:

“Grönt flyg får priset att lyfta”

“Några hundralappar extra för flygbiljetten, eller flera tusen, allt beroende på hur långt du flyger. Det är vad som krävs om flyget skulle betala för sina miljöfarliga utsläpp. En biljett skulle bli i snitt 66 procent dyrare till de största resmålen, enligt en uträkning som baseras på en ny rapport”

“-I DAG BETALAR INTE FLYGET för alla kostnader som är förknippade med verksamheten. Det finns en svensk prislapp för de miljöeffekter som flygets koldioxidutsläpp ger upphov till, säger utredaren Gunnel Bångman på transport- och kommunikationsmyndigheten Sika.

Flyget har diskuterats intensivt i de senaste årens klimatdebatt. Enligt FN:s internationella klimatpanel står flygtrafiken för omkring 2 procent av de globala utsläppen av koldioxid.

I EN NY RAPPORT konstaterar Sika att det kostar samhället cirka 1:50 kronor för varje kilo koldioxid som flyget släpper ut. Och då ingår inte kostnader för exempelvis buller och effekter av andra miljöförstörande utsläpp. Detta är kostnader som varken flygbranschen eller flygresenärerna betalar i dag.

Men det går att räkna på vad det skulle kosta för branschen, och i förlängningen resenärerna, om kostnaderna skulle betalas där de uppstod.

I snitt skulle en flygbiljett kosta 66 procent mer om flyget skulle bära sina egna kostnader. Detta baserat på en genomgång av de största resmålen som DN Ekonomi gjort och med Sikas rapport som bas för uträkningen.

Rent konkret skulle det betyda allt från några hundralappar extra till flera tusenlappar för varje resa.

1 DAG KAN MAN HITTA en biljett till Köpenhamn för runt 1000 kronor tur och retur. Enligt Sikas värdering av kostnaden för utsläpp av koldioxid innebär samma resa en kostnad för samhället på 510 kronor. Totalkostnaden för resenären skulle alltså bli 1510 kronor. En Londonresa skulle bli nästan 1200 kronor dyrare och gå lös på över 2900. En tripp till Las Palmas blir nästan 3 300 kronor dyrare, med en totalkostnad på 6 870 kronor.

Ju längre bort man väljer att flyga, desto mer kostar det.

Den koldioxid som en person ger upphov till på en flygning till New York kostar samhället 6180 kronor - en summa som alltså skulle läggas på biljettpriset för att betala miljöeffekterna för resan.

DET SVÅRA ÄR ATT HITTA ett internationellt gångbart system för att ta betalt.

-Vissa miljöavgifter finns ju vid start och landning. Det är vid flygning under väg som kostnaden för utsläppen inte täcks upp. Det svåra med långflygningar är att de sker på internationellt luftrum, och frågan är vem som då ska ta in avgifterna, säger Gunnel Bångman.

NATHALIE BESER
nathalie.beser@dn.se 08-738 19 66 “

DN 090203 Ekonomi:

“Miljöministern flaggar för dyrare biljetter”

“Flygbiljetterna kommer att bli dyrare framöver. Det beskedet ger regeringen.”

“Flyget i Sverige betalar i dag inga miljöavgifter eller miljöskatter. Inom kort kommer dock trafiken att ingå i EU:s utsläppshandelssystem.

-Regeringen förbereder just nu en lagrådsremiss så att Sverige ska kunna genomföra EU-direktivet om utsläppshandeln. Vi kommer att lägga fram en proposition under våren, säger miljöminister Andreas Carigren via sin pressekreterare.

EU:s handelssystem för växthusgaser går ut på att försöka få ned utsläppen av bland annat koldioxid. De företag som berörs av handelssystemet får gratis tilldelning av utsläppsrätter.

Om ett företag behöver släppa ut mer än det som företaget fått tillstånd till måste företaget köpa fler rätter till marknadspris.

Från och med 2012 kommer alltså även flyget att ingå i EU:s system.

-Den luftfart som ska omfattas av systemet för handel med utsläppsrätter är all luftfart som avgår från eller ankommer till en flygplats inom EU. Vissa undantag finns för till exempel sportflyg och mycket små flygbolag, säger Andreas Carigren.

Enligt miljöministern har EU-kommissionen kommit fram till att prisökningen för flygbiljetter kommer att hamna mellan 50 kronor och 429 kronor. Alltså långt under den nivå som Sika räknar med att utsläppen egentligen kostar samhället.

Några andra åtgärder av ekonomiskt slag är inte på gång, enligt ministern.

Magnus Nilsson, som är trafikexpert på Naturskyddsföreningen, ser problem med att flyget införlivas i utsläppshandeln.

-Ett bekymmer är att den här utsläppshandeln bara omfattar koldioxid, medan flygets klimatpåverkan är oerhört mycket större. Flyget kommer att vara en oerhört gynnad deltagare i utsläppshandeln, säger han.

Han är förvånad över att de andra transportslagen inte protesterar.

- Det är uppenbart orättvist och det är märkligt att de andra näringsgrenarna inte klagar mer, säger Magnus Nilsson.

NATHALIE BESER “

DN 081127:

"Slopa enprocentsmålet för svenskt bistånd"

“Biståndsminister Gunilla Carlsson och partisekreterare Per Schlingmann aviserar ny moderat biståndspolitik: Vi vill ha ett golv på 0,7 procent av BNI. Det nuvarande enprocentsmålet duger inte som mätare på bra bistånd. Exempelvis kan vi inte alltid göra det som krävs på grund av alltför strikta regler för vad som får kallas bistånd. Dessutom leder konjunkturnedgång och lägre tillväxt till att biståndet blir lägre än vad som avsetts. Vi vill i stället ha ett golv för biståndet på 0,7 procent av bruttonationalinkomsten. Moderaternas partistyrelse har just beslutat att vi ska lägga partiets gamla biståndspolitik bakom oss. Vi har anledning att vara självkritiska när det gäller vårt tidigare bristande engagemang för u-länderna. Men vi tycker också att Sverige ska kunna göra demokratifrämjande biståndsinsatser även i länder som inte brukar klassas som utvecklingsländer, särskilt Ryssland. Det skriver moderaternas biståndsminister Gunilla Carlsson och partisekreterare Per Schlingmann.”

“Världen står inför ett antal strategiska utmaningar som kräver politiskt nytänkande och ledarskap. Inte minst finanskrisens globala omfattning och vittgående konsekvenser har illustrerat vikten av gemensamt agerande, som också inkluderar utvecklingsländernas intressen. Finanskrisen, livsmedelskrisen och klimatförändringarna drabbar de allra fattigaste värst.

Det krävs en samlad utvecklingspolitik för 2000-talet där det inte längre räcker att använda biståndet för att kompensera orättfärdig jordbruks-, handels- eller miljöpolitik. Biståndet kan inte lösa den klyfta som finns mellan rika och fattiga. Men biståndet kan, rätt använt, vara en viktig förändringskraft.

Just därför har alliansregeringen påbörjat en omfattande omläggning av det svenska biståndet som nu styr bort från en kravlös utbetalningspolitik till en aktiv och resultatinriktad utvecklingspolitik. Regeringen skapar ordning och reda och fokuserar biståndet till färre antal länder och sektorer så att det kan göra nytta där det behövs allra mest. Vi fördelar medel till multilaterala organisationer baserat på hur effektiva och relevanta de är. Vi sätter friheten främst och främjande av demokrati och respekt för de mänskliga rättigheterna hör numera till biståndets främsta uppgifter. Vi arbetar för att Sverige ska bli världsmästare på att skydda och främja kvinnors rättigheter och möjligheter. Dessutom klimatsäkras biståndet.

Det finns anledning för oss moderater att vara självkritiska när det gäller vårt tidigare bristande engagemang för utvecklingsländerna. Länge sågs biståndet som ett hopplöst fall av felaktig användning av skattepengar. Kritiken var i stora delar befogad, men ibland förminskade vi de positiva effekter som en effektiv biståndspolitik faktiskt kan ha för den enskilda människan.

Moderaternas partistyrelse har i dagarna valt att lägga den gamla biståndspolitiken bakom sig och fattat beslut om en ny moderat utvecklingspolitik, där ett effektivt bistånd ingår som en mycket viktig del. Vår omprövning av den gamla biståndspolitiken bottnar i tre insikter:

För det första kan inte en modern politik för global utveckling stanna vid att ge bistånd. Det ekonomiska utanförskap i vilket en stor del av världens befolkning fortsatt befinner sig, kan bara brytas genom marknadsekonomiska reformer, ökat tillträde till den internationella marknaden och framväxten av ett livskraftigt näringsliv.

För det andra måste biståndet användas så effektivt och resultatinriktat som möjligt. Moderaterna har en positiv men krävande syn på biståndet, som rätt använt, kan göra verklig skillnad.

För det tredje måste biståndets legitimitet säkras. Det finns en bred enighet i riksdagen om att Sverige ska ha ett generöst bistånd. Tyvärr har denna generositet kommit att symboliseras av ett utbetalningsmål som inte duger som mätare på bra bistånd. Sveriges engagemang för människor i utvecklingsländerna ska inte mätas med ett utbetalningsmål som i själva verket står i vägen för genomförandet av en ansvarsfull utvecklingspolitik.

Enprocentmålet är många gånger ett hinder, dels för att vi inte alltid kan göra det som krävs på grund av alltför strikta regler för vad som får kallas "bistånd", dels för att de stora svängningarna i biståndets storlek gör det svårhanterat och svårplanerat.

Den aktuella finanskrisen illustrerar enprocentmålets bortglömda baksida. För i den globala avmattningens spår kommer lägre tillväxt efter hand att leda till att biståndet blir lägre än vad som tidigare förutsetts. Det är svårt att se hur sådana kast i biståndsvolymen - både uppåt och nedåt - är förenligt med en ansvarsfull hantering. En ordning med så förutsägbara biståndsvolymer som möjligt, också på något längre sikt, vore att föredra.

Så vad bör göras?

Självklart krävs vedertagna internationella normer för vad som räknas som bistånd, inte minst för att säkerställa ett globalt ansvarstagande, för att kunna driva på uppfyllelsen av millenniemålen men också för att kunna göra relevanta jämförelser mellan givarländer. Jämförelsen är viktig, inte för att Sverige ska kunna slå sig för bröstet, utan för att säkerställa att fler länder än Sverige respekterar gjorda internationella åtaganden om biståndets omfattning.

Det innebär också att volymåtagandet från Monterrey, som anger en grundläggande nivå för biståndet om 0,7 procent av BNI, ska ses som ett absolut golv för svenskt bistånd. Det får självfallet större effekt om fler länder lever upp till detta åtagande.

Moderaterna vill att Sverige ska ha ett ambitiöst bistånd.

Det finns initiativ som Sverige skulle kunna ta i kampen mot fattigdomen, men som vi hindras att göra för att pengarna finns på fel konton. Hur och var Sverige kan göra mest nytta ska - för de belopp som överstiger 0,7 procent - inte behöva vara slaviskt avhängigt OECD:s biståndskommitté DAC:s kriterier för vad som räknas som bistånd Sverige har som ledande aktör på biståndsområdet - och som ett av få länder som volymmässigt lever upp till internationella åtaganden - ett ansvar som sträcker sig bortom OECD-DAC:s kriterier för att modernisera biståndet så att det anpassas till dagens globala utmaningar och för att kunna tillhandahålla innovativa och snabba insatser av relevans.

Låt oss ge några exempel.

Vi vill mer flexibelt kunna stärka fredsprocesser, till exempel genom att lämna bidrag till fredsfrämjande insatser utförda av regionala organisationer såsom Afrikanska unionen. För vi vet att utan säkerhet blir det ingen utveckling.

Vi tycker att det är självklart att Sverige ska kunna göra insatser för demokrati även i länder som inte godkänns som biståndsmottagare enligt OECD-DAC, särskilt i Ryssland. För vi tycker att engagemanget för demokrati och mänskliga rättigheter i vårt närområde är en självklar utvecklingspolitisk prioritet.

Vi vet vilken avgörande roll läkemedelsforskningen har för kampen mot hiv/aids-epidemin och andra smittsamma sjukdomar. Men investeringar i svensk forskning om smittsamma sjukdomar som främst drabbar världens fattiga kvalificerar sig inte som bistånd.

Moderaterna vill ersätta dagens kortsiktiga utbetalningsmål med ett långsiktigt utvecklingsmål - för att göra det möjligt för Sverige att sätta sin egen utvecklingsagenda. Vi ska kombinera respekten för gjorda internationella åtaganden med det nytänkande som dagens globala utmaningar kräver. Ett utvecklingsmål skulle ange hur vi vill bidra till utveckling och sätta en budget som anpassas efter denna ambition, istället för tvärtom.

Vi skulle vilja se en översyn av möjliga budgeteringsmodeller som skulle göra det möjligt att ersätta utbetalningsmålet med ett utvecklingsmål, och fortsatt garantera ett generöst bistånd. Utgångspunkten ska vara att Sveriges åtaganden och ambitioner måste definieras utifrån en omvärlds-analys som tar avstamp i dagens globala verklighet. En bred diskussion krävs om DAC-regelverket: Inom vilka ramar ska Sverige utvecklingspolitiskt kunna bidra? Vilka insatser ska vara möjliga? Dessutom behöver dagens system för att göra avräkningar från biståndsramen ses över, då det bidrar till att ge dåliga planeringsförutsättningar för förutsägbarhet och transparens.

Vi moderater är fast beslutna att fortsätta reformeringen av utvecklingspolitiken. Vår utgångspunkt är alltid ansvaret mot såväl svenska skattebetalare som enskilda människor i utvecklingsländerna.

GUNILLA CARLSSON
PER SCHLINGMANN "

DN 090107:

"Vi satsar en dryg miljard på klimatsäkrat bistånd"

"Biståndsminister Gunilla Carlsson presenterar regeringsbeslut om särskild satsning på högriskländer: Anpassning till klimatförändringar kräver långt större resurser än det nuvarande biståndet. Av de fyra miljarder kronor som regeringen klimatsatsar inom biståndet ringmärks nu 1,1 miljard kronor direkt till särskilt utsatta länder, främst i Afrika och Asien. De bilaterala biståndsinsatserna måste fokuseras till samarbetsländer där det finns en hög risk kombinerad med hög sårbarhet. På så sätt bidrar regeringen till att klimatperspektivet integreras i mottagarländernas egna utvecklingsstrategier. Mina egna besök i dessa länder har övertygat mig än mer om att miljön inte kan vänta. Men utsatta länders anpassning till klimatförändringar kommer att kräva finansiella resurser långt större än det nuvarande biståndet. Det skriver biståndsminister Gunilla Carlsson."

"DET STORA MILJÖMÖTET i Poznan är nu genomfört och det finns en politisk överenskommelse om utsläppsmål på global nivå. Dessutom är det smått historiskt att Europeiska Unionen nu lyckats ena sina 27 nationer i en ambitiös agenda som ligger till grund för FN:s miljötoppmöte i Köpenhamn om knappt ett år. Europa är den gröna kraften i världen!

Sverige är pådrivande för detta och alliansregeringen agerar kraftfullt inom klimat- och energiområdet. I budgetpropositionen för 2009 görs klimatsatsningar om sammanlagt sju miljarder kronor. Satsningarna fokuserar på kostnadseffektiva åtgärder för att uppnå Sveriges mål i

EU:s energi- och klimatpaket. Förutom att klara av utsläppsminskningar på hemmaplan ska Sverige bidra till klimatåtgärder och klimatanpassning i utvecklingsländer.

Miljöpåverkan och klimatförändringar drabbar de fattigaste människorna hårdast, eftersom de har svårast att anpassa sig till förändringar. Förutsättningar för fattiga kvinnor och män att förbättra sina levnadsvillkor försämras och möjligheterna att bekämpa fattigdomen försvåras om klimatförändringarna inte hanteras ansvarsfullt. De utvecklingsansträngningar som görs riskerar att regna, torka eller blåsa bort. I förlängningen kan miljö- och klimatrelaterade problem öka ofrivilliga och svårhanterliga migrationsströmmar, bidra till politisk instabilitet, konflikter och svåra hälsoproblem. Kopplingen mellan klimat och utveckling är tydlig.

DÄRFÖR STÅR UTVECKLINGSSAMARBETET för en central del av regeringens satsning inom klimat- och energiområdet. Av de sju miljarderna till klimatåtgärder satsas över fyra miljarder kronor på lång-siktiga insatser för anpassning till klimatförändringarna i utvecklings-länder.

Förhållandet och förtroendet mellan den rika världen och utvecklingsländerna är en nyckelfråga och det framkom också vid mötet i Poznan. Utvecklingsländerna är inte en del av problemet, utan en del av lösningen. Vi måste göra det möjligt för utvecklingsländer att inte investera sig fast i ett beroende av fossila bränslen. Det görs bäst genom att bidra till kapacitetsuppbyggnad och teknologiöverföring.

I den särskilda klimatsatsningen inom utvecklingsområdet fördelas resurserna mellan multilateralt samarbete och bilateralt/regionalt samarbete.

Regeringen har nu beslutat att de bilaterala insatserna fokuseras till samarbetsländer där det finns en hög risk kombinerad med hög sårbarhet. Totalt 1,1 miljarder kronor satsas under åren 2009-2011 genom Sida till bilaterala och regionala insatser.

Utgångspunkten ska bygga på givargemensamma och redan existerande program inom främst miljö-, vatten- och energiområdena med en modifiering och utvidgning mot en tydlig klimatanpassningsprofil. Samarbetsländer som utformat nationella anpassningsprogram (NAPA) under klimatkonventionen prioriteras.

De länder som nu är aktuella är Bolivia, Bangladesh, Kambodja, Burkina Faso, Mali samt speciella insatser för regioner i Afrika och Asien.

Regeringen bidrar med dessa satsningar till att klimatperspektivet integreras i samarbetsländernas egna utvecklingsstrategier. Det vi redan gör inom miljö-, vatten- och energiområdena ska få en tydligare klimatanpassningsprofil med denna klimatmiljard. Sverige stöder därmed ländernas egna ansträngningar att fortsätta utvecklas i ett förändrat klimat.

Jag har själv besökt flera av dessa länder och sett hur människor drabbas av översvämningar som i Kambodjas floddeltan eller utbredd torka som i Mali eller Burkina Faso. Detta till följd av klimatförändringarna. Jag har gjort dessa resor i egenskap av ordförande för den internationella kommission för utveckling och klimat som regeringen tillsatt.

Intrycken jag fått från besöken övertygade mig än mer att miljön inte kan vänta. Speciellt inte för dem som redan har det sämst och där förändringarna märks som mest.

Kommissionen har till huvuduppgift är att presentera förslag för att stärka fattiga länders anpassningsförmåga och minska konsekvenserna av naturkatastrofer i de mest utsatta utvecklingsländerna. Kommissionen består av tolv internationellt erkända och uppmärksammade forskare och experter på klimatförändringar och ska avlägga en slutrapport i maj 2009.

Kommissionen ser enorma utmaningar för oss alla. Utsatta länder och samhällen håller redan på att anpassa sig till klimatförändringarna med egna resurser, men det står redan klart att anpassning kommer att kräva finansiella resurser långt större än det nuvarande biståndet. De måste genereras från nya källor.

Biståndet har en viktig roll men kan inte ensamt bära denna finansiella, tekniska och politiska utmaning. Det behövs gränsöverskridande arbete mer än någonsin, där samtliga länders regeringar måste ta sitt fulla ansvar.

Under arbetets gång med kommissionen har jag märkt hur utvecklingsländerna ofta har lågt förtroende för industriländerna, då den rika världen hittills inte har uppfyllt gjorda åtaganden vad gäller biståndsvolymer och växthusgasutsläpp.

Sverige tillsammans med ett fåtal andra länder är här undantag och har därmed en särställning. Detta faktum ska regeringen använda klokt, inte minst inför Köpenhamnsmötet 2009 då Sverige kan spela en nyckelroll.
GUNILLA CARLSSON "

DN 090129:

"Oppositionen kräver hårdare tag mot Israel"

"Oppositionen vill ha hårdare svenska tag mot Israel efter kriget i Gaza. Utrikesminister Carl Bildt vill l stället ha samtal, men kräver också att isoleringen av Gaza hävs."

Riksdagsdebatten om Gaza på onsdagen hade begärts av Vänsterpartiet, som inledde med att lista en rad krav på regeringen och EU.

-EU bör häva sitt förmånliga handelsavtal med Israel, sade Hans Linde (V).

-Sverige bör undersöka alla möjligheter att ställa krigsförbrytare inför rätta. Sverige måste också kräva att Israel betalar skadestånd för de biståndsprojekt som skadats eller förstörts, sade han:

-På vilket sätt har staten Israel blivit säkrare av att 410 palestinska barn mördats?

Utrikesminister Carl Bildt menade att Israel hade rätt att slå tillbaka och försvara sig mot Härnäs raketbeskjutning från Gaza.

- SEDAN GICK MAN så långt att jag tror det blev kontraproduktivt vad gäller utvecklingen i regionen, attityden till Israel i stora delar av arabvärlden och säkert också Israels position i världen i övrigt, sade han.

Enligt Carl Bildt är det "uppenbart att brott mot den internationella humanitära rätten begåtts", men han menade att frågan om hur det ska hanteras ska skötas av FN.

Utrikesministern upprepade kravet att isoleringen av Gaza måste upp-höra, samtidigt som smugglingen av vapen till Gaza stoppas. Men han avvisade kraven på att avbryta samarbete med Israel.

-Jag tror inte på isoleringspolitik mot någon, utan snarare på att ha öppnare kanaler med alla, sade han.

Såväl Socialdemokraternas Urban Ahlin som Miljöpartiets Max Andersson stämde in i kravet på att krigsförbrytare efter Gazakriget ska ställas inför rätta.

-Det gäller såväl om israeler använt oproportionerligt övervåld och vit fosfor som om Härnäs använt civila som mänskliga sköldar, sade Urban Ahlin som också krävde att EU: s handelsavtal med Israel suspenderas.

MATSCARLBOM

mats.carlbom@dn.se 08-738 24 21”

Forskning och utbildning.

S kräver 50 000 extra utbildningsplatser.
10 000 högskoleplatser obesatta trots miljardstöd.
Regeringen politiserar forskningen i smyg.
Resultat ska nyttjas.
Olycksbådande, Leijonborg.
Orimligt stora skillnader i vad elever får kosta.
Svag skolhälsovård hotar barnens hälsa.
100 procents arbetslöshet efter gymnasieprogram.
Vinklat om gymnasierna.
Databas visar bästa gymnasierna.
Kunskapsutveckling i grundskolan får kritik.
Kritik mot nio av tio privata skolor.

DN 090114:

"S kräver 50 000 extra utbildningsplatser"

“Sahlin och Östros presenterar i dag nytt stimulanspaket.”

“DEN EKONOMISKA KRISENS fulla effekter vet ingen ännu. Men de flesta prognoser pekar på radikalt ökad arbetslöshet och fallande BNP.

Under hösten har vi socialdemokrater presenterat ett brett stimulanspaket. Vi har föreslagit förbättrade villkor för studenter, sänkt skatt för pensionärer och extra barnbidrag. Vi har förordat omfattande investeringar i järnväg, renovering av miljonprogrammen och byggande av hyresrätter. Och vi har tillsammans med miljöpartiet och vänsterpartiet väckt förslag om att tillföra kommunsektorn tio miljarder för att säkra välfärden.

Men den viktigaste utmaningen vi står inför är att erbjuda framtidstro, i synnerhet för de 150 000 personer som arbetsförmedlingen spår kommer att bli arbetslösa under de kommande två åren. Därför vill vi redan nästa år påbörja den andra delen i vårt stimulansprogram:ett brett kompetenslyft för att investera Sverige ur krisen.

1. Vi vill göra ett omfattande kunskapslyft så att alla får möjlighet att läsa in en fullständig gymnasieexamen. Vi har tidigare lagt förslag om att bygga ut komvux och yrkesvux med 7 000 platser 2009. Nu utökar vi till 25 000 platser.

Vi vill i samband med detta låta personer som blir arbetslösa ha möjlighet att få ett förmånligare studiemedel som motsvarar nivån på

deras a-kassa under studierna. Vi vill också uppmuntra till studier i naturvetenskap och områden där det förväntas råda arbetskraftsbrist i framtiden, och vill därför höja studiebidraget för dessa studenter.

2. Vi vill ge dem som riskerar att bli arbetslösa en möjlighet att vidareutbilda sig. I stället för att företag ska tvingas realisera varsel ska företagen kunna ingå samarbete med Arbetsförmedlingen: Om företagen är med och bidrar kan staten stå för både utbildning och en del av lönekostnaden, givet att utbildningen riktas mot områden som är avgörande för företagens långsiktiga konkurrenskraft eller områden där det väntas råda brist på kvalificerad personal i framtiden.

Branscher som pressas hårt av den ekonomiska krisen ska prioriteras. Vi föreslår 20 000 platser i ett spetskompetenslyft - och bevakar noga utvecklingen och är beredda att skjuta till fler utbildningsplatser vid behov.

3. För att ta tillvara dem som nyligen avslutat högskolan, inte hunnit arbeta mer än ett par år och nu riskerar arbetslöshet vill vi bygga ut högskolornas magister- och mastersutbildningar med 1 000 platser, och öka doktorandprogrammen med 500 platser. Utbyggnaden ska inriktas mot arbetsmarknadens behov. Vi vill också införa 150 nya meriteringstjänster för att stärka jobbmarknaden för unga forskare. För att ge fler möjlighet att studera i kombination med arbete vill vi under 2009 och 2010 fördubbla fribeloppet.

4. Vi vill införa 5 000 utbildningsvikariat där staten subventionerar kommuner som vidareutbildar sin personal och samtidigt tar in ersättare. Det kan till exempel handla om att ge ett vårdbiträde möjlighet att läsa in till undersköterska eller en barnskötare att läsa till förskollärare, samtidigt som en arbetslös får chansen att vikariera.

Dessa förslag innebär att det tillkommer 50 000 utbildningsplatser per år jämfört med idag. Det är ett viktigt svar på den utmaning Sverige står inför här och nu, men också en viktig investering i Sverige som ett framtida kunskapssamhälle.

Vi socialdemokrater förlorade valet 2006 på bland annat sysselsättningsfrågan. Vi har sedan dess lärt oss vår läxa och har under den nuvarande mandatperioden utvecklat och förnyat vår jobbpolitik. Men utan en utbildningslinje fungerar inte arbetslinjen.

Utbildning är nyckeln till ökat välstånd för såväl individer som samhälle. Det ökar vår konkurrenskraft och vår flexibilitet. En central del i denna hållning är att ha höga förväntningar på varje barn, varje elev, och varje student. Men också öka stödet till den enskilde genom hela utbildningskedjan, från förskola till forskning.

Men vi ska inte stanna där. Möjligheten till en andra och tredje chans till utbildning ska förbättras. Vår strävan ska vara att alla som står utanför arbetslivet men som erhåller ersättning från det allmänna ska utbildas för att kunna återvända till arbetslivet.

Vårt program som vi presenterar i dag är ett första steg för att göra detta möjligt. Utbildningslinjen ska bli en central del av socialdemokraternas politik för framtiden.

MONA SAHLIN
THOMAS ÖSTROS “

DN 090123:

”10 000 högskoleplatser obesatta trots miljardstöd”

“Högskoleminister Lars Leijonborg om oanvända resurser: En miljard kronor som har anslagits till högre lärosäten tas inte i anspråk under lågkonjunkturens 2009. Enligt universitetens och högskolornas egna prognoser kommer minst 10 000 platser på tusentals kurser runtom i landet att stå tomma 2009. Då är det ändå fråga om en tid av konjunkturras och finanskris. I pengar handlar det om ungefär en miljard kronor som anslagits till de högre lärosätena men som inte utnyttjas. Här finns alltså betydande oanvända resurser trots att många studenter som egentligen är färdiga anmäler sig till en extra kurs när det blir svårare att få jobb. När socialdemokraternas Mona Sahlin försöker göra utbildningssatsningar i lågkonjunktur till en blockskiljande fråga bortser hon därför från verkligheten, skriver folkpartiets högskole- och forskningsminister
Lars Leijonborg. “

“Utbildningsdepartementet tillhör de delar av regeringskansliet som nu arbetar för högtryck med att utforma motåtgärder för att möta den ekonomiska krisen. Ett exempel är omfördelningen av drygt tusen nya högskoleplatser till universitet och högskolor i regioner med särskilda problem på arbetsmarknaden och som inte har lediga platser att utnyttja.

Det är klokt att satsa extra på utbildning i lågkonjunktur. När Mona Sahlin försöker göra det till en blockskiljande fråga måste hon verkligen skruva argumenten (DN Debatt 14/1). En stor del av det paket som regeringen presenterade i december bestod av utbildningsinsatser.

Också högskolan berörs. Som det ser ut nu har högskolan kapacitet att ta emot en betydande tillströmning. Vi har gått igenom de allra senaste siffrorna som finns att tillgå, nämligen lärosätenas egna prognoser för 2009, som kom in till departementet i december. Skulle alla platser som stod tomma före jul kunna utnyttjas är utrymmet 15-20 000 nya studenter. Men högskolorna känner av ett ökat tryck och räknar uppenbarligen med att färre platser ska stå tomma. Något som händer när det blir svårare att få jobb är också att studenter som egentligen är färdiga anmäler sig till en extra kurs.

Men prognosen för i år visar att minst 10 000 platser fortfarande är lediga. Det finns platser på tusentals kurser över hela landet.

I pengar handlar det om ungefär en miljard kronor som anslagits, men som inte utnyttjas. Högskolor och universitet bestämmer i stort sett själva vilka kurser de startar.

Vi följer kontinuerligt utvecklingen för att se om ytterligare åtgärder behövs. Om en person blir arbetslös och ett nytt jobb verkar dröja, är det klokt att utnyttja den perioden till något framåtsyftande. En fort- eller vidareutbildning är bra exempel. Traditionellt har det ofta handlat om Ams- eller komvux-kurser, men på dagens arbetsmarknad är det allt oftare akademiska studier som efterfrågas.

Men när det gäller den akademiska utbildningens roll i krispolitiken är det viktigt att inte glömma varför universitet och högskolor en gång i tiden startades. Högskolan är ingen Amsåtgärd.

Den kan utnyttjas i konjunkturpolitiken men dess syfte är inte konjunkturpolitiskt. Högskolans syfte är långsiktigt. Dess huvuduppgift är att förmedla kunskap och generera ny kunskap som kan hjälpa oss nu och långt in i framtiden, oavsett konjunkturväxlingar. Det är alltså bara på villkor att den akademiska kvaliteten och integriteten kan garanteras som högskolan kan användas i hanteringen av en akut kris.

Uppsagda Volvoarbetare är välkomna till högskolan, men inte till improviserade snabbkurser utan till en gedigen akademisk miljö som tillämpar samma kvalitetskrav gentemot denna sökandegrupp som gentemot andra. De ska inte flytta från ett löpande band på en bilfabrik till ett löpande band på en utbildningsfabrik. De ska möta en fri akademi som upprätthåller sina principer.

Skulle regeringen inte vara noga med rågången mellan utbildningsfabrik och fri akademi, skulle vår kritik av den förra regeringen träffa oss som en bumerang. Vi anklagade den för att vara ensidigt intresserade av kvantitet - fler platser, även till priset av sjunkande kvalitet. Hur rätt vi hade framgår av Pär Nuders bok "Stolt men inte nöjd" där han återger en intern konflikt, där en irriterad Göran Persson inför hela regeringen uttryckte sin ståndpunkt så här: "Det är politiskt självmord att inte öka intagningen när så många unga går arbetslösa." Alliansen gick till val på att bryta den syn på akademisk utbildning, som det yttrandet ger uttryck för. (Att Persson var irriterad berodde på att Nuder försökte förklara hur systemet med högskoleplatser fungerar, på samma sätt som jag nu försöker förklara det för Mona Sahlin.)

Jag menar att det finns flera möjligheter för högskolan att spela en roll i krisbekämpningen, även med villkoret att det aldrig får ske till priset av det långa perspektivet och kvaliteten. Många kurser i det befintliga utbudet passar bra för många av de uppsagda. På villkor att högskolan hela tiden har kraft att hävda sin egen integritet och inte kompromissar om kärnan i det akademiska uppdraget är det bara bra om det förs en dialog med arbetsgivare om arbetsmarknadens behov av utbildningar.

Ett särskilt problem gäller hur den här kategorin av studenter finansierar sitt uppehälle under studietiden. Hade vi haft det system som var på gång för några år sedan med individuella kompetenskonton hade problemet varit mindre, men det stoppades efter många turer, i praktiken på grund av LO:s hårda motstånd. Nu återstår som huvudlösning att hålla sig till den svenska modellen, att företagen har ansvaret för sina anställdas kompetensutveckling så länge de är anställda och att staten tar över det ansvaret när personer blir arbetslösa. På senare år har modellen dock utvecklats på ett positivt sätt, genom att fler och fler anställda omfattas av så kallade trygghetsavtal. Det innebär att inte obetydliga resurser finns tillgängliga för att finansiera uppsagdas behov av stöd, till exempel för att finansiera uppehället under en ny utbildning.

Jag ska inte heller utesluta att en liten del av de tre miljarder kronor regeringen avsatte till forskning och utveckling inom fordonsindustrin kan gå till utbildning och lön under utbildningstiden. Det skulle till exempel kunna röra sig om projekt där den medverkande personalen måste ha en viss kompetensutveckling.

Det är alltså svårt att hävda att skillnaden mellan regeringens och socialdemokraternas högskolepolitik är bråddjup, men just i avvägningen mellan kvantitet och kvalitet finns en skillnad. I regeringsställning valde socialdemokraterna kvantitet före kvalitet. Platsexpansionen följdes inte av de resursförstärkningar som behövts för att upprätthålla kvaliteten. Och det man mest hör nu från ledande

socialdemokrater är fortfarande kvantitetskrav, alltså förslag om fler högskoleplatser. Men ser man till läget över hela landet just nu har vi alltså först och främst 10 000 tomma platser att fylla.

Frågan om högskolan och krispolitiken rymmer, som jag har försökt visa, mer än en aspekt. Jag kommer att förorda att högskolan är öppen för en del extraordinära insatser i en svår situation. Avgörande för den attityden är att jag vet att ett omfattande kvalitetsarbete nu pågår ute på lärosätena och att regeringen planerar flera ytterligare förslag med den inriktningen:

" Avgifter för utländska studenter införs - det ökar möjligheterna till kvalitetssatsningar.

" Ett nytt system för fördelning av resurser, där kvalitet kommer att premieras, planeras.

" Förslag kommer att läggas om ytterligare åtgärder för internationalisering av den svenska högskolan - en viktig kvalitetsfaktor.

" Lärarutbildningen kommer att reformeras i riktning mot kvalitet och fördjupade ämneskunskaper.

Med ett sådant kvalitetsprogram i ryggen är jag inte orolig för att svensk högskola på nytt kommer att fastna i kvantitetstänkande, även om man tar ett ansvar i en akut ekonomisk kris.

LARS LEIJONBORG "

DN 090109:

"Regeringen politiserar forskningen i smyg"

"Professorerna Lars Calmfors och Arne Jarrick varnar för långtgående utarmning av Vetenskapsrådet: Regeringen vill ha en politiskt mer lyhörd styrelse. Med sin första forskningsproposition försöker regeringen skapa en starkare politisk toppstyrning av forskningen. Genom att förändra sammansättningen av Vetenskapsrådets styrelse vill man skaffa sig ett politiskt mer lyhört organ som formulerar regeringens egna målsättningar på bekostnad av forskarvärldens. Med hjälp av så kallade strategiska satsningar vill regeringen också peka ut vilka konkreta forskningsområden som ska prioriteras. Det innebär en utarmning av grundforskningen och en förskjutning mot forskning som uppfattas ha ett rent kommersiellt värde. Av dessa skäl bör riksdagen inte anta forskningspropositionen. Det skriver Lars Calmfors, professor i internationell ekonomi och ledamot av Vetenskapsrådets styrelse, samt Arne Jarrick, professor i historia."

"SENT I HÖSTAS lade alliansregeringen fram sin första forskningsproposition. Det är en proposition med stora och delvis lovvärda ambitioner. Men om riksdagen antar den innebär det också en mer dramatisk förändring av svensk forskningspolitik än som hittills uppmärksammats.

Propositionen föreslår att det statliga forskningsstödet ska öka med fem miljarder kronor under de närmaste fyra åren. Det är en betydande höjning, även om forskarsamhällets önskemål om att staten borde satsa minst en procent av BNP på civil forskning inte riktigt uppnås.

*Medan den allmänna resursförstärkningen är välkommen, ges forskningspolitiken också en ny inriktning som är allt annat än välkommen. Den kan innebära ett paradigmskifte som hotar den fria grundforskningen. Det kan bli följden av att en helt ny typ av forskningsfinansiering införs: så kallade strategiska satsningar på områden som regeringen valt ut. Cirka 40 procent av anslagshöjningarna ges i denna form.

De strategiska satsningarna innebär en starkare politisk toppstyrning av forskningen eftersom regeringen i ökad omfattning pekar ut vilken forskning som ska bedrivas. Särskilt oroande är propositionens formuleringar om att man bör prioritera områden där det finns svenska företag som bedriver egen forskning och utveckling och där statens insatser stärker näringslivets och Sveriges utveckling och konkurrenskraft. Det innebär en förskjutning mot mer av forskning som uppfattas ha ett rent kommersiellt värde. Även formuleringarna om att företrädare för samhälle och näringsliv inom relevanta områden kan delta i forskningens problemformulering och att företag kan ingå i projekten och delta i genomförandet är illavarslande för den fria akademiska forskningen.

VARFÖR ÄR DET så viktigt att försvara fri grundforskning som tillkommer på forskarnas eget initiativ och inte på beställning av regering eller andra aktörer? Det främsta skälet är att sådan forskning är en månghundraårigt beprövad metod för kunskapsuppbyggnad. Fri grundforskning genererar ofta oväntade insikter som aldrig skulle uppmärksammas om forskningen främst var behovsstyrd. Det är lätt att ge exempel. Det mesta av den klimatforskning som nu hjälper oss att förstå växthuseffekten initierades långt innan denna identifierats. Vår kunskapsbas för att hantera utbrott av fågelinfluensa utvecklades som ren grundforskning. De recept som finns mot dagens finanskris existerar inte därför att det politiska systemet beställt dem, utan därför att självständiga forskare bedrivit nyfikenhetsforskning om 1930-talsdepressionen och andra kriser.

Såväl kvaliteten i den vetenskapliga verksamheten som allmänhetens tillit till den är beroende av att det finns grundforskning som står fri från kortsiktiga partsintressen. Sådan självständighet ger också de bästa förutsättningarna för forskarna att gå på tvärs mot dominerande föreställningar, vilket ofta krävs för att åstadkomma vetenskaplig förnyelse.

Ökad politisk styrning av forskningen riskerar att leda till tvära kast därför att det alltid finns starka incitament att fördela om resurserna till de problemområden som för tillfället framstår som mest akuta. Ett exempel är fordonsindustrins kris. I ett sådant läge är det frestande att använda selektiva forskningssatsningar som ett sätt att bakvägen föra branschstödspolitik. Därmed hotar forskningspolitiken att bli en ny arena för köpslående mellan olika intressen, vilket är raka motsatsen till den långsiktighet som är en förutsättning för framgångsrik forskning.

Obalansen i regeringens strategiska satsningar utgör en annan illustration av farorna med ökad politisk styrning. Bara 30 miljoner av de närmare två miljarder kronor som går till dessa satsningar riktas mot humaniora och samhällsvetenskap. Det är orimligt också utifrån regeringens eget mål om fokusering på det som man ser som de mest angelägna samhällsproblemen.

KLIMATFRÅGAN ÄR ett bra exempel på värdet av olika slags forskning. Det finns uppenbara behov av bättre klimatmodeller och av teknisk forskning om mindre miljöförstörande metoder för transporter

och energiproduktion. Samtidigt vet vi nu tillräckligt för att inse att koldioxidutsläppen måste bromsas. Däremot vet vi för lite om hur vi ska få till stånd de samhällsprocesser som kan åstadkomma detta. Sådan kunskap kan bara human- och samhällsvetenskaplig forskning ge.

Vi menar inte att statens investeringar i vetenskap enbart ska gälla fri grundforskning. Resurserna bör fördelas mellan tillämpade satsningar på identifierade problem och anslag till av forskarna fritt valda områden. Men risken för att vi i dagsläget skulle satsa för mycket på fri grundforskning är obefintlig. Av det totala forsknings- och utvecklingsstödet i Sverige går bara någon dryg tiondel till den fria grundforskningen.

Det är fel att tro att fritt vald forskning innebär bristande samhällsrelevans. Erfarenheterna talar för att forskarnas prioriteringar i hög grad styrs av sådana överväganden. Fördelen med forskarstyrning i förhållande till planekonomisk styrning är att det bara är forskarsamhället som kan bedöma förutsättningarna för vetenskapliga genombrott. Det görs i väl beprövade processer för peer reviews som används för att fördela anslag.

Spänningen mellan forskarnas önskemål om fri grundforskning och de politiska kraven på mer styrd forskning har kommit till uttryck i relationen mellan Vetenskapsrådet och utbildningsdepartementet. Vetenskapsrådet är den statliga myndighet som ansvarar för stödet till grundforskning. Flertalet ledamöter i rådets styrelse är forskare utsedda i val av forskarsamhället självt. Vetenskapsrådet har argumenterat för att ökade forskningsanslag främst ska gå till fri grundforskning och för en extra satsning på humaniora och samhällsvetenskap. Det är uppenbart att denna argumentation inte fallit i god jord i utbildningsdepartementet.

FORSKNINGSPROPOSITIONEN AVISERAR nu en förändring i sammansättningen av Vetenskapsrådets styrelse. Vår tolkning är att regeringen i framtiden själv vill utse hela styrelsen och därmed gå ifrån systemet med val i forskarsamhället. Propositionen talar inte längre om att styrelsemajoriteten ska vara forskare utan i stället om att den ska bestå av ledamöter med "forskningsbakgrund".

Man poängterar också att forskare i styrelsen bör ha bred kunskap om samhällets behov av forskningssatsningar. Det är svårt att undgå intrycket att regeringen vill ha en politiskt mer lyhörd styrelse som själv påtar sig att formulera de vetenskapliga målsättningar som regeringen vill se förverkligade.

Vi tror att detta är helt fel väg. Vi menar att ett system där forskarsamhället även fortsättningsvis utser majoriteten av Vetenskapsrådets styrelse är den bästa garantin för att samhällets intresse av fri grundforskning tas till vara.

Sammanfattningsvis menar vi att riksdagen inte bör anta forskningspropositionen i dess nuvarande utformning. Det är framför allt på tre punkter vi vill se förändringar:

EN KRAFTIG principiell markering av vikten av fri grundforskning.

EN OMFÖRDELNING av resursökningarna från de strategiska satsningarna till obundna anslag för fri grundforskning.

ETT BESLUT om att flertalet av styrelseledamöterna i Vetenskapsrådet även fortsättningsvis ska utses av forskarsamhället.

LARS CALMFORS ARNE JARRICK “

DN 090120:

"Resultat ska nyttjas"

“Vi kan inte satsa bara på grundforskning, svarar Lars Leijonborg”

“På DN Debatt den 9 januari skriver Lars Calmfors och Arne Jarrick att riksdagen borde rösta nej till regeringens forskningsproposition. De efterlyser en "kraftig principiell markering av vikten av fri grundforskning".

Ett bättre alternativ - med samma innebörd - är att bifalla propositionen eftersom den innehåller den största satsningen på fri, nyfikenhetsstyrd grundforskning i Sverige någonsin.

De flesta bedömare som yttrat sig i debatten verkar inte tycka att propositionen bör avslås. "Ett historiskt trendbrott" skriver rektorn på Karolinska institutet. "2009 blir ett bra forskningsår" skriver chefen för Vetenskapsrådet. Nästan alla artiklar som recenserat propositionen, faktiskt också Calmfors och Jarricks, inleds med konstaterandet att propositionen tillför mycket stora, nya resurser till forskningen.

Men Calmfors och Jarrick är kritiska till det propositionen kallar "strategiska satsningar". Ett grepp av det slaget har dock mycket starkt stöd i vetenskapssamhället - det framgår av remissvaren på den utredning om forskningsfinansiering som föregick forskningspropositionen. Vad det handlar om är det Globaliseringsrådet, där både jag och Lars Calmfors är ledamöter, uttryckte så här i rapporten kunskapsdriven tillväxt": "Det är centralt att ökade forskningsanslag ges i sådan form att långsiktiga satsningar blir möjliga. I dag sker en alltför stor del av forskningsfinansieringen i form av kortsiktiga projektbidrag som gör det svårt att ta de risker som långsiktiga satsningar på mer fundamentala frågeställningar kräver."

Calmfors och Jarrick utelämnar i sin artikel att det inte är regeringen som godtyckligt pekat ut de strategiska områdena. Det tjugotal områden som blivit strategiska har valts ut i samråd med vetenskapssamhället. Det allra viktigaste underlaget kommer från Vetenskapsrådet, där de båda debattörerna för övrigt själva finns. VR har också fått en mycket tung roll när det gäller att bestämma vilka forskningsmiljöer som får den här långsiktiga finansieringen. Vi har stort förtroende för att VR och de andra forskningsråden kan utvärdera och välja miljöer med förutsättningar att nå absolut världsklass i sin forskning.

Debatten om grundforskning eller tillämpad forskning verkar evig. Jag tror på både och. Det är dumt att inte göra sitt yttersta för att forskningsresultat ska komma till nytta. Men den som bara satsar på tillämpad forskning har snart ingen forskning att tillämpa. Det är den enkla grundsynen i forskningspropositionen.

Lars Leijonborg
Högskole- och forskningsminister (fp) “

DN 090127:

"Olycksbådande, Leijonborg"

“Forskningen kommer alltmer att bestämmas av några få politiker, skriver Lars Calmfors och Arne Jarrick.”

“PÅ DN DEBATT DEN 9 JANUARI kritiserade vi regeringens forskningsproposition för att den innebär en ökad politisk styrning av forskningen. Det sker framför allt genom att en ny finansieringsform införs: strategiska satsningar på ett tjugotal områden utvalda av regeringen själv.

I ett genmäle den 20 januari pläderade forskningsministern Lars Leijonborg för behovet av både fri grundforskning och behovsstyrd forskning. Vi håller med. Problemet är bara att merparten av forskningen redan i dag är behovsstyrd. Regeringen går i fel riktning när man ökar den andelen ytterligare. Man för in kortsiktiga, kommersiella nyttokrav också i den grundforskning som hittills varit forskarinitierad och nyfikenhetsstyrd.

Regeringen har enligt Leijonborg valt ut de strategiska forskningsområdena "i samråd med vetenskapssamhället" och då särskilt Vetenskapsrådet (den myndighet som finansierar grundforskning). I en riksdagsdebatt den 22 januari hävdade han att urvalet "i allt väsentligt" följt Vetenskapsrådets förslag. Detta är inte riktigt.

I sitt underlag till forskningspropositionen argumenterade Vetenskapsrådet för ökade resurser till främst fri grundforskning och "en kraftfull satsning på humaniora och samhällsvetenskap". Rådet argumenterade också för två mycket breda strategiska program: "samhällen i global förändring" och "energi, klimat och miljö". Denna argumentation fick bakläxa av utbildningsdepartementet och rådet uppmanades komma in med flera och mer avgränsade förslag. Så skedde också, men tyvärr under så stor brådska att styrelsen aldrig blev konsulterad.

Det är sant att regeringen i en del fall följde de framtvingade förslagen. Detta gällde dock inte humaniora och samhällsvetenskap, där de strategiska satsningarna blev mycket obetydliga och inte i ett enda fall återspeglade rådets förslag.

DEN BESKRIVNA PROCESSEN illustrerar just riskerna med ökad politisk styrning. Denna skapar lätt sin egen dynamik. Även om forskarna har principiella invändningar, får de svårt att stå emot frestelsen att spela med och göra det bästa möjliga av läget. Den som inte håller god min, riskerar att inte få del av de ökade resurserna. Denna självbevarelsedrift från forskarnas sida tas sedan till intäkt för att de i själva verket välkomnar styrningen.

Det är olycksbådande att Leijonborg inte berör våra farhågor för att regeringen ska minska forskarinflytandet i Vetenskapsrådets styrelse, som vi ser som en garanti för grundforskningens frihet. Regeringen underskattar den oro över den fria grundforskningens ställning som finns inom stora delar av forskarsamhället.

Forskningspropositionen kan innebära ett systemskifte i forskningspolitiken. Den riskerar att bli en ny arena där politiker ska visa handlingskraft. De aktiva forskarnas inflytande blir mindre och forskningsinriktningen kommer i växande grad att bestämmas i förhandlingar mellan några få politiker och forskningsadministratörer. Det kommer att gå ut över forskningens kvalitet och därmed dess långsiktiga samhällsnytta.

Lars Calmfors Professor i internationell ekonomi och ledamot av Vetenskapsrådets styrelse
Arne Jarrick Professor i historia”

DN 081223:

"Orimligt stora skillnader i vad elever får kosta"

“Ny rapport från Lärarnas riksförbund avslöjar dramatiska olikheter i hur kommunerna satsar resurser på skolan: Snedfördelad skolpeng drabbar de svagaste. Skillnaderna mellan vad olika kommuner spenderar på undervisningskostnad i skolorna är inte rimliga. Medan somliga kommuner satsar över 60 000 kronor per elev och år är motsvarande siffra för andra likartade kommuner blott hälften så stor. Detta drabbar framför allt elever med svag bakgrund. Samtidigt finns ett tydligt samband mellan vad undervisningen får kosta och vad eleverna presterar. Det visar en ny undersökningsrapport som Lärarnas riksförbund presenterar i dag. Denna ojämlikhet mellan skolorna är en direkt följd av att staten på 90-talet avsade sig ansvaret för att alla elever ska få likvärdig utbildning. Det skriver Metta Fjelkner, ordförande för Lärarnas riksförbund, samt rapportförfattaren Camilo von Greiff, fil dr i nationalekonomi.”

“Sedan valrörelsen 2006 har skolan varit en av de hetaste politiska frågorna. Bland annat har den fallande likvärdigheten i elevers prestationer framgått i ett antal nationella och internationella undersökningar. Vi presenterar en ny undersökning som visar på de stora olikheter som finns mellan kommuner i hur man fördelar de ekonomiska resurserna.

Undersökningen, "Skolans finansiering ur ett likvärdighetsperspektiv", som Lärarnas riksförbund och rapportförfattaren Camilo von Greiff presenterar i dag, visar att det råder stor nationell olikhet i hur kommunerna fördelar sina resurser till skolan.

Fallstudier har gjorts av resursfördelningssystemet i ett antal kommuner. Det visar sig att pengarna till skolan fördelas väldigt olika, beroende på vilken kommun det handlar om. För den enskilde eleven kan det således betyda mycket vilken kommun man bor i.

Undersökningen visar bland annat att vid en omorganisation i Umeå kommun minskade den så kallade förstärkningsresursen, som ska kompensera elever med svag bakgrund, från hela 46 procent av resurserna till grundskolan till endast 6 procent. I Nacka kommun är denna förstärkningsresurs till barn med svagare bakgrund cirka 10 procent i grundskolan, i Sundsvall 20 procent. Kommunernas syn på behov beroende på elevers bakgrund varierar högst betänkligt, inte bara mellan kommuner utan även inom en och samma kommun över tid.

Samtliga kommuner i undersökningen har förvisso en resurstilldelning som tar hänsyn till barn med olika bakgrund, men storleken på denna, liksom vilka faktorer den grundar sig på, skiljer sig avsevärt.

Även i de fall där olika kommuner avsätter ungefär lika stor andel av resurserna till en socioekonomiskt viktad pott kan detta naturligtvis innebära olika stora resurser för både svaga och starka elever mätt i kronor, eftersom kommunernas totala satsningar på skolan skiljer sig åt markant. Här finns det offentlig statistik att konsultera. Undervisningskostnad per elev är det begrepp som ger ett så rent mått som möjligt på vad utbildning kostar. I måttet ingår visserligen, förutom lärarnas löner, även kostnad för fortbildning och i viss mån sjuk-

frånvaro. Här finns dock inte kostnader för lokaler och skolskjuts eller kostnader som har med den kommunala administrationen att göra.

Undervisningskostnaden skiljer sig mycket mellan kommunerna. Sävsjö är exempelvis en glesbygdskommun i Småland som satsar 31.800 kronor per elev och år i grundskolan. Motsvarande siffra för Arjeplog, också glesbygdskommun, är 62.300 kronor per elev och år i grundskolan. Det är inte rimligt att två glesbygdskommuner med likartad struktur kan satsa så olika på skolan. Den genomsnittliga undervisningskostnaden i Sverige ligger på 40.100 kronor. Spridningen mellan kommunerna är alltså mycket stor. Hur ser då elevprestationerna ut i exemplen Arjeplog och Sävsjö? Behörigheten till gymnasieskolan ligger på 96 procent i Arjeplog, medan motsvarande siffra för eleverna i Sävsjö är 85 procent. Skillnaden är alltså stor.

Det finns en politisk enighet i Sverige om att nationell likvärdighet ska råda på utbildningsområdet. Det är dessutom lagstadgat i skollagen att utbildningen ska vara likvärdig i hela landet. Med nationell likvärdighet menas att elevers socioekonomiska och geografiska bakgrund inte ska få påverka deras prestationer på ett avgörande sätt.

Det är vedertaget att den svenska skolan före kommunaliseringsreformen 1991 utgjorde ett av världens mest centraliserade skolsystem. Efter kommunaliseringen har den svenska skolan blivit en av världens mest decentraliserade. De 290 kommunerna styr till stora delar över hur skolan fungerar.

Man kan på goda grunder säga att det i Sverige finns 290 olika utbildningspolitiska system, trots att staten fortfarande står för lagstiftning och styrdokument. Hur resurserna används ligger på kommunernas bord, med undantag för vissa statliga riktade bidrag, men dessa utgör en mycket liten del av skolans finansiering.

Man måste givetvis fråga sig om resurser spelar roll för elevernas prestationer. Här har åsikterna tidigare gått isär. Det senaste decenniet har dock alltfler studier funnit, med hjälp av bättre data, att resurser spelar roll och att sambandet tycks vara starkast för elever med svag studiebakgrund. En rapport från Välfärdspolitiska rådet tar dessutom analysen ett steg längre och visar att ökningen av skillnaderna i resurser till skolan mellan kommuner efter decentraliseringen varit starkt bidragande till den samtidiga ökningen av skillnader i elevprestationer.

Decentraliseringen av finansieringsansvaret för skolan, där kommunerna sköter det staten tidigare åtog sig, kan därför på goda grunder sägas ha haft negativa konsekvenser för den nationella likvärdigheten. De tydliga olikheterna i kommunernas resursfördelning måste därför ses som ett allvarligt hot mot en likvärdig utbildning.

De försök som gjorts från statligt håll att försöka garantera en miniminivå inom vissa områden genom att ge kommunerna öronmärkta bidrag för skolan har heller inte inneburit något lyft för skolan som verksamhet. Ny forskning från Institutet för arbetsmarknadspolitisk utvärdering (IFAU) visar bland annat att statliga medel tenderar att öka lönekostnaderna i den kommunala administrationen i stor utsträckning i stället för att nå exempelvis skolan, som resurserna var avsedda för. Detta måste betecknas som högst anmärkningsvärt.

Mot bakgrund av de alarmerande uppgifter som har framkommit om bristerna i likvärdighet i det svenska skolsystemet borde de politiska

partierna enas om en strategi på nationell nivå. Den breda politiska uppslutningen kring devisen om att utjämna livschanser måste fyllas med mer än ord och fromma förhoppningar. För Lärarnas riksförbunds del är det viktigt att den statliga utredning om konsekvenserna av skolans kommunalisering som utbildningsminister Jan Björklund utlovat, snarast kommer till stånd. Även för den framtida forskningen borde det vara av stor betydelse att konsekvenserna av kommunaliseringen kartläggs.

Det är avgörande för Sveriges framtid som kunskapsnation att vi har ett skolsystem som fungerar optimalt, där de stora resurser som faktiskt satsas också fördelas på ett effektivt och ändamåls-enligt sätt. Förutsättningarna för skolans organisering och resurstilldelning måste analyseras utan prestige och politiska spärrar. Arbetet för ett likvärdigt, robust och högpresterande skolsystem borde stå högst på den politiska agendan.

METTA FJELKNER
CAMILO VON GREIFF "

DN 081218:

"Svag skolhälsovård hotar barnens hälsa"

"Ny studie från Läkarförbundet, Tandläkarförbundet och Vårdförbundet avslöjar kommunernas svek: Barnen ges inte hälsovård i enlighet med vad lagen kräver. Ett spretigt och ineffektivt folkhälsoarbete i skolor och förskolor äventyrar svenska barns hälsa. Mindre än en tredjedel av landets skol- och distriktsläkare, skolsköterskor och tandläkare anser att kommuner och landsting ger dem möjighet att arbeta i riktning mot regeringens folkhälsomål. Praktiskt taget alla anser att arbetet för barnens hälsa behöver samordnas bättre både lokalt och nationellt. Det framgår av en undersökning om barns kost och hälsa som Läkarförbundet, Tandläkarförbundet och Vårdförbundet har gjort under hösten och som här presenteras av de tre förbundens ordföranden Eva Nilsson Bågenholm, Roland Svensson respektive Anna-Karin Eklund."

"Otydliga mål, för dålig samordning och brister i skolhälsovården kan äventyra barnens hälsa.

Kommuner och landsting ger inte vården möjligheter att arbeta i riktning mot regeringens folkhälsomål. Det visar en ny undersökning bland läkare, skolsköterskor och tandläkare som gjorts av Läkarförbundet, Tandläkarförbundet och Vårdförbundet.

Drygt 1 500 skol-, distriktsläkare, skolsköterskor och tandläkare har under hösten deltagit i en undersökning från Läkarförbundet, Tandläkarförbundet och Vårdförbundet om barns kost och hälsa. Resultatet visar bland annat att regeringens folkhälsomål inte ger vägledning för

folkhälsoarbetet samt att det finns brister i förutsättningarna att arbeta i riktning mot målen.

Majoriteten av dem som deltagit i undersökningen anser att barn i förskole- och skolåldern löper betydande hälsorisker av kombinationen onyttig kost, godis, läsk och andra sötsaker samt brist på motion. Den hälsorisk som oftast nämns är övervikt/fetma. De 1 500 som besvarade enkäten anser att övervikt/fetma hos barn är en fara för deras hälsa. De följder man framför allt ser är nedsatt fysisk kondition, svårigheter att röra sig, mobbning, och att fler barn får diabetes och astma.

Barn och föräldrar behöver hjälp och stöd! Vi ser därför allvarligt på att våra yrkesgrupper som arbetar för barnens hälsa inte har tillräckliga förutsättningar för arbetet. Bara tre av tio läkare, skolsköterskor och tandläkare i höstens undersökning anser att regeringens folkhälsomål ger dem vägledning i arbetet för barnens hälsa. En tredjedel, 29 procent, upplever att kommuner och landsting ger dem möjligheter att arbeta i riktning mot folkhälsomålen och så gott som alla, 94 procent, att arbetet för barnens hälsa behöver samordnas bättre. De flesta anser att det brister i samordningen både nationellt och lokalt.

Andra varningssignaler är att bara 11 procent anser att förskolan och skolan i den egna kommunen fullt ut arbetar utifrån en helhetssyn på hälsoarbetet och 29 procent att skolhälsovården i stort fungerar. Det stärker ytterligare bilden av ett spretigt och ineffektivt folkhälsoarbete, trots att det gått fem år sedan riksdagen fattade beslut om det folkhälsopolitiska målet att "skapa samhälleliga förutsättningar för en god hälsa på lika villkor för hela befolkningen".

Särskilt allvarliga är bristerna inom skolhälsovården. I kommentarerna om skolhälsovården lyfts "för lite tid och resurser till förebyggande arbete och brist på skolläkare, skolsköterskor" fram. En varningssignal som kommuner och landsting måste ta på allvar.

I medierna har under hösten avslöjats allvarliga brister när det gäller barnens skolmat och inte heller kommunernas kostchefer, där sådana finns, tycks få det stöd de behöver för att framgångsrikt driva på arbetet "att främja goda kostvanor", ett viktigt delmål i regeringens folkhälsopolitik. Att regeringen nu aviserar minimikrav på skolmatens kvalitet i den nya skollagen är ett steg i rätt riktning, men fler insatser behövs. Kostchefen har en viktig ledningsuppgift i arbetetet för bra kost i förskola och skola och en sådan funktion behövs i varje kommun för att driva på och följa upp.

För att nå "en god hälsa på lika villkor" finns också starka skäl att överväga särskilda förebyggande insatser till utsatta grupper i samhället. En övervägande majorietet, 88 procent av läkarna, skolsköterskorna och tandläkarna i höstens undersökning, menar att barn till föräldrar med goda socioekonomiska förutsättningar har bättre kostvanor och mer sällan är överviktiga.

Vi ser mycket positivt på regeringens planerade stöd till kommunerna och på det föräldrastöd som utreds. Men om de nu beslutade nationella insatserna för att främja goda matvanor ska få praktiskt genomslag på lokal nivå behövs en bred satsning på olika nivåer i samhället där olika aktörer drar åt samma håll. Läkare, skolsköterskor, tandläkare, kostansvariga i kommuner och landsting, personal i förskola och skola med flera måste få konkreta mål och praktiska redskap för att kunna arbeta i riktning mot de övergripande nationella folkhälsomålen.

Höstens enkät till läkarna, sjuksköterskorna och tandläkarna stärker bilden av att felaktig kost och brist på motion är en allvarlig fara för barnens hälsa. I undersökningen betonas att barn- och ungdomsfetma riskerar att bli ett av våra största framtida folkhälsoproblem.

Även om vi nu kan se en viss tendens till att ökningen av barnfetman planar ut och att barns matvanor förbättrats, är i dag cirka 20 procent av barnen överviktiga, en fördubbling på några decennier. Om vi ska få ett verkligt trendbrott, som dessutom håller i sig, krävs fortsatta insatser. En slutsats vi drar av svaren från höstens undersökning är att det behövs tydliga mål och kraftfulla, konkreta åtgärder i landsting och kommuner samt bra stöd till professionen om regeringens folkhälsosatsning ska bli framgångsrik.

Vi anser att det är nödvändigt:

att kommuner och landsting tar ansvar för att barn- och skolhälsovården fungerar,

med konkreta folkhälsomål, praktiska redskap och resurser för professionen i kommuner och landsting,

att kostchefer finns i alla kommuner.

Eva Nilsson-Bågenholm
Roland Svensson
Anna-Karin Eklund "

DN 090110:

"100 procents arbetslöshet efter gymnasieprogram"

"Ny SCB-undersökning för Svenskt Näringsliv avslöjar dramatiskt svaga gymnasieutbildningar: Vissa nationella program fungerar som utslagningsmaskiner som sänder alla elever ut i arbetslöshet. En del gymnasieutbildningar leder till arbetslöshet för samtliga elever. Det finns enskilda gymnasieprogram där så mycket som 100 procent av eleverna inte har fått jobb efter avslutad utbildning, till exempel Barn- och fritidsprogrammet på Vadstenagymnasiet och Industriprogrammet på Västerviks gymnasium. Även många andra nationella gymnasieprogram tycks fungera som utslagsmaskiner. Exempelvis var 51 procent av de elever som gick ut Hotell- och restaurangprogrammet samt Barn- och fritidsprogrammet 2001 arbetslösa fem år senare. Den dystra bilden framgår av en undersökning som Statistiska centralbyrån har gjort för Svenskt Näringsliv. Det skriver Annika Lundius och Kristina Scharp, vice vd respektive utbildningsansvarig i Svenskt Näringsliv."

"I dessa dagar av många varsel och stigande arbetslöshet är det intressant att se hur eleverna från olika gymnasieprogram klarar sig på arbetsmarknaden. Svenskt Näringsliv har därför givit Statistiska centralbyrån i uppdrag att beskriva hur det gått för elever efter att de lämnat gymnasieskolan. Vi valde att följa dem som fick slutbetyg 2001 och har granskat i vad mån de var arbetslösa åren 2004, 2005 och 2006. Studien följer eleverna från varje program vid varje skola. Resultaten visar att programmen har mycket skiftande resultat.

Det finns enskilda gymnasieprogram där så mycket som 100 procent av eleverna har varit arbetslösa:

Vadstenagymnasiet Barn- och fritidsprogrammet, Hultsfreds gymnasium Estetiska programmet, Västerviks gymnasium Industriprogrammet, Strömkulleskolan i Bengtsfors Estetiska programmet, Brogårdsgymnasiet i Kristinehamn Omvårdnadsprogrammet, Torsbergsgymnasiet i Bollnäs Barn- och fritidsprogrammet, Härjedalens gymnasium Barn- och fritidsprogrammet, Sandbackaskolan i Arvidsjaur Estetiska programmet, Bokenskolan i Jokkmokk Fordonsprogrammet, Älvsbyns gymnasium Barn- och fritidsprogrammet, Björknäsgymnasiet i Boden Byggprogrammet, Tornedalsskolan i Haparanda Barn- och fritidsprogrammet.

Samtidigt finns det enskilda program som visar upp toppresultat - program där inte en enda av de tidigare eleverna har varit arbetslös något av de tre granskade åren.

Vissa nationella program tycks fungera som utslagningsmaskiner där en majoritet av eleverna blivit arbetslösa efter avslutad utbildning. Av de elever som gick ut Hotell- och restaurangprogrammet samt Barn- och fritidsprogrammet 2001 hade hela 51 procent varit arbetslösa fem år senare. Som arbetslösa räknas här de personer som fått arbetslöshetsersättning något av åren 2004 till 2006.

Även andra program noterar mycket höga andelar arbetslösa; Byggprogrammet (45 procent), Hantverksprogrammet (45 procent) och Livsmedelsprogrammet (47 procent).

Enligt de fakta som Statistiska centralbyrån tagit fram på vårt uppdrag finns det samtidigt program som klarar sig betydligt bättre. Av de yrkesförberedande programmen presterar Energiprogrammet bäst. Bland de elever som lämnade Energiprogrammet 2001 har 24 procent varit arbetslösa. Industriprogrammet och Elprogrammet hör också till de yrkesförberedande utbildningar med lägre arbetslöshetstal, 30 respektive 32 procent. Mellan bästa och sämsta nationella yrkesförberedande program skiljer således hela 27 procentenheter.

Av de 2.188 enskilda program på olika skolor som statistiken omfattar har sju av tio en högre arbetslöshet bland de avgångna eleverna än 20 procent.

Det finns betydande regionala variationer. I Dalarna, Gävleborg, Jämtland och Norrbotten noterar nio av tio gymnasieutbildningar på olika skolor en högre arbetslöshet än 20 procent. I Stockholms län noterar endast en dryg tredjedel av programmen en så hög arbetslöshet.

Men rektorerna vid lågt presterande gymnasieskolor kan inte skylla på skillnaderna på arbetsmarknaden mellan olika delar av Sverige eller på variationerna mellan olika nationella program.

Skillnaderna i resultat mellan olika gymnasieskolor i samma län med samma nationella program är stora. Det förekommer exempelvis skolor som skickar tre fjärdedelar av sina elever på ett visst program ut i arbetslöshet. Samtidigt finns det skolor i samma län som rustar sina elever så att inte en enda av elever från samma program har blivit arbetslösa.

Barn- och fritidsprogrammet är som nämnt ett av de program med högst andel arbetslösa efter studierna. Men det finns exempel på barn- och fritidsprogram där eleverna efter avslutad utbildning klarar sig relativt sett bra på arbetsmarknaden. Från en gymnasieskola i

Östergötland har 40 procent av barn- och fritidseleverna blivit arbetslösa. Samtidigt finns riktigt usla resultat - från en annan skola i samma län har 100 procent av eleverna från samma program uppburit arbetslöshetsersättning.

Liknande stora skillnader i resultat kan noteras bland byggprogrammen. I Skåne finns det ett byggprogram där endast var tionde elev gått till arbetslöshet. Samtidigt finns det ett annat byggprogram i samma län där hela två tredjedelar varit arbetslösa.

Även bland de yrkesförberedande program som klarar sig relativt bra i den nationella statistiken finns det stora individuella variationer. Det finns flera gymnasieskolor runt om i Sverige där inte någon av eleverna från energiprogrammet blivit arbetslös. Samtidigt finns exempel där samma program lett till mycket hög andel arbetslösa. Från ett av energiprogrammen har 78 procent av eleverna som gick ut 2001 varit arbetslösa.

Likaså finns det stora variationer mellan industriprogram på olika gymnasieskolor. I Västra Götaland finns fyra gymnasieskolor där ingen av eleverna från industriprogrammet blivit arbetslös. I samma län finns det en skola vars industrielever till 50 procent blivit arbetslösa och ytterligare en skola med ännu sämre resultat - 75 procent arbetslösa.

Dessa beräkningar baseras som nämnt på arbetslöshet under åren 2004, 2005 och 2006 - år med relativt god konjunktur och hyggliga förutsättningar på arbetsmarknaden. Program som visade svaga resultat när den allmänna efterfrågan på personal var stor kan man anta kommer att prestera än sämre i den lågkonjunktur vi nu går in i. Det finns skäl att undra hur det ska gå för de elever som i år lämnar ett gymnasieprogram där samma program lett samtliga elever i en tidigare årskull till arbetslöshet.

För de niondeklassare och deras föräldrar som ska välja utbildningsväg kommande veckor bör resultaten av den undersökning som presenterats här stämma till eftertanke. Uppenbarligen finns det utbildningar som presterar långt sämre på arbetsmarknaden än andra. Särskilt intressant för gymnasieväljarna bör det vara att variationerna inom ett och samma program inom en och samma region är så stora.

Men också för skolornas ledningar och politiskt ansvariga finns skäl att granska statistiken från SCB. Att det finns program där flertalet elever blivit arbetslösa efter avslutad utbildning manar till fördjupad utvärdering.

Är det rimligt att många yrkesförberedande utbildningar ska prestera så svagt på arbetsmarknaden? Är det acceptabelt att bjuda in årskull efter årskull till gymnasieprogram som leder de flesta till arbetslöshet?

ANNIKA LUNDIUS
KRISTINA SCHARP “

DN 090113:

"Vinklat om gymnasierna"

“Forskare kritiserar Svenskt Näringslivs jobbkalkyler.”

“Det är lätt att hålla med Svenskt Näringsliv om att det är problematiskt att så många ungdomar som lämnar gymnasieskolan blir arbetslösa (DN Debatt 10/1). Samtidigt måste vi som har ägnat ganska mycket tid och möda åt att studera villkoren för ungas övergång från gymnasieskola till arbetsliv resa varningsflagg för förledande och förenklade slutsatser baserade på ofullständig t statistiskt underlag.

Ja, det är sant att många unga blir arbetslösa och att arbetslöshetstalen varierar påtagligt mellan grupper som har följt olika utbildningar. Men för att vi ska kunna bedöma utbildningarnas effektivitet ur ett arbetsmarknads- och försörjningsperspektiv måste vi veta mer om ungdomarnas sociala bakgrund. Att en ung person varit arbetslös någon gång, under några dagar eller veckor, efter genomgången utbildning säger inte heller särskilt mycket om arbetsmarknadsförankringen och försörjningsvillkoren. Ta till exempel Barn- och fritidsprogrammet och Byggprogrammet som enligt Svenskt Näringsliv kan betraktas som högst ineffektiva utbildningar. Det stämmer att andelen arbetslösa är större bland personer som följt dessa program än bland dem som följt studieförberedande utbildningar, men detta beror till stor del på vad ungdomarna väljer att göra efter avklarad gymnasieutbildning. Yrkesutbildade går i mycket större utsträckning direkt ut i arbetslivet medan studenter från samhällsvetenskapligt och naturvetenskapligt program oftare väljer att läsa vidare.

I inledningen till Svenskt Näringslivs debattartikel utpekas två gymnasiala utbildningar i de två kommunerna Vadstena och Västervik. Vad författarna inte nämner är att det samlade elevantalet uppgår till sammanlagt sju stycken (källa: Skolverkets databas Siris).

Om vi i stället ser till hur den av Svenskt Näringsliv studerade studentgruppen från 2001 försörjde sig 2006 kan vi se att de studenter som läst utbildningar som beskrivs som utslagningsmaskiner av Svenskt Näringsliv klarat sig förhållandevis väl. Dessa studenter fick enligt SCB:s Lisadatabas sin huvudsakliga inkomst från förvärvsarbete, nästan 90 procent bland studenter som gått Byggprogrammet, 75 procent för dem som gått Barn- och fritidsprogramment och nära 60 procent bland dem som gått Naturvetenskapsprogrammet. Resultaten visar med tydlighet att de utpekade yrkesprogrammen förberett studenterna på ett yrkesverksamt liv långt bättre än förväntat.

Det som framstår som riktigt oroande är att andelen unga som inte fullföljer gymnasiestudierna ligger kvar på en så hög nivå efter programgymnasiets införande under 1990-talet. I stället för ytliga jämförelser av arbetslöshetstalen mellan olika program och olika skolor borde vi diskutera hur vi ska kunna etablera en gymnasial yrkesutbildning i Sverige som både tillgodoser arbetslivets behov av kvalificerad arbetskraft och ungdomars behov av en utbildning som ger en tydlig identitet och goda försörjningsmöjligheter.

JONAS OLOFSSON
Docent Socialhögskolan, Lunds universitet.
JOHN ÖSTH
Fil dr kulturgeografiska institutionen,
Uppsala universitet. “

DN 090123:

“Databas visar bästa gymnasierna”

“För första gången kan de svenska niondeklassarna söka efter landets bästa gymnasier med hjälp av rankning i en databas.”

“Organisationen Sveriges kommuner och landsting (SKL) har lagt in skolornas resultat i databasen så att eleverna kan jämföra dem med riksgenomsnittet, skriver Svenska Dagbladet. Databasen visar med index utbildningsresultaten i enskilda skolor. Niorna kan också se hur ett visst studieprogram på en skola står sig jämfört med samma program på andra skolor.

Databasen redovisar tre uppgifter:
Antalet elever som tar ut slutbetyg tre år efter påbörjad utbildning.
Genomsnittlig betygspoäng.
Antalet behöriga att gå vidare till universitet och högskola.
SKL:s vd Håkan Sörman hoppas att redovisningen sporrar gymnasierna till förbättringar. Att redovisningen visar endast faktiska resultat och inte tar hänsyn till elevernas socioekonomiska bakgrund anser dock Sörman är en brist.

- Har man som i Malmö och Södertälje många elever som kommer i en flyktingström påverkas självklart resultatet.

Forskaren Nihad Bunar vid Stockholms universitet varnar för att jämförelsen mellan gymnasierna kan ge en "onyanserad" bild. Även om syftet är att skolorna ska bättra sig kan rankningen bli stigmatiserande och få motsatt effekt, befarar han.

TT “

DN 090130:

“Kunskapsutveckling i grundskolan får kritik”

“Svenska elever i grundskolan har successivt blivit medelmåttiga under de senaste 20 åren om man jämför med andra länder.”

“KUNSKAPSUTVECKLINGEN ÄR NEGATIV visar en rapport som Skolverket presenterade på fredagen. Det gäller både för de fem procent av eleverna som presterar bäst och de fem som presterar sämst.

-Det är larmsignaler om något. Både täten och svansen sackar efter, säger Skolverkets generaldirektör Per Thullberg.

Han riktar hård kritik mot lärarutbildningen som han hävdar måste ändras om den negativa trenden ska brytas.

-Reformen med blocklärare för årskurserna 1-7 och 4-9 var inte lyckad. Man behöver lärare som är oerhört inriktade på de yngre barnen. Som det är nu kan någon som är specialiserad på till exempel samhällsvetenskap undervisa i matte, säger Per Thullberg.

SKOLVERKET HAR GRANSKAT undersökningar som fokuserar på läsförståelse, matematik och naturvetenskap. Sverige har jämförts med andra EU/OECD-länder liksom länder som Singapore, Taiwan och regionen Hongkong i Kina. Granskningen visar att eleverna i Sverige sedan 1991 blivit sämre i alla kategorier och även halkat ned i rankningen internationellt för att landa på en plats som ligger på eller strax över genomsnittet.

Skolverket har även sammanfattat befintliga undersökningar om ordning och arbetsro i skolan. Skolk och oro under lektionerna är vanligare i Sverige än i många andra länder. Skolverket konstaterar att det finns brister i studiemiljön.

Det var i höstas som Skolverket fick ett regeringsuppdrag att sammanfatta kunskapsutvecklingen hos elever i grundskolan under de senaste 20 åren. Undersökningen har gjorts av verket på order av skolminister Jan Björklund (FP) sedan dennes läsning av verkets statistik ifrågasatts av oppositionen och andra skoldebattörer.

Robert Holender och TT "

DN 090130:

"Kritik mot nio av tio privata skolor"

"Nio av tio enskilda skolor och förskolor behöver förbättra arbetsmiljön. Arbetsmiljöverket har besökt nästan 400 privata skolor och förskolor och konstaterat brister på 360 av dem."

INSPEKTIONERNA HAR BLAND annat gällt rutiner för återkommande riskbedömningar, att risker åtgärdas, att uppföljning sker och att det finns en tydlig ansvarsfördelning. Lokalers lämplighet, fysikaliska förhållanden, och kemiska risker har också kontrollerats.

Det var oftast vid de mindre enheterna som brister upptäcktes. Inspektionerna visar också på ett behov av skyddsombud och på en del håll är lokalerna olämpliga.

Ändå är slutomdömet att arbetsgivarna visat stort intresse för arbetsmiljöfrågorna i samband med inspektionerna, skriver Arbetsmiljöverket.

Från TT "

Information, kultur, samverkan, sociala miljöer.

Verkningslös idéskiss.
Kulturrådet kan läggas ned.
Tre myndigheter blir en.
Tre jättar ska styra kulturen.
Lag skall med språk byggas.
Niccolò Machiavelli: "Republiken. Diskurser över de tio första böckerna av Titus Livius.
Skapa public service-kanal med högre programkvalitet.
Ungdomars internetvanor oroar.
Hoten mot journalistiken har aldrig varit större.
Tröga myndigheter sviker medborgarna.
Förbjud myndigheterna att agera på marknaden.
Regeringen öppnar nu för nya storregioner.
Polisen klarar inte att bevaka svenskt EU-ordförandeskap.
Regeringen alltför passiv i integrationspolitiken.
Migrationsverket sviker kvinnor som söker asyl.
Ett bättre liv är inget giltigt skäl för tillstånd.
Vänner på jobbet - och privat.
Väninnan avslöjar maktspelet runt Lindh.
Ny vigselordning föreslås.
Snart blir äktenskapet för alla.
Ingen ska tvingas att viga homosexuella.
Homopar får gifta sig från 1 maj.
Kyrkans rätt att viga måste nu avskaffas.

DN 0900204:

"Verkningslös idéskiss"

"Eftersom kulturutredningen, vars förslag presenteras nästa torsdag, inte är parlamentarisk är risken stor att den inte kommer att leda till några konkreta resultat, skriver Bengt Göransson."

"Offentliga utredningar är inte längre vad de en gång var. Tidigare var de i regel en ofta flerårig politisk process, som syftade till att i de politiska partierna utveckla en samsyn för att nå långsiktiga lösningar av svåra problem. Utredningen tog tid därför att problemet var komplicerat och meningsmotsättningarna mellan partierna inte sällan stora. Men så småningom nådde man i regel rimliga kompromisser, därför att alla kände behovet att lösa ett allvarligt problem. Och ambitionen var att lösningen kunde gillas av flertalet väljare, över partigränserna. I dag begränsas partiernas ambition ofta till att vinna voteringen.

DAGENS UTREDNINGAR ska hellre åstadkomma förändringar än lösa problem, eftersom förändringsvilja är en dygd i sig i den politiska världen. Det innebär också att de helst ska omfatta hela verksamhetsområden, eftersom det anses fel att bara lösa det som är akut. De ska därtill genomföras snabbt, och därför bör ledamöterna i en utredning hellre vara samspelta än bärare av motstridiga uppfattningar.

Jag sysslar numera inte med kulturpolitik i dess konkreta former. Jag har aldrig haft någon önskan att få sköta efterträdarnas uppdrag, oavsett deras partitillhörighet. Några principiella synpunkter vill jag dock redovisa. Jag föredrar den klassiska parlamentariska utredningen som modell, av just det skälet att den syftar till att nå fram till förslag som har möjlighet att få bredare stöd i riksdagen än av den majoritet som disponeras av den aktuella regeringen. Riksdagsledamöternas

kunskap och engagemang ska man nämligen inte underskatta. De som sysslar med kulturpolitik vet ibland mer om kulturlivet än de som specialiserat sig som utövare inom en viss sektor, det må vara som konstnärer eller konsertpublik. Den kulturutredning som i dagarna lämnar sina förslag har därför en inbyggd politisk svaghet. Varken regeringens riksdagsföreträdare eller oppositionen har det ansvar för utredningens förslag som ett deltagande i utredningsarbetet hade inneburit. De kan betrakta utredningen som en idéskiss, något som också kulturministern kan få visst besvär av. Jag är kanske inte den ende minister som fått lära sig att alla inte godtar mina förslag därför att jag tilldelats en ärofull post.

Risken är därför att kulturutredningen inte leder till någonting alls, såvitt regeringen inte tillämpar den princip som den gjort i andra sammanhang - att antingen inte lämna utredningen på remiss över huvud taget eller att köra en tvåveckorsvariant. Och det kan oppositionen i så fall ta med jämnmod. De gångna två åren har visat att den inte behöver möta den sortens politiska övergrepp med återställare vid ett regeringsskifte - regeringen tvingas själv ta tillbaka och göra om när den konfronteras med verkligheten utanför regeringskansliet.

KULTURUTREDNINGEN tycks, av det som läckt ut, mera intressera sig för kulturadministrationen än för kulturlivet. Små myndigheter ska slås samman med andra småttingar för att ge den omgivande världen överblick - och den styrande makten kontroll, kan man tänka. Ministern behöver inte heller ta emot så många besök. För egen del har jag aldrig tillmätt det slags administrativa förändringar någon större betydelse. Är det säkert att stora myndigheter ägnar mindre tid åt administration än små? Statens konstråd blir inte självklart effektivare om dess personal organiseras som en enhet i Riksantikvarieämbetet. Effektivitetsvinsten av en till Moldavien outsourcad telefonväxel kanske äts upp av chefstjänstemännens utökade sammanträdestid när de ska samordna för samordningens egen skull.

Och föreställningen att det för den omgivande världen, det vill säga medborgarna, alltid krävs att de kan överblicka helheter är oftast en byråkratisk illusion. När de så kallade medborgarkontoren infördes i Stockholm berättade de stolt att man med ett enda besök kunde få svar på en rad frågor samtidigt - När sopas gatorna? Var får jag hjälp med skuldsanering? Vilket äldreboende ska jag välja? Var klagar jag på en vara jag köpt? Vilken medborgare sparar så skilda frågor för att få svar på alla vid ett och samma tillfälle? På samma sätt som de flesta klarar skilja på åldringsvård och sopning av gator när de söker upp kommunkontoret klarar de säkert både att avgöra om det är hotet mot en forntida gravhög från ett vägbygge eller en utsmyckning av en universitetsvägg de vill ha besked om och att ta reda på var de kan få svar.

JAG MISSTROR också föreställningen att nya namn och nya logotyper förbättrar varje verksamhet. I somras lanserades ett nytt bidragssystem, i stället för påsar med pengar skulle man dela ut portföljer, vilket tydde på talang för begreppsinnovation. Idén sägs nu vara övergiven, men jag blir inte förvånad om den ersatts av något annat övertalningsbegrepp vars främsta funktion är att lyckliggöra byråkratsjälar.

Min erfarenhet har lärt mig att allt samhällsstöd så långt det är möjligt bör gälla det som kan kallas kulturens infrastruktur, sådant som lokaler för kultur, utbildning för konstnärlig verksamhet och ateljéstöd liksom institutioner som museer och bibliotek. Generösa villkor för utnyttjandet av denna infrastruktur, alltifrån fria boklån till hyresfria spelscener för teatergrupper och fria utställningslokaler för konstföreningar och

andra arrangörer lockar fram frivilliginsatser från medborgarna. Dessa får själva avgöra om det som framförs är bra eller dåligt. Den modell jag förordar kallar jag organiserad anarki, eftersom fri konst och ett fritt kulturliv per definition förutsätter ett element av anarki. I kulturdebattens utkanter framförs i dag på fullt allvar en motsatt idé - kulturcheckar ska möjliggöra medborgarnas val. Först ska folk betala in skatt. Sedan ska stat, landsting eller kommun avgöra vilken kultur som är godkänd för att betalas med de inbetalade skattemedlen. Varför ska skatteverket blandas in i mina privata val? Tänk bara på vad administrationen av checkarna skulle kosta.

STRAX FÖRE JUL läste jag en intervju där utredningens sekreterare talade om vikten av att förnya de kulturpolitiska målen. Hon sades citera 1974 års kulturpolitiska mål att kulturen ska "motverka kommersialismens skadeverkningar". Det kulturpolitiska målet lyder inte alls så. Kulturpolitiken skall motverka kommersialismens negativa verkningar inom kulturområdet heter det och det är inte samma sak, i synnerhet inte insatt i sitt sammanhang. Det är den kommersiella konkurrensens - liksom all annan konkurrens - egenskap att likforma som påtalas och som behöver kompletterande insatser. Jag kan inte låta bli att undra varför huvudsekreteraren citerar på fri hand. Är det okunnighet eller bristande respekt för målet? Det senare vore värre, och jag erinrar mig vad Stockholms kulturborgarråd skrev i en programartikel i höstas. Den inleddes med förklaringen att det behövs en radikal sortering bland de kulturpolitiska målen med det offentliga kulturstödet. Ordagrant citerat: "En av de viktigaste frågorna som kulturutredningen måste ge svar på är: Varför finns kulturstödet överhuvud, och vilka mål ska det uppnå? Hur ska kulturskaparna annars veta vad som förväntas av dem?" Det är en uppfattning som känns igen från det forna Sovjetunionen och kallades då för stalinism. Jag antar att det i borgarrådets fall rör sig om en aningslös tillämpning av en inte alldeles genomtänkt beställar/utförarfilosofi.

Utredningen tycks vilja skrota kommersialismmålet till förmån för ett som betonar kulturens roll för och på marknaden. Det är en händelse som ser ut som frånvaro av tankar. De senaste månaderna har ingen undgått att notera hur stater överallt i hela världen tvingas gå in med massiva statliga insatser för att motverka marknadernas negativa verkningar, utan att de för den skull vill avskaffa marknadsekonomin. Just nu blir alltså sådana insatser otidsenliga på kulturområdet! Det är mer än bara dålig tajmning, det är brist på överblick och frånvaro av analys.

OCH NU RYKTAS det att utredningen vill avskaffa alla kulturpolitiska mål. Dess resultat skulle i så fall bli en beslutsfattarmanual utan stöd i underliggande värderingar. Och den reella innebörden vore att reducera kulturpolitiken till att handla om skattebetalarnas intresse av låga skatter, inte om medborgarnas behov av att tillsammans hävda kulturens värde.

En fråga som borde föras upp till debatt men som inte ryms inom ramen för en kulturutredning är skolans roll som kulturbärare och kulturinstitution. I dag är skolan, inte minst genom inrättandet av ett särskilt kulturdepartement, befriad från eget kulturansvar, dess uppgift blir alltmer koncentrerad till att ge den enskilda eleven hans eller hennes personliga kompetens. Varken kultur- eller samhällskompetensen får utrymme i en skola som i främsta rummet ska tillgodose ett slags kundkrav från elevernas och föräldrarnas sida. Och det leder till att ledande skolpolitiker inte talar om skolans innehåll utan helst om dess tillkortakommanden. Skolan har en allt överskuggande samhälls-

och kulturuppgift som inte får komma bort - att tillse att det samlade livsarvet vidareförs. Den uppgiften säkerställer man inte genom ett åtgärdsprogram. För det krävs en fördjupad diskussion om skol- och kultursyn och den kan inte föras i form av skyttegravskrig mellan partier som hellre skadar varandra än söker finna värderingar som kan delas av fler än de egna.

Bengt Göransson,
socialdemokrat och fd kulturminister "

DN 090120:

"Kulturrådet kan läggas ned"

"Landets tyngsta kulturmyndighet, Kulturrådet, läggs ned. Det är ett av förslagen Kulturutredningen planerar att lägga fram i en radikal ommöblering av den svenska kulturpolitiken. Bidragsgivningen läggs i stället på en ny myndighet."

"Statens kulturråd har funnits i snart 40 år. Den nuvarande kulturutredningen tänker lägga ner rådet, erfar DN.

Landets tyngsta kulturmyndighet fick sin form i den förra stora kulturutredningen från 1974 med ansvar för nationell bidragsgivning till institutioner, till utvecklingprojekt och till fria grupper på kulturområdet. Myndigheten delar i dag ut två miljarder kronor per år i kulturbidrag. Kulturrådet är den enda myndighet som har en övergripande blick på hela kulturområdet. Rådet arbetar självständigt men är samtidigt den myndighet som sitter närmast kulturdepartementet.

Ett utredningsförslag som DN tagit del av visar att Kulturrådet fråntas sin huvudsyssla - fördelningen av verksamhetsbidrag försvinner. Rådet ska inte längre hantera central, nationell bidragsgivning, till exempel branschstöd och stöd till fria grupper. Kulturrådet som självständig myndighet kommer alltså inte längre att existera.

"Här finns en uttalad uppfattning att Kulturrådet är meningslöst", skriver Susin Lindblom, som i förrgår hoppade av utredningens litteraturgrupp, i sitt avskedsbrev.

Bidragsfördelningen vill utredningen i stället förlägga hos en ny myndighet. Förutom Kulturrådet avskaffas Konstnärsnämnden, Sveriges

författarfond liksom delar av Rikskonserter i nuvarande form. Deras nuvarande uppgifter läggs också i den nya bidragsmyndigheten.

Kulturutredningskommittén har valt att lägga locket på tills betänkandet läggs fram den 12 februari.

- Vi har valt att inte kommentera enskildheter i förväg, säger kulturutredningens huvudsekreterare Maria Eka och erkänner, utan att nämna Kulturrådet, att det finns förslag på sammanslagningar.

Kulturrådets generaldirektör Kennet Johansson vill vänta med kommentarer till han har sett det färdiga betänkandet, men han tycker det vore olyckligt om bidragsgivningen försvann från myndighetens uppdrag.

- Analys och bidragsgivning är kopplade till varandra, de måste finnas på ett enda ställe. Och jag ser det som självklart att ha en dialog när man fördelar pengar, säger Kennet Johansson.

Genom sammanslagningen reduceras tre myndigheter till en. Förslaget är helt i linje med utredningens intention att minska antalet kulturmyndigheter, det är dock inget som står klart uttalat i regeringens direktiv till utredningen.

Kennet Johansson skulle vilja ha svar från utredningen vad som är problemet med den nuvarande kulturpolitiska strukturen.

- Den fungerar ju, Sverige som kulturland ligger i topp i Europa. Om man vill minska antalet myndigheter måste man vara klar över att det blir några vinster med det, säger Kennet Johansson.

Förutom att bidragsgivningen i förslaget fråntas Kulturrådet, försvinner även resten av dess uppdrag i en "stramt bemannad" stab direkt underställd kulturdepartementet, mindre självständig än vad Kulturrådet är i dag. I dag arbetar 80 personer på Kulturrådets rådets kansli.

Stabens ansvar blir analys av kulturområdet, löpande utvärdering, uppföljning och statistik. Dessutom blir det stabens uppgift att föra dialog med regionerna om deras bidrag, enligt den så kallade portföljmodellen där varje region får en kulturpenning av staten och fördelningen till olika verksamheter bestäms av regionens egna politiker. Modellen liknar det samarbete som Region Skåne redan i dag har med staten.

Alla de ovan nämnda uppdragen innehar Kulturrådet i dag.

Två motsägande bilder skymtar fram allt tydligare av kulturutredningens arbete. Å ena sidan sammanslagningen av myndigheterna och en stab direkt underställd regeringen, vilket innebär en centralisering av makten. Å andra sidan en delegering av bidragsbesluten ut i regionerna, en decentralisering. Hur det går ihop ger förhoppningsvis det färdiga betänkandet svar på.

- Det är en sak hur statliga pengar till regionerna ska fördelas, en annan sak hur myndigheterna organiseras. Däremellan finns kopplingar som jag inte kan gå in på, säger Maria Eka.

Fredrik Söderling “

DN 090120:

“Tre myndigheter blir en”

Kulturrådet fördelar självständigt 2 miljarder kronor årligen ur kulturbudgeten i nationella verksamhetsbidrag till institutionerna, utvecklingsprojekt och pengar till de fria grupperna. Sköter analys, statistik och dialog med regionerna.

Konstnärsnämnden stödjer konstnärers arbete, utveckling och internationella kontakter och håller sig underrättad om konstnärernas ekonomiska och sociala villkor.

Författarfonden förmedlar den statliga biblioteksersättningen liksom statliga inkomstgarantier, långtidsstipendier och konstnärsbidrag.

Rikskonserter är i motsats till de tre institutionerna ovan ingen myndighet. Arrangerar årligen i samspel med länsmusikorganisationerna runt 40 turnéer och 700 konserter, främst med konstmusik, jazz och folkmusik. Beslutar om beställningsverk. Till Rikskonserter hör Caprice Records och konserthuset Nybrokajen 11 i Stockholm. Har tvingats till kraftiga nedskärningar på grund av minskade bidrag 2009.

DN”

DN 090122:

“Tre jättar ska styra kulturen”

“Kulturutredningen vill genomföra en stor centraliseringsplan för svenskt kulturliv. Dagens 24 kulturmyndigheter kan krympa till tre.”

“I TISDAGS SKREV DN KULTUR om hur Kulturrådet splittras. I dag avslöjar vi hela den framtida struktur som kulturpolitiken kommer att vila på, om Kulturutredningen får som den vill. Enligt vad DN erfar kommer de 24 befintliga kulturmyndigheterna att reduceras kraftigt. Kvar blir tre nya myndigheter när alla de gamla ersatts.

Myndighet nummer ett får ansvar för kulturarvet, nummer två har döpts till Arkivverket och ska ha hand om bevarandefrågor och tillgängligheten till kulturen och en tredje myndighet sköter utbetalningarna av kulturbidrag. Utredningen filar just nu på de sista formuleringarna i sitt betänkande, om några dagar går det till korrekturet.

Kulturarvsmyndigheten ska ta hand om kulturarvet och museerna, den offentliga miljön och arkitektur liksom samtidsfrågor. I dag ligger dessa områden spridda på flera myndigheter. I ett första steg försvinner Riksantikvarieämbetet (RAÄ), Museikoordinatorn och Riksutställningar som självständiga enheter. Samma öde drabbar Statens konstråd, Arkitekturmuseet och Nämnden för hemslöjdsfrågor, vilka alla tre i ett andra steg ansluts till kulturarvsmyndigheten.

Hör RAÄ ihop med Arkitekturmuseet?

- Det beror på vilken politik regeringen vill driva, vad de vill åstadkomma med sina myndigheter. Samtiden jobbar vi med redan i dag,

vårt stora uppdrag är att ta med oss kulturarvet in i samhällsplaneringen. Ska vi stärka den delen kan vi behöva andra aktörer som hänger ihop med oss. Om det sedan ska ske inom samma myndighet låter jag vara osagt, säger RAÄ:s chef Inger Liliequist.

DEN FÖRESLAGNA KULTURARVSVERKET kan bli mycket stort. Om de statliga museerna hör dit kommer verket att omfatta två tredjedelar av dagens samtliga kulturmyndigheter. Tio av de 19 statliga museerna är i dag självständiga myndigheter. Ett alternativ till denna jättemyndighet kan vara att lyfta ut alla museer och inrätta en fjärde myndighet för dem. Museiutredningen och kulturutredningen samarbetar, och de båda utredningarnas betänkanden läggs fram med tre dagars mellanrum.

Museikoordinatorn har i uppdrag att se över hela museisektorn med särskilt fokus på de statliga museerna. I regeringens direktiv till utredningen efterlyses "ökad samverkan mellan museerna". Samordningsvinster väntas bli möjliga genom gemensam administration, föremålshantering, utbildning och forskning.

- Någon form av kulturarvsmyndighet behöver vi, det har jag sagt många gånger. Som är en stödfunktion för till exempel lagar, och som kan ange stimulansåtgärder. En sådan myndighet har man i många andra länder och till stor nytta, säger museikoordinatorn Christina von Arbin.

Arkivverket, myndighet nummer två, motiveras av utredningen med att arkiv och bibliotek hör ihop. Genom att få områdena att gå samman ska tillgängligheten av kulturinformation öka, nyckelordet är digitalisering. Riksarkivet och de sju landsarkiven är de första att sugas in i den nya myndigheten tillsammans med Institutet för språk och folkminnen liksom Tal- och punktskriftsbiblioteket. Kungliga biblioteket (KB) övertar ansvaret för den nationella bibliotekspolitiken från Kulturrådet. KB får tio år på sig att flyta in under Arkivverkets flagg.

Den tredje myndigheten sköter all bidragsgivning. Bidragsmyndigheten, som DN rapporterade om i tisdagens tidning, kommer att bestå av ett splittrat Statens kulturråd, Sveriges författarfond, Konstnärsnämnden och delar av Rikskonserter.

Fredrik Söderling “

DN 090115:

“Lag skall med språk byggas”

“Höga ambitioner låg bakom initiativet till en ny svensk grundlag, men utredningens förslag är en kompromiss med ett tilltal som inte lär få några medborgarhjärtan att slå snabbare, skriver Maciej Zaremba.”

“Varje medborgare är skyddad mot kroppsstraff, står det i grundlagen. Varje medborgare. Så vad gäller för icke-medborgare? Är det fritt fram för polisen att prygla turister? Faktiskt inte. Sjutton paragrafer senare kommer grundlagen på bättre tankar och meddelar att även icke-svenskar åtnjuter mänskliga rättigheter.

Så är vår grundlag skriven. Frukten av ett otal kompromisser mellan 60-talets teknokratiska politiker, därefter korrigerad många gånger, är den ett lapptäcke av högt och lågt, viktigt och oviktigt om vartannat. Den är svår att begripa och oskön att läsa.

Det var bland annat detta som grundlagsutredningen skulle ändra på. Regeringsformen, som i decennier levt ett så undanskymt liv att den inte ens stod med i den första lagbok jag skaffade (1969), skulle lyftas fram som samlande symbol för det nya Sverige, som ju inte längre kan hålla ihop sin medborgarmoral med gemensam etnicitet, historia eller religion. En annan ambition var att göra demokratin litet mera levande och rättstaten en aning säkrare. Där fanns idéer om friare personval, flera valtillfällen (skilda valdagar för riksdag och kommun) och starkare garantier för domstolars självständighet.

Hur det gick? Den som hoppades på en text som kunde få medborgarhjärtan att slå snabbare lär bli besviken. Utredningen har förvisso rensat ut en hel del klumpigheter och bringat mer logik i strukturen. Men fortfarande ligger tilltalet på dessa tjugo Sveriges viktigaste boksidor närmare en bruksanvisning än ett manifest:

"Ingen får dömas till straff eller annan brottspåföljd för en gärning som inte var belagd med brottspåföljd när den begicks." "Brottspåföljd", hur ligger det i munnen? Också "belagd" är en glosa ur maktens jargong. När man lika gärna kunde ha skrivit: "Ingen får betraktas som skyldig till ett brott eller dömas till straff på grund av en handling som inte enligt lag var straffbar när den utfördes."

Så står det i Finlands alldeles nya grundlag (1999), som föredrar konkretion: "Ingen får berövas sin frihet godtyckligt eller utan laglig grund." En motsvarande svensk artikel staplar abstraktioner: "Var och en är gentemot det allmänna skyddad mot frihetsberövanden."

Under ett seminarium hos Rättsfonden i förra veckan medgav utredarna att den finska stilen var mer tilltalande och att man rentav sneglat på den. Dessvärre visade sig dess sträva enkelhet inte kompatibel med "svensk rättstradition". Som är svag för detaljregleringar, sades det, och då blir det per automatik tekniskt och mångordigt. Men vår tradition sträcker sig väl längre än till 40-talet? Är det inte just ett äldre *svenskt* lagspråk som Finland så stiligt föryngrat? "Konungen bör rätt och sanning styrka och befordra, wrångwisa och orätt hindra och förbjuda, ingen förderfwa eller förderfwa låta til lif, ära, personlig frihet och wälfärd, utan han lagligen förwunnen och dömd är " stod det i vår grundlag mellan 1809 och 1974.

Jag noterar att grundlagsutredningen varken haft rättshistoriker eller författare i sina led. Ganska märkligt när man tänker efter. Det går väl knappast att åstadkomma ett högstämt dokument som binder samman folkslag och generationer utan hjälp av berättarna.

Här måste sägas att den sortens klander blir aningen orättvist eftersom utredarna inte haft ambitionen att åstadkomma det yppersta utan endast det gångbara. Det vill säga ett förslag som inte skall väcka debatt utan jämka samman partiernas taktiska önskemål och ideologiska låsningar. I ett land där den konstitutionella debatten ligger i respiratorn är det kanske det mest praktiska.

Ur ett sådant perspektiv är utredningen ett framsteg. Går förslaget igenom blir rättsstaten starkare och mer respektabel. Grundlagen får större tyngd genom att svenska domstolar får rätt att pröva huruvida lagar och bestämmelser stämmer med grundlagen (hittills har denna kontroll ägt rum i Strasbourg), genom att domstolarnas självständighet markeras ordentligt samtidigt som tillsättningen av domare avpolitiseras. Grundlagsförslaget slopar nämligen den unika svenska ordning som ger regeringen rätt att tillsätta höga domare på fri hand, utan tillstymmelse till insyn och kontroll.

Säkert är det också ett framsteg att procentspärren för personval sänks från åtta till fem procent. En framkämpad kompromiss, förstår man, eftersom det största partiet ogillar personval. De undergräver partisammanhållningen, menar socialdemokraterna. Det är säkert en riktig bedömning. Och samtidigt ett tydligt bevis på att partiernas intressen inte alltid är demokratins. Var det inte partidisciplinen i FRA-frågan som var fjorårets parlamentariska skandal?

Vad skall vi med alla dessa riksdagsmän till, kunde medborgaren undra, när de lyder sin ordförande hellre än sin övertygelse. De som den gången räddade riksdagens anseende (och vår integritet) var mycket riktigt de få ledamöterna med personröster i ryggen.

Det är obegripligt att utredningen inte dragit den enda rimliga lärdomen av denna kris och enats om en *radikal* sänkning av procentspärren. Vilket leder mig till slutsatsen att nästa grundlagsutredning (som lär komma snart) inte bör vara parlamentarisk. Visst är det fint med konsensus i kommittéer, men partiförhandlingar får inte ersätta medborgardebatten. Det är dessutom troligt att de medborgare som brinner för frågan inte är med i något parti, eftersom dessa så sällan brytt sig om grundlagarna.

Så låt oss om sisådär sex år få fram ett helgjutet förslag att omvandla regeringsformen från ett administrativt stycke till en fyr som lyser upp mörkret. En författare med Willy Kyrklunds språkkänsla är mitt förslag på stilexpert.

Sedan får debatten komma, och motförslagen, och remisserna och kompromisserna. I den ordningen.

Maciej Zaremba “

DN 090121:

Niccolò Machiavelli: "Republiken. Diskurser över de tio första böckerna av Titus Livius"

“Folket ska vaka över friheten. En stark och fri stat behöver hetsiga debatter. I klassikern "Republiken", som nu finns på svenska, sliter Niccolò Machiavelli masken av det politiska spelet, skriver Carl Rudbeck.”

“Den furste, den politiker, som med list och våld griper makten och sedan behåller den med samma medel brukar kallas machiavellisk. Fursten låter alltid ändamålet, det vill säga makten, helga medlen. Inte så att det har ett egenvärde att ljuga, bedra och mörda, men om det behövdes så fick fursten inte tveka. Han måste inse att för att vara effektiv i denna världen kanske han tvingas att gå miste om nästa. Den som vill försäkra sig om frälsning och om det eviga livet gör klokt i att välja en annan karriär än den politiska.

Den som bara läser "Fursten" får en ofullständig bild av dess författare Niccolò Machiavelli. "Fursten" talar egentligen bara om politikens medel, det är en kortfattad och briljant beskrivning av en politikers verktygslåda. Men vi får veta väldigt lite om politikens innehåll. Hur ser den goda staten ut? Vilka institutioner behövs för att garantera dess fortbestånd? Hur skall man hindra att staten korrumperas?

För att hitta svaren på dessa frågor måste läsaren vända sig till Machiavellis andra mästerverk "Republiken", som nu med ett halvt millenniums försening finns på svenska i Paul Enokssons eleganta översättning. Machiavelli skrev sin bok på 1520-talet men den kom ut första gången 1531, fyra år efter författarens död.

Diskurser över de tio första böckerna av Titus Livius är den vanliga titeln på detta verk där Machiavelli kommenterar den tidiga romerska historien. Men han är aldrig rädd för att dra paralleller mellan Rom och sin egen tid. Han använder den romerske historikern Livius verk för att analysera och kritisera sin samtid.

Visst känner man igen författaren till "Fursten" i "Republiken". Här finns samma klara, mörka och på både historiska studier och personlig erfarenhet grundade bild av människans natur. Tidigt i sin bok fastslår han att det är "nödvändigt för den som konstituerar en stat och förser den med lagar att utgå från att alla människor är onda och benägna att ge utlopp för sin onds-ka, så snart de får tillfälle".

För Machiavelli var den romerska republiken, det vill säga seklerna då man gjort sig av med kungarna och fram till det att Julius Caesar utropade sig till kejsare, det högsta och mest perfekta statsskick som mänskligheten skådat. Hans ambition var att återskapa det i sin tids Italien, som bestod av små statsstater som ständigt bekrigade varandra och ofta styrdes av despotiska furstar.

Machiavellis mål var frihet som inte bara var ett värde i sig: "Det är lätt att förstå varför folken älskar att leva i frihet. Erfarenheten visar nämligen att städer aldrig har ökat i betydelse eller rikedom utom när de har varit fria." Och det är bara i republiker som man har det allmännas bästa för ögonen. En furste tänker bara på sig själv och det skadar vanligen staten.

Det är utifrån stycken som dessa som Paul Enoksson något självsvåldigt men inte utan goda skäl valt att kalla sin svenska version för

"Republiken". Men det allmännas bästa är inte riktigt vad vi menar med det i dag. Machiavelli brydde sig inte särskilt mycket om individuellt välbefinnande; det var statens storhet och ärorika rykte som han månade om. John F Kennedys yttrande "fråga inte vad ditt land kan göra för dig, fråga vad du kan göra för ditt land" är ord i Machiavellis anda.

Machiavellis historiesyn var dynamisk, för att inte säga revolutionär. Historien står aldrig stilla. Stater kan aldrig stoppa tiden: antingen utvecklas staten eller så förfaller den genom den korruption som Machiavelli ser överallt runt omkring sig. För att skapa en stark och livskraftig stat måste man eliminera alla "gentlemän" som lever i överflöd genom avkastningen på egendomar och som aldrig utför något som gagnar republiken.

Hans ideal var de romerska statsmän som levde ett enkelt liv tills republiken behövde deras tjänster. När de gjort sin plikt mot staten återvände de till samma enkla liv. Hade Machiavelli levt i dag hade han fyllts av avsmak när han sett hur politiken har blivit ett livstidsyrke och lukrativ födkrok.

Det är bara folket som kan se till att staten förblir stark och fri. Det är folket som skall vaka över friheten och det innebär hetsiga debatter och livliga tumult (ett av hans favoritord). Det var bråk mellan Roms senat och folket som gjorde republiken så framgångsrik: "Det finns därför ingenting som kan göra en republik så stabil och fast som att låta de upprörda känslor som i växlande grad oroar den få utlopp på ett sätt som regleras av lagen".

Hoten mot det republikanska statsskicket kom inte bara från envålds-härskare, utan också från kyrkan och kristendomen som utsätts för en för tiden både vågad och radikal kritik.

Det är den katolska kyrkans fel att Italien är splittrat. Kristendomen har uppmuntrat svaghet, försakelse och förakt för jordiska ting: "detta levnadssätt tycks således ha gjort världen svag och till ett rov för skurkar. Dessa kan lugnt styra och ställa, då de ser att de flesta människor - för att komma till paradiset - mer tänker på hur de skall fördra oförrätter än hur de skall hämnas dem."

Machiavelli är inte den förste att kritisera kyrkans krav på världslig makt. Det hade Dante och Marsilius av Padua gjort redan ett par hundra år tidigare. Men han var den förste att göra det ur ett helt igenom sekulariserat perspektiv. Modern statsvetenskap börjar hos Machiavelli eller åtminstone i hans kölvatten.

Till skillnad från "Fursten" som vid första anblicken är en lätt bok bjuder "Republiken" ett visst motstånd för dagens läsare, som vanligen saknar den klassiska bildning som Machiavelli tar för given hos sin publik. Men bakom den klassiska rekvisitan finns insikter som är lika aktuella i dag som på 1500-talet. Machiavelli sliter masken av det politiska spelet och får det att framstå som ett ondskefullt hyckleri där man inte kan lita på någon. Överheten vill oss andra aldrig något gott. Massans bästa hotas alltid av de mäktigas egenintressen. Det är bara genom tumult och bråk som överheten kan hållas i schack.

Carl Rudbeck “

“Litteratur. Författare: Niccolò Machiavelli
Titel: "Republiken. Diskurser över de tio första böckerna av Titus Livius"
Översättare: Paul Enoksson
Förlag: Atlantis”

DN 090124:

”Skapa public service-kanal med högre programkvalitet”

“Folkpartiutspel om krav på fördjupad public service-teve: Utbildningsradion bör få ett utvidgat uppdrag och en egen tevekanal på bästa sändningstid. Nu ska sändningsvillkoren för public service-teve fastställas inför en ny avtalsperiod. Då bör regering och riksdag se till att skapa en renodlad kunskapskanal med egen kanalplats i public serviceföretagens sändarnät. Nu tvingas Utbildningsradion nöja sig med några timmars sändningstid på udda tider i SVT 1 och SVT 2. Det räcker inte långt. En förnyad Kunskapskanal, eller kanske IQ-TV, kan mycket väl fylla utrymmet i en egen kanal. Där kan man producera utbildningsprogram, program om vetenskap och forskning samt folkbildning. Dessutom ska man spegla det offentliga samtalet som pågår runtom i landet. Det skriver de folkpartistiska riksdagsledamöterna Cecilia Wikström, vice ordförande i kulturutskottet, och Christer Nylander, ledamot i utbildningsutskottet.”

“TEVE BEHÖVER INTE bara vara underhållning. Teve kan också vara kunskap!

Men det är underhållning och sport som dominerar dagens utbud. I dag kan den som så önskar ha tillgång till hundra-tals tevekanaler. Men mångfalden i programutbudet har paradoxalt nog inte ökat i motsvarande grad. I stället tycks kanalernas utbud alltmer likna varand-ra. Även SVT strävar åt samma håll som sina kommersiella konkurrenter när det gäller programutbud. Vi skulle önska att åtminstone en av alla dessa hundratals kanaler kunde välja att stå upp för kunskap, fördjupning och folkbildning.

En sådan kanal finns redan, men den skulle behöva utvecklas för att motsvara kunskapssamhällets ökande krav.

Kunskapskanalen är Utbildningsradions, UR:s, satsning på fördjupning, kunskapsprogram och dokumentärer på kvällstid, efter att Barnkanalen avslutat sina sändningar. SVT har också varit delaktig i satsningen, men har valt att prioritera ner satsningarna. I stället lyfter SVT fram SVT 1 och 2 samt Barnkanalen som sina huvudkanaler.

Detta sker samtidigt som man halverar både budget och sändningstid för 24 Direkt, som hittills sänt politiska debatter, seminarier och samhällsbevakning från olika delar av landet och ute i världen.

Vi menar bestämt att politiker inte ska lägga sig i den programverksamhet som public service- bolagen bedriver. Däremot ligger det i vårt intresse att ta ställning till hur radio och teve i allmänhetens tjänst ska organiseras.

Nu, när sändningsvillkoren ska fastställas inför en ny avtalsperiod, är det rimligt för riksdag och regering att ange ramarna för verksamheten. Dessa ramar kan och bör innefatta ett uppdrag om en renodlad kunskapskanal, med egen kanalplats i det sändarnät som public service-företagen redan förfogar över.

Public service-utredaren Rose- Marie Frebran föreslår att UR ska fortsätta vara ett självständigt public service-företag med utbildning som huvuduppdrag. Utredningen betonar och förstärker därutöver företagets folkbildande uppdrag, vilket vi välkomnar.

Därför förordar vi att dagens UR får ett utvidgat uppdrag och en egen kanal. UR ska inte behöva nöja sig med några timmars sändningstid på udda tider i SVT 1 och SVT 2, och några timmar Kunskapskanal på kvällen.

Enligt den senaste tittarmätningen har Kunskapskanalen ökat tittartidsandelarna rejält med hela 94 procent jämfört med förra året. En förnyad Kunskapskanal skulle mycket väl kunna fylla utrymmet i en egen kanal, om man utvidgar det folkbildande uppdraget och genom samarbete med universitet, högskolor och studieförbund speglar forskningsresultat och det samtal som pågår inom vetenskapssamhället och vid folkbildande institutioner.

Detta sammanförs med programmaterialet från det offentliga samtal som hittills speglats av SVT 24 Direkt, exempelvis debatter och seminarier från riksdag och regering. Vi menar också att uppdraget bör omfatta sändningar från EU-parlamentet och EU:s institutioner och kompletteringar kan göras med tex "EU-skola" på nätet och i program.

Vi föreslår därför att UR byter namn till Kunskapskanalen, eller kanske IQ-TV, och att företaget får i uppdrag att i en egen kanal producera utbildningsprogram, vetenskap och forskning samt folkbildning. Dessutom ska man spegla det offentliga samtalet som sker runtom i landet.

Därmed skapas en tevekanal som i verklig mening kan spela en förnyande roll i svenskt samhällsliv och vitalisera det offentliga samtalet - och därigenom stärka demokratin. På så sätt kan kanalen bli ett viktigt komplement till den underhållning och drama, sport, samhälls- och barnprogram som självklart också fortsättningsvis ska ha sin plats i SVT:s public service-utbud.

EN NY VITALISERAD och utvidgad Kunskapskanal, IQ-TV, skulle kunna spela en avgörande roll för samtalsklimat, medborgarskap och folkbildning i Sverige. Den skulle kunna vara en Kunskapskanal i ordets bästa betydelse - i allmänhetens tjänst.

CECILIA WIKSTRÖM
CHRISTER NYLANDER “

Tidningen Vårt Kungsholmen nr 1 3-9 jan 09, sid 6:

“Ungdomars internetvanor oroar”

“800 elever i årskurs 6 till 9 har svarat på enkät om vad de gör på internet.

Enkäten visar att de allra flesta sett på våld och porr, chattat med okända personer och blivit kränkta på nätet.

Den omfattande enkätundersökningen är gjord av Röda korset på Kungsholmen, som skickade ut enkäten till elever i Rålambshovsskolan och i Stadshagsskolan.

Svaren visar också att de flesta av eleverna har lagt ut bilder av sig själva och att de är ute på nätet 15 timmar i veckan.

-En porrbild på nätet kan förfölja dig i flera år, en fyllebild kan göra att du inte får ett arbete om arbetsgivaren kontrollerar dig på nätet, säger Gunnel Boman, på Rädda Barnen på Kungsholmen.

- Det värsta är att så många elever blir kränkta och mobbade på nätet. Det sätter sina spår hela livet.

Rädda Barnen uppmanar alla föräldrar att ta del av sina barns internetvanor.

Anna Martinsson
08-545 870 87
anna.martinsson@direktpress.se “

DN 081207:

"Hoten mot journalistiken har aldrig varit större"

“Alternativa Nobelprisvinnaren Amy Goodman om mediernas utarmning: Vi behöver journalister som ställer makthavare till svars, inte skyddar makthavarna. I dag står de fria medierna inför större hot än någonsin förr. Runt hela jorden blir journalister hotade, trakasserade, slagna, bortrövade och dödade. Samtidigt kontrolleras mediesystemet i allt större utsträckning av färre och färre storbolag. Deras kontroll över medierna garanterar att det riktas minimal kritik mot dem i pressen. Vi erbjuds allt mer av mediebrus, dimridåer, förvanskningar. och halvsanningar. Men vad vi behöver är kritik, opposition och av makthavarna oönskade avslöjanden. Det skriver Amy Goodman, radioproducent som i morgon kväll mottar Right Livelihood Award, det alternativa Nobelpriset, i Riksdagshuset.”

“Att söka upp tystnaden. Det är en journalists ansvar - att ge röst åt de bortglömda, åt de övergivna och de som slagits till marken av de mäktiga. Det är det bästa skäl jag känner till för oss journalister att ta våra pennor, mikrofoner och kameror med oss ut i våra egna samhällen och ut i vida världen. Genom att erbjuda ett forum för människor att tala om sig själva kan medierna bli en avgörande kraft för fred. Medierna kan bygga broar mellan samhällen, snarare än att förorda bombandet av broar. Medierna bör utgöra en fristad för avvikande åsikter.

Thomas Jefferson, en av den amerikanska konstitutionens fäder, skrev en gång: "Kunde jag bestämma huruvida vi borde ha en regering utan

tidningar, eller tidningar utan en regering, skulle jag inte tveka ett ögonblick om att välja det senare." Fria och öppna samhällen behöver oberoende medier för att säkerställa att makthavarna granskas, utmanas och hålls ansvariga för vad de gör. Oberoende medier är nödvändiga för att frambringa skapande debatt och nya insikter, för att möjliggöra ett fredligt och intellektuellt utbyte av idéer, konst, kultur och kritiskt tänkande.

Särskilt när vår planet står inför sådana extraordinära utmaningar och mångfacetterade kriser som den nu gör behöver vi starka och oberoende medier. Ändå står medierna inför större hot nu än någonsin förr.

Runt hela jorden blir journalister hotade, trakasserade, slagna, fängslade, bortrövade och dödade. På senare år har tre svenska journalister dödats när de utförde sina uppdrag. I april 1992 bevakade Per-Ove Carlson befrielserörelsen i Västra Papua, en tidigare holländsk koloni under indonesiskt styre. Han hittades med halsen avskuren, något som många misstänkte att den indonesiska krigsmakten hade varit inblandad i. Jag förstår misstankarna, efter som jag bara sex månader tidigare hade överlevt en massaker på det av Indonesien ockuperade Öst-Timor, när över 270 timoreser dödades av indonesiska armén. I november 2001 dödades Ulf Strömberg i Afghanstan när han bevakade USA:s invasion av det krigshärjade landet. Beväpnade män stormade ett hus där flera journalister låg och sov. Martin Adler låg och sov i huset och slapp undan. Sådan tur hade han inte fem år senare, i juni 2006 i somaliska Mogadishu, när han bevakade en manifestation av de islamiska domstolarna vilka några veckor tidigare hade erövrat kontrollen över staden från krigsherrar. Adler videofilmade manifestationen då han blev skjuten i ryggen på nära håll och dog ögonblickligen. Andra journalisters bilder på hur han dog spreds över hela världen.

Det är värt att ta del av vad dessa modiga journalister åstadkom. Foton, videofilmer, skrivna rapporter och reportage - allt med ett välinformerat och globalt perspektiv, vilket förmedlade nyheter från världens mest avlägsna och fientliga regioner till de trygga vardagsrummen, pendeltågen, biblioteken och kaféerna i västvärlden där så många avgörande beslut om världens öde fattas. Deras arbete lämnade tveklöst outplånliga spår hos många människor och påverkade konversationer, debatter och beslut. Vi vet inte i hur stor utsträckning detta faktiskt gav konkreta resultat. Ändå gav de oss alla tillgång till värdefull information - de sprängde ljudvallen, de sökte upp tystnaden, och de uttryckte någonting.

Dessa tre betalade med sina liv, liksom så många andra journalister. Journalistik blir ett allt farligare yrke. Enligt The Committee to Protect Journalists (CPJ) har 713 journalister dödats sedan 1992. CPJ har upprättat en särskild databas för sådana dödsoffer sedan 2003: Nu är siffran 186, varav 135 journalister och 51 andra medieanställda. Med den siffran står Irakkriget i en klass för sig med långt fler journalister dödade än under första eller andra världskriget, som vart och ett krävde knappt 70 journalistliv. Dessa 186 dödsoffer var mestadels irakiska medborgare, eftersom det snabbt blev nästan omöjligt för en oberoende journalist från väst att bevaka Irakkriget. Omöjligt, utom för dem som valt att "bädda in sig" med USA:s ockupationsstyrkor. Inbäddade journalister tas om hand av amerikansk militär, vilket tillåter dem att arbeta under större skydd. Sådan inbäddning leder ofrånkomligen till mer positiv rapportering om USA: s ockupation i både Irak och Afghanistan.

Även polisen i USA:s storstäder använder sig av inbäddning som prteknik. Jag är värd för ett dagligt globalt, gräsrotsorienterat nyhetsprogram i såväl radio som tv och på Internet som heter "Democracy Now!". Mina kolleger och jag bevakade demokraternas och republikanernas partikonvent i somras, i respektive Denver, Colorado, och St. Paul, Minnesota. Medan protesterna i Denver var milda beroende på det breda folkliga stödet för Barack Obamas kandidatur så var i S:t Paul massor av människor ute på gatorna för att protestera mot Bushadministrationens katastrofala politik. Där fanns också varenda schattering av USA:s polisväsen: lokala poliskonstaplar i skrämmande kravallutrustning, delstatssheriffer, federala polisen, till och med CIA samt trupper från nationalgardet som just kommit tillbaka från tjänstgöring i Irak.

Regeringen i Washington hade klassat partikonventen som "Special national security events" för att ge högsta beslutanderätt till den federala hemliga polisen Secret Service. Här uppenbarade sig en verklig polisstat. Två producenter från "Democracy Now!" arresterades på första dagen av republikanernas konvent när de försökte bevaka gatuprotesterna. Jag skyndade från konventsbyggnaden för att kräva att de frigavs, och då arresterades jag också. Mina kolleger hade slagits blodiga i arresten. Jag känner fortfarande smärta där polisofficeren medvetet drog åt handklovarna alltför hårt. Secret Serviceagenter slet bort presskortet från min hals. Budskapet var tydligt: om du försöker ägna dig åt autentisk, disciplinerad journalistik så riskerar du att bli slagen, arresterad och berövad din presslegitimation. Vi var tre av cirka 50 journalister som arresterade under partikonventet i S:t Paul.

Våra hängivna kolleger och massiva folkprotester fick oss ut ur fängelset efter åtskilliga timmar. Det tog veckor och tiotusentals människors gemensamma ansträngningar för att förmå stadens myndigheter att avskriva alla anklagelser mot oss. Den video som visar arresteringen av mig blev det mest besökta videoklippet på Youtube under en vecka. Dagen efter jag arresterades ställde jag S:t Pauls polischef till svars för behandlingen av journalister. Hans svar var att han hade gett "särskilt utrymme för inbäddade reportrar i våra mobila patruller".

Vi behöver inte journalister som bäddar in sig i mobila polispatruller. Vi behöver ställa dem som har makten till svars - alltifrån valda politiker, militärer, företagschefer till poliser.

Ändå kontrolleras mediesystemet i allt större utsträckning av färre och färre storbolag, som publicerar fler och fler annonser från olje- och kolbolag, vapentillverkare, läkemedelsföretag och allsköns andra stora finansiella intressen. Dessa storbolags kontroll över medierna praktiskt taget garanterar att det riktas minimal kritik mot dem i pressen. Koncentrationen inom medierna leder samtidigt till växande arbetslöshet bland journalister. Framtiden för tidningarna - den klassiska kanalen för grundlig undersökande journalistik - är i fara.

I denna högteknologiska digitalålder, med hdf-tv och digitalradio, erbjuds vi allt mer av mediebrus, denna slöja av dimridåer, förvanskningar, halvsanningar och utelämnanden som fördunklar verkligheten. Men vad vi behöver är kritik, opposition och av makthavarna oönskade avslöjanden. Vi behöver medier som ställer makthavare till svars, inte skyddar makthavarna. Och vi behöver medier som bevakar dem som bara skapar mediebrus och på så sätt utarmar medierna.

Amy Goodman
Översättning: Per Jönsson”

DN 081114:

"Tröga myndigheter sviker medborgarna"

“Regeringsutredare i dag: Skärpt lagstiftning och särskilda servicekontor med rådgivare ska tvinga fram bättre offentlig service till medborgarna. Statliga och kommunala myndigheter är inte organiserade att ge den offentliga service som enskilda och företag efterfrågar och behöver. Ingen tar ansvar för helheten och därför blir den offentliga servicen ineffektiv och otillgänglig. Skärpt lagstiftning och hårdare styrning från regeringen krävs för att få statliga och kommunala myndigheter att samarbeta bättre om servicen till allmänheten. Ett nät av lokala servicekontor med särskilda rådgivare bör byggas upp. I glesbygd kan myndigheternas service förläggas till lanthandel, bibliotek eller andra allmänna lokaler. Det är några punkter som regeringsutredaren Lars Högdahl presenterar för kommunminister Mats Odell i dag.”

“Myndigheternas tjänster är till för medborgarna och företagarna, och vi betalar dem med våra skattemedel. Rättssäkerhet, likabehandling och en formellt korrekt handläggning är självklara krav på statliga och kommunala myndigheter. Det är också självklart att offentlig verksamhet bedrivs så effektivt som möjligt. Men vi har rätt att förvänta oss mer än så. Myndigheterna ska leverera service enligt medborgarnas behov. Det ska vara möjligt att få service, vare sig man är ung eller gammal, frisk eller handikappad, bor i tätort eller på landsbygden.

Numera sköter vi ofta bankärenden hemifrån. Myndigheterna arbetar också med att förnya sina arbetsformer, men stelnade strukturer i regeringskansliet, i myndigheterna och i kommunerna gör att det går långsamt. Såväl inom riksdagens utskott som i de olika departementen behandlas frågor inom olika utgiftsområden med ingen eller liten samordning. Det skapas "stuprör" som börjar i riksdagen och slutar i myndigheter och kommuner. Medborgaren eller företagaren ställs inför en förvaltning som är organiserad utan hänsyn till behov och efterfrågan.

Det är lätt att se att det behövs överblick, helhetssyn och samordnade insatser. Men ingen har hela ansvaret, varken när det gäller att göra enkla tjänster mer tillgängliga eller att lösa individers komplexa problem. Så ska det inte vara!

Det finns positiva exempel på samverkan. Exempelvis har Försäkringskassan, Skatteverket och Arbetsförmedlingen initierat samlokalisering och tjänstesamverkan i stor skala, och polisen samverkar på flera ställen med kommunen för enklare medborgarkontakter. Ofta är dock samverkansförsöken beroende av eldsjälar och alltför sårbara. De uppfattas ofta inte som en del av myndighetens kärnverksamhet, utan som något som konkurrerar med denna. Jag anser att samverkan både inom och mellan kommuner och myndigheter ska vara en huvudregel, inte ett undantag.

I det betänkande som jag i dag, fredag, lämnar till regeringen föreslår jag ett antal åtgärder för att förverkliga en bättre offentlig service till medborgare och företag. Jag föreslår ett gemensamt, effektivt system för att göra kommunal och statlig service tillgänglig. Jag föreslår också ett system för styrning och samordning av kommuners och myndigheters kontakter med medborgare och företag.

Den offentliga sektorns användning av IT och telefoni bör utvecklas för att på sikt bli den främsta kanalen för många medborgares och företags kontakter med den offentliga förvaltningen. Ett gemensamt

nationellt telefonnummer som leder till en regional telefonkundtjänst inrättas för offentlig förvaltning.

För den som behöver nå en tjänsteman att ställa frågor till, ska det vara självklart vart man vänder sig. Det ska därför finnas ett nät av lokala servicekontor som ska vara basen för den offentliga servicen i landet. Där ska finnas ett gemensamt, standardiserat minimiutbud av tjänster för kontakter med medborgarna, det kan exempelvis gälla försäkringskassan, arbetsförmedlingen eller socialtjänst. I servicekontoret ska det alltid vara möjligt att efter överenskommelse träffa en expert från någon myndighet eller kommunal förvaltning. De kommunala medborgarkontor och statliga servicekontor som finns bör vara utgångspunkt för kontorsnätet.

Jag föreslår också att tjänster som servicevägledare inrättas. Dessa ska lotsa medborgarna till rätt myndighet och ska vara ett obligatoriskt inslag i standardutbudet i servicekontoren. De kan också finnas till exempel i kommuners och myndigheters receptioner.

Samverkan spelar särskilt stor roll i glesbygd. Där måste servicen organiseras utifrån de speciella villkor som gäller och okonventionella lösningar användas. De bemannade servicekontoren ska, särskilt i glesbygd, kompletteras med servicepunkter där medborgare kan kontakta myndigheterna med tekniska hjälpmedel, till exempel videokonferensutrustning. De kan placeras till exempel i allmänna samlingslokaler, bibliotek, skolor, hembygdsgårdar och lanthandelsbutiker. De kan också vara mobila hos en lantbrevbärare.

Offentliga och kommersiella resurser ska ses i ett sammanhang och kunna agera tillsammans. Lanthandlare och andra är ofta ombud för spelbolag, Apoteket, Systembolaget med mera. Jag föreslår att man utreder vidare om distributionen av sådana kommersiella tjänster kan samordnas med distributionen av vissa enklare offentliga tjänster, till exempel terminaler för myndighetskontakter. En sådan samordning kan skapa ett grundservicepaket som på ett enkelt sätt och till låga kostnader kan tillgängliggöras i lanthandeln.

Särskilt i glesbygd bör också det civila samhällets resurser tillvaratas på ett bättre sätt. Exempelvis kan föreningars lokaler utnyttjas för att ge tillgång till offentliga tjänster.

Livssituationen kan vara sådan att medborgaren behöver hjälp från olika håll. Då ska ett arbetslag av experter från kommun och statliga myndigheter snabbt och samlat kunna gripa in och utföra insatser med utgångspunkt i individens sammansatta behov, oberoende av vilken huvudman de har.

Mycket har sagts och utretts i denna fråga, men alltför lite har åstadkommits! Den här gången måste förändringar bli av! Det krävs handlingskraft av regeringen och en uppvärdering av förvaltningspolitiken. Min bestämda uppfattning är att regeringen och riksdagen måste agera tydligare om gränsöverskridande samverkan i medborgarperspektiv ska bli mer än politiska slagord.

Riksdagen bör ha ett övergripande ansvar och göra de förvaltningspolitiska och sakpolitiska överväganden som faller inom dess ansvar. Det är viktigt att lagstiftningen som styr kommuner och myndigheter ger tydliga och goda förutsättningar för samverkan.

Regeringen bör sätta övergripande mål för myndigheternas tillgänglighet och service. De övergripande målen ska ta hänsyn till

behovet av samverkan med kommunerna. De enskilda myndigheterna bör även fortsatt styra hur de egna uppgifterna utförs och göra bedömningar av vilka behov som finns av deras service, men regeringen måste vara beredd att i instruktioner, regleringsbrev och uppdrag styra enskilda myndigheter tydligare när det behövs.

Länsstyrelsen och kommunerna ska tillsammans med de statliga myndigheterna förhandla fram de konkreta servicelösningarna på lokal nivå. De lösningar som förhandlas fram bör bygga på ömsesidig tydlighet och ömsesidiga åtaganden mellan kommuner och stat. De ska vara varaktiga för att möjliggöra en långsiktig planering hos både kommuner och statliga myndigheter.

Mina förslag bygger på att dagens ansvarsfördelning mellan kommun och statliga myndigheter ligger fast. Jag föreslår heller inga förändringar i finansieringen av offentlig verksamhet. Alla aktörer i den offentliga förvaltningen, från riksdag till enskilda kommuner, måste dock vara beredda att ompröva och ifrågasätta invanda strukturer, organisationsformer och arbetssätt. Jag menar att god service och tillgänglighet är ett grundläggande offentligt åtagande som omfattar alla delar av den offentliga sektorn i samverkan: riksdag, regering, statliga myndigheter, kommuner och landsting. Det är bara genom gemensamma ansträngningar vi kan se till att alla medborgare och företag får den service de har rätt till och kan förvänta sig.

Lars Högdahl "

DN 081215:

"Förbjud myndigheterna att agera på marknaden"

"Ny regeringsutredning pekar ut polisen, försvaret och länsstyrelserna som ineffektiva: Riksdagen bör lagstifta om grundläggande regler för statsförvaltningen. Statliga myndigheter måste förbjudas att sälja varor och tjänster på konkurrensutsatta marknader. Detta bör ske genom att de grundläggande reglerna för myndigheters verksamhet regleras i lagstiftning. Bland annat bör nybildade statliga myndigheter ges blott ett tidsbegränsat mandat. Därutöver måste många myndigheter rationaliseras för att undvika dubbelarbete och låg effektivitet. Dit hör exempelvis polisen, som behöver ombildas till en enda myndighet, samt försvarsmyndigheterna och länsstyrelserna. Det skriver Yvonne Gustafsson, generaldirektör för Statskontoret, och hennes kolleger i Förvaltningskommittén som i dag överlämnar sitt slutbetänkande till kommun- och finansmarknadsminister Mats Odell. "

"Vid årsskiftet kommer det att finnas cirka 400 myndigheter. Tvärtemot vad man skulle kunna tro av den allmänna debatten har antalet myndigheter minskat med hälften sedan mitten av 1990-talet. Minskningen beror främst på att myndigheter slagits samman och blivit större.

Under senare år finns bara enstaka exempel på att myndigheter bildats för att ta hand om nya statliga åtaganden eller lagts ned för att staten har slutat bedriva en viss verksamhet. Däremot kan den politiska ambitionsnivån för enskilda myndighetsuppgifter ha ändrats.

Myndigheternas viktigaste uppgift är att genomföra de politiska beslut som riksdagen och regeringen fattar. Det innebär att statsmakternas möjligheter att styra myndigheterna och hur myndigheterna i sin tur utför sina uppgifter är av stor betydelse.

Regeringen har uppdragit åt Förvaltningskommittén att se över den statliga förvaltningens uppgifter och organisation. Utgångspunkterna för kommitténs arbete, som i dag redovisas i betänkandet "Styra och ställa - förslag till en effektivare statsförvaltning" (SOU 2008:118), har varit att åstadkomma ökad effektivitet, kontinuitet och demokratisk insyn i statsförvaltningen.

Enligt kommittén är centrala frågor som rör förvaltningens styrning, organisation och värden så viktiga för folkstyrelsen att riksdagen bör besluta om grunderna i lag. En sådan lag om den statliga förvaltningen kan ses som en parallell till den budgetreform som genomfördes under 1990-talet. Från ett demokrati- och medborgarperspektiv ger en lagreglering ökad insyn i och förståelse för hur den verkställande makten i Sverige utövas.

Lagen syftar också till att skapa bättre förutsättningar för styrningen av myndigheterna och kontinuiteten i statsförvaltningens verksamhet. Samtidigt ska utformningen och innehållet i lagen syfta till att stödja regeringen i uppgiften att styra myndigheterna på ett för varje område ändamålsenligt sätt. Regeringen måste kunna koncentrera sin styrning av myndigheterna till frågor av strategisk vikt och myndigheterna måste kunna fungera utan återkommande detaljerad styrning uppifrån. Myndigheternas utvecklingskraft måste värnas.

I den förslagna lagen bör regeringens befogenheter och skyldigheter att styra myndigheterna närmare regleras. Lagen bör innehålla bland annat följande:

1. Grundläggande regler för statliga myndigheters verksamhet.

Ett exempel på detta är att när nya statliga myndigheter bildas bör dessa ges ett tidsbegränsat mandat. Först efter en oberoende utvärdering av verksamheten bör myndigheten kunna bli ordinarie. Ett annat exempel är beredningskraven vid utnämningar av myndighetschefer.

2. Statliga myndigheter förbjuds att sälja varor och tjänster på konkurrensutsatta marknader.

Regeringen bör i enskilda fall kunna fatta beslut om undantag från denna huvudregel. År 2006 sålde myndigheterna varor och tjänster på konkurrensutsatta marknader för cirka 25 miljarder kronor. För flera av de myndigheter som säljer varor och tjänster kommer den verksamheten att bolagiseras eller säljas under de närmaste åren, varefter kvarvarande försäljning kan uppskattas till cirka 10 miljarder kronor.

3. Reglering av regeringens och myndigheternas EU-arbete.

Vår analys visar att EU-medlemskapet har inneburit avsteg från den svenska förvaltningsmodellens idé om en organisatorisk åtskillnad mellan departement och myndigheter. Lite tillspetsat kan det sägas att statsförvaltningens EU-arbete utgör ett konstitutionellt undantag, där regleringen inte uppfyller rimliga krav på öppenhet och insyn. EU-ärenden betraktas i allmänhet heller inte som regeringsärenden, varför besluten inte fattas av regeringen som kollektiv.

Utöver den nya lagen föreslår vi följande:
Fortsatt myndighetsöversyn. Den statliga myndighetsstrukturen har utretts flitigt på senare år. Under innevarande mandatperiod har stora förändringar genomförts, exempelvis för myndigheterna på skolområdet.

Trots detta anser vi att det finns ytterligare områden som bör ses över för att undvika dubbelarbete eller på annat sätt effektivisera verksamheten. Det gäller bland annat myndigheter som har till uppgift att på olika sätt stärka marknadsekonomin. Andra exempel är myndigheterna på försvarsområdet samt länsstyrelserna. Likaså finns det skäl som talar för att ombilda polismyndigheterna till en myndighet. Regeringen bör även se över om förvaltningsmyndigheter bör fortsätta att bedriva egen forskning. Vi konstaterar också att det på till exempel försvars- och energiområdet saknas organ för fristående utvärdering.

Effektivare tillsyn. Tillsyn är en av statens grundläggande funktioner. Kommittén bedömer att länsstyrelsen utgör en lämplig bas för en oberoende och självständig statlig tillsyn. Bara sådan tillsyn som kräver högt specialiserad kompetens bör utföras av särskilda myndigheter. Varje tillsynsområde bör dock utredas för sig innan en förändring genomförs. I första hand bör sådan tillsyn som redan i dag är regionalt organiserad föras till länsstyrelserna, liksom tillsyn över verksamhet som i hög grad utförs av kommunerna.

Medborgarinriktning av myndigheterna. Förvaltningskommittén vill understryka att en statstjänsteman ytterst arbetar på medborgarnas uppdrag. De statligt anställda måste ha kunskap om och förståelse för grundläggande värden i statsförvaltningen. Frågor om etik och innehållet i statstjänstemannarollen måste diskuteras fortlöpande inom myndigheterna. Sverige bör leva upp till högt ställda krav på det som kallas för god förvaltning, det vill säga vad medborgarna har rätt att förvänta sig av den statliga förvaltningen. Vi föreslår att regeringen sammanställer och dokumenterar den gemensamma värdegrunden för alla anställda i staten.

Ökat fokus på resultaten. Ett viktigt instrument för att säkerställa resultatkulturen är att i större utsträckning följa upp och utvärdera statlig verksamhet. En förvaltning som ger valuta för inbetalda skattepengar innebär också att möjligheterna till effektiviseringar och besparingar fortlöpande tas till vara. Vi föreslår bland annat gemensamma administrativa lösningar, utmaningsrätt för det privata näringslivet i att driva statlig verksamhet samt en översyn av myndigheternas lokalkostnader.

Våra förslag kommer att bidra till en tydligare och mer transparent statsförvaltning, bättre styrning och effektivare myndigheter som borgar för god kontinuitet över tiden.

YVONNE GUSTAFSSON
Generaldirektör för Statskontoret
CATRIN ANDERSSON
Fil doktor
GÖRAN EKSTRÖM
Generaldirektör för Arbetsgivarverket
MARIE HAFSTRÖM
Generaldirektör för Försvarsmakten
LENNART NILSSON
Tidigare generaldirektör för Riksskatteverket
DANIEL TARSCHYS
Professor
HELENA WOCKELBERG
Fil doktor
LENA MARCUSSON
Professor “

DN 090128:

"Regeringen öppnar nu för nya storregioner"

“Alliansregeringen enig i regionfrågan: Nuvarande regionförsök permanentas. Halland och Gotland omvandlas till regionkommuner. Nya ansökningar efter valet. Sverige kommer framöver att ha tre politiskt beslutsfattande nivåer med beskattningsrätt: stat, regionkommuner och primärkommuner. Maktfördelningen mellan stat och region ska vara den som redan nu gäller för regionförsöken i Skåne och Västra Götaland, som kommer att permanentas. Vidare kommer ansökningarna från Halland och Gotland om att bilda regionkommuner att beviljas. Vid förändringar som påverkar medborgarna så tydligt måste noggrannhet sättas före snabbhet. Därför kommer det inte att bli några ytterligare regionbildningar före valet. Det skriver alliansens fyra partiledare statsminister Fredrik Reinfeldt, näringsminister Maud Olofsson, utbildningsminister Jan Björklund och socialminister Göran Hägglund.”

“Frågan om hur Sverige ska organiseras i framtiden har diskuterats allt sedan Ansvarskommittén lämnade sitt slutbetänkande i februari 2007. I ursprungsförslaget handlade det om att de nuvarande 21 länen och landstingen skulle ersättas av sex till nio storregioner, vilket skulle ha inneburit den mest genomgripande reformen av Sveriges organisering sedan 1600-talet. Tanken var att förändringen skulle ske redan från 2011, vilket hade inneburit att val till de nya regionerna skulle ske redan i samband med valet 2010.

Medborgarnas behov och inte minst den demografiska utvecklingen kräver att vi från en tid till en annan ser över hur Sverige organiseras. Samtidigt får förändringar av detta slag aldrig förenklas till att med några snabba pennstreck rita om Sverige. Alliansregeringen har därför varit tydlig med att föra dialog och lyssna in vilka tankar som finns runt om i landet, för att på så sätt låta Sveriges framtida karta växa fram underifrån. Inte minst såg vi det som viktigt att väga in även kommunernas synpunkter, då de skulle komma att påverkas av eventuella regionbildningar.

En annan viktig utgångspunkt för oss har varit att alla förändringar av Sveriges politiska indelning måste ske utifrån väl grundade analyser som möter de problem som människor upplever i sin vardag. Förutsättningarna är olika i olika delar av landet och det måste också få synas i den politiska organisationen. Det ledde oss fram till slutsatsen att det i vissa delar av landet mycket väl kan vara storregioner som är den bästa vägen framåt, men att det i andra delar kan vara aktuellt med andra lösningar.

Sverige har redan i dag regionförsök i Skåne och Västra Götaland där direktvalda regionparlament ersatt de tidigare landstingen. Dessutom har ett antal tidigare statliga uppgifter från länsstyrelsen övertagits. Här finns alltså regionstrukturer att bygga vidare på. I andra delar av landet vill man att den egna regionen ska utgå från befintliga länsgränser. En del län har kommit långt i förberedandet av en regionbildning och andra har inte nått enighet om hur en eventuell regionbildning skulle kunna gestalta sig.

Till detta kommer det självklara kravet på noga genomarbetade tankegångar och väl beredda förslag som vi anser måste ligga till grund för varje form av politiskt beslut. En ansökan om en så stor förändring som en regionbildning måste svara upp mot frågor av både organisatorisk, praktisk, ekonomisk och inte minst demokratisk natur. Sam-

mantaget talar detta för att regionfrågan måste hanteras utifrån de olika förutsättningar som råder i olika delar av landet.

Våra partier har närmat sig varandra från delvis olika ingångsvärden i synen på regionfrågan. Centrala frågor har varit synen på en tredje beskattningsnivå, regionernas politiska innehåll, tidsplaner för ett eventuellt genomförande och hur ansökningar om regionbildningar ska hanteras. Vi har samtidigt noga följt de diskussioner och önskemål som finns runt om i landet. Nu har vi enats om en fortsatt hantering av regionfrågan som fångar våra ingångsvärden och som landar i vad vi ser som en realistisk väg framåt.

För det första har vi enats om att Sverige framöver kommer att ha tre politiskt beslutsfattande nivåer med beskattningsrätt: staten, regionkommuner och primärkommuner. För eventuella kommande regionbildningar gäller också att maktfördelningen mellan staten och regionerna i princip följer den som för närvarande gäller i Västra Götaland och Skåne, det vill säga regionalt utvecklingsansvar med mera samt eventuellt ansvar för kulturfrågor. Övriga förslag om överföring av makt från staten till regionerna är nu inte aktuella.

För det andra har vi enats om att de försök med regionkommuner som finns i Skåne och Västra Götaland ska kunna permanentas. Vid sidan av detta har vi också gjort bedömningen att de ansökningar som inkommit om omvandling till regionkommuner från Halland och Gotland uppfyller de krav vi ställt upp och därmed ska beviljas.

För det tredje har vi enats om hanteringen av den ansökan som inkommit från Norrbotten, Västerbotten, Västernorrland, Jämtland samt kommunerna Sundsvall och Ånge. Vår överenskommelse innebär att denna ansökan kommer att överlämnas till Kammarkollegiet. Övriga ansökningar kommer att hanteras på samma sätt. När Kammarkollegiet sedan är klart med sin beredning tar regeringen ställning till eventuella nya regionbildningar.

Med denna process vill vi skapa en överblick av den samlade bilden av eventuella nya regionbildningar. Vi vill betona att noggrannhet måste prioriteras framför en snabb behandling när det handlar om förändringar som så tydligt kommer att påverka för medborgarna viktiga verksamheter.

Vår bedömning är att en sådan samlad process kan innebära att ytterligare regionbildningar före nästa mandatperiod inte blir aktuella. Inriktningen är i så fall att ansökningar om nya regionbildningar, som vuxit fram underifrån, ska kunna behandlas under nästkommande mandatperiod.

För det fjärde anser vi att det är centralt att få en helhet i synen på landets regionutformning. En ökad tydlighet i ansvarsfördelning och förbättrad samordning av verksamheter som i dag spänner över statlig, regional och lokal nivå är fortsatt nödvändig. Detta oaktat den regionala utformningen av Sverige. En organisationskommitté tillsätts därför för att se över den statliga regionala förvaltningen.

Regionfrågan är viktig. Det är bra att vi har en diskussion om hur de politiska nivåerna i Sverige ska organiseras. Däremot måste vi alltid undvika att göra medel till mål. Politikens organisation är och förblir ett verktyg. Vi vill att detta verktyg ska vara det bästa möjliga, men det kräver också att förändringar kan motiveras genom att svara upp mot de samhällsproblem som vi vill att politiken ska lösa.

Det handlar om hur Sverige trots en åldrande befolkning ska klara frågor som jobb, välfärd, trygghet och tillgången till en god miljö. Målet måste vara att kunna svara upp mot medborgarnas krav på såväl effektivitet som legitimitet, vilket också kräver att förändringar som regionbildningar har folklig förankring och upplevs relevanta. Ytterst handlar det om att skapa goda förutsättningar för att staten, tillsammans med regionala och lokala företrädare, ska kunna svara upp mot medborgarnas behov och förvalta skattebetalarnas pengar så effektivt som möjligt.

Vi har nu enats om regionfrågans framtida hantering som innebär att arbetet kan gå vidare på ett ansvarsfullt sätt.

FREDRIK REINFELDT
MAUD OLOFSSON
JAN BJÖRKLUND
GÖRAN HÄGGLUND "

DN 090116:

"Polisen klarar inte att bevaka svenskt EU-ordförandeskap"

"Färsk undersökning från Polisförbundet avslöjar dålig polisberedskap inför Sveriges EU-ordförandeskap nästa halvår: Våra bristfälliga resurser och rutiner bäddar för kaos och säkerhetsrisker. Svensk polis är inte tillräckligt förberedd inför de stora kommenderingarna under det svenska EU-ordförandeskapet efter halvårsskiftet. Det visar en färsk undersökning som Polisförbundet har gjort om polisberedskapen vid kravallerna i Malmö i höstas. Trots utvecklingsarbetet efter EU-kommenderingen i Göteborg 2001 har den svenska polisen fortfarande problem med att hantera situationer med kravaller och vandalisering i stor skala. Här måste polismyndigheterna och Rikspolisstyrelsen ta krafttag på flera plan: bättre utrustning, bättre rutiner, bättre förberedelser. Utan detta är risken stor att svensk polis hamnar i samma kaos som 2001. Det skriver Polisförbundets ordförande Jan Karlsen."

"Just nu pågår förberedelserna inför Sveriges ordförandeskap i EU. Ordförandeskapet ställer höga krav på svensk polis då regeringen plane-rar att hålla cirka 115 möten i Sverige under andra halvåret 2009.

Väger man in att flera EU-möten kommer att äga rum under mer än en dag så innebär det att vi kommer att ha olika poliser som arbetar med kommenderingar varje dag under ett halvårs tid. Det ställer höga krav på att polismyndigheterna förbereder sig.

Samtidigt riktar 695 poliser från Skåne, Västra Götaland och Stockholms län hård kritik mot ledningen i Skåne för dess förhållningssätt i samband med kommenderingen vid European Social Forum, som ägde rum i Malmö i slutet på september 2008.

Polisledningen var redan innan kommenderingen ägde rum medveten om att hotbilden var hög. Delar av Malmö blev också vandaliserade samtidigt som vissa demonstranter ägnade sig åt stenkastning på poliser. Samtidigt fick poliserna order om att inte ingripa mot vandaliseringen.

En färsk undersökning från Polisförbundet visar att två av tre poliser som deltog i kommenderingen inte är nöjda med informationen från polismyndigheten. Av de öppna svaren framgår att många poliser är kritiska till att de fick olika informationer om såväl boende som arbetstider. Många saknade också en information om hotbilden.

Av undersökningen framkommer vidare att fyra av tio poliser inte i förväg visste vilka arbetsuppgifter han eller hon skulle utföra under kommenderingen. Nästan varannan polis kunde inte heller återhämta sig på ett tillfredsställande sätt mellan arbetspassen.

En bidragande orsak till bristen på återhämtning är polisernas boende under kommenderingen. Sex av tio poliser riktar skarp kritik mot boendet. I många fall fick åtta poliser dela rum, något som resulterade i att de inte kunde sova ostört då de hade olika arbetstider.

För Polisförbundet är några omständigheter uppenbara.

För det första: Detta får aldrig hända igen. Som fackförbund kan vi aldrig acceptera att våra medlemmar utsätts för den här typen av påfrestningar.

För det andra: Den svenska polisen har trots utvecklingsarbetet efter EU-kommenderingen i Göteborg 2001 fortfarande problem.

Efter händelserna vid EU-toppmötet i Göteborg 2001 ställde Polisförbundet nio krav och fick ett löfte som bland annat gick ut på att polisen skulle få relevant utbildning, utrustning och fordon för uppdraget. Rikspolisstyrelsen startade därefter ett omfattande arbete som syftade till att se över och förbättra polisens arbetsmetoder vid allvarliga ordningsstörningar. Stor vikt har lagts vid dialog, kommunikation, konfliktlösning och mental träning.

Men slutsatsen av Polisförbundets undersökning är tydlig. Svensk polis är inte tillräckligt förberedd inför EU-kommenderingarna 2009. För att undvika att händelserna i Göteborg 2001 upprepas är det nödvändigt att Rikspolisstyrelsen tillsammans med polismyndigheterna åtgärdar följande:

Ge poliserna rätt förutsättningar inför kommenderingarna,

En väl fungerande kommendering bygger på att poliserna har fått en relevant utbildning för uppdraget. Varje enskild polis ska inför en kommendering ges en fullgod information. Vidare ska hotbilden vara väl känd för dem som deltar i kommenderingen.

Ta fram ett nationellt utrustningspaket.

Ett nationellt utrustningspaket måste tas fram. Syftet med detta är att alla poliser i hela Sverige ska ha en likvärdig utrustning när de deltar vid kommenderingar.

Förlägg poliser där det finns möjlighet till återhämtning.

De som deltar i en kommendering ska ha möjlighet att vila, återhämta sig samt förbereda sig mentalt mellan arbetspassen. Vårt krav är därför att poliserna erbjuds boende i enkelrum med egen toalett och dusch.

Informera om arbetstider i god tid.

Arbetstiden och vilket avtal som ska gälla ska vara känt i god tid för de poliser som ska delta i en kommendering.

Se över service och logistik under kommenderingarna.

För att ordning och säkerhet i samband med en kommendering ska fungera väl är det viktigt att service och logistik är väl utbyggda. De polismyndigheter som arrangerar en kommendering ska se till att alla poliser enkelt har tillgång till basala behov som vatten, mat och toalett.

Klargör före kommenderingarna vem som har arbetsmiljöansvar.

Risken för att en polis ska skadas eller bli utsatt för hot och våld är stor under en kommendering. Innan ordförandeskapet startar måste det tydligt klargöras vem som har arbetsmiljöansvar för inkommenderade poliser. Myndigheterna måste också avsätta resurser för omhändertagande av psykiskt och fysiskt utsatta poliser och i förekommande fall även för deras familjer.

Polisledningen i Skåne utreds nu för tjänstefel efter en anmälan av Polisförbundet i Västra Götaland. För Polisförbundet är det viktigt att gå till botten med hur man agerade i samband med European Social Forum för att på så vis undvika att det inträffar igen. Situationen som var i Malmö visar också på vikten av att tydliggöra vem som har ansvar för såväl arbetsmiljö som att gällande avtal följs.

Utan relevant utbildning, kännedom om hotbilden, kunskap om vilka arbetsuppgifter som ska utföras, rätt utrustning och möjlighet till återhämtning är risken stor att svensk polis hamnar i samma kaos som 2001. Det är nu upp till Rikspolisstyrelsen och polismyndigheterna att minimera riskerna för detta.

JAN KARLSEN”

DN 081124:

"Regeringen alltför passiv i integrationspolitiken"

“Moderat arbetsgrupp riktar kritik mot migrationsminister Tobias Billströms ansvarsområde: Nya siffror om utanförskapet blottlägger behov av miljardsatsning. Den borgerliga alliansen måste leverera mer på integrationsområdet. En ny kartläggning som moderaterna beställt från Riksdagens utredningstjänst avslöjar att det finns hela 105 områden i Sverige där sysselsättningen är lägre än 50 procent mot drygt 75 procent för hela riket. I flera av dessa utanförskapsområden lever mer än hälften av befolkningen på socialbidrag. En tredjedel har a-kassa eller är förtidspensionerade. Om de utsatta områdenas förvärvsfrekvens vore samma som rikets skulle mer än 65 000 fler vara i arbete. Utanförskapsområdena uppvisar också långt högre siffror för brottslighet än riksgenomsnittet. Mot den bakgrunden föreslår vi ett nystartsprogram i miljardklassen för arbete och egen försörjning samt tryggare och bättre bostadsområden. Det skriver riksdagsledamöterna Elisabeth Svantesson och Tomas Tobé från den moderata arbetsgruppen ‘Integration och arbete’.”

“Att människor i arbetsför ålder lever utan egen försörjning och makt över sin vardag är en av vår tids största politiska utmaningar. Även om arbetslösheten minskat de senaste åren finns det platser i Sverige där utsatthet och ett djupt utanförskap tillåtits slå rot i hela områden. Ofta utgör utrikes födda majoriteten av de boende och det kan i sig bidra till att fördjupa problemen. Att utrikesfödda själva väljer att bo tillsammans är inte ett problem men när utanförskapet i området är högt försvåras jobbchanserna och de hinder utrikes födda möter på arbetsmarknaden förstärks.

För att förnya integrationspolitiken har den moderata arbetsgruppen "Integration och arbete" fokuserat närmare på dessa områden och föreslår nu grunden till en miljardsatsning för att bryta utvecklingen.

På uppdrag av moderaterna har Riksdagens utredningstjänst kartlagt utanförskapet på stadsdelsnivå. Resultatet är alarmerande - år 2006 hade hela 105 områden i Sverige en sysselsättning som var lägre än 50 procent medan den för riket var 76,7 procent. Om de utsatta områdenas förvärvsfrekvens vore samma som rikets skulle 65 246 fler vara i arbete. Det skulle försiktigt räknat innebära 17,5 miljarder mer i kommunala skatteintäkter och arbetsgivaravgifter varje år.

Situationen är särskilt oroande i Malmöområdet Västra Skrävlinge, som omfattar Rosengård - där arbetar bara var sjätte person. I Angered i Göteborg arbetar var femte person och i delar av Borlänge och Västerås saknar sju av tio arbete. Vidare är sysselsättningen generellt sett låg bland kvinnor.

Det höga utanförskapet skapar ett stort beroende av försörjningsstöd. I riket är fyra procent av befolkningen i arbetsför ålder i behov av försörjningsstöd men i utanförskapsområden är nivåerna mycket högre. I Göteborgsområdena Bergsjön och Angered har 57 procent av befolkningen socialbidrag, exklusive introduktionsersättning. Därtill är andelen som har arbetslöshetsersättning eller är förtidspensionerade ofta hög i många områden, ibland upp till 30 procent i respektive kategori.

Olika ersättningar dominerar olika mycket men det finns områden där det är höga tal i samtliga: hög sjukskrivning och förtidspensionering, många med a-kasseersättning samt ett omfattande socialbidragsberoende. Dessa områden behöver specialriktade åtgärder, och består

av Bergsjön i Göteborg, Västra Skrävlinge (Rosengård) i Malmö, Södra Vallby i Västerås, Angered i Göteborg, Fosie i Malmö, Kortedala i Göteborg samt Vivalla i Örebro.

Vi har även tagit del av oroväckande statistik från Brottsförebyggande rådet. Inbrott, skadegörelse, våldsbrott - omfattningen är betydligt högre i de områden där människorna lever i ett högt utanförskap. Trygghetsklyftorna mellan storstadsregionernas stadsdelar har ökat kraftigt. Åren 2002 - 2007 ökade bostadsinbrott och skadegörelse i de mest utsatta områdena, medan de minskar i andra stadsdelar. En stor del av förklaringen ligger troligtvis i den frustration och utsatthet som utanförskapet medför.

Utanförskapsområden har tillåtits växa fram i Sverige genom en passiviserande politik som svikit människor och skapat vanmakt. Det gäller nationellt, såväl som lokalt. Av de 105 områdena som framkommer i Rut-undersökningen kan det påpekas att 100 var socialdemokratiskt styrda åren 2002 - 2006.

Områdenas utmaningar hindrar människor från arbete och skapar otrygghet. Människor växer bäst när de själva har makt att förändra sin situation men när verktygen inte finns där så krävs en riktad och avgränsad satsning.

Med bakgrund av detta föreslår vi ett Nystartsprogram för arbete och egen försörjning samt tryggare och bättre bostadsområden. Vissa reformer är generella och gäller samtliga kommuner, medan vissa åtgärder fokuseras till de prioriterade områdena.

Arbetsgivaravgiften exklusive pensionsavgiften bör under en tid slopas för företag som etablerar sig i de prioriterade områdena, om de samtidigt anställer en andel av de boende i området. Reformen bör även omfatta nyanställning i befintliga företag.

Med fokus på entreprenörskap kan de utsatta områdena vändas till mångfaldens Silicon Valley. Omsatt i företagande och anställning kan bakgrund i ett annat land både vara en förutsättning och en fördel. Bättre tillgång till riskkapital är avgörande för detta.

Nystartscenter ska etableras i varje område där få arbetar och många lever på socialbidrag. Utifrån lokala behov och förutsättningar ska det utgöra ett nav mellan det civila samhället i samarbete med myndigheter och kommun. De ska bland annat underlätta jobbsökande, kompetensinventera området samt främja lokala företagares kontakter med näringslivsorganisationer, banker med flera.

Företag arbetar redan i dag med stipendie- och mentorprogram och fler ska engageras för detta. För att uppmuntra lokalt engagemang och eget ansvarstagande ska det vara möjligt för nystartscenter att teckna personliga avtal med företag och boende. En framgångsbonus kan föreligga när mål uppnås.

Försörjningsstödet bör förändras till att mer likna arbetslöshetsförsäkringen. Den som är i arbetsför ålder och uppbär försörjningsstöd under lång tid ska aktivt söka arbete även på annan ort. Om personen tackar nej till erbjudet arbete i annan kommun bör ersättningen trappas ned. För att underlätta flytt på grund av arbete eller studieplats bör högre försörjningsstöd medges vid behov. Regeländringen bör gälla i hela landet.

I områden med en hög andel hyresrätter är det önskvärt med fler ägda bostäder samt en ökad mångfald av hyresvärdar. Vi ser positivt på en ökad ombildning av hyresrätter till bostadsrätter i utanförskapsområdena. Men för att fler ska kunna låna till sin bostad, samt vara borgenärer, är det avgörande med fler i arbete.

Miljonprogrammets bostäder ska vara renoverade 2020. Detta är i huvudsak fastighetsägarnas ansvar. Renoveringarna bör i så liten utsträckning som möjligt belasta skattebetalarna. För att kunna genomföra renoveringarna erbjuds fastighetsbolagen möjlighet att avsätta medel från det beskattningsbara resultatet i renoveringsfonder. Samtidigt bör kraven öka på fastighetsägarna att genomföra renoveringarna. Vid renoveringarna bör lägenheter omvandlas till verksamhetslokaler och kontor, och fler näringslokaler bör byggas till.

Brottsutsattheten måste bemötas kraftfullt. Vi föreslår därför 100 fler poliser för att komplettera befintlig polis i områdena. Störningar i boendemiljön måste bemötas starkt och en medveten strategi för att avhysa kriminella ska bli gällande.

För ett sammanhållet genomförande föreslås att en nationell samordnare tillsätts och att Nystartsprogrammet utvärderas efter tre år.

Vi ser nu fram emot en bred diskussion om dessa förslag på moderaternas framtidskonvent och därefter ett fortsatt dialogutbyte med boende, företagarföreningar, religiösa samfund, föreningsliv, forskare med flera om hur dessa områden ska ges möjlighet att lyfta sig. Detaljer och val av reformer kan alltid diskuteras men Sverige har inte råd att vänta.

Inför valet 2010 förtjänar väljarna - och inte minst de som i dag lever i ett utanförskapsområde - att alliansen levererar mer på integrationsområdet och att vi har en gemensam politik för nästa mandatperiod klar.

Elisabeth Svantesson
Tomas Tobé "

DN 081213:

"Migrationsverket sviker kvinnor som söker asyl"

"Ny rapport från Röda korset avslöjar könsorättvisor och bristande kompetens i asylprocessen: Stor majoritet av asylhandläggarna följer inte riksdagens bestämmelser. Det gapar en stor klyfta mellan riksdagens bestämmelser och det faktiska mottagande som asylsökande kvinnor får i Sverige. En majoritet av handläggarna känner inte ens till vilka regler som gäller. Det gör att en betydande majoritet av de asylsökande kvinnorna berövas sin rätt till självständig prövning. I stället behandlas de enbart som bihang till sina män. Sexuella övergrepp och könsrelaterad förföljelse missas regelbundet. Och av de fall av sexuella övergrepp som upptäcks leder bara vartannat till uppföljande åtgärder. Det framgår av en ny rapport från Svenska Röda korset som presenteras av rapportförfattaren Maite Zamacona Aguirre och ordföranden Bengt Westerberg."

"Mer än nio av tio som dödas eller såras i moderna krig är civila. Ingen besparas våldet, men kvinnor och flickor är ofta särskilt utsatta på grund av sin låga status och sitt kön. Sexuellt och könsbaserat våld - våldtäkt, tvångsgraviditeter, tvångsaborter, trafficking - är utmärkande drag för många av dagens konflikter.

Kvinnor utgör en allt större del av de flyktingströmmar som vi kan se på olika håll i världen. Ofta drabbas de särskilt hårt av att mottagarstaterna försöker hejda flyktingarna innan de ens nått fram till det tilltänkta asyllandet. Att över huvud taget ta sig fram till gränsen kräver därför ofta fysiska strapatser, med livet som insats. Kvinnor kan

tvingas erbjuda sexuella tjänster till gränsvakter och andra för att klara sig igenom nålsögat.

De här problemen har under senaste årtiondena alltmer uppmärksammats i flyktingdebatten. Det har till och med diskuterats om könsrelaterad förföljelse skulle läggas till som en grund i FN:s flyktingkonvention. Den internationella krigsförbrytartribunalen för forna Jugoslavien liksom dess motsvarighet för Rwanda har fastslagit att våldtäkt och annat sexuellt våld kan utgöra krigsförbrytelser, folkmord eller brott mot mänskligheten.

FN:s flyktingkommissarie, UNHCR, har särskilt lyft fram frågan. Man understryker betydelsen av att asylsökande kvinnor kan välja om de vill ha kvinnliga handläggare, tolkar och offentliga biträden, och att kvinnor som kommer tillsammans med sin familj ska kunna få sina asylskäl prövade självständigt, det vill säga att de inte bara ses som bihang till männen. För att handläggarna ska kunna göra en saklig prövning av kvinnornas asylskäl är det nödvändigt att de har goda kunskaper om situationen för de asylsökande kvinnorna i deras ursprungsländer.

Den svenska regeringen var lyhörd för de här signalerna och lade år 2005 fram en proposition om "Flyktingskap och förföljelse på grund av kön eller sexuell läggning". Den har också följts upp av Migrationsverket i deras interna handbok "Utlänningshandboken".

Men frågan är hur dessa riktlinjer har följts i praktiken. Svenska Röda korset presenterar på tisdag resultatet från ett projekt som har fått finansieringsbidrag från Europeiska flyktingfonden och Migrationsverket och som bygger på omfattande studier av akter och intervjuer av handläggare på verket, tolkar, domare, offentliga biträden och asylsökande kvinnor. Vi kan konstatera att det är ett stort gap mellan de hänsyntaganden som enligt riksdagsbeslutet och Utlänningshandboken ska ske och den verklighet som i dag möter asylsökande kvinnor i Sverige.

Att det från personalen på Migrationsverket brister i följsamheten mot riktlinjerna är kanske inte så förvånande. Mer än hälften av de handläggare som har intervjuats i studien känner inte till dessa och bara en fjärdedel har gått den interna utbildning som finns i frågorna. Och många av dem som säger sig känna till riktlinjerna uppger att de inte tar hänsyn till dem i vardagen. Det är alltså bara en minoritet som både känner till och beaktar dem.

Det ska först som sist sägas att allt inte är dåligt. Migrationsverkets personal får goda omdömen för sitt bemötande. Men de utredningar som görs om kvinnor som kommer tillsammans med sin familj är ofta bristfälliga.

Ofta utreds över huvud taget inte om kvinnorna har egna asylskäl. Inte sällan intervjuas hon efter mannen, närmast för att testa hans trovärdighet. Ibland får hon nästan bara frågor om honom. Handläggarna skyller de bristfälliga utredningarna på tidsbrist. Man kan se det så att prestationskraven många gånger väger tyngre än kvinnornas rättssäkerhet.

Bara i en tredjedel av de studerade fallen har kvinnorna fått frågan om de har några önskemål om utredarens, tolkens eller det offentliga biträdets kön, något som enligt Utlänningshandbokens föreskrifter ska vara en rutin. Då frågan har ställts har de tillfrågade inte alltid förstått varför och inte heller fått någon förklaring.

Känsliga frågor om könsrelaterad eller könsspecifik förföljelse har man ofta gått helt förbi. Många handläggare tycker att det är svårt att fråga om sådant som sexuella övergrepp. Många gånger har inte ens de offentliga biträdena, som företräder de asylsökande, frågat. När de utreder makar intervjuas dessa oftast tillsammans, vilket gör att mycket information aldrig kommer fram. Många asylsökande kvinnor vågar inte berätta om sexuella övergrepp i familjemedlemmars närvaro. Det finns därför en stor risk att kvinnans asylskäl kommer i skymundan när det offentliga biträdet gör sitt yrkande.

En handläggare berättar att hon brukar avsluta hela utredningen med att fråga den asylsökande kvinnan om hon har varit utsatt för någonting på grund av sitt kön som hon inte tidigare har vågat berätta om. Och, säger denna handläggare, "... ibland brukar det leda till någonting och det gjorde det förra veckan till exempel. När jag frågade så bröt hon ihop helt och då kom det fram jättemycket nytt, en helt annan historia. Det förändrade hela ärendet".

Men vad händer då den frågan aldrig ställs? I många fall har asylsökande kvinnor ett stort behov av att få kontakt med sjukvården. Nästan hälften av dem som deltagit i studien uppger att de har problem med sin hälsa, alltifrån allergiproblem till psykisk ohälsa, stress och självmordstankar, men bara en tredjedel av dessa kvinnor har hänvisats till sjukvården. Och av dem som har uppgivit att de har varit utsatta för sexuella övergrepp är det mindre än hälften som har hänvisats till någon resursperson.

För att kunna bedöma kvinnornas situation i deras ursprungsländer behövs djupa kunskaper om landet och om kvinnornas situation, rättigheter och möjligheter att få ett effektivt skydd. Men den landinformationen som bedömningarna baseras på är i regel sådana offentliga källor där den typen av information saknas. Till följd av det överdriver ofta handläggarna kvinnornas möjligheter att få skydd i ursprungsländerna.

Av rapporten kan minst sex slutsatser dras:

Personalen måste känna till och tillämpa Migrationsverkets riktlinjer för utredning och bedömning av kvinnors skyddsbehov och skyddsbehov på grund av sexuell läggning i processens alla skeden.

Migrationsverkets genuskompetens måste stärkas i asylprocessen. Ett tydligt genusperspektiv måste finnas med redan i introduktionsutbildningen och vara obligatoriskt i andra utbildningar inom verket.

Migrationsverkets interna genusnätverk måste stärkas. De resurspersoner som finns internt måste få ett tydligare mandat och ges möjlighet att fortlöpande uppdatera sina kolleger.

Kvinnorna måste på ett tydligt sätt få välja kön på den personal de möter och få klart för sig skälen till att frågan ställs och hur valet av personal kan påverka asylprocessen.

Hos det offentliga biträdet måste separata utredningar av olika familjemedlemmar alltid ske så att kvinnan och barnen får möjlighet att lägga fram sina individuella asylskäl. Även på Migrationsverket måste kvinnors egna asylskäl till fullo utredas med samma noggrannhet och ambitionsnivå som männens.

Landinformationen i Migrationsverkets databas måste förbättras så att mer information om kvinnornas situation blir tillgänglig.

MAITE ZAMACONA AGUIRRE
BENGT WESTERBERG “

DN 090123:

"Ett bättre liv är inget giltigt skäl för tillstånd"

“Migrationsverkets generaldirektör försvarar beslutet att utvisa Lollo. Lollo ska utvisas. Beslutet är nu definitivt avgjort sedan Migrationsöverdomstolen sagt nej till att ta upp fallet.
-Att Lollo skulle få ett bättre liv i Sverige än i Kroatien är inget skäl för uppehållstillstånd, säger Migrationsverkets generaldirektör Dan Eliasson till Dagens Nyheter.”

“-Om det finns sociala myndigheter i hemlandet som kan ta hand om ett utvisat barn, då är möjligheterna att få uppehållstillstånd i Sverige ytterst begränsade, säger Dan Eliasson.

Är huvudfrågan vilket land hon ska utvisas till?
-Ja, men det handlar även om vilken hälsosituation hon har och hur länge hon varit Sverige. Vi gör en sammanvägd bedömning.

Men Lolio har levt större delen av sina 17 år i Sverige?
-Det räcker ändå inte för att hon ska få stanna enligt den mest relevanta regeln i fallet, den som handlar om "Synnerligen ömmande omständigheter". Om man bara läser lagtexten kan det verka som att hon har skäl som räcker. Men Migrationsöverdomstolen har fatta en rad praxisbeslut om hur lagen ska tolkas och det är dessa beslut vi följer.

Strider inte utvisningen mot barnkonventionen?
-Riksdagen har inte gjort barnkonventionen till svensk lag. Däremot har man tagit hänsyn till den i olika lagtexter. Det innebär för utlänningslagens del att en vuxen person ska vara livsfarligt sjuk för att få stanna, medan ett barn inte behöver vara riktigt så illa däran. Att utlänningslagen säger att man ska se till barnets bästa ger inte i sig rätt till uppehållstillstånd. Det är bara en allmän programförklaring.

Människor ska känna att lagar och regler är rimliga och relevanta, står det överst på justitieministerns hemsida. Är utvisningen av Lollo rimlig och relevant?
-Det har jag svårt att svara på. Jag tror det är många som tycker det är upprörande. Men det finns också de som tycker att svensk lag måste fungera så här i förhållande till Kroatien, ett land som senare i år blir medlem av EU.

Lollo är född i Sverige och upplever sig som svensk, inte kroat?
-Jag förstår det. Men hon är inte svensk medborgare, hon är kroatisk medborgare.

Vad tycker du personligen om utvisningen?
-Jag tycker synd om Lollo. Jag tror att en stor del av svenska folket tycker synd om henne. Sedan är det upp till svenska politiker om de vill ändra reglerna så man fångar in den här typen av fall i framtiden.

OLE ROTHENBORG
ole.rothenborg@dn.se 0411-52 21 04 “

“BAKGRUND

Lollo har levt i skyddat boende på hemlig adress de senaste två åren sedan hennes pappa misshandlat henne. Nu ska hon utvisas till Kroatien där hennes pappa hotat söka upp henne och döda henne, l söndags rymde hon från sitt skyddade boende sedan hon fått besked om att hon skulle utvisas på torsdagen.

Lollo är född i Lund och har levt större delen av sitt liv i Sverige. För två veckor sedan fyllde hon 17 år.

Hennes modersmål är svenska. Hon kan inte kroatiska, bara lite romani. Hon har ingen anknytning till Kroatien och ingen släkt där.

För drygt två år sedan insåg Lollos skola att hon och hennes syster misshandlades. Skolan gjorde en polisanmälan och deras pappa dömdes till en månads fängelse för misshandeln.

Situationen för flickorna var så allvarlig att Karlshamns kommun beslöt att omhänderta dem enligt lvu, lagen om vård av unga, och placera dem i skyddat boende.

Lollos föräldrar och syskon har "avvikit" och inga myndigheter vet var de befinner sig.

OLE ROTHENBORG “

DN 090116:

“Vänner på jobbet - och privat”

“Relationen till arbetskamraterna är viktigare för tjänstemän som arbetar på kontor i Sverige än för kolleger i andra europeiska länder. Det säger psykologen Barbro Lennéer Axelson som studerat relationer och roller på jobbet.”

“På svenska kontor tycker nästan alla om varandra - och många har nära vänner på jobbet. Men åtskilliga chefer förstår inte att stämningen på arbetsplatsen ökat i betydelse för de anställdas hälsa och arbetsprestationer, säger psykologen och universitetslektorn Barbro Lennéer Axelsson.

- Det diskuteras om man ska sitta i eget rum, i gemensamma lokaler, om ljus och buller och om tekniska sidor av att arbeta på kontor. Men det forskas väldigt lite om hur människor fungerar och mår i det nya kontorslandskapet.

Enligt Barbro Lennéer Axelson är den sociala arbetsmiljön nästan lika viktig för vuxna när det gäller personlig utveckling och välbefinnande, som familj och skola är för barn. Det som händer på arbetet påverkar direkt hur vi mår.

Och arbetsplatsens betydelse har ökat i Sverige under senare år. Forskningen visar också att svenskar i större utsträckning än kontorsanställda i övriga Europa förväntar sig att de ska trivas på jobbet och uppleva gemenskap med sina kolleger, berättar Barbro Lennéer Axelson. Det finns dock inga studier som förklarar varför det är så.

- Även i till exempel Italien och Tyskland är arbetsplatsen viktig - men man har som nämnts inte lika höga förväntningar som i Sverige på att

känna arbetsglädje och tar inte med sig känslostämningar på jobbet hem. Det finns ett privat livsrum där arbetet inte betyder så mycket, fortsätter Barbro Lennéer Axelson.

Hon arbetar vid institutionen för socialt arbete vid Göteborgs universitet, och anlitas sedan flera år som konsult och föreläsare kring hur arbetet bör organiseras för att fungera på bästa sätt både för den enskilde och för arbetsgivaren.

I boken "Arbetsplatsens psykologi", skriven av Barbro Lennéer Axelson och Ingela Thylefors, skildras en chef som på ett möte på kontoret öppnar munnen och säger:

"Jag gör så mycket som möjligt via mejlen. Det är så effektivt, för då slipper jag lyssna till både det ena och det andra från personalen."

Tystnaden lägrar sig i rummet. "Personalen" är nämligen närvarande. Den här chefen är påtagligt okunnig om att konsten att leda beror på förmågan att kommunicera och motivera.

- När det handlar om att sprida rutininformation och vid enklare internkommunikation har e-posten givetvis många fördelar. Men den kan aldrig ersätta kontakter ansikte mot ansikte i en arbetsgrupp, menar Barbro Lennéer Axelson.

Enligt henne har både den sociala miljön och arbetsplatsens fysiska utformning stor betydelse för personalens trivsel och välbefinnande - men också för arbetsprestationerna.

För några år sedan ansåg läkare och forskare att orsaken till det ökade antalet sjukskrivningar kanske kunde hittas i människors arbetssituation. Slimmade organisationer, tidsbegränsade anställningar, ett uppskruvat tempo, ständiga omorganisationer... En studie från 2003 visar att antalet anställda som rapporterade alltför hög arbetsbelastning har ökat med 20 procent på några få år.

Barbro Lennéer Axelson säger att det är välkänt att för mycket buller och brist på dagsljus leder till missnöje. Det är lätt att iaktta, mäta och diskutera lampornas ljusstyrka, hur många anställda som ryms på varje kvadratmeter kontorsyta och så vidare.

- Betydligt svårare är det att hantera den psykosociala delen av arbetsmiljön. Det vill säga gruppdynamik, relationer, kommunikation, arbetsroller och att män-ni-skor faktiskt är olika.

Barbro Lennéer Axelson påminner om att psykisk ohälsa är det vanligaste skälet till sjukskrivningar bland tjänstemän, samt att det finns ett klart samband mellan psykiska och kroppsliga sjukdomar och hur det fun-gerar på arbetsplatsen.

- Om vi upplever gemenskap med kollegerna och har förtroende för cheferna känner vi oss mer trygga. Det gör att vi lättare klarar stress och utför våra arbetsuppgifter på ett bättre sätt.

Fastighetsbolaget Vasakronan är en av landets största uthyrare av kontorslokaler. För tre år sedan frågade man över tusen personer som arbetar på kontor om arbetsmiljöns och de sociala relationernas betydelse på jobbet. Resultatet var entydigt: Man jobbar bättre, mår bättre och stressar mindre med bra kamrater omkring sig.

Undersökningen stämmer med den bild Barbro Lennéer-Axelsson har. Hon påpekar att god trivsel på jobbet även leder till en ökad krea-

tivitet, fler kommer på nya infallsvinklar och oväntade idéer som får verksamheten att utvecklas.

Fortfarande är kunskapen bristfällig på de flesta håll om hur ett bra samarbetsklimat skapas på jobbet. Barbro Lennéer Axelson säger att på många kontorsarbetsplatser minskar förekomsten av stabila och kontinuerliga arbetsgrupper.

- Chefer inom näringsliv och offentlig sektor uppmärksammar dock inte tillräckligt att detta också påverkar delaktigheten på jobbet - och därmed arbetsprestationerna.

På Barbro Lennéer Axelsons egen arbetsplats sitter personalen på två våningar - men det finns bara kaffeautomat på den ena.

- Några medarbetare ville ha en egen automat på sin våning men tänkte inte på att det då samtidigt hade inneburit färre naturliga möten och samtal mellan kolleger från andra håll i huset.

Många arbetsplatser har i dag så trista gemensamma utrymmen att folk i stället tar med kaffekoppen till sitt rum eller sin plats i kontorslandskapet för att fortsätta jobba, säger Barbro Lennéer Axelson.

- Många idéer som skulle kunna födas under informella samtal kring fikabordet går därmed förlorade.

Thomas Lerner “

"Arbetsgruppens psykologi" av Barbro Lennéer Axelson och Ingela Thylefors (Natur och Kultur) handlar om relationer och roller på jobbet.
DN 090118:

“Väninnan avslöjar maktspelet runt Lindh”

“Eva Franchell är journalisten som blev pressekreterare åt Anna Lindh och plötsligt jagat villebråd i medierna när hon råkade bevittna mordet på NK. Nu berättar hon sin egen historia om åren i maktens och händelsernas centrum.”

“Hon minns knivskärningen mycket väl. Mannen som rusar över golvet, trycker in Anna Lindh i klädställningen och försvinner. Tillskyndande läkare försöker hjälpa den skadade utrikesministern som blödande segnat ner på golvet. Eva Franchell ringer Anna Lindhs man och kommer på att hon kanske borde ringa statsministern. Anna Lindh nickar - och det är sista kontakten dem emellan.

Ambulansfärden, kaotiska polisförhör (det första absurt nog med en person hon känner igen: Martin Melin från "Robinson" i tv), natten på sjukhuset när Anna Lindh dör.

För Eva Franchell var det en tid av overklighet. Först efter några dagar får hon livvaktsskydd fast mördaren går lös.

Rättegångarna mot gärningsmannen Mijailo Mijailovic blir stora spektakel. Som vittne är hon ensam och känner sig utnyttjad.

- När jag läser om stora mål nu, som Arbogarättegången, känner jag igen mig och mår fysiskt illa, berättar hon.

Boken "Väninnan" (Albert Bonniers Förlag) är Eva Franchells berättelse om mordet på Anna Lindh, men också om vad som hände i den socialdemokratiska maktens centrum mellan valsegern 1994 och valförlusten 2006.

Det började med "Estonia" och sedan radade de politiska prövningarna upp sig: Sydafrikasatsningen, Mona Sahlins Toblerone-affär, Göteborgsbranden, krigen på Balkan, EU-ordförandeskapet, trängselavgifterna i Stockholm och tsunamin.

Eva Franchell var pressekreterare åt Anna Lindh när hon var miljöminister och följde sedan med till UD. Hon beskriver en politisk kultur som präglas av konkurrens och revirstrider. Vem får sitta närmast statsrådet i regeringsplanet? Vem får lägga ut texten i tevesoffan på morgonen?

- Det är ett slutet system, där alla tävlar om några få platser. Risken är stor att man blir bergtagen av makten. Man grips av spänningen, farten, att man får träffa Nelson Mandela och för den delen Bill Clinton.

Pär Nuder och Leif Pagrotsky är två av tupparna i striden, angelägna att ta för sig. Lars Danielsson har koll på allt. Mellan Rosenbad och departementen pågår ett "blame game", man skyller på varandra och ingen vill bli sittande med Svarte Petter.

I detta maktspel deltog Anna Lindh, och Eva Franchell är övertygad om att hon ville bli både partiledare och statsminister.

Anna Lindh har fått bära hela ansvaret för den kontroversiella utvisningen av de två terrormisstänkta egyptierna, vilket gör Eva Franchell upprörd. Statsminister Göran Persson och justitieminister Thomas Bodström var fullt informerade, hävdar hon, men de glider undan och därmed blir Anna Lindh utpekad trots att hon är död och inte kan försvara sig.

- Hur glömsk får en justitieminister vara? Och hur kan någon på allvar tro att statsministern inte visste?

Eva Franchell stör sig på mediebilden av Anna Lindh som den shoppande och fnittrande ministern, och vill hellre framhäva den allvarligt syftande politikern.

- Anna förminskades snabbt efter mordet, konstaterar hon.

Efter rättegångarna blev det tyst runt Eva Franchell. Hon mådde sämre och sämre. Hela familjen påverkades av hot och vettlösa påhopp. Hon kände sig övergiven och fick slåss för ett nytt jobb. Efter några olika uppdrag är hon nu ledarskribent på Aftonbladet. Boken "Väninnan" är hennes försök att förstå vad som hände.

I boken förekommer många direkta citat, även från samtal som Eva Franchell inte deltog i. Det gör framställningen levande, men öppnar också för kritik. Vad är sant och vad är påhitt?

- Det är mitt val att skriva så. Det här är min bild, en bild jag själv tror på. Men jag har undvikit skvaller, och jag är inte elak. Det är ingen hämndbok.

Det som fortfarande är svårt att hantera är alla som vill tala med henne om Anna Lindh.

- Det är omänskligt att bli förknippad med en enda händelse, som jag har blivit, men jag måste respektera att mordet är en svår sak för många. Jag vill också tala om Anna och allt bra hon gjorde! Men mest önskar jag mig ett normalt liv.

Cecilia Jacobsson “

DN 090110:

“Ny vigselordning föreslås”

“Ordet äktenskap som nämns flera gånger under vigselakten ska tas bort. Anledningen är att homosexuella ska kunna vigas i Svenska kyrkan.”

“**DET FRAMGÅR AV SVENSKA** kyrkans förslag till ny vigselordning som Sveriges Radios Ekoredaktion har tagit del av.

I förslaget byts alla formuleringar med man och hustru ut mot maka/make. Dessutom byts formuleringen "Ni har nu ingått äktenskap" mot "Ni är nu äkta makar".

Den nya vigselordningen ska gälla både homosexuella och heterosexuella par som vigs i Svenska kyrkan. Förslaget ska antas av kyrkostyrelsen på måndag och sedan ska det ut på remiss till läronämnden, domkapitlen och samtliga församlingar. Kyrkomötet fattar sedan beslut i höst.

I VÅR VÄNTAS DEN NYA äktenskapslagen träda i kraft som innebär att även homosexuella ska kunna ingå äktenskap — den nuvarande varianten med partnerskap försvinner därmed.

- Jag är övertygad om att kyrkomötet kommer att säga ja till den nya vigselordningen. Och någon gång i höst kommer kyrkklockorna att ringa även för homosexuella vigslar, säger ärkebiskop Anders Wejryd till Ekot.

Däremot tror han inte att det går att tvinga präster i Svenska kyrkan att viga homosexuella. - Friheten att säga nej måste få finnas.

Från TT”

Förslaget framfördes av ärkebiskopen i en lördagsintervju i P1, men dagen efter meddelades att förslaget inte gillats av kyrkans maktavare.

090121:

“Snart blir äktenskapet för alla”

“Alla ska kunna ingå äktenskap, även par av samma kön. Det vill moderaterna, centern och folkpartiet som i dag lämnar in en gemensam motion till riksdagen.”

“**Tanken är att homosexuella** ska kunna ingå äktenskap från och med den 1 maj i år. I samband med att det könsneutrala äktenskapet införs vill de tre allianspartierna att lagen om registrerat partnerskap avskaffas.

- Tiden är mogen. De praktiska skillnaderna mellan partnerskap och äktenskap har utraderats, säger Lars Lindblad, moderaternas gruppledare i riksdagen, till DN.se.

I motionen står det att "De juridiska aspekterna är viktiga, men det ceremoniella bekräftandet av kärlekslöftena är ofta ännu viktigare för många". Lars Lindblad tror dock att möjligheten till en kyrklig vigsel för personer av samma kön kan dröja, eftersom Svenska kyrkan inte är klar med sin vigselordning förrän i mitten nästa höst.

- Däremot kommer de kunna gifta sig borgerligt den första maj om lagförslaget går igenom, säger han.

Motionen innebär att bestämmelser i äktenskapsbalken och andra författningar som angår makar görs könsneutrala. Det nuvarande systemet där man kan välja mellan kyrklig och borgerlig vigsel behålls. Kyrkliga vigselförrättare ska dock även fortsättningsvis kunna vägra att viga homosexuella par. Vid borgerliga vigslar ska endast personer som

är villiga att viga såväl en kvinna och en man som två personer av samma kön komma ifråga för uppdraget.

Det fjärde allianspartiet, kristdemokraterna, är liksom tidigare starka motståndare till det könsneutrala äktenskapet. Därför lämnar kristdemokraterna i dag in en egen motion, där en civilrättslig samlevnadsbalk kallad giftermålsbalk föreslås.

- Det innebär att begreppet äktenskap utgår ur lagstiftningen och att vigselrätten för religiösa samfund upphör. I stället får både par av olika och av samma kön rätt att gifta sig genom registrering hos en myndighet, sa partiledaren Göran Hägglund vid en pressträff i riksdagen i dag.

Kristdemokraterna är därmed ensamma i riksdagen om att vara mot könsneutrala äktenskap.

Josef Björklund "

DN 090121:

"Ingen ska tvingas att viga homosexuella"

"Religiösa samfund ska ha rätten att bestämma över sig själva, det är grundlagsfäst. Staten ska inte gå in och bestämma vilka som får viga sig hos de religiösa samfunden. Riksdagsmajoritetens förslag hotar på sikt religionsfriheten. Det skriver Göran Hägglund och Stefan Attefall, kd, på debattsajten Newsmill."

"Idag presenterar Kristdemokraterna i en partimotion ett förslag till en ny juridisk ordning för samlevnad mellan två vuxna personer. I den föreslår vi en så kallad civilrättslig samlevnadsbalk, en Giftermålsbalk, som innebär att begreppet äktenskap tas bort och att vigselrätten för religiösa samfund upphör. I stället får både par av olika och av samma kön rätt att gifta sig genom en registrering. Det görs alltså ingen åtskillnad mellan sam- och olikkönade par och det blir enbart en offentlig myndighet som kommer att stå för registreringen. En sådan nyordning är logisk, eftersom kyrkan numera är skild från staten.

Kristdemokraternas grundläggande inställning i frågan om könsneutrala äktenskap är att nuvarande former fungerar väl och att den inte behöver förändras. Eftersom det inte är någon juridisk skillnad mellan äktenskap och partnerskap är lagstiftningen inte diskriminerande.

Vi kan dock samtidigt konstatera att i kravet på könsneutralt äktenskap betonas att gällande lagstiftning av vissa kan uppfattas som just diskriminerande eftersom den är uppdelad i äktenskap för olikkönade parrelationer och partnerskap för samkönade. Mot bakgrund av de starka känslor som finns i frågan om könsneutrala äktenskap vill Kristdemokraterna medverka till en konstruktiv lösning av frågan.

Välsignelseakter och andra ceremonier i sammanhanget blir en fråga för kyrkor, samfund och andra sammanslutningar och inte minst för parterna själva. Äktenskapet och vigseln bygger inom många religioner på en djup övertygelse. Inom såväl romersk katolska kyrkan som de ortodoxa kyrkorna betraktas äktenskapet som ett sakrament. För samtliga trossamfund inom Sveriges kristna råd är äktenskapet per definition en förening mellan en man och en kvinna, enligt deras yttrande till utredningen. Detta gäller också de flesta andra religioner.

Religiösa samfund ska ha rätten att bestämma över sig själva, det är grundlagsfäst. Staten ska inte gå in och bestämma vilka som får viga sig hos de religiösa samfunden. I Regeringsformen stadgas såväl yttrandefrihet som religionsfrihet. Religionsfriheten är enligt svensk grundlag en så kallad absolut rättighet. Detta innebär att religionsfriheten såsom den definieras i Regeringsformen - "frihet att ensam eller tillsammans med andra utöva sin religion" - inte får inskränkas.

Äktenskapet tillhör för många religionsutövningen och därmed är den religiösa aspekten i sig oerhört viktig, liksom att rätten att utöva sin religion efter eget huvud skyddas. Staten bör därför inte ha något inflytande över hur människor väljer att manifestera sin kärlek och få den välsignad. Därmed respekteras religionsfriheten.

Trots detta har flera politiska partier och organisationer framfört krav på att religiösa samfund ska tvingas att viga alla par till äktenskap, i uppenbar konflikt med deras religion och tro. Detta går inte att förena med religionsfriheten. De krav som höjs från framförallt dagens politiska opposition tyder på att en förändrad majoritet i Sveriges riksdag skulle leda till att en vigselplikt införs som bryter mot religionsfriheten. Om utredaren Hans Regners förslag skulle bli verklighet kommer vi inom kort få en debatt där den vigselrätt som idag finns omvandlas till en informell vigselplikt där religionsfriheten i praktiken urholkas och enskilda prästers och imamers övertygelse kränks. En civilrättslig samlevnadsbalk är därför ett mycket bättre alternativ, som dessutom skulle stärka religionsfriheten.

Med en civilrättslig Giftermålsbalk skulle lagstiftningen bli likadan för alla vuxna par som önskar gifta sig samtidigt som vi respekterar religionsfriheten. För oss är det obegripligt att inte fler hittills sagt sig villiga att medverka till sådan konstruktiv lösning som skulle kunna samla stora delar av det svenska folket. Vi hoppas att även riksdagsledamöter från andra partier kommer rösta för vår linje senare i vår, när votering i riksdagen sker. Artikeln kommer från Newsmill.se “

DN 090122:

“Homopar får gifta sig från 1 maj”

“Från den 1 maj kan även homosexuella par ingå äktenskap. Men rätten gäller bara borgerlig vigsel. Kyrkliga vigselförättare ska även fortsättningsvis kunna vägra viga homosexuella par.”

“Det är innebörden i den motion som moderaterna, centerpartiet och folkpartiet presenterade i går. Eftersom kd är emot förslaget kommer det i form av en riksdagsmotion. Oppositionen har sedan tidigare presenterat i stort sett samma förslag i en gemensam motion.

-De lägger sig ju väldigt nära oss, så det ska inte bli svårt att hitta en överenskommelse, säger miljöpartiets språkrör Peter Eriksson.

FÖRSLAGET INNEBÄR att bara personer som är villiga att viga personer av samma kön får bli borgerliga vigselförrättare. Vigselförrättare i kyrkan och övriga religiösa samfund ska även framöver kunna vägra viga homosexuella par.

RFSU kritiserar detta. Eftersom vigseln är en form av myndighetsutövning, innebär förslaget en "lagstadgad rätt för myndighetsutövare att diskriminera", skriver RFSU:s generalsekreterare Åsa Regnér i ett pressmeddelande.

RFSU föreslår att kyrkor och andra religiösa samfund fråntas vigselrätten helt och hållet. Det är också innebörden i kristdemokraternas motion. Kd vill införa en civilrättslig samlevnadsbalk. Innebörden är att begreppet äktenskap utgår ur lagstiftningen. I stället får kyrkan behålla begreppet i en rent religiös ceremoni, om den så vill.

TT “

DN 090206:

"Kyrkans rätt att viga måste nu avskaffas"

“Nio biskopar i Svenska kyrkan vill att trossamfunden fråntas vigselrätten: Gör om dagens hindersprövning för giftermål till en neutral statlig registrering av äktenskap. Kyrkans juridiska vigselrätt gör det ohållbart att låta präster slippa viga samkönade par. Myndighetsutövning måste vara lika för alla. Låt därför staten sköta juridiken kring äktenskapet. Redan i dag måste hindersprövning för giftermål göras hos den lokala skattemyndigheten. Om paret då med sina underskrifter bekräftar att de vill gifta sig med varandra skulle äktenskapet vara registrerat och juridiskt klart. Sedan kan paret fira bröllop i Svenska kyrkan, eller något annat trossamfund om de så vill, skriver nio av Svenska kyrkans biskopar.”

“Vi vill som kyrka stödja och stärka trofasta förhållanden. Det gäller också samkönade par. Därför erbjuder Svenska kyrkan sedan några år förbön och välsignelse över samkönade pars löften om livslång kärlek och trohet.

Om en sådan välsignelse av samkönade par kan ingå i det vi kallar äktenskap är en principfråga för vår kyrka att ta ställning till. Där har även vi som undertecknare olika uppfattning.

Men en annan fråga gör sig påmind. Hur får vi en långsiktigt hållbar ordning för äktenskapets ingående? Nu när lagstiftningen förnyas finns det anledning att ställa den frågan. Sverige är ett mångkonfessionellt samhälle. En majoritet tillhör Svenska kyrkan och vill fortsätta att fira sina bröllop i kyrkans hägn, samtidigt som stora grupper tillhör andra religioner eller olika profana livsåskådningar.

Dagens borgerliga vigsel, som ursprungligen lär bygga på ett förslag av ärkebiskop Nathan Söderblom, tillkom på sin tid som ett alternativ till kyrklig vigsel. Men sedan dess har tillsammans med Svenska kyrkan cirka 40 trossamfund fått det juridiska uppdraget att viga på delegation från staten.

De som vill att kyrkan ska ha vigselrätt säger ofta att det egentligen är fel och att kyrkans vigselrätt kommer att försvinna. Det är rätt, tror vi. Därför är det både lämpligt och angeläget att diskutera vigselrätten nu när äktenskapslagen ändå ska ändras. Denna diskussion behöver föras både i Svenska kyrkan och av staten.

Äktenskapslagstiftningen har hittills skett i samspel mellan Svenska kyrkan och staten. Det blir annorlunda med den nya äktenskapslagen. Nu utformar staten den själv, utan medverkan från Svenska kyrkan. Då blir det logiskt att staten också handlägger den juridiska delen själv, utan att religiösa eller borgerliga riter och ceremonier blandas in.

I dag viger Svenska kyrkan med rättsverkan på delegation från staten. Den delegationen bör inte förnyas. Samtidigt vill vi ha kvar möjligheten till kyrkbröllop, med hela högtidligheten och festen. Många blir besvikna om det blir krångligare att ha kyrkbröllop.

Men det behöver det inte alls bli. Nyckeln till att slippa extra krångel är att människor inte ska tvingas gå till borgmästaren först innan de går till kyrkan, templet, moskén, synagogan eller någon annanstans.

Det vi föreslår är enkelt att ordna. Före vigseln måste redan i dag en hindersprövning göras hos den lokala skattemyndigheten. Då kontrolleras att det inte finns några äktenskapshinder. Det enda som behöver läggas till är att äktenskapet samtidigt registreras. Paret kommer helt enkelt tillsammans till hindersprövningen och bekräftar med sin underskrift att de vill gifta sig med varandra. Det räcker. Då behövs det inget extra moment för brudparet för att få äktenskapet prövat och godkänt av staten.

Sedan kan brudparen fira bröllop på det sätt man själv önskar. Med eller utan kyrklig välsignelse. De borgerliga vigselförrättarna skulle få samma ställning som borgerliga begravningsförrättare och tillhandahålla en icke religiös ceremoni för dem som så önskar.

Bröllopen hos Svenska kyrkan och de andra trossamfunden skulle givetvis också fortsätta. Och fler aktörer kan det bli. Brudparens stora dag blir både personligare och friare om juridiken redan är avklarad. Släpp bröllopen fria!

Med en sådan ordning behöver inte staten utse ett mycket stort antal nya borgerliga vigselförrättare, vilket blir fallet om man ersätter alla kyrkliga och religiösa vigslar med en borgerlig ceremoni.
I stället får vi en smidig ordning som redan fungerar utmärkt runt om i Europa.

I vårt mångkulturella samhälle borde detta vara självklart. Människor vill gifta sig på olika sätt, inom olika traditioner och mellan olika traditioner. En sekulär stat ska garantera allas likhet inför lagen också på detta område, men samtidigt möjliggöra för medborgarna att vårda sitt kulturella och religiösa arv. Integrationen skulle må bra av att det var staten som skötte äktenskapet, lika för alla. Det ligger dessutom även i en sekulär stats intresse att medborgarna har en trygg tillgång till sina kulturella rötter och utvecklar rikedomen i levande traditioner.

Staten behöver se till att samkönade par inte upplever sig diskriminerade. Samtidigt ska staten värna samvets- och religionsfriheten. Dessa två aspekter av medborgarnas fri- och rättigheter riskerar att kollidera.

Eftersom staten i sin myndighetsutövning inte ska diskriminera till exempel samkönade par så bör den som viger med rättsverkan inte göra skillnad mellan samkönade och andra par. Att göra undantag från denna princip för präster blir i längden ohållbart.

Samtidigt är det en religionsfrihetsfråga att det inom kyrkan ska få finnas teologiskt grundade uppfattningar om äktenskapet som skiljer sig från statens uppfattning. Det ska vara möjligt, men om det blir så vet vi inte än. Handlar det inte om myndighetsutövning behöver en principiell konflikt mellan två viktiga fri- och rättigheter inte bli ett hinder för goda lösningar.

Det bästa är att staten sköter myndighetsutövningen själv, lika för alla och på ett religiöst neutralt sätt, utan särskilda riter eller ceremonier.

Vi är på väg in i en lågkonjunktur. Den kommer att sätta samhällssolidariteten på prov. Då blir det viktigt att vi genom samverkan mellan alla goda krafter skapar långsiktigt hållbara juridiska former för samlevnad.

Låt staten behandla alla medborgare lika genom att ensam sköta det som hör staten till: äktenskapets juridiska ingående.

Gör det enkelt och praktiskt genom att staten registrerar äktenskapet i samband med hindersprövningen.

Låt sedan människor fritt ha sitt kyrkbröllop eller motsvarande borgerliga eller religiösa ceremoni, utan att juridiken sätter gränser för högtidligheten och festen.

Släpp bröllopen fria - det är vår!

CARL AXEL AURELIUS, biskop i Göteborg
ESBJÖRN HAGBERG, biskop i Karlstad
ANTJE JACKELÉN, biskop i Lund
LENNART KOSKINEN, biskop i Visby
CAROLINE KROOK, biskop i Stockholm
HANS-ERIK NORDIN, biskop i Strängnäs
RAGNAR PERSENIUS, biskop i Uppsala
HANS STIGLUND, biskop i Luleå
SVEN THIDEVALL, biskop i Växjö “

Slutkommentarer.

Det första avsnittet.

Framställningen i det föregående börjar med en översiktlig samhällsbeskrivning med hjälp av ett klassifikationssystem för mänsliga verksamheter. Det är jordklotets människor som avgör hur det ska gå.

Klassifikationssystemets område 1.

För att det ska gå bra måste människorna ha kunkaper om världen och kunna tänka, beräkna effekterna av sina handlingar och handla med god moral som beaktar effektera både för egen del och alla andra. Att tänka och göra moraliska val ingår i människornas inre verkligheter, saker som föregår handlingar i den yttre verkligheten.

Område 2.

Gäller religiösa verksamheter och kan ses som bihang till område 1.

Område 3.

I dagens värld är demokrati med gemensamma styrningar efter allmänna val för det mesta en ledande princip, d v s politik och politiker avgör i hög grad hur det går. Demokratiprincipen innebär att de demokratiska-politiska styrningarna är kompromisser mellan individernas åsikter. De som tagit sig fram till poster där man har rätt att besluta om gemensamma styrningar kan i viss utsträckning styra efter egna personliga tycken.

Beslut om vad som ska göras blir en mix av individernas åsikter och de demokratiska beslutsfattarnas åsikter. De gemensamma styrningarna omfattar bara en del av alla beslut som fattas, och ständigt är det också frågor om vad som ska styras.

Område 4.

Gäller sambandsforskning, hur saker och ting påverkar varandra, och kan ses som komplement till område 3.

Område 5.

Gäller naturforskning som är underlag för materiella verksamheter.

Område 6.

Gäller teknologiska-ekonomiska verksamheter som är till kroppslig-materiell nytta eller onytta.

Här finns bl a sjukvård, lantbruk, skogsbruk, matlagning, energi-, vatten- och hygienförsörjning, städning, krig, handelsverksamheter, transporter, varutillverkning och byggnadsverksamheter.

Område 7-9.

Gäller kulturella verksamheter som är till nytta eller onytta för människornas inre verkligheter.

Här finns bl a arkitektverksamheter, museer, bildkonst, musik, TV, teater, sociala verksamheter, utbildningar, skönlitterära verksamheter, journalistverksamheter, historieskrivande verksamheter.

Område 6 innehåller materiella problem som alla människor har i vardagen, där det gäller att minst ha mat och husrum, kläder och nödvändiga personliga hjälpmedel. Hälften av världens befolkning bor nu i städer och kan inte skaffa mat på egen hand. De som bor på landsbygden kan kanske ha lantbruk som ger mat, men behöver köpa annat som behövs. Alla behöver pengar för att klara vardagen.

Politiken handlar överallt till stor del om hur pengar fördelas mellan hushållen och hur gemensamma nyttigheter skapas och fördelas.

I världen lever en stor del av befolkningen under fattiga förhållanden. I alla länder finns underklasser och överklasser. Den ojämna fördelningen av resurserna skapar mycket onödigt elände. Samtidigt kommer nu krav om förändringar av livsstilar med hänsyn till klimatproblemen.

Världens problem nu behöver planeringar för agerandet mot framtiden, men världen lever i väsentliga avseenden på det hela taget i ett

planeringslöst tillstånd. Det beror på brister i människornas inre verkligheter, isynnerhet hos politikerna.

Dåliga tillstånd i de inre verkligheterna beror på brister i de kulturella verksamheterna. Det är brister i utbildningar och informationsverksamheter och man måste beakta, att livsstilar, reklam och underhållningsverksamheter o d kan ses som informationsverksamheter som kan ha dålig inverkan på de inre verkligheterna.

Det andra avsnittet och de därefter följande.

I http://wimnell.com/omr36-39x.pdf gjordes en sammanställning om politik hösten 2008 och som slutade när den nye presidenten valts i USA.

Sammanställningen nu, http://wimnell.com/omr36-39y.pdf, innehåller saker av betydelse för politiken i världen och i Sverige i början av 2009 och först ett avsnitt om klimatet.

Därefter ett avsnitt om USA där nye presidenten börjat regera och börjat visa vad han vill. Vad han vill har stor betydelse för utvecklingen, och stor betydelse har också det som händer bl a i Kina, Israel-Palestina, Ryssland och EU, områden som fått egna avsnitt.

De inre verkligheterna och finanserna har stor betydelse och de har fått särskilda avsnitt.

Resten ägnas förhållanden i Sverige. Där finns ett avsnitt om svensk politik före 2009 och avsnitt om nya lagar och ett avsnitt om partiledardebatten i riksdagen i januari.

Därefter kommer ett avsnitt “Nytt år 2009. I Sverige.” Det behandlar bla välfärdsfördelning och där framförs bl a viktiga förslag till förbättringar för dem med låga inkomster.

Sedan kommer fem avsnitt där några stora problemområden blir belysta. De två sista gäller utbildning, forskning, information, kultur, sociala miljöer o d, dvs viktiga delar av de kulturella verksamheterna, som är av stor betydelse för hur de inre verkligheterna hos människorna påverkas.

Det ska framhållas att avsnitten om läget i början av 2009 bara innehåller fragment av allt som är värt att rapportera om. Komplement är det som finns på hemsidan http://wimnell.com Där finns bl a på 129 områden mycket från myndigheter och organisationer. Vidare finns på hemsidan länkar till ett stort antal särskilda utredningar, vanligen i pdf-format.

Sammanställningen nu är på mer än 500 sidor, vilket är mer än det borde vara, men ämnet är stort och det är frestande att bygga på med mer och mer. Förhoppningsvis kommer en fortsättning såsmåningom med det som händer under våren. 2009 kommer att bli ett händelsrikt år både i världen och i Sverige. I världen gäller det isynnerhet hur det utvecklar sig med utgångspunkt från USAs politik. I Sverige gäller det hur de två politiska blocken agerar var för sig inom sig och gentemot varandra.

Den viktigaste delen i alliansregeringens energi- och klimatöverenskommelse är att kärnkraften ska vara kvar. Den röd-gröna oppositionen bör godta detta och försöka komma överens med regeringen i övriga energi-och klimatförslag. Om socialdemkraterna inte går med på kärnkraften förlorar de sannolikt valet nästa år. Samma om de vill återinföra fastighets-och förmögenhetsskatter. Oppositionen bör inrikta sig på välfärdsfördelningen och bl a verka för de förbättringar för låginkomster som föreslagits och verka för förbättringar på kulturområdet i vid mening med bl a problem om utbildning, information, integration, sociala miljöer, samt verka för förbättringar för fattiga i världen utanför Sverige.